FÜHRUNGSBÜGEL

NACHRÜST-BÜNDEL

NUR für Maschinen mit Komfortfahrwerk

Um Materialansammlungen auf dem mittleren Vordruckbügel zu vermeiden, können Sie Ihre Maschine mit dem Führungsbügel nachrüsten.

Vorteile:

- Vermeidung von Materialaufhängungen
- Bessere Zuführung des Erntegutes

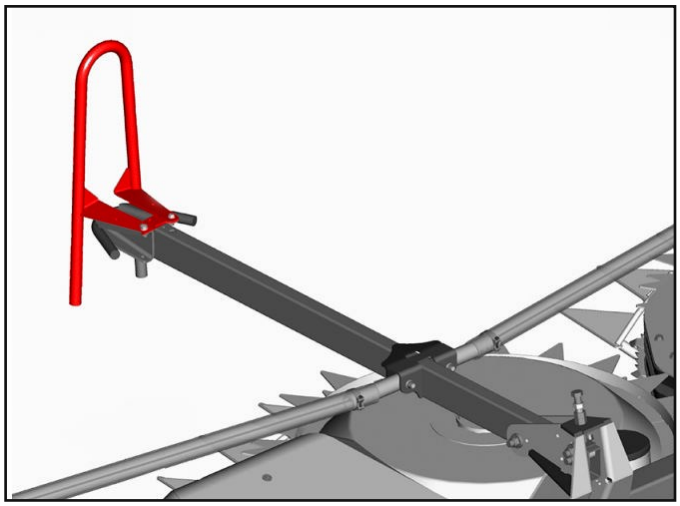

Montagezeit:

ca. 5 min.

Lieferumfang:

- Alle erforderlichen Elemente zum Anbau
- Anbauanleitung

Für die richtige Anwendung lesen Sie bitte die Bedienungsanleitung

Maschinentyp*	Bündelnummer	Info
360plus	122065	LCA122066
375plus		
390plus		
Serie 400plus		

*Bitte beachten Sie dass die Nachrüstung nur für die Maschinen mit Transporfahrwerk nötig ist

Für aktuelle Informationen zu Bündeln besuchen Sie bitte unsere Homepage www.kemper-stadtlohn.de

Stand Dez-18