HURRICANE KIT

NACHRÜST-BÜNDEL

Das Hurricane Kit dient zur Anhebung des Stängelgutes bei Lagermais und Lagergetreide (GPS).

Vorteile:

- Bessere Aufnahme von Lagermais und Lagergetreide
- Weniger Verlust von Erntegut

Montagezeit:

ca. 2 - 3 St.

Lieferumfang:

- Alle erforderlichen Elemente zum Anbau
- Anbauanleitung

Für die richtige Anwendung lesen Sie bitte die Bedienungsanleitung

Maschinentyp	Bündelnummer
460plus (ab SN 127522)	115676
475plus (ab SN 128912)	115654
490plus	115676 + 1 x 115656 + 1 x 115655

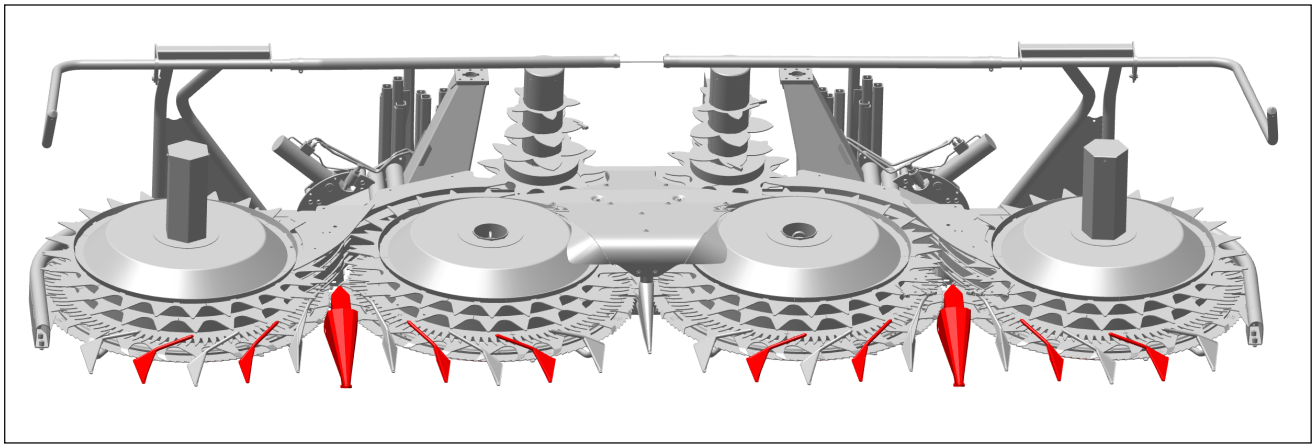

Für aktuelle Informationen zu Bündeln besuchen Sie bitte unsere Homepage www.kemper-stadtlohn.de

Stand Dez-18