NACHRÜST-
BÜNDEL

# TURM KIT

Die neue Geometrie des Turms verhindert in besonders schweren Bedingungen wie z.B. Lagermais und Zünslermais das Wickeln.

## Vorteile:

- Vermeidung von Materialwickeln
- Gleichmäßige Zuführung des Erntegutes

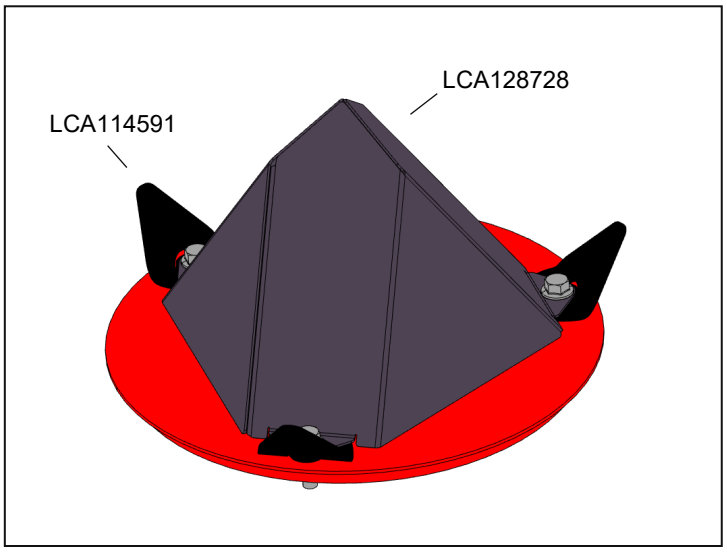


## Montagezeit:

ca. 15 min

## Lieferumfang:

- Alle erforderlichen Elemente zum Anbau
- Anbauanleitung

Für die richtige Anwendung lesen Sie bitte die Bedienungsanleitung

| Maschinentyp | Teilenummer | Anzahl |
|---|---|---|
| 375plus, 390plus | LCA128728 | 2 |
| | LCA114591 | 6 |