# RÄUMER ÜBERSICHT 400PRO

VERSCHLEIß-TEILE

Rechtzeitiges erneuern verbrauchten oder beschädigten Räumer verbessert den Gutfluss und reduziert den Kraftbedarf.

| HD Variante (erkennbar anhand des HD Drucks) | | | | |
|---|---|---|---|---|
| Artikelnummer | 460pro | 475pro | 490pro | |
| LCA92911 | 8 | 18 | 20 | *a* |
| LCA138129 | 10 | 10 | 10 | |
| LCA93241 | - | 2 | - | |
| LCA95370 | 8 | 8 | 12 | *b* |

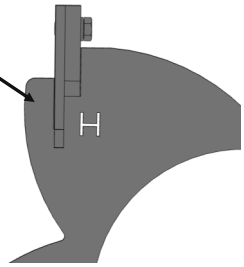


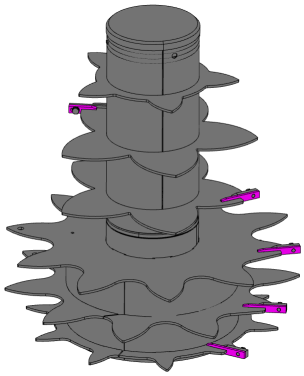

| Standardvariante | | | | |
|---|---|---|---|---|
| Artikelnummer | 460pro | 475pro | 490pro | |
| LCA92911 | 8 | 18 | 20 | *a* |
| LCA92911 | 10 | 10 | 10 | |
| LCA93241 | - | 2 | - | |
| LCA95370 | 8 | 8 | 12 | *b* |

Pro Räumer werden folgende Befestigungsmaterialen benötigt:

bei *a*: 1 x Schraube 19M10030, 1 x Scheibe LCA129294

bei *b*: 1 x Schraube 19M9680, 1 x Sperrkantscheibe LCA84221

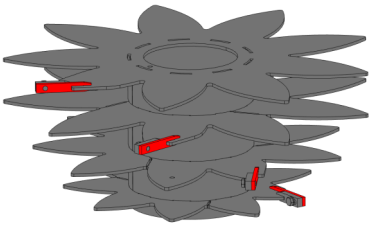

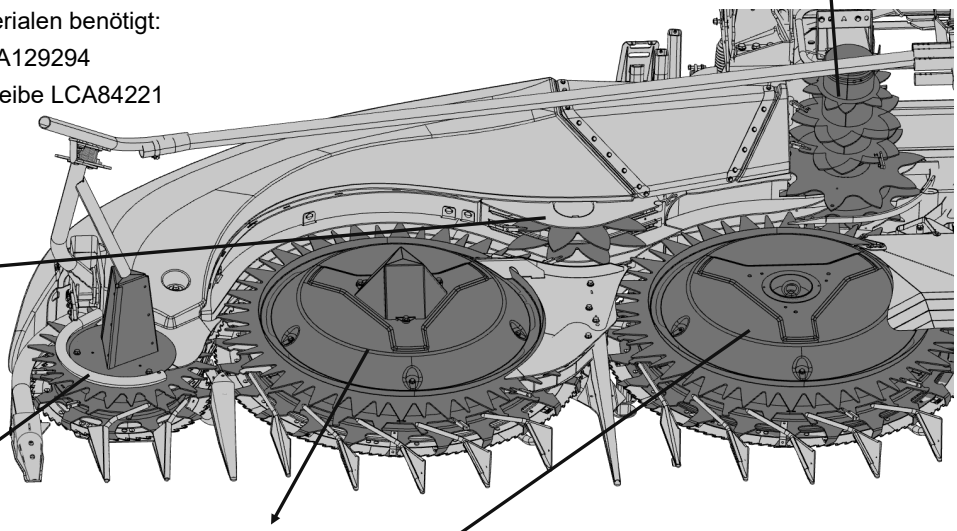

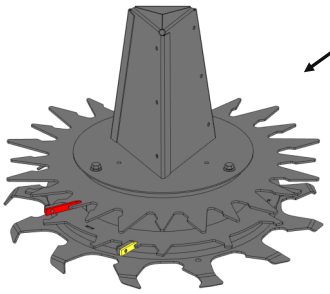

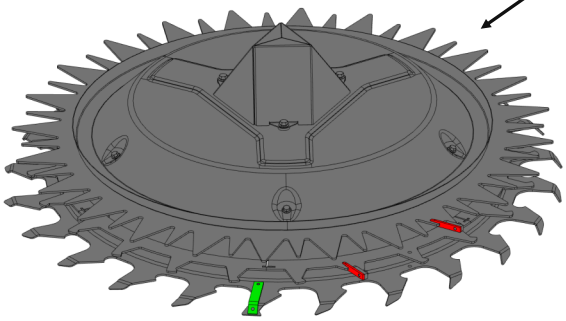

Nähere Informationen zu Räumern und der Wartung generell finden Sie in diesem Video:

Für aktuelle Informationen zu Bündeln besuchen Sie bitte Kemper Plus auf unserer Homepage www.kemper-stadtlohn.de

Stand Feb-24