Опорное колесо 300F

РУКОВОДСТВО МЕХАНИКА-ВОДИТЕЛЯ

Опорное колесо 300F

OMKM118143 ВЫПУСК J5 (RUSSIAN)

Maschinenfabrik Kemper GmbH & Co. KG

Европейское исполнение

PRINTED IN GERMANY

Введение

Предисловие

Внимательно ПРОЧИТАЙТЕ ДАННОЕ РУКОВОДСТВО, чтобы ознакомиться с методами правильной эксплуатации и обслуживания машины. В противном случае существует вероятность несчастного случая и повреждения оборудования. Данное опорное колесо может использоваться только с роторной жаткой. Оператор должен иметь права на управление кормоуборочным комбайном для его транспортировки по дорогам общего пользования. Возможно, текст данного руководства, а также надписи на предупредительных наклейках для вашей машины, переведены и на другие языки. Для заказа обратитесь к дилеру KEMPER.

ДАННОЕ РУКОВОДСТВО ЯВЛЯЕТСЯ неотъемлемой частью машины и должно прилагаться к ней при последующей продаже.

ВСЕ ИЗМЕРЕНИЯ В ДАННОМ РУКОВОДСТВЕ приведены в единицах метрической системы. Также указаны значения в американской системе единиц. Используйте только оригинальные запасные части и крепежные детали. Для метрических и дюймовых резьбовых креплений может потребоваться специальный метрический и дюймовый ключ.

ПРАВУЮ И ЛЕВУЮ стороны машины определяют, встав лицом по ходу ее движения.

ПОГРУЗКА И ТРАНСПОРТИРОВКА данного опорного колеса должна осуществляться только лицами, имеющими соответствующую квалификацию и документальное разрешение на выполнение погрузочных работ и крепления грузов.

Впишите ИДЕНТИФИКАЦИОННЫЙ НОМЕР (P.I.N.) в разделе "Технические характеристики" или "Идентификационные номера". Для облегчения поиска машины в случае ее угона следует аккуратно переписать все номера. Эти номера потребуются для заказа запасных частей у дилера KEMPER. Храните идентификационные номера в безопасном месте и не в машине.

ПЕРЕД ДОСТАВКОЙ ЭТОЙ МАШИНЫ дилер осуществил ее предпродажную подготовку.

ИСПОЛЬЗОВАНИЕ ПО НАЗНАЧЕНИЮ: ДАННОЕ ОПОРНОЕ КОЛЕСО СЛЕДУЕТ ИСПОЛЬЗОВАТЬ ИСКЛЮЧИТЕЛЬНО для транспортировки роторных жаток 360^{plus}, 375^{plus} и 390^{plus}.

Любое иное использование машины рассматривается как не соответствующее ее назначению. Изготовитель не несет ответственности за повреждения и травмы вследствие ненадлежащего использования, и все риски целиком ложатся на пользователя.

ЗАПРЕЩАЕТСЯ ИСПОЛЬЗОВАТЬ ДАННОЕ ОПОРНОЕ КОЛЕСО для транспортировки роторных жаток, отличных от моделей, указанных в данном руководстве по эксплуатации, либо для транспортировки:

- Сельскохозяйственного рабочего оборудования, произведенного другими компаниями
- Любого другого типа машин

Соблюдение и строгое выполнение условий эксплуатации, технического обслуживания и ремонтных работ, указанных производителем, также являются неотъемлемой частью понятия ИСПОЛЬЗОВАНИЕ ПО НАЗНАЧЕНИЮ.

Техническое обслуживание и ремонт ДАННОГО ОПОРНОГО КОЛЕСА должны проводить ТОЛЬКО технические специалисты, механики и другие слесари, имеющие соответствующую квалификацию. Правила техники безопасности, действующие требования по охране труда и производственной гигиене, а также правила дорожного движения подлежат постоянному и неукоснительному выполнению. В случае каких-либо самовольных модификаций, произведенных на данном опорном колесе, изготовитель снимает с себя всякую ответственность за любые повреждения машины или травмы людей, нанесенные вследствие такой модификации.

Если вы не первый владелец машины, в ваших интересах обратиться к дилеру KEMPER и сообщить ему серийный номер данного оборудования. Это позволит компании KEMPER обеспечить своевременное информирование о программах модернизации техники и способах устранения неисправностей.

KM00321,0000449 -59-19MAY15-1/1

Содержание

Стр.

Предпродажная подготовка
Перечень проверок перед первоначальным использованием CLIST-1

Общий вид
Общий вид.....00-1

Техника безопасности
Ознакомьтесь с условными обозначениями по технике безопасности...05-1
Следуйте инструкциям по техники безопасности 05-1
Запомните предупредительные надписи.....05-1
Проверять безопасную работу машины 05-2
Использование предупредительных фонарей и устройств.....05-2
Балластировка для обеспечения надежного контакта с грунтом 05-2
Соблюдение предельно допустимой нагрузки на переднюю ось.....05-3
Соблюдать правила дорожного движения.....05-3
Меры безопасности по предотвращению самопроизвольного движения машины 05-3
Запрещается парковать опорное колесо при сильном ветре 05-4
Переключатель режима "Дорога/поле" 05-4
Опасность падения.....05-5
Повторная затяжка колесных гаек.....05-5
Будьте готовы к чрезвычайным ситуациям.....05-5
Носите защитную одежду 05-6
Щитки и ограждения 05-6
Соблюдайте правила техники безопасности при техобслуживании 05-7
Надлежащим образом застопорите оборудование.....05-7
Удаляйте краску перед сваркой или нагреванием.....05-8

Маркеры безопасности
Предупредительные пиктограммы 10-1
Замена предупредительных знаков 10-1
Руководство по эксплуатации.....10-1
Гайки крепления передних колес 10-2
Не приближайтесь к поддерживающему опорному колесу 10-2

Стр.

Подготовка опорного колеса
Установка колеса 15-1
Установка отражателей 15-1
Установка дополнительного щитка (опция) 15-2
Установка знаков безопасности (опция) 15-2
Установка поддерживающего опорного колеса в рабочее положение 15-3
Регулировка упоров боковых панелей 15-4
Перестановка поддерживающего опорного колеса для различных роторных жаток.....15-5

Подсоединение
Балластировка кормоуборочного комбайна ...20-1
Регулировка дополнительных световых приборов (только кормоуборочные компании производства компании Claas).....20-1
Автоматическая идентификация опорного колеса.....20-1
Подсоединение к роторной жатке с системой АНС (опция).....20-1
Раскладывание роторной жатки 20-2
Подсоединение поддерживающего опорного колеса.....20-2
Положение устройства блокировки.....20-3
Настройка устройства блокировки (только при первоначальном использовании).....20-4
Блокировка поддерживающего опорного колеса.....20-4
Индикатор режима блокировки.....20-5

Отсоединение
Отсоединение поддерживающего опорного колеса.....25-1

Эксплуатация опорного колеса
Соблюдение предельно допустимой нагрузки на переднюю ось.....30-1
Транспортировка (кормоуборочные комбайны производства компании Claas) ..30-1
Движение по дорогам (кормоуборочные комбайны Fendt).....30-3
Индикатор режима блокировки.....30-5

Продолжение на следующей стр.

Оригинальное руководство. Все данные, иллюстрации и спецификации в этом руководстве основаны на последней информации, имеющейся на момент публикации. Компания оставляет за собой право вносить изменения в любое время без уведомления.

COPYRIGHT © 2015
John Deere GmbH & Co. KG Mannheim Regional Center
Zentralfunktionen
All rights reserved.
A John Deere ILLUSTRUCTION ™ Manual

Стр.

Балласт

Балластировка 35-1
Таблица балластировки – 375plus на Claas Jaguar 940 - 980 35-1
Таблица балластировки – 390plus на Claas Jaguar 940 - 980 35-2

Колеса

Соблюдать правила техники безопасности при техобслуживании шин 40-1
Колесные болты и гайки 40-1
Типоразмер шин 40-2
Давление воздуха в шинах 40-2

Поиск и устранение неисправностей

Опорное колесо 300F 45-1

Смазка и техническое обслуживание

Значения моментов затяжки болтов и винтов с метрической резьбой 50-1
Межсервисные интервалы 50-2
Смазка 50-2
Каждые 10 моточасов: крюк и устройства блокировки 50-2
Каждые 50 часов работы: колесные гайки 50-3
Каждые 50 часов работы: колесные болты 50-3
Каждые 50 моточасов: шарнирное соединение 50-3
Каждые 50 моточасов: колесная ступица 50-4

Технические данные

Поддерживающее опорное колесо 300F 55-1
Декларация соответствия ЕС 55-1

Серийный номер

Табличка с серийным номером опорного колеса 60-1
Серийный номер 60-1

Перечень проверок перед первоначальным использованием

Перед первоначальным использованием опорного колеса проверьте следующее:

- ☐ Проверьте всю машину на наличие ослабленных или отсутствующих гаек и винтов.
- ☐ Перед первоначальной установкой опорного колеса отрегулируйте положение устройства блокировки (см. раздел "Подсоединение").
- ☐ Ознакомьте заказчика с надлежащими массами и жидкостями, которые должны использоваться в шинах, в зависимости от модели кормоуборочного комбайна (см. раздел "Балластировка").
- ☐ Проверьте, все ли ограждающие щитки на месте и надежно закреплены.
- ☐ Проверьте наличие сломанных или поврежденных деталей.
- ☐ Просмотрите вместе с клиентом всю инструкцию по эксплуатации и подчеркните важность надлежащей и регулярной смазки и соблюдения мер предосторожности.

(Подпись технического специалиста)

(Подпись клиента)

KM00321,0000447 -59-18MAY15-1/1

Общий вид

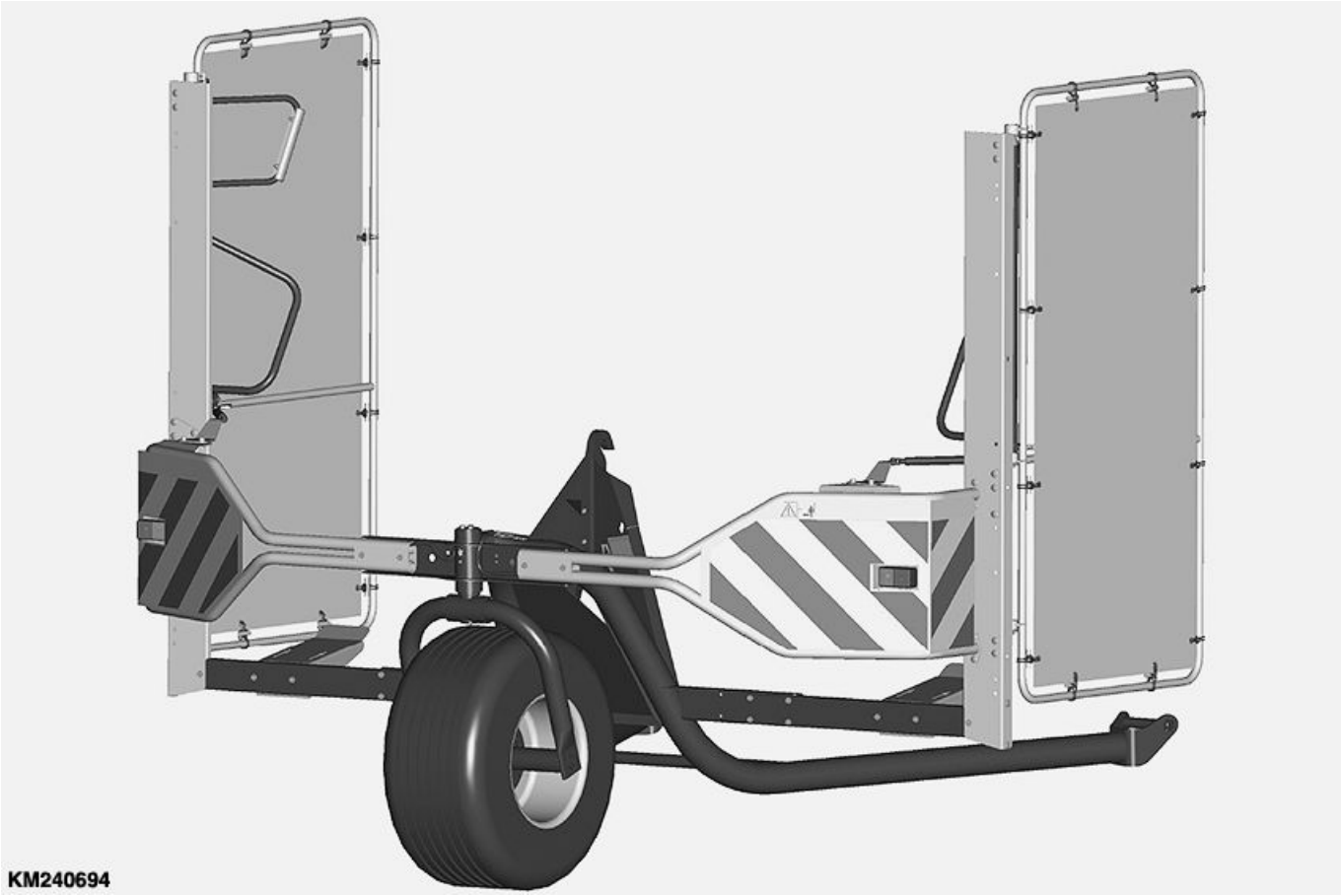

KM240694 —UN—14APR15

Поддерживающее опорное колесо 300F

KM00321,0000425 -59-15MAY15-1/1

Ознакомьтесь с условными обозначениями по технике безопасности

Это знак, предупреждающий об опасности. Наличие этого знака на машине или в тексте данного руководства предупреждает о потенциальной опасности получения травмы.

Соблюдайте рекомендуемые меры предосторожности и правила техники безопасности при эксплуатации машины.

T81389 —UN—28JUN13

DX,ALERT -59-29SEP98-1/1

Следуйте инструкциям по технике безопасности

Необходимо внимательно прочитать все указания по технике безопасности, содержащиеся в данном руководстве, а также ознакомиться с предупреждающими знаками по технике безопасности на самой машине. Поддерживайте предупреждающие знаки по технике безопасности в чистом исправном виде. Производите замену отсутствующих и поврежденных предупреждающих знаков. Проследите, чтобы на новых компонентах и запасных частях были размещены актуальные предупредительные знаки. Запасные предупреждающие знаки можно заказать у дилера KEMPER.

Перед тем как приступить к выполнению работ на машине, изучите все органы управления и методы правильной эксплуатации. Лица, не прошедшие инструктаж, не должны допускаться к работе на машине.

Поддерживайте машину в исправном рабочем состоянии. Самовольное изменение конструкции машины может вызвать ухудшение ее рабочих характеристик и/или сделать опасной ее эксплуатацию, а также сократить срок ее службы.

Если какая-то часть настоящего руководства вам непонятна и требуется помощь в разъяснении, обратитесь к ближайшему дилеру KEMPER.

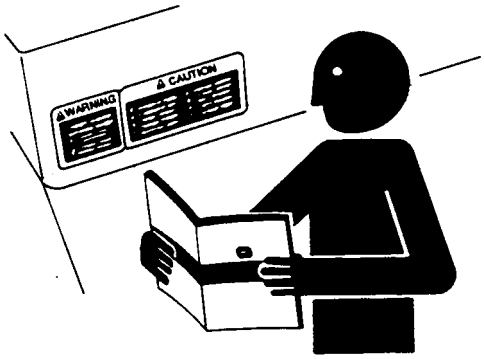

TS201 —UN—15APR13

KM00321,000016B -59-14MAY09-1/1

Запомните предупредительные надписи

В сочетании с этим предупредительным знаком используются предупредительные надписи “ОПАСНО!”, “ОСТОРОЖНО!” или “ВНИМАНИЕ!”. О наиболее серьезных опасностях предупреждает надпись “ОПАСНО!”.

Предупредительные надписи “ОПАСНО!” или “ОСТОРОЖНО!” располагаются около опасных объектов. Предупреждения общего характера обозначаются надписью “ВНИМАНИЕ!”. Надпись “ВНИМАНИЕ!” также используется в данном руководстве для привлечения внимания читателя к указаниям по технике безопасности.

ОПАСНО!

ОСТОРОЖНО!

ВНИМАНИЕ!

TS187 —59—08SEP03

DX,SIGNAL -59-03MAR93-1/1

Проверять безопасную работу машины

Всегда проверять путь движения и общую эксплуатационную безопасность машины перед началом работ.

FX,READY -59-28FEB91-1/1

Использование предупредительных фонарей и устройств

Не допускайте столкновений с другими транспортными средствами. Тихоходные тракторы с орудиями или прицепным оборудованием, а также самоходная техника представляет особенную опасность на дорогах общего пользования. Необходимо всегда обращать внимание на приближающиеся сзади транспортные средства, особенно при перестроении или смене направления движения. Включайте указатели поворота для обеспечения безопасного движения.

Используйте фары головного освещения, аварийную световоую сигнализацию, указатели поворота и другие предупредительные устройства с учетом требований местных правил дорожного движения. Поддерживайте предупредительные знаки в исправном состоянии. Недостающие или поврежденные устройства следует заменить.

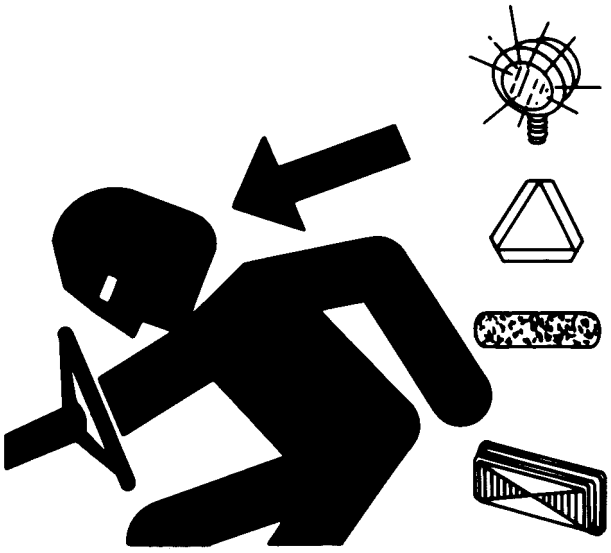

TS951 —UN—12APR90

KM00321,000016C -59-14MAY09-1/1

Балластировка для обеспечения надежного контакта с грунтом

Рабочее оборудование на кормоуборочном комбайне, смещая центр его тяжести, может существенно влиять на работу, руление и торможение. Для обеспечения необходимого контакта с грунтом, при необходимости, выполнить балластировку задней части комбайна. Учитывать ограничения предельной нагрузки на ось и общий вес.

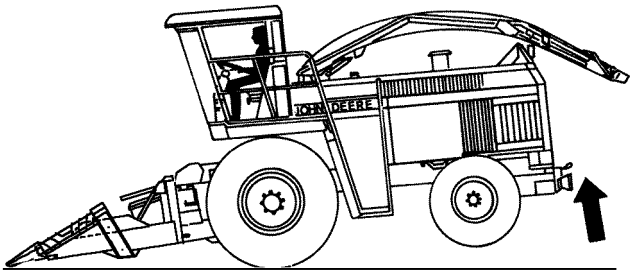

ZX007220

ZX007220 —UN—21MAR95

ZX,WEIGHT676 -59-20JAN95-1/1

Соблюдение предельно допустимой нагрузки на переднюю ось

Транспортировка роторных жаток 375plus и 390plus по дорогам общественного пользования разрешена только при соблюдении предельно допустимой нагрузки на передней мост, равной 11500 кг (25353 фнт).

Предельно допустимая нагрузка на переднюю ось достигается путем подсоединения поддерживающего опорного колеса.

Несоблюдение предельно допустимой нагрузки на переднюю ось приведет к лишению разрешения двигаться по дорогам общественного пользования и может привести к несчастному случаю и повреждению машины.

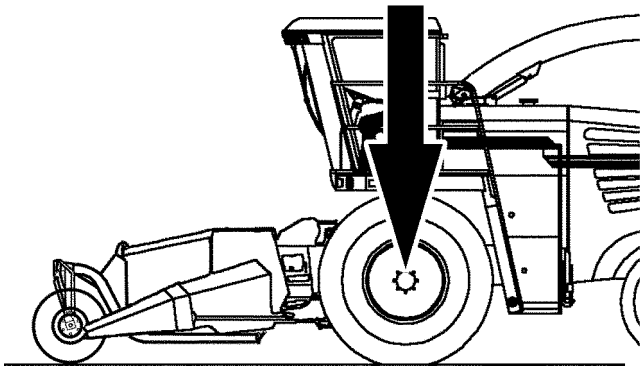

KM1000915 —UN—29JUL09

KM00321,0000446 -59-15MAY15-1/1

Соблюдать правила дорожного движения

При пользовании дорогами общего назначения неукоснительно соблюдать местные правила дорожного движения.

H28930 —UN—30JUN89

FX,ROAD -59-01MAY91-1/1

Меры безопасности по предотвращению самопроизвольного движения машины

Соблюдайте технику безопасности во избежание несчастного случая, в том числе с летальным исходом, вследствие потери управления техникой.

Не паркуйте машину на склоне. В противном случае примите меры предосторожности, предотвращающие самопроизвольное скатывание.

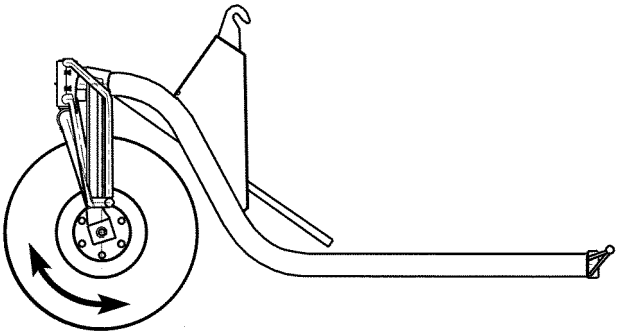

KM1000916

KM1000916 —UN—29JUL09

KM00321,00001C3 -59-29JUL09-1/1

Запрещается парковать опорное колесо при сильном ветре

При парковке поддерживающего опорного колеса защитите его от сильных ветров. Убедитесь, что сильные ветра не смогут сдвинуть поддерживающее опорное колесо.

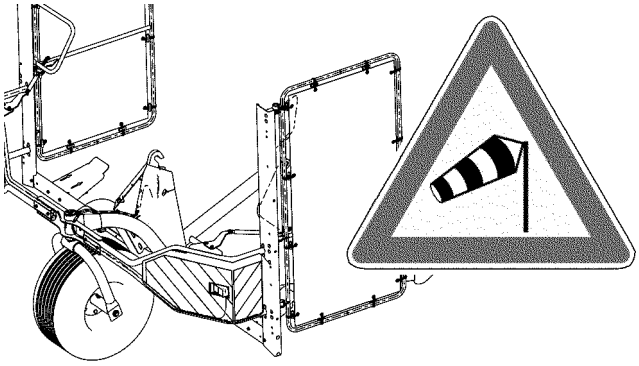

KM243041 —UN—18MAY15

KM00321,0000448 -59-18MAY15-1/1

Переключатель режима "Дорога/поле"

Для транспортировки переключатель режима "Дорога/поле" (A) необходимо установить в режим дорожного движения.

Это обеспечивает выключение всех гидравлических функцией, за исключением рулевого управления и функции возврата к заданному давлению.

A—Переключатель режима "Дорога/поле"

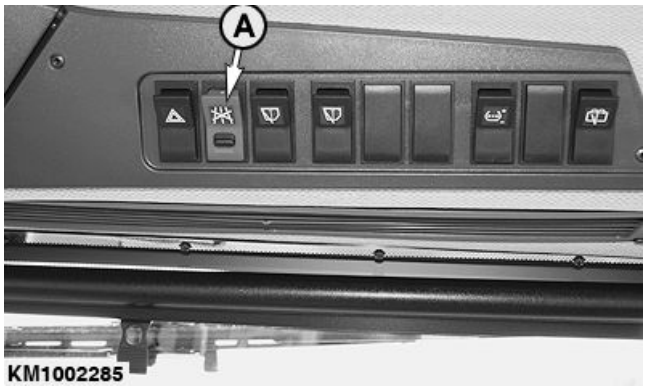

KM1002285 —UN—04MAY12

Кормоуборочные комбайны CLAAS

KM1002366 —UN—26SEP13

Кормоуборочные комбайны Fendt

KM00321,000021D -59-01OCT13-1/1

Опасность падения

Не забирайтесь на машину.

Езда сверху может привести к серьезным травмам или смерти!

KM1000917

KM1000917 —UN—29JUL09

KM00321,00001C5 -59-29JUL09-1/1

Повторная затяжка колесных гаек

Затяните повторно колесные гайки, как указано в разделах "Колеса" и "Смазка и техническое обслуживание".

Пренебрежение этим требованием может привести к отсоединению колес при работе, что станет причиной серьезной травмы и повреждения машины.

Спецификация

Колесные гайки—Момент затяжки..... 350 Нм (258 фнт-фт)

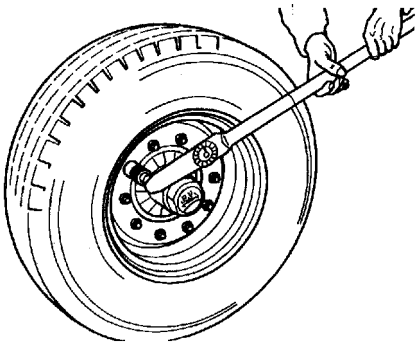

KM1000918

KM1000918 —UN—29JUL09

KM00321,00001C6 -59-11AUG09-1/1

Будьте готовы к чрезвычайным ситуациям

Будьте готовы к возникновению пожара.

Храните под рукой автомобильную аптечку для оказания первой медицинской помощи и огнетушитель.

Размещайте возле телефонного аппарата список номеров телефонов врачей, службы скорой помощи, больницы и пожарной охраны.

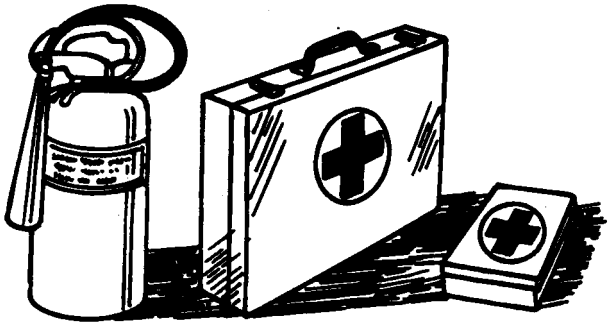

TS291 —UN—15APR13

DX,FIRE2 -59-03MAR93-1/1

Носите защитную одежду

Носите плотно прилегающую защитную одежду и пользуйтесь средствами индивидуальной защиты, которые соответствуют выполняемой работе.

Условием безопасной эксплуатации техники является постоянное внимание со стороны оператора. При работе с машиной запрещается слушать радио/музыку в наушниках.

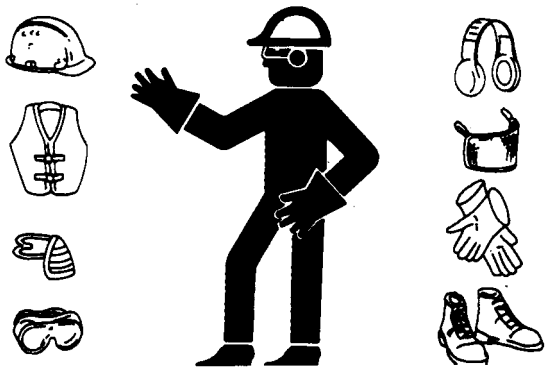

TS206 —UN—15APR13

DX,WEAR2 -59-03MAR93-1/1

Щитки и ограждения

Щитки и ограждения всегда должны быть на месте. Убедиться в правильности их установки и возможности подхода для регулировок.

Всегда перед снятием щитков и ограждений отключать главную муфту сцепления, заглушать двигатель и извлекать ключ зажигания.

Руки, ноги и одежда должны находиться на удалении от движущихся частей.

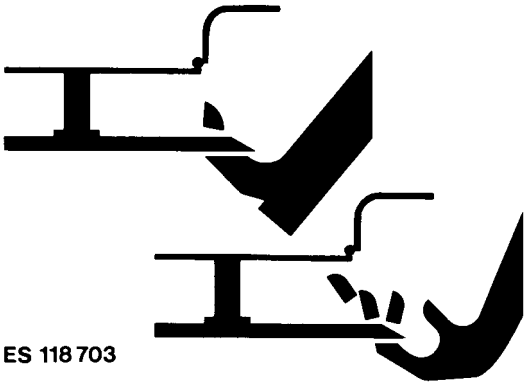

ES118703 —UN—21MAR95

FX,DEVICE -59-04DEC90-1/1

Соблюдайте правила техники безопасности при техобслуживании

Перед началом выполнения работ разберитесь в процедурах техобслуживания. Поддерживайте рабочее место оператора в чистом и сухом состоянии.

Никогда не производите смазку, техобслуживание или изменение регулировок машины во время движения. Держите руки,ноги и одежду в стороне от движущихся деталей. Полностью отключите электропитание и откройте контрольные клапаны для сброса давления. Опустите оборудование на землю. Заглушите двигатель. Выньте ключ из замка зажигания. Дайте машине остыть.

Обеспечьте надежную опору для всех элементов машины, которые необходимо поднять для проведения техобслуживания.

Все детали должны быть в исправном состоянии и правильно установлены. Незамедлительно устраняйте любую неполадку. Заменяйте изношенные или поломанные детали. Удаляйте любые отложения консистентной смазки, смазочного масла или грязи.

Прежде чем приступить к регулировке электрических систем или к выполнению сварочных работ на самоходной технике, отсоедините отрицательный провод аккумуляторной батареи (–).

Прежде чем приступить к техобслуживанию компонентов электрической системы или выполнению сварочных работ на прицепном рабочем оборудовании, отсоедините от трактора все жгуты проводов.

TS218 —UN—23AUG88

DX,SERV -59-17FEB99-1/1

Надлежащим образом застопорите оборудование

Перед проведением работ опустите навесное или прицепное рабочее оборудование и все рабочие органы на землю. Если работа на машине или оборудовании требуется производит в вывешанном состоянии, установите надежные опоры. Если машина или оборудование долгое время остаются в поднятом с помощью гидроподъемников положении, то возможно самопроизвольное опускание вследствие перетекания масла.

Не вывешивайте орудие на шлаковые блоки, полые кирпичи или опоры, не способные выдерживать длительной нагрузки. Запрещается работать под машиной, поднятой только на домкрате. Следуйте указаниям, изложенным в данном руководстве.

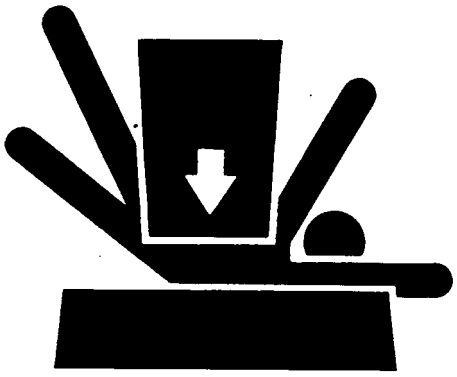

TS229 —UN—23AUG88

При использовании навесного или прицепного оборудования следуйте указаниям по технике безопасности при эксплуатации этого оборудования.

DX,LOWER -59-24FEB00-1/1

Удаляйте краску перед сваркой или нагреванием

Остерегайтесь воздействия потенциально токсичных паров и пыли.

Вредные пары могут образоваться вследствие нагревания краски во время сварки, пайки или пользования газовой горелкой.

Удаляйте краску перед нагреванием следующим образом:

- Удаляйте краску на расстоянии не менее 76 мм (3 дюймов) вокруг участка, подлежащего нагреванию. Если удалить краску не удается, то перед нагреванием или сваркой наденьте респиратор.
- При удалении краски пескоструйным аппаратом или шлифовальным кругом избегайте вдыхания пыли. Работайте в респираторе, подходящем для этих работ.
- Если вы использовали растворитель или специальное средство для снятия краски, то перед проеведение сварочных работ смойте его водой с мылом. Уберите с рабочего места контейнеры с растворителем или средством для снятия краски и другие легковоспламеняющиеся материалы. Подождите как минимум 15 минут, прежде чем приступить к сварочным работам или нагреванию, чтобы дать парам рассеяться.

TS220 —UN—15APR13

Не пользуйтесь хлорированным растворителем на участках, где планируется производить сварочные работы.

Выполняйте все работы в хорошо проветриваемом помещении, в котором имеется выход для токсичных паров и пыли.

Надлежащим образом удаляйте отходы краски и растворителя.

DX,PAINT -59-24JUL02-1/1

Предупредительные пиктограммы

Предупредительные знаки нанесены на определенные части машины для указания на возможную опасность. Характер опасности символически отображен на картинке в треугольнике. На соседней картинке изображен способ предотвращения травмы. Ниже приведены предупредительные знаки, место их расположения на машине и краткий разъяснительный текст.

TS231 —59—08SEP03

FX,WBZ -59-19NOV91-1/1

Замена предупредительных знаков

Потерянные или поврежденные предупредительные знаки следует заменять. Правильное расположение предупредительных знаков указано в данном руководстве механика-водителя.

На деталях и компонентах поставщиков может размещаться дополнительная информация по технике безопасности, отсутствующая в данном руководстве механика-водителя.

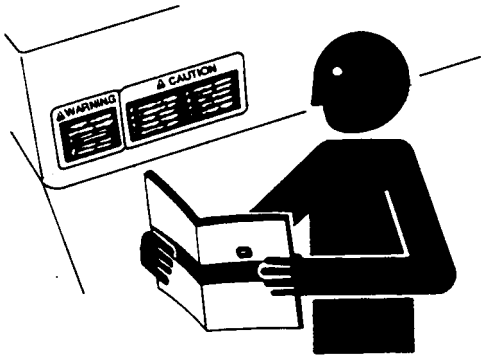

TS201 —UN—15APR13

DX,SIGNS -59-18AUG09-1/1

Руководство по эксплуатации

Настоящее руководство по эксплуатации содержит важную информацию, необходимую для безопасной эксплуатации машины. Необходимо строго соблюдать все правила техники безопасности, чтобы не допускать несчастных случаев.

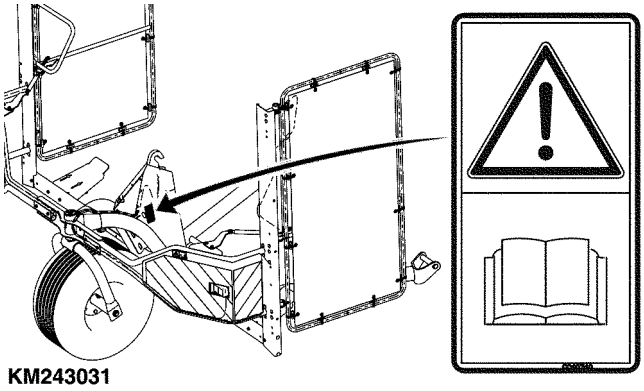

KM243031 —UN—12MAY15

KM00321,000043F -59-12MAY15-1/1

Гайки крепления передних колес

Затягивайте гайки крепления колес через указанные интервалы.

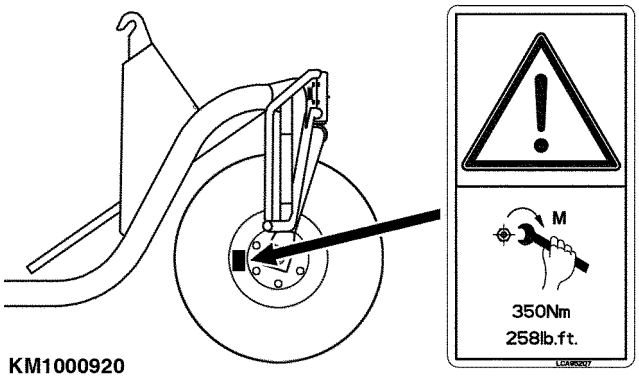

KM1000920 —UN—28SEP12

KM00321,00001C9 -59-12AUG09-1/1

Не приближайтесь к поддерживающему опорному колесу

Находитесь на достаточном расстоянии от поддерживающего опорного колеса.

Запрещается присутствовать в зоне поворота поддерживающего опорного колеса.

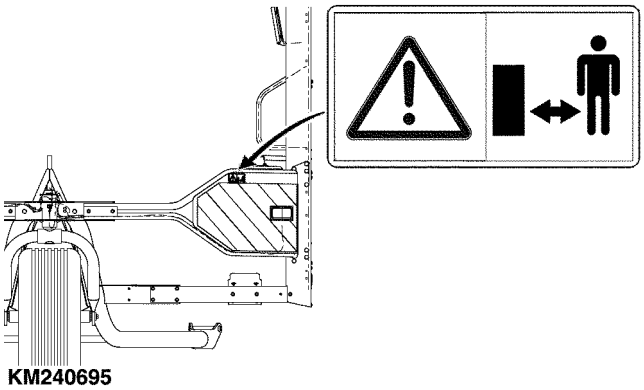

KM240695 —UN—14APR15

KM00321,0000426 -59-15MAY15-1/1

Установка колеса

Снимите поддон (A).

Установите винт (B), стопорную шайбу (C) и втулку с буртиком (D).

Затяните винт (B) нормативным моментом.

Спецификация

Колесный
болт—Момент затяжки..... 240 Н·м
177 фнт-фт

A—Поддон
B—Винт
C—Стопорная шайба
D—Втулка с буртиком

KM256490 —UN—16OCT15

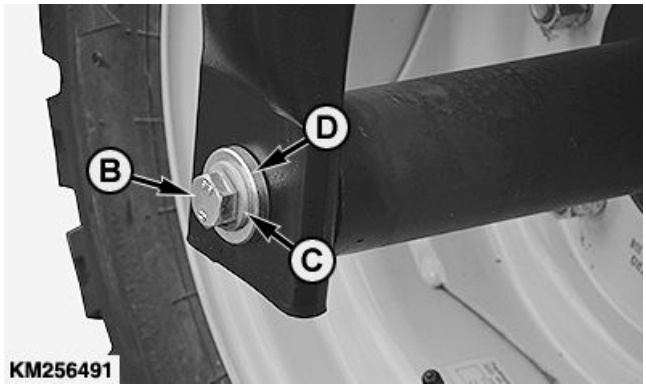

KM256491 —UN—16OCT15

KM00321,00004B3 -59-19OCT15-1/1

Установка отражателей

С обеих сторон установите отражатели (A) и прикрепите их к раме с помощью резиновых деталей (B).

A—Отражатели
B—Резиновая деталь

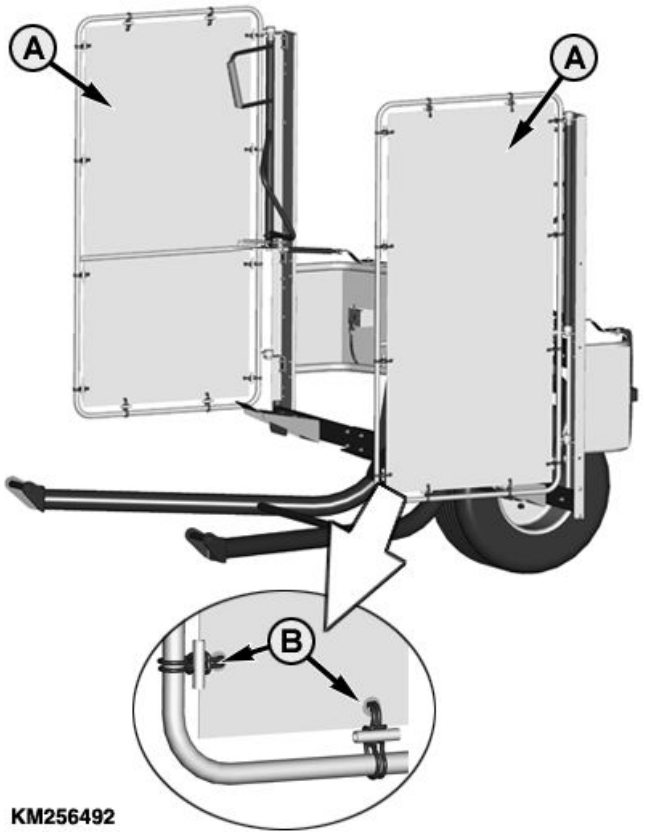

KM256492 —UN—19OCT15

KM00321,00004B4 -59-16OCT15-1/1

Установка дополнительного щитка (опция)

ПРИМЕЧАНИЕ: В некоторых странах согласно местному законодательству необходима установка дополнительного щитка.

С обеих сторон выведите дополнительный щиток из положения для транспортировки (A) и установите в рабочее положение (B).

A—Положение для транспортировки **B—Рабочее положение**

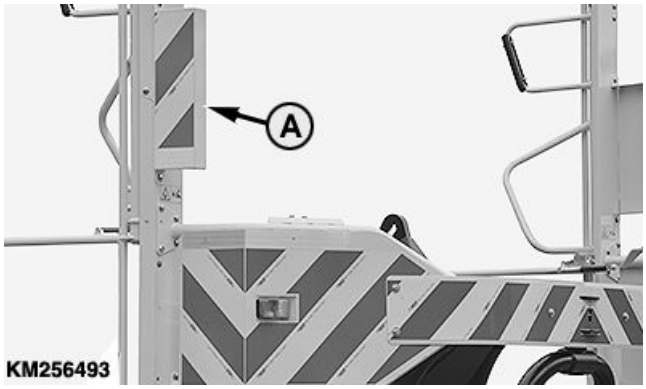

KM256493 —UN—16OCT15

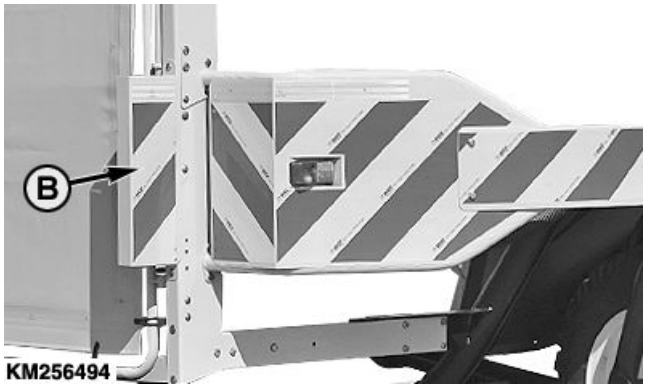

KM256494 —UN—16OCT15

KM00321,00004B5 -59-19OCT15-1/1

Установка знаков безопасности (опция)

ПРИМЕЧАНИЕ: В некоторых странах согласно местному законодательству необходима установка знаков безопасности.

Если установка знаков безопасности требуется в соответствии с законодательством, установите знаки (A) и (B) с обеих сторон, как показано на рисунке.

A—Знак безопасности **B—Знак безопасности**

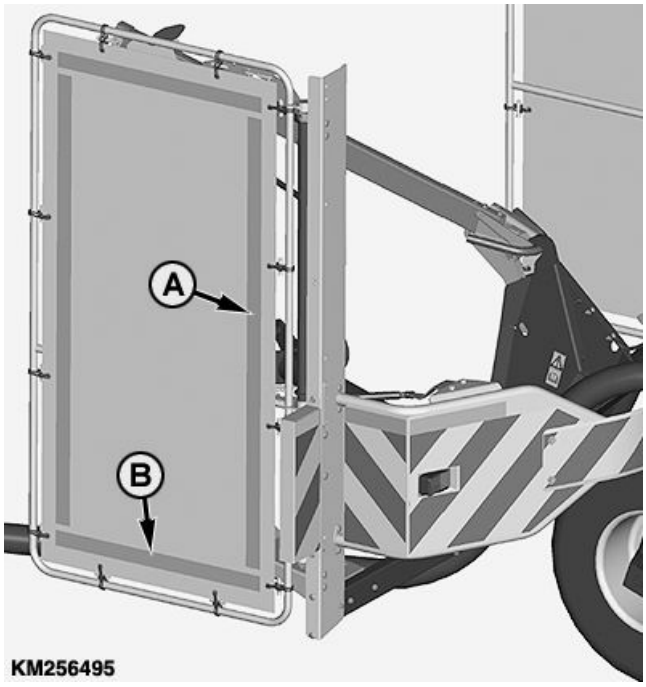

KM256495 —UN—16OCT15

KM00321,00004B6 -59-16OCT15-1/1

Установка поддерживающего опорного колеса в рабочее положение

Поддерживающее опорное колесо может быть запарковано для уменьшения занимаемого места. Для этого боковые панели поддерживающего опорного колеса могут устанавливаться в двух положениях:

- Стояночное положение (A): Боковые панели сложены вовнутрь. Поддерживающее опорное колесо может быть запарковано для уменьшения занимаемого места.
- Рабочее положение (B): Боковые панели разложены. Если подсоединена роторная жатка, при ее поднимании боковые панели автоматически складываются вовнутрь.

Включите газовый амортизатор (C) в требуемом положении (A) или (B).

ВАЖНО: Перед началом эксплуатации поддерживающего опорного колеса, газовый амортизатор (C) всегда должна быть задействована в рабочем положении (B).

A—Стояночное положение
B—Рабочее положение
C—Газовый амортизатор

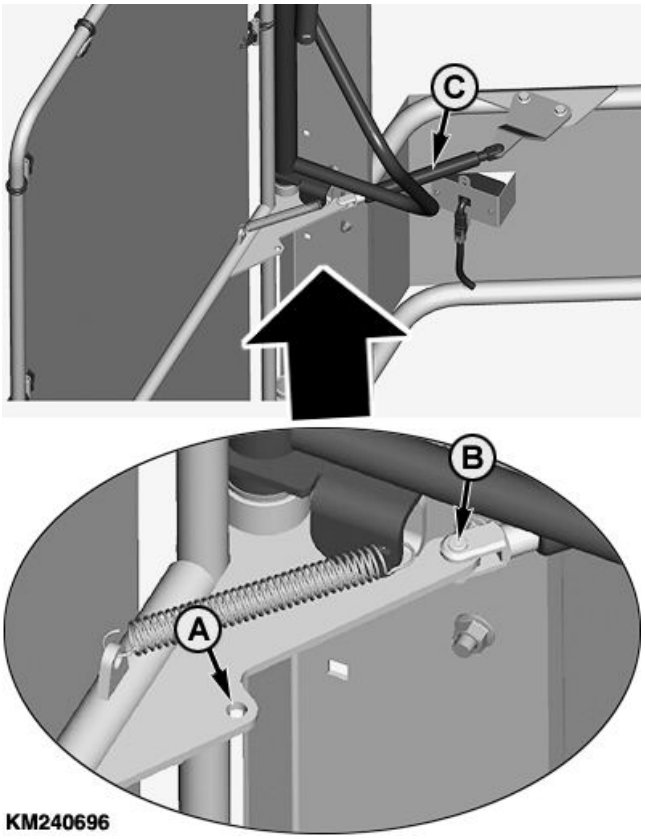

KM240696 —UN—14APR15

KM00321,0000427 -59-15MAY15-1/1

Регулировка упоров боковых панелей

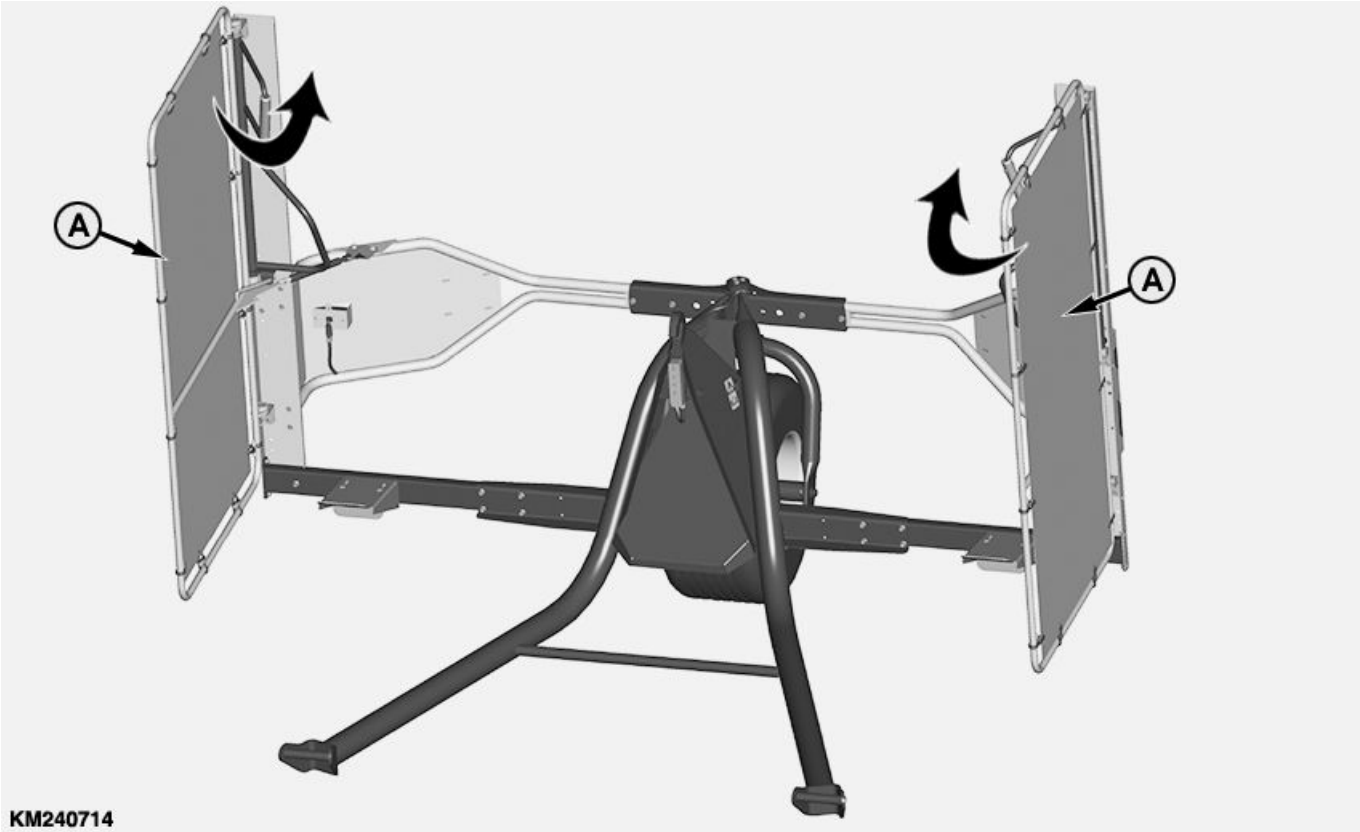

KM240714 —UN—22APR15

ПРИМЕЧАНИЕ: Для регулировки упоров боковых панелей подсоедините поддерживающее опорное колесо к роторной жатке.

Отрегулируйте установочный винт (B) таким образом, чтобы боковые панели (A) поддерживающего опорного колеса не соприкасались к роторной жаткой при совместном складывании.

- Для увеличения зазора между боковыми панелями (A) и роторной жаткой поверните установочные винты (B) по часовой стрелке.
- Для сокращения зазора между боковыми панелями (A) и роторной жаткой поверните установочные винты (B) против часовой стрелки.

Зафиксируйте установочный винт (B) стопорными гайками.

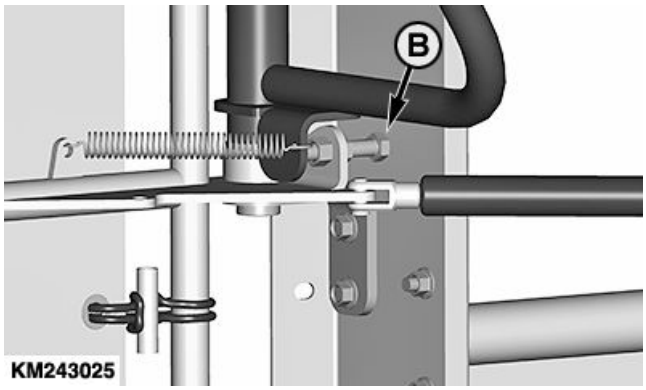

KM243025 —UN—22APR15

A—Боковая панель **B—Установочный винт**

KM00321,0000429 -59-15MAY15-1/1

Перестановка поддерживающего опорного колеса для различных роторных жаток

Поддерживающее опорное колесо может быть переставлено для использования с различными роторными жатками

- широкие роторные жатки (390^{plus})
- узкие роторные жатки (360^{plus} и 375^{plus})

Для этого необходимо выполнить следующие действия:

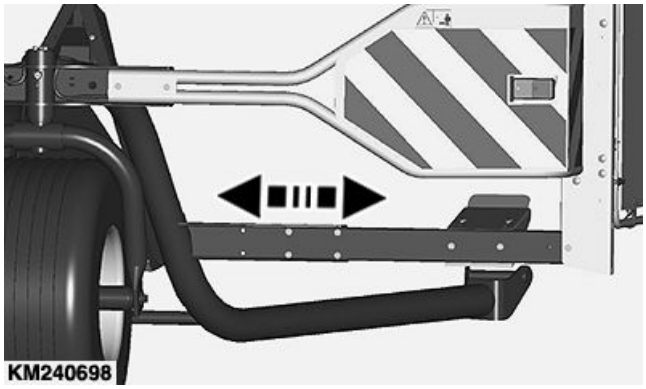

KM240698 —UN—16APR15

Роторные жатки 390^{plus}

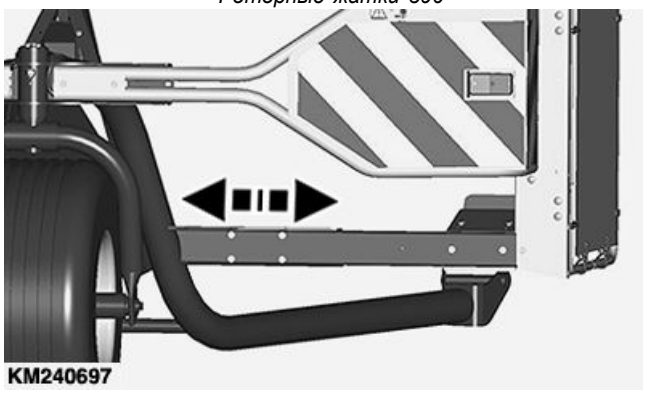

KM240697 —UN—16APR15

Роторные жатки 360^{plus} и 375^{plus}

KM00321,0000428 -59-15MAY15-1/12

1. Снимите газовый амортизатор (A).

A—Газовый амортизатор

KM240699 —UN—15APR15

Продолжение на следующей стр.

KM00321,0000428 -59-15MAY15-2/12

2. Отверните винты (A) и снимите средний кронштейн (B).

A—Винты **B—Кронштейн**

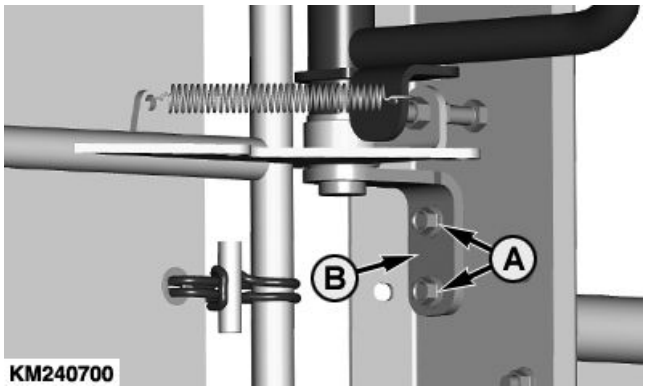

KM240700 —UN—15APR15

KM00321,0000428 -59-15MAY15-3/12

3. Снимите трубу (A).

A—Труба

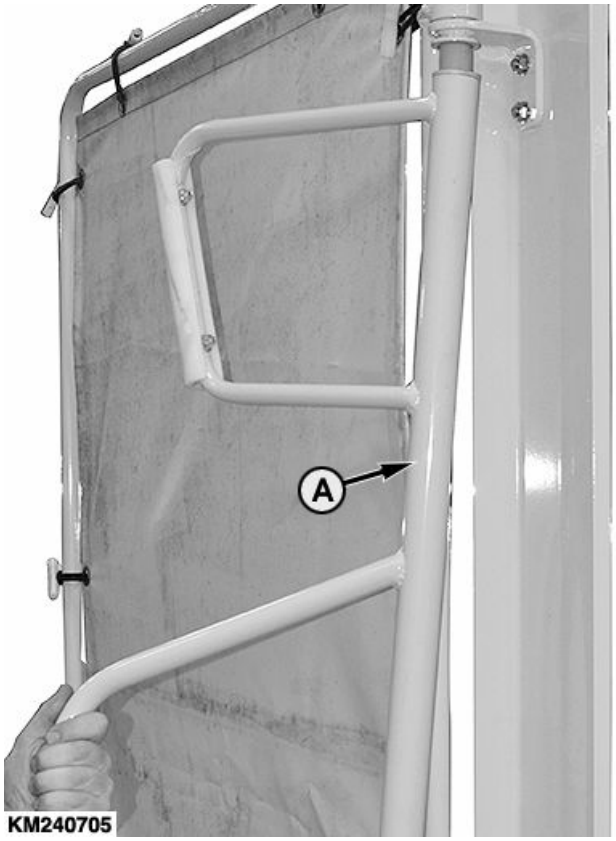

KM240705 —UN—16APR15

Продолжение на следующей стр.

KM00321,0000428 -59-15MAY15-4/12

4. Снимите боковую панель (A).

A—Боковая панель

KM240701 —UN—15APR15

KM00321,0000428 -59-15MAY15-5/12

5. Отверните винты (A) и (B).

   Снимите панель (C).

A—Винты
B—Винты
C—Панель

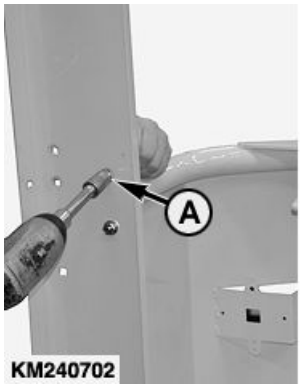

KM240702 —UN—16APR15

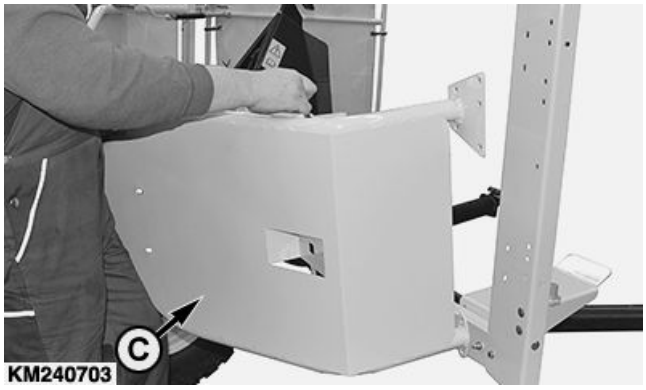

KM240703 —UN—16APR15

Продолжение на следующей стр.

KM00321,0000428 -59-15MAY15-6/12

6. Для роторных жаток 390^{plus}: установите боковую панель (C) в наружные отверстия (B) (см. рисунок).

   Для роторных жаток 360^{plus} и 375^{plus}: установите боковую панель (C) во внутренние отверстия (A).

A—Отверстия для роторных жаток 360^{plus} и 375^{plus}
B—Отверстия для роторных жаток 390^{plus}
C—Боковая панель

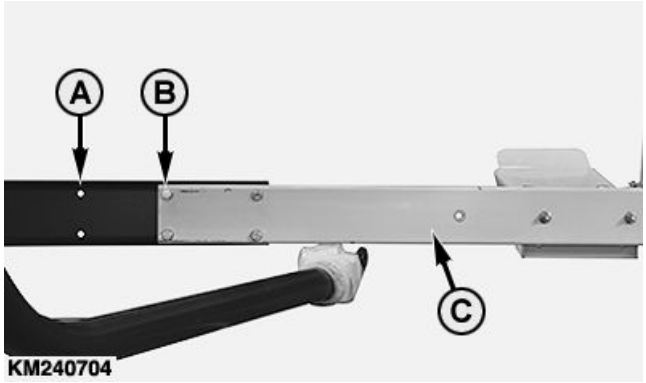

KM240704 —UN—16APR15

KM00321,0000428 -59-15MAY15-7/12

7. Для роторных жаток 390^{plus}: установите трубу (A), как указано на рисунке.

   Для роторных жаток 360^{plus} и 375^{plus}: установите трубу (A) в отверстия (B).

A—Труба
B—Отверстия

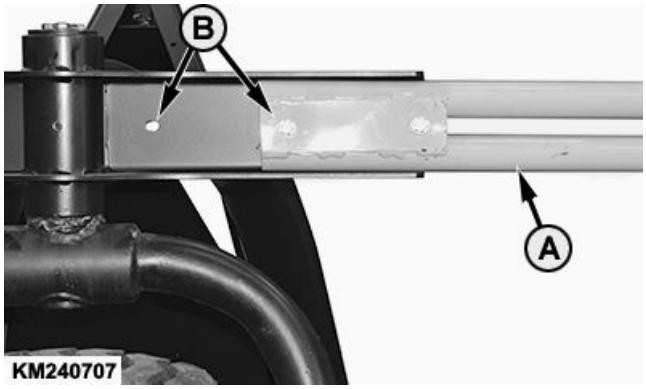

KM240707 —UN—17APR15

KM00321,0000428 -59-15MAY15-8/12

8. Для роторных жаток 390^{plus}: установите панель (A), как указано на рисунке.

   Для роторных жаток 360^{plus} и 375^{plus}: установите панель (A) в отверстия (B).

A—Панель
B—Отверстия

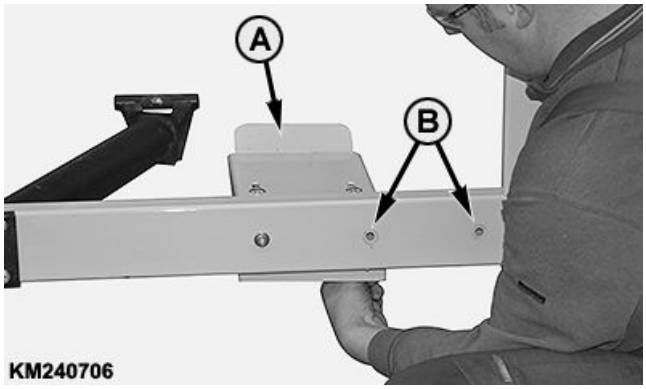

KM240706 —UN—17APR15

Продолжение на следующей стр.

KM00321,0000428 -59-15MAY15-9/12

9. Зафиксируйте панель (A) винтами (B).

   Установите кронштейн (C).

ВАЖНО: Положение, в котором монтируется кронштейн (C), зависит от того, переустанавливается ли поддерживающее опорное колесо для использования с узкозахватными роторными жатками, либо для использования с широкозахватными роторными жатками. Убедитесь, что кронштейн (C) установлен в правильном положении.

A—Панель
B—Винты
C—Кронштейн

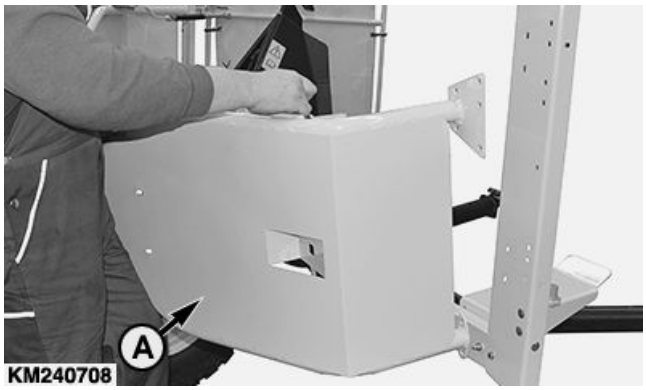

KM240708 —UN—20APR15

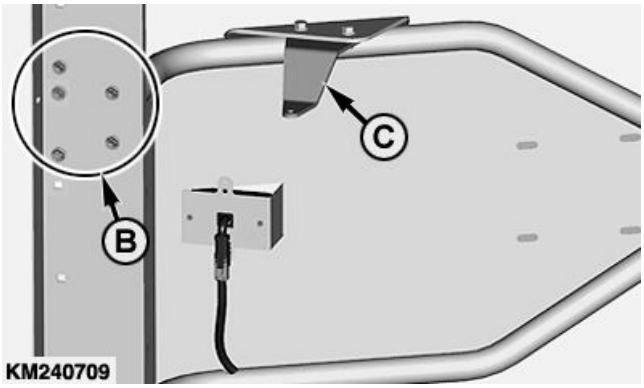

KM240709 —UN—20APR15

Роторные жатки 360plus и 375plus

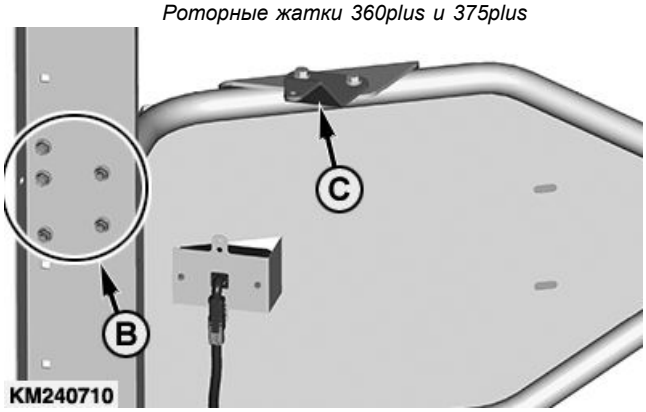

KM240710 —UN—20APR15

Роторные жатки 390plus

Продолжение на следующей стр.

KM00321,0000428 -59-15MAY15-10/12

10. Установите верхний кронштейн (A) и нижний кронштейн (D).
    - Используйте отверстия (B) для роторных жаток 390.
    - Используйте отверстия (C) для роторных жаток 360 и 375.

A—Верхний кронштейн
B—Отверстия для роторных жаток 390plus
C—Отверстия для роторных жаток 360plus и 375plus
D—Нижний кронштейн

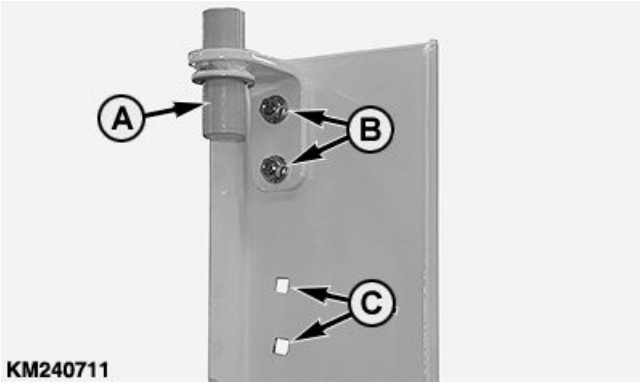

KM240711 —UN—20APR15

Роторные жатки 390plus

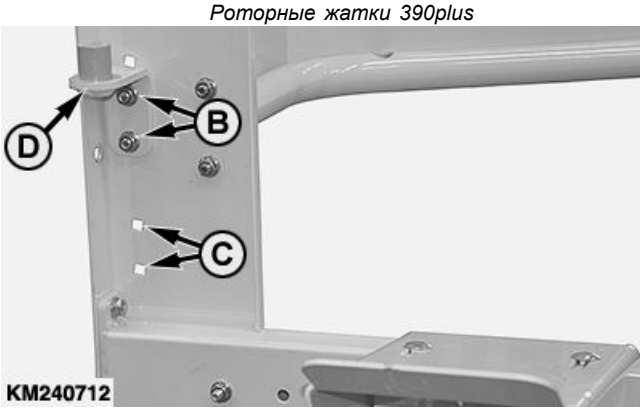

KM240712 —UN—20APR15

Роторные жатки 360plus и 375plus

KM00321,0000428 -59-15MAY15-11/12

11. Установите на место боковую панель (A).

    Установите на место все остальные детали в обратном порядке.

A—Боковая панель

KM240713 —UN—21APR15

KM00321,0000428 -59-15MAY15-12/12

Балластировка кормоуборочного комбайна

В зависимости от конфигурации кормоуборочного комбайна/роторной жатки, при установленном опорном колесе требования к балластировке могут значительно отличаться.

Всегда устанавливайте достаточный балласт для обеспечения управляемости при торможении во время эксплуатации.

ВАЖНО: Для правильной балластировки всегда обращайтесь к соответствующей таблице балластировки в разделе "Балластировка".

KM1002286 —UN—04MAY12

KM00321,0000167 -59-09MAY12-1/1

Регулировка дополнительных световых приборов (только кормоуборочные компании производства компании Claas)

Перед подсоединением опорного колеса отрегулируйте дополнительные световые приборы (A) на кормоуборочном комбайне таким образом, чтобы они были расположены как можно дальше друг от друга (настройка на большом расстоянии).

A—Дополнительные световые приборы

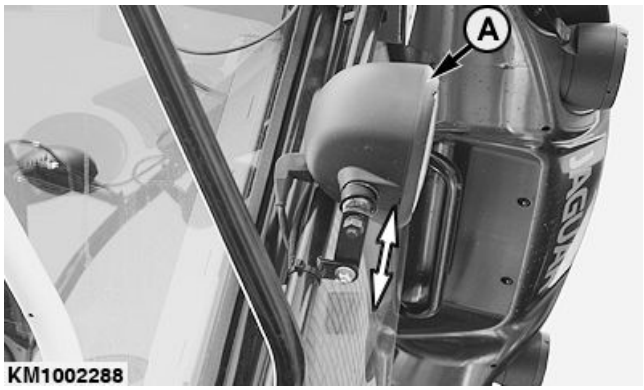

KM1002288 —UN—07MAY12

KM00321,000021F -59-01OCT13-1/1

Автоматическая идентификация опорного колеса

При подсоединенном и полностью заблокированном опорном колесе шток (A) выдвигается с обеих сторон крепежной рамы и передает импульсный сигнал программному обеспечению кормоуборочного комбайна с помощью электрического датчика.

Таким образом, опорное колесо идентифицируется кормоуборочным комбайном.

A—Подъемный шток

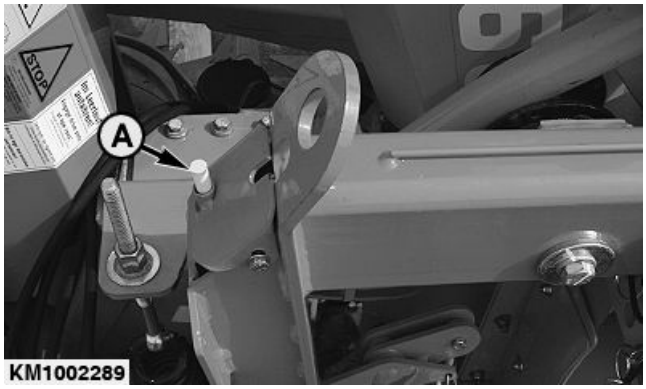

KM1002289 —UN—21MAY12

KM00321,000044A -59-19MAY15-1/1

Подсоединение к роторной жатке с системой АНС (опция)

Перед подсоединением опорного колеса к роторной жатке с системой АНС (опция), переведите роторную жатку в горизонтальное положение.

KM00321,0000220 -59-04OCT13-1/1

Раскладывание роторной жатки

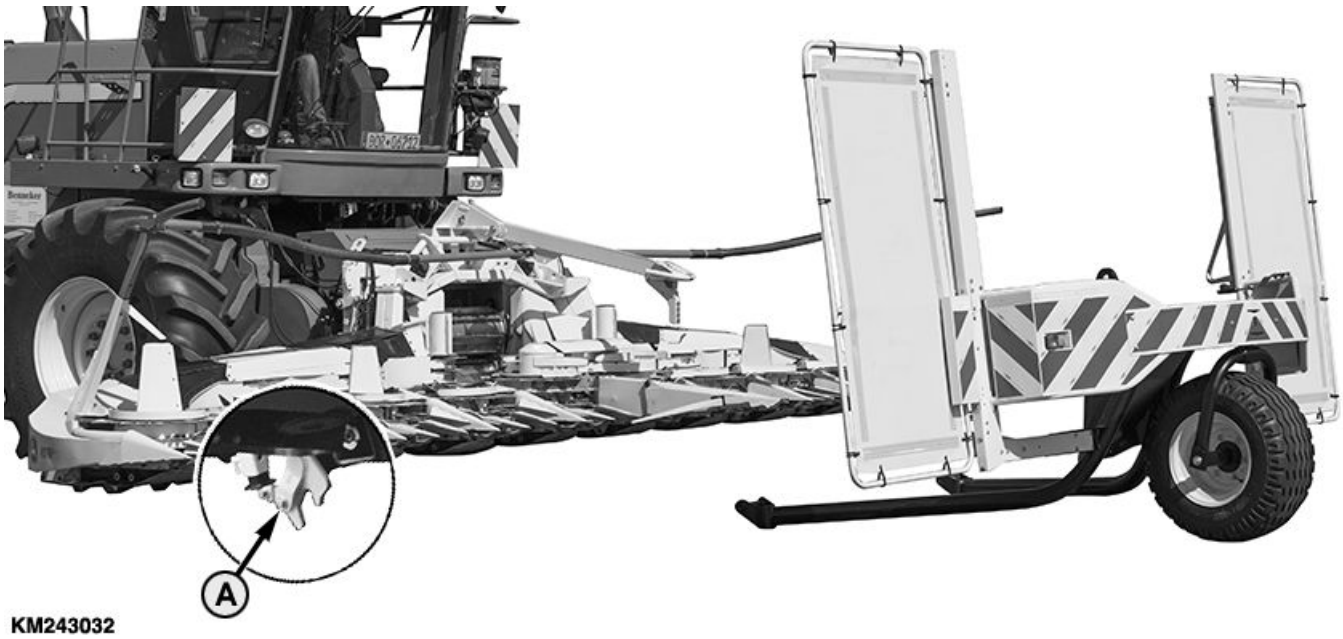

KM243032 —UN—19MAY15

A—Запорная собачка

Раскладывайте роторную жатку, пока запорные собачки (A) не откроются с обеих сторон.

ПРИМЕЧАНИЕ: Запорные собачки (A) открываются и закрываются при помощи механизма складывания роторной жатки.

Сложенная роторная жатка: стопорные собачки (A) закрыты.

Разложенная роторная жатка: стопорные собачки (A) открыты.

KM00321,0000441 -59-15MAY15-1/1

Подсоединение поддерживающего опорного колеса

ПРИМЕЧАНИЕ: Если роторную жатку невозможно разложить, как описано выше, из-за недостаточного места, поддерживающее опорное колесо необходимо перевезти в такое место, где оно может быть подсоединено.

Зацепите центральный ограничительный брус (A) роторной жатки за крюк (B) поддерживающего опорного колеса.

Поднимите роторную жатку и поддерживающее опорное колесо.

ПРИМЕЧАНИЕ: Контакты (C) обеспечивают электрическое подсоединение к кормоуборочному комбайну. Благодаря этому программное обеспечение кормоуборочного комбайна может распознать поддерживающее опорное колесо.

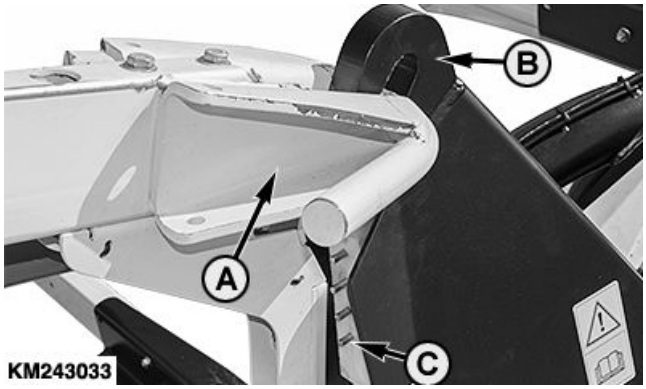

KM243033 —UN—12MAY15

A—Ограничительный брус
B—Крюк
C—Контакты

Продолжение на следующей стр.

KM00321,0000442 -59-15MAY15-1/2

Настройка панелей (только при первоначальном подсоединении поддерживающего опорного колеса)

При первоначальном подсоединении поддерживающего опорного колеса необходимо отрегулировать панели (A), чтобы они совместились с делителями роторной жатки.

- Открутите винты (B).
- Поднимите поддерживающее опорное колесо на роторную жатку.
- Поднимите роторную жатку и поддерживающее опорное колесо.
- Толкните панель (A) по направлению стрелки к делителю роторной жатки.
- Затяните винты (B).

A—Панель **B—Винты**

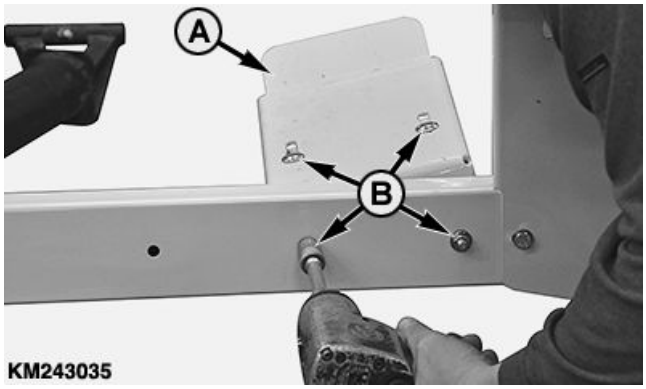

KM243035 —UN—15MAY15

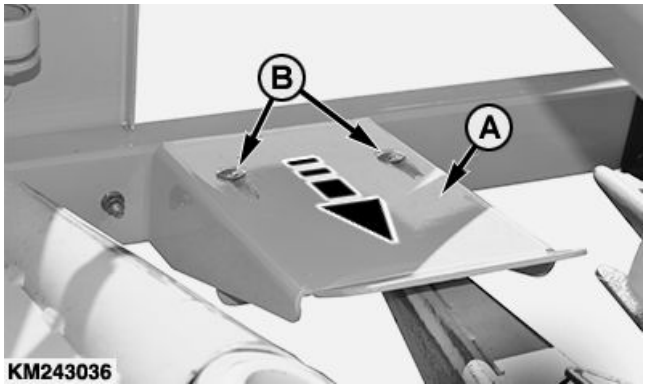

KM243036 —UN—15MAY15

KM00321,0000442 -59-15MAY15-2/2

Положение устройства блокировки

ОСТОРОЖНО: При поднимании роторной жатки убедитесь, что устройство блокировки (A) расположено по центру в запорной собачке (B).

ПРИМЕЧАНИЕ: Повторяйте процедуру подсоединения, пока устройство блокировки не окажется в правильном положении.

A—Устройство блокировки **B—Запорная собачка**

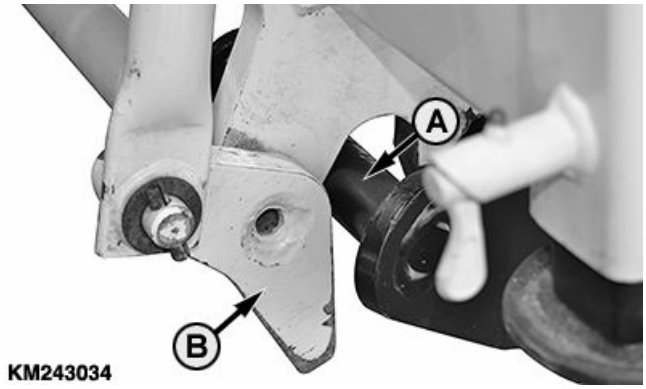

KM243034 —UN—15MAY15

KM00321,0000443 -59-15MAY15-1/1

Настройка устройства блокировки (только при первоначальном использовании)

При первоначальном подсоединении поддерживающего опорного колеса необходимо отрегулировать положение устройства блокировки (B).

Правильное положение устройства блокировки (B):

Между верхним положением открытой запорной собачки (A) и приблизительно 3 мм ниже верхнего положения.

Процедура регулировки:

- Поднимите роторную жатку.
- Ослабьте винты (C).
- Отрегулируйте высоту поддерживающего опорного колеса с помощью установочного винта (D), пока устройство блокировки не займет положение, описанное выше.
- Затяните винты (C).

A—Запорная собачка
B—Устройство блокировки
C—Винты
D—Установочный винт

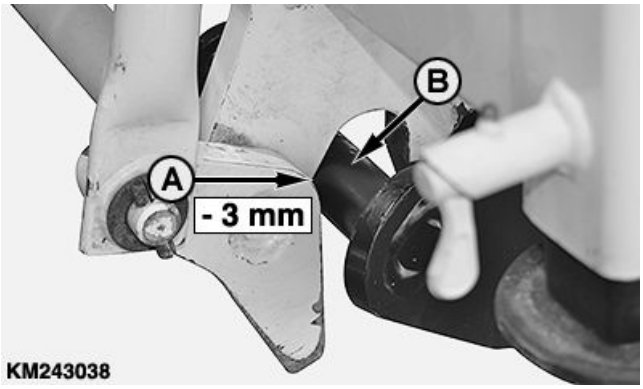

KM243038 —UN—15MAY15

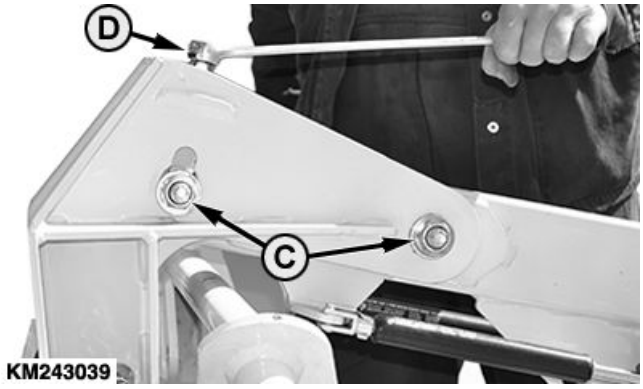

KM243039 —UN—15MAY15

KM00321,0000445 -59-15MAY15-1/1

Блокировка поддерживающего опорного колеса

ПРИМЕЧАНИЕ: Блокировочный механизм работает с помощью гидравлического механизма складывания роторной жатки.

1. Когда устройство блокировки располагается по центру запорной собачки, как показано на рисунке, поднимите роторную жатку.

KM239224 —UN—25MAR15

KM00321,000042B -59-15MAY15-1/3

2. Сложите роторную жатку вовнутрь.

KM243026 —UN—23APR15

Продолжение на следующей стр.

KM00321,000042B -59-15MAY15-2/3

3. Складывание роторной жатки автоматически блокирует поддерживающее опорное колесо.

KM239226 —UN—25MAR15

KM00321,000042B -59-15MAY15-3/3

Индикатор режима блокировки

ПРИМЕЧАНИЕ: Выдвигание штока (A) указывает, правильно ли установлено устройство блокировки.

- Шток (A) выдвинут (как показано на рисунке) = опорное колесо заблокировано
- Шток (A) втянут = опорное колесо НЕ заблокировано

A—Шток

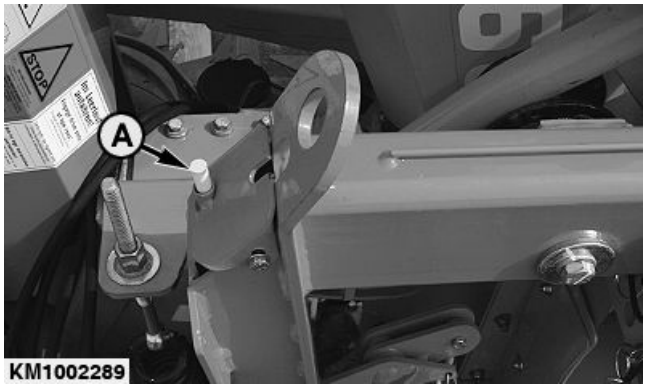

KM1002289 —UN—21MAY12

KM00321,0000171 -59-09MAY12-1/1

Отсоединение поддерживающего опорного колеса

1. Поднимите роторную жатку.
2. Разложите наружные складные секции, пока устройство блокировки не отключится (как показано на рисунке).

KM243037 —UN—15MAY15

KM00321,0000444 -59-15MAY15-1/2

3. Опускайте роторную жатку, пока ограничительный брус не отсоединится от крюка поддерживающего опорного колеса (см. подробно "X").
4. Припаркуйте поддерживающее опорное колесо и проедьте на кормоуборочном комбайне назад.

ОСТОРОЖНО: Всегда паркуйте поддерживающее опорное колесо на ровной поверхности таким образом, чтобы его впоследствии можно было подсоединить обратно.

Не паркуйте машину с опорными колесами на склоне. В противном случае примите меры предосторожности, предотвращающие самопроизвольное скатывание.

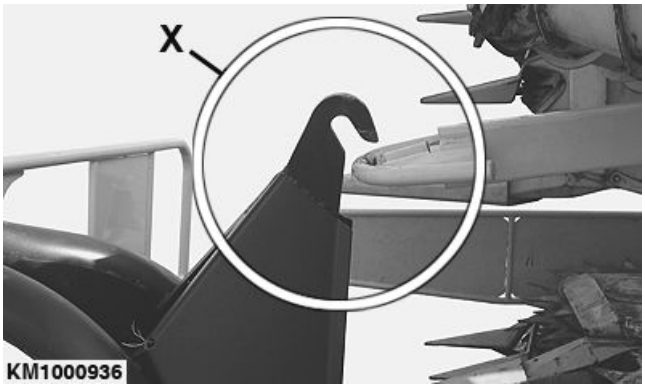

KM1000936 —UN—31JUL09

KM00321,0000444 -59-15MAY15-2/2

Соблюдение предельно допустимой нагрузки на переднюю ось

Соблюдение предельно допустимой нагрузки на переднюю ось кормоуборочного комбайна достигается при помощи подсоединения опорного колеса перед транспортировкой роторных жаток 375^{plus} и 390^{plus}. Благодаря этому возможно перевозить роторные жатки 375^{plus} и 390^{plus} с помощью кормоуборочного комбайна по дорогам общественного пользования.

ОСТОРОЖНО: Транспортировка роторных жаток 375^{plus} и 390^{plus} по дорогам общественного пользования разрешена только при соблюдении предельно допустимой нагрузки на переднюю ось. Данное значение равно 11500 кг (375^{plus}) или 11700 кг (390^{plus}).

KM00321,000044B -59-20MAY15-1/1

Транспортировка (кормоуборочные комбайны производства компании Claas)

1. На время транспортировки предохранительный выключатель (A) должен быть отключен и заблокирован.

ОСТОРОЖНО: Риск получения травм от вращающихся деталей машины.

- **Перед началом движения по дорогам общественного пользования отключите предохранительный выключатель (A).**
- **Запрещается включать предохранительный выключатель (A) при движении по дорогам общественного пользования.**

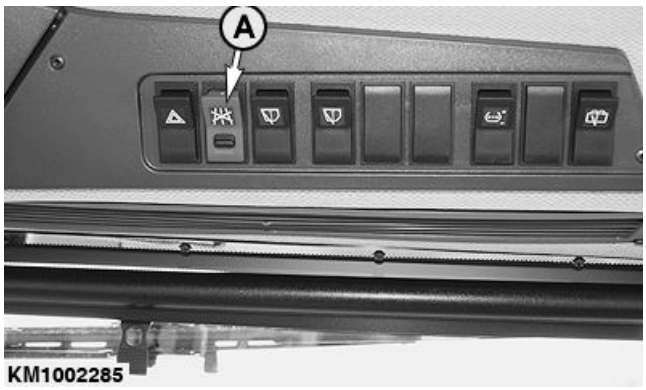

KM1002285 —UN—04MAY12

A—Предохранительный выключатель

Продолжение на следующей стр.

KM00321,0000221 -59-01OCT13-1/3

2. При правильной установке опорного колеса загорается пиктограмма идентификации опорного колеса (A).
   - Если пиктограмма идентификации опорного колеса (A) загорается красным светом: Опорное колесо идентифицировано, готово к эксплуатации при скорости вплоть до 20 км/ч.
   - Если пиктограмма идентификации опорного колеса загорается зеленым светом: Опорное колесо идентифицировано, готово к эксплуатации при скорости вплоть до 40 км/ч.

   Пиктограмма (B) указывает на включение функции амортизации вибрации.

ОСТОРОЖНО: Если амортизация вибрации не активировано, появляется сообщение об ошибке (C): "Максимальная ходовая скорость ограничена! Активируйте функцию амортизации вибрации."

Если появляется сообщение об ошибке (C):

Нажмите на левую сторону многофункционального рычага (D), чтобы опустить роторную жатку, которая активирует функцию амортизации вибраций.

A—Пиктограмма функции идентификации опорного колеса
B—Пиктограмма функции амортизации вибрации
C—Сообщение об ошибке
D—Многофункциональный рычаг

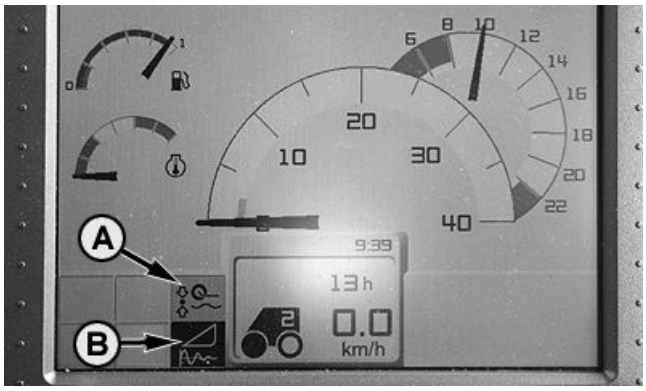

KM1002298 —UN—11MAY12

KM1002299 —UN—11MAY12

KM1002300 —UN—11MAY12

Продолжение на следующей стр.

KM00321,0000221 -59-01OCT13-2/3

Сообщение об ошибке при складывании роторной жатки

Нажмите кнопку [esc] дважды, чтобы удалить следующее сообщение об ошибке (A):

"Сигнал "Кукурузная жатка в рабочем положении" неправилен. Опасность столкновения жатки с кабиной! Сложите жатку под свою ответственность!"

ПРИМЕЧАНИЕ: Сообщение об ошибке (A) относится к оборудованию Orbis и направлено на предотвращение повреждения кабины кормоуборочного комбайна в результате складывания блока Orbis уровнями по принципу бутерброда (слой на слой). Роторные жатки KEMPER складываются не по принципу бутерброда.

KM1002301 —UN—11MAY12

A—Сообщение об ошибке

KM00321,0000221 -59-01OCT13-3/3

Движение по дорогам (кормоуборочные комбайны Fendt)

Перед началом движения по дорогам нажмите кнопку (A). Это действие активирует режим дорожного движения.

ПРИМЕЧАНИЕ: В режиме дорожного движения включается максимальная скорость и большинство гидравлических и автоматических функций блокируется.

A—Кнопка

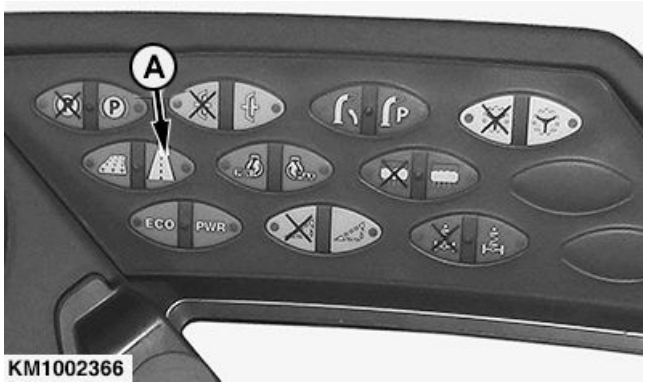

KM1002366 —UN—26SEP13

KM00321,0000222 -59-04OCT13-1/7

Проверка идентификации опорного колеса

1. Нажмите кнопку (A).

A—Кнопка

KM1002367 —UN—26SEP13

Продолжение на следующей стр.

KM00321,0000222 -59-04OCT13-2/7

2. Нажмите сенсорную кнопку (B), чтобы зайти в диагностический режим.

B—Сенсорная кнопка

KM1002368 —UN—26SEP13

KM00321,0000222 -59-04OCT13-3/7

3. Подтвердите процедуру, нажав сенсорную кнопку (C).

C—Сенсорная кнопка

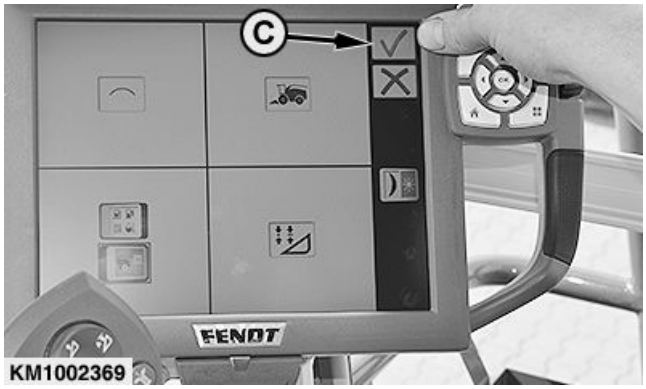

KM1002369 —UN—04OCT13

KM00321,0000222 -59-04OCT13-4/7

4. Нажмите сенсорную кнопку (D).

D—Сенсорная кнопка

KM1002370 —UN—30SEP13

Продолжение на следующей стр.

KM00321,0000222 -59-04OCT13-5/7

5. Нажмите сенсорную кнопку (E).

E—Сенсорная кнопка

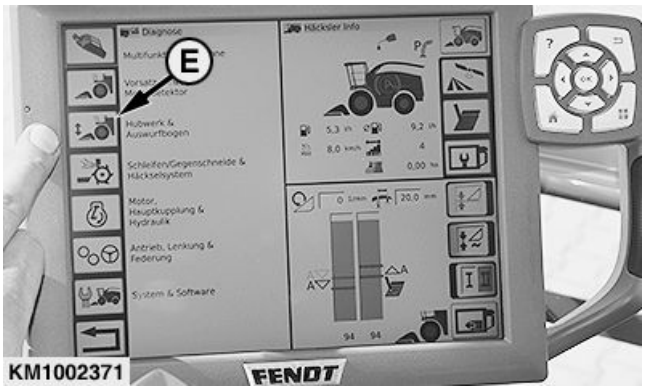

KM1002371 —UN—30SEP13

KM00321,0000222 -59-04OCT13-6/7

6. Проверьте, были ли распознано опорное колесо программным обеспечением кормоуборочного комбайна.

ВАЖНО: Сообщение (F) должно сопровождаться галочкой (флажком).

F—Сообщение

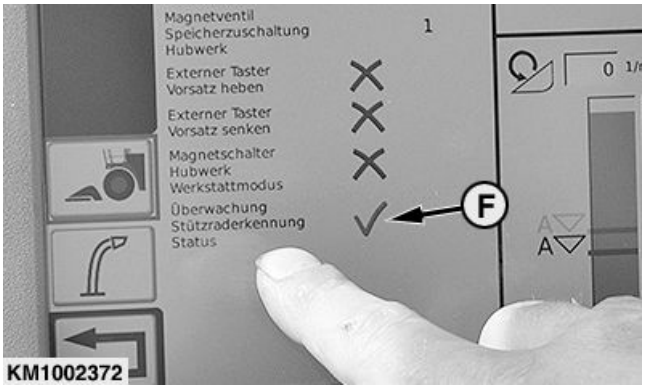

KM1002372 —UN—30SEP13

KM00321,0000222 -59-04OCT13-7/7

Индикатор режима блокировки

ВАЖНО: Каждый раз перед началом движения по дорогам общественного пользования убедитесь, что опорное колесо заблокировано, и штоки (A) выдвинуты с обеих сторон.

A—Шток

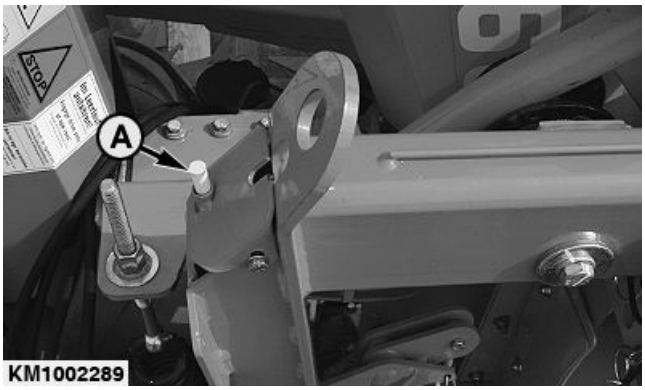

KM1002289 —UN—21MAY12

KM00321,0000183 -59-22MAY12-1/1

Балластировка

В зависимости от конфигурации кормоуборочного комбайна/роторной жатки, при установленном опорном колесе требования к балластировке могут значительно отличаться. Для правильной балластировки ВСЕГДА обращайтесь к соответствующей таблице в данном разделе.

ВАЖНО: Добавляйте достаточно грузов для сохранения эффективности четырехколесного привода и управляемости при торможении.

Не перегружайте задние колеса, особенно при отсоединенной роторной жатке.

ПРИМЕЧАНИЕ: Подробная информация по установке балласта приводится в руководстве по эксплуатации кормоуборочного комбайна.

KM1002286 —UN—04MAY12

KM00321,0000175 -59-14MAY12-1/1

Таблица балластировки – 375plus на Claas Jaguar 940 - 980

РОТОРНАЯ ЖАТКА	ТИП КОРМОУБОРОЧНОГО КОМБАЙНА	БАЛЛАСТ СЗАДИ[a]
375plus	Claas Jaguar 940, 950, 960	4 груза по 160 кг Нагрузка на заднюю ось 5400 кг
	Claas Jaguar 970, 980	6 грузов по 160 кг Нагрузка на заднюю ось 7280 кг

[a]*Приведенные ниже массы относятся к кормоуборочным комбайнам, оснащенным полным приводом. Если кормоуборочным комбайн оснащен двухколесным приводом, балласт необходимо увеличить приблизительно на 200 кг.*

Грузы, представленные выше, относятся к кормоуборочным комбайнам с номинальной предельной скоростью (по данным производителя) 20 км/ч и 40 км/ч.

ПРИМЕЧАНИЕ: Данные грузы были рассчитаны на кормоуборочных комбайнах со стандартным оборудованием и следующими типами шин:

- *900/60R32 176A8 (передние шины)*
- *600/65R28 168A8 (задние шины)*

Если кормоуборочный комбайн имеет другой вид оборудования или другой тип шин балласт необходимо поменять в соответствии с данными характеристиками.

ВАЖНО: Перед началом движения по общественным дорогам без роторной жатки необходимо снять балластные грузы.

KM00321,0000176 -59-21MAY12-1/1

Таблица балластировки – 390plus на Claas Jaguar 940 - 980

РОТОРНАЯ ЖАТКА	ТИП КОРМОУБОРОЧНОГО КОМБАЙНА	БАЛЛАСТ СЗАДИ[a]
390plus	Claas Jaguar 940, 950, 960	4 груза по 160 кг Нагрузка на заднюю ось 5320 кг
	Claas Jaguar 970, 980	3 груза по 160 кг Нагрузка на заднюю ось 6880 кг

[a]*Приведенные ниже массы относятся к кормоуборочным комбайнам, оснащенным полным приводом. Если кормоуборочным комбайн оснащен двухколесным приводом, балласт необходимо увеличить приблизительно на 200 кг.*

Грузы, представленные выше, относятся к кормоуборочным комбайнам с номинальной предельной скоростью (по данным производителя) 20 км/ч и 40 км/ч.

ПРИМЕЧАНИЕ: Данные грузы были рассчитаны на кормоуборочных комбайнах Jaguar 950 и 980 со стандартным оборудованием и следующими типами шин:

- *900/60R32 176A8 (передние шины)*
- *600/65R28 168A8 (задние шины)*

Если кормоуборочный комбайн имеет другой вид оборудования или другой тип шин балласт необходимо поменять в соответствии с данными характеристиками.

ВАЖНО: Перед началом движения по общественным дорогам без роторной жатки необходимо снять балластные грузы.

KM00321,0000177 -59-21MAY12-1/1

Соблюдать правила техники безопасности при техобслуживании шин

ОСТОРОЖНО: Взрывной срыв деталей шины и обода может вызвать серьезную травму или смерть.

Не пытаться установить шину, если у вас нет надлежащего оборудования и опыта выполнения такой работы.

Всегда поддерживать нужное давление в шинах. При накачке шин не превышать рекомендуемое давление.

Не сняв шину, запрещается нагревать колесо и производить на нем сварочные работы. Нагрев может вызвать повышение давления воздуха, в результате чего произойдет разрыв шины. Сварка может ослабить конструкцию или деформировать колесо.

При накачке шин использовать зажимной патрон и удлинительный шланг достаточной длины для того, чтобы вы могли стоять сбоку, а НЕ перед или над шиной. Использовать ограждение, если таковое имеется.

Проверить, достаточно ли давление в шинах, убедиться в отсутствии порезов, вздутий, повреждений ободьев, а также в наличии всех болтов и гаек.

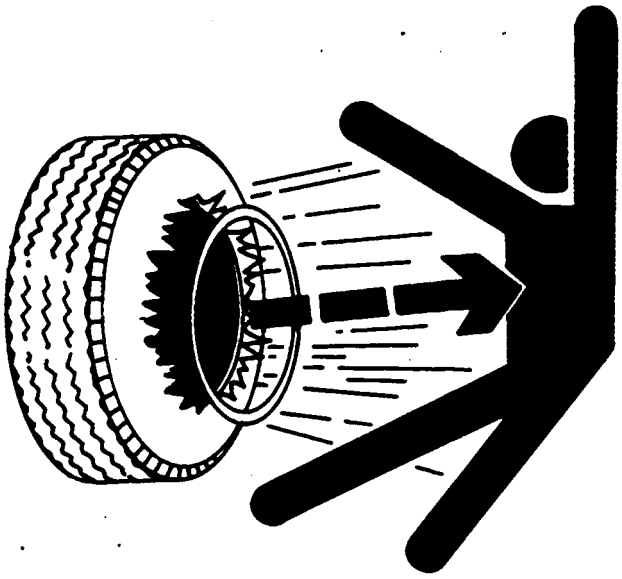

TS211 —UN—15APR13

DX,RIM1 -59-27OCT08-1/1

Колесные болты и гайки

Затяните колесные гайки до 350 Нм (258 фнт-фт) после первого часа эксплуатации, а затем через каждые 50 часов работы.

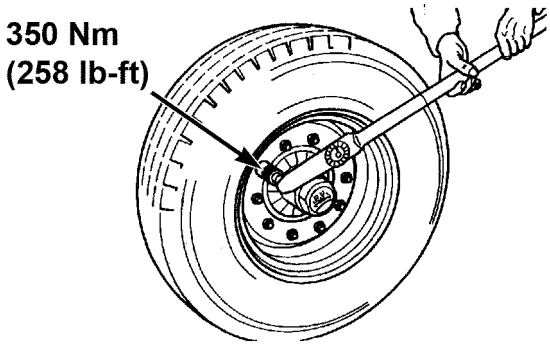

KM1000943

KM1000943 —UN—11AUG09

Продолжение на следующей стр.

KM00321,00001E5 -59-11AUG09-1/2

Затяните колесные болты до 240 Нм (177 фнт-фт) после первого часа эксплуатации, а затем через каждые 50 часов работы.

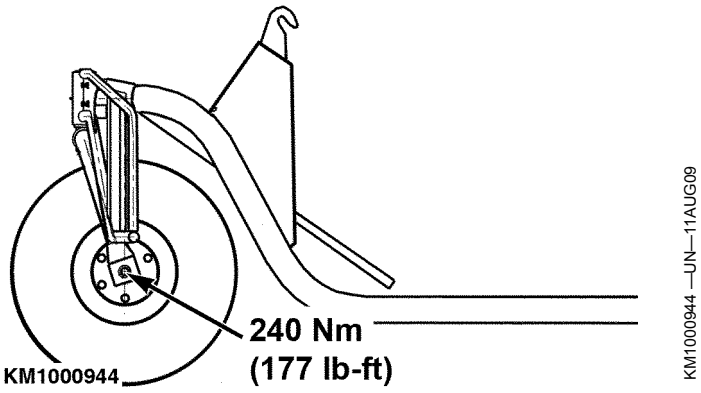

KM00321,00001E5 -59-11AUG09-2/2

Типоразмер шин

Тип ..... 15.0/55-17 (14 PR)
Ширина ..... 391 мм (15,39 дюйм.)
Диаметр ..... 850 мм (33,46 дюйм.)

KM00321,00001E6 -59-11AUG09-1/1

Давление воздуха в шинах

ПРИМЕЧАНИЕ: Давление воздуха в шинах, приведенное в таблице, относится к разрешенной нагрузке на ось в 2000 кг (4409 фнт) опорного колеса.

СКОРОСТЬ	МАКСИМАЛЬНАЯ НАГРУЗКА	ДАВЛЕНИЕ ВОЗДУХА В ШИНАХ
25 км/ч (15 миль/ч)	2000 кг (4409 фнт)	210 кПа (2,1 бар) (30.5 фнт/кв.дюйм)
30 км/ч (19 миль/ч)	2000 кг (4409 фнт)	240 кПа (2,4 бар) (34.8 фнт/кв.дюйм)
40 км/ч (25 миль/ч)	2000 кг (4409 фнт)	280 кПа (2,8 бар) (40.6 фнт/кв.дюйм)

KM00321,00001E7 -59-11AUG09-1/1

Опорное колесо 300F

ОСТОРОЖНО: Перед выполнением каких-либо регулировок или работ по техобслуживанию ВСЕГДА останавливайте двигатель, вытаскивайте ключ зажигания и дожидайтесь остановки всех движущихся деталей.

Признак	Проблема	Решение
Опорное колесо не блокируется	Устройство блокировки не зацепляется в храповом фиксаторе	Повторите процедуру установки.
	Блокировочный механизм отрегулирован неправильно	Отрегулируйте блокировочный механизм.
Опорное колесо не определяется	Электрические соединения загрязнены	Очистите электрические соединения.
	Конфигурация программного обеспечения кормоуборочного комбайна неправильна	Обратитесь к дилеру KEMPER.
	Датчик неисправен	Замените датчик.
	Неправильная конфигурация жгутов проводов	Обратитесь к дилеру KEMPER.
	Опорное колесо не блокируется полностью	Полностью заблокируйте опорное колесо.

KM00321,000044C -59-22MAY15-1/1

Значения моментов затяжки болтов и винтов с метрической резьбой

TS1670 —UN—01MAY03

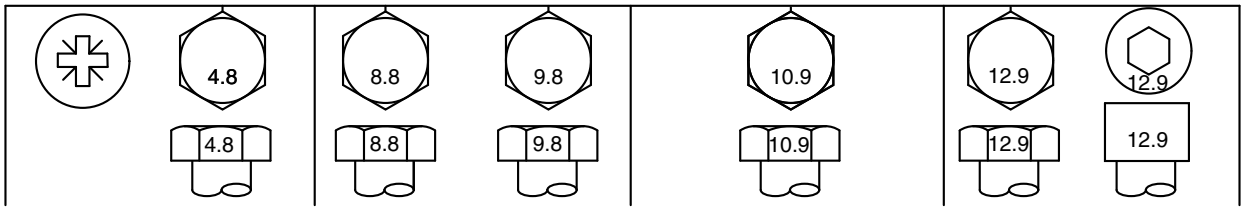

Размеры болтов и винтов	Класс 4.8				Класс 8.8 или 9.8				Класс 10.9				Класс 12.9			
	Со смазкой[a]		Без смазки[b]		Со смазкой[a]		Без смазки[b]		Со смазкой[a]		Без смазки[b]		Со смазкой[a]		Без смазки[b]	
	Ṅм	фнт-дюйм	Ṅм	фнт-дюйм	Ṅм	фнт-дюйм	Ṅм	фнт-дюйм	Ṅм	фнт-дюйм	Ṅм	фнт-дюйм	Ṅм	фнт-дюйм	Ṅм	фнт-дюйм
M6	4.7	42	6	53	8.9	79	11.3	100	13	115	16.5	146	15.5	137	19.5	172
									Ṅм	фн-т-фт	Ṅм	фн-т-фт	Ṅм	фн-т-фт	Ṅм	фн-т-фт
M8	11.5	102	14.5	128	22	194	27.5	243	32	23.5	40	29.5	37	27.5	47	35
			Ṅм	фн-т-фт	Ṅм	фн-т-фт	Ṅм	фн-т-фт								
M10	23	204	29	21	43	32	55	40	63	46	80	59	75	55	95	70
	Ṅм	фн-т-фт														
M12	40	29.5	50	37	75	55	95	70	110	80	140	105	130	95	165	120
M14	63	46	80	59	120	88	150	110	175	130	220	165	205	150	260	190
M16	100	74	125	92	190	140	240	175	275	200	350	255	320	235	400	300
M18	135	100	170	125	265	195	330	245	375	275	475	350	440	325	560	410
M20	190	140	245	180	375	275	475	350	530	390	675	500	625	460	790	580
M22	265	195	330	245	510	375	650	480	725	535	920	680	850	625	1080	800
M24	330	245	425	315	650	480	820	600	920	680	1150	850	1080	800	1350	1000
M27	490	360	625	460	950	700	1200	885	1350	1000	1700	1250	1580	1160	2000	1475
M30	660	490	850	625	1290	950	1630	1200	1850	1350	2300	1700	2140	1580	2700	2000
M33	900	665	1150	850	1750	1300	2200	1625	2500	1850	3150	2325	2900	2150	3700	2730
M36	1150	850	1450	1075	2250	1650	2850	2100	3200	2350	4050	3000	3750	2770	4750	3500

Моменты затяжки здесь приведены только для общего использования на основе прочности болта или винта. НЕ следует использовать данные значения, если для конкретного случая применения рекомендована другая величина момента затяжки или другая процедура. Для ознакомления с крепежными болтами из нержавеющей стали или с гайками для П-образных болтов см. инструкции по затяжке для конкретного применения. Пластиковые вставные или стопорные стальные гайки обжимного типа следует затягивать до значений момента затяжки без смазки, указанных в таблице, если для конкретного случая применения не приводятся другие инструкции.

Срезные болты должны ломаться при превышении определенных нагрузок. Всегда заменять сломанные срезные болты идентичными изделиями. Крепежные детали следует заменять деталями той же или более высокой категории. При использовании крепежных деталей более высокой категории их необходимо затягивать до того же момента, что и оригинальные детали. Убедиться в чистоте резьбы крепежных деталей и в правильности зацепления резьбы. По возможности, следует наносить смазку на все обычные или оцинкованные крепежные детали, кроме стопорных гаек, колесных болтов или колесных гаек, если для конкретного случая применения не приводятся другие инструкции.

[a] *"Со смазкой" означает крепежные детали, покрытые смазкой, такой как моторное масло, крепежные детали с фосфатным или масляным покрытием или крепежные детали M20 или большего размера с цинковым чешуйчатым покрытием JDM F13C, F13F или F13J.*
[b] *"Без смазки" означает крепежные детали без покрытия или оцинкованные без какой-либо смазки или крепежные детали размером от M6 до M18 с цинковым чешуйчатым покрытием JDM F13B, F13E или F13H.*

DX,TORQ2 -59-12JAN11-1/1

Межсервисные интервалы

ОСТОРОЖНО: Перед выполнением регулировки или каких-либо сервисных работ всегда:
– Заглушите машину
- Извлеките ключ из замка зажигания
– Дождитесь остановки всех движущихся деталей.

ВАЖНО: Интервалы, приведенные здесь, рассчитаны на средние условия. При неблагоприятных условий эксплуатации, возможно, потребуется наносить смазку чаще.

ВАЖНО: Замените любые поврежденные детали. Любые винты, которые ослабли, должны быть затянуты моментом затяжки.

Очистите пресс-масленки перед смазкой. Немедленно замените потерянные или неисправные пресс-масленки. Если новая масленка не принимает смазку, снимите ее и проверьте, не забит ли канал для смазки.

Выполните процедуру смазки и техническое обслуживание, упомянутые в этом разделе, до, а также после каждого сезона уборки урожая.

KM00321,00001E9 -59-12AUG09-1/1

Смазка

Используйте смазку, выбранную на основании числа консистенции по данным Национального института смазочных материалов (NLGI) и диапазона температур воздуха, ожидаемого на протяжении эксплуатационного периода.

Рекомендуется применять смазки AVIA AVIALITH 2 EP.

Допускается применение и других смазок, если они соответствуют следующим спецификациям:

Классификация эксплуатационных характеристик Национального института смазочных материалов (NLGI) категория GC-LB

ВАЖНО: Некоторые виды загустителей смазок несовместимы с другими загустителями. Прежде чем смешивать разные типы смазок, следует проконсультироваться с их поставщиком.

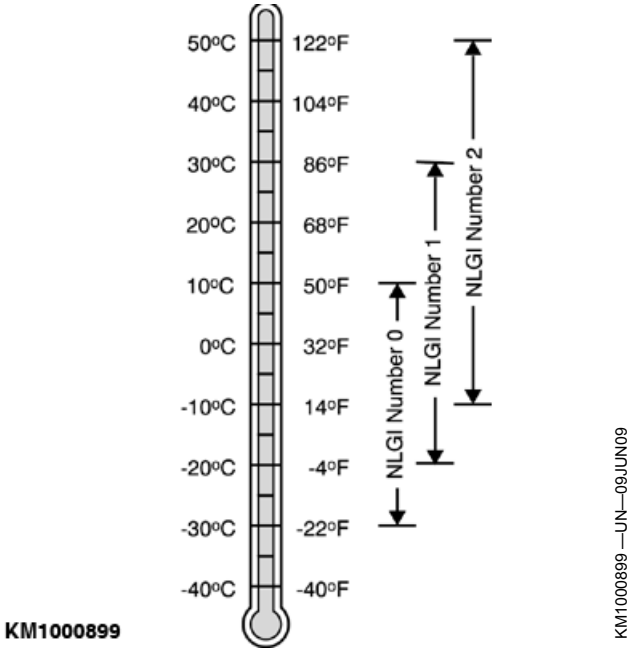

KM00321,00002CB -59-03MAY10-1/1

Каждые 10 моточасов: крюк и устройства блокировки

Очистите крюк (A) и устройства блокировки (B).

Нанесите слой смазки на крюк (A) и устройство блокировки (B) с помощью щетки.

A—Крюк **B—Устройства блокировки**

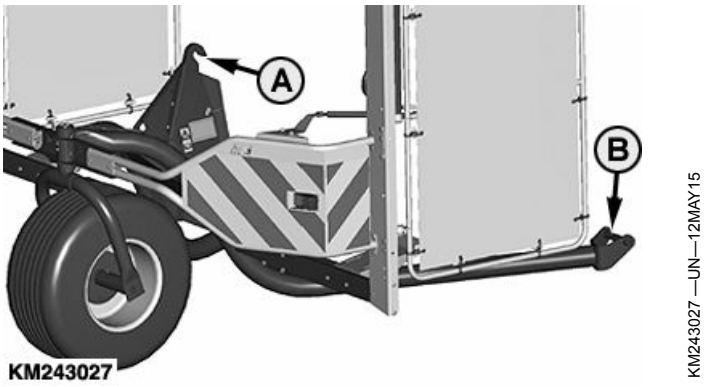

KM00321,000044D -59-21MAY15-1/1

Каждые 50 часов работы: колесные гайки

Затяните повторно колесные гайки.

Спецификация

Колесные гайки—Момент затяжки..... 350 Нм
258 фнт-фт

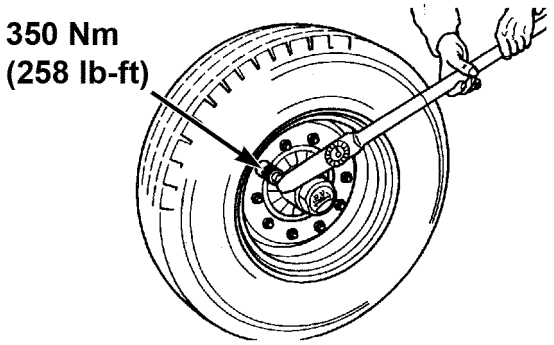

KM1000943

KM1000943 —UN—11AUG09

KM00321,00001ED -59-11AUG09-1/1

Каждые 50 часов работы: колесные болты

Затяните повторно колесные болты.

Спецификация

Колесный болт—Момент затяжки..... 240 Нм
177 фнт-фт

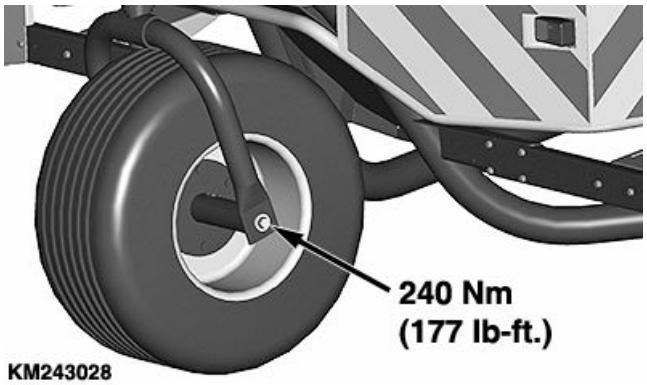

KM243028

KM243028 —UN—12MAY15

KM00321,000043A -59-12MAY15-1/1

Каждые 50 моточасов: шарнирное соединение

Осуществите смазку.

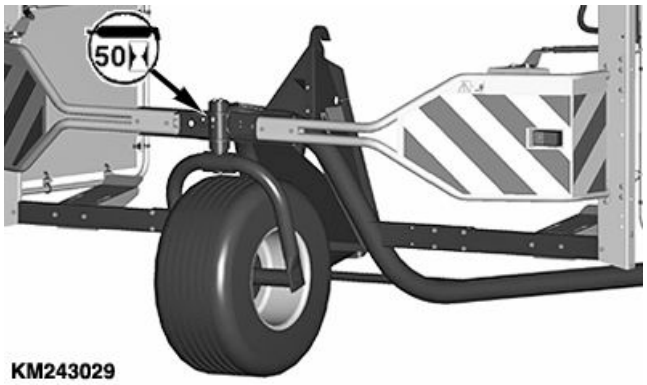

KM243029

KM243029 —UN—12MAY15

KM00321,000044E -59-21MAY15-1/1

Каждые 50 моточасов: колесная ступица

Смажьте колесную ступицу, пока смазка не выступит с торца ступицы.

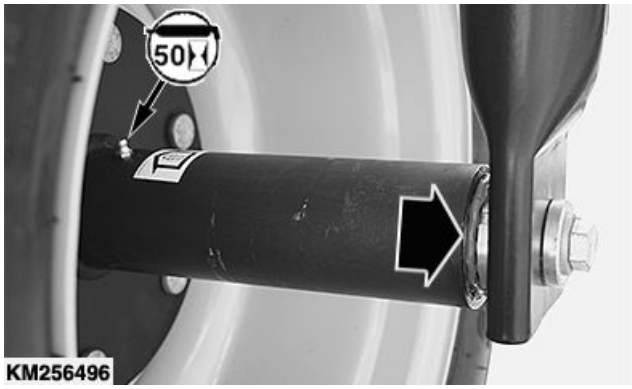

KM256496 —UN—16OCT15

KM00321,00004BA -59-21OCT15-1/1

Поддерживающее опорное колесо 300F

Обозначение модели 300F

Используется с роторной жаткой 360plus, 375plus, 390plus

Размеры

Ширина ..... 3,27 м (10 фт 8.7 дюйм.)

Высота (при установке на роторные жатки 360plus и 375plus) ..... 2,50 м (8 фт 2.4 дюйм.)

Высота (при установке на роторную жатку 390plus) ..... 2,63 м (8 фт 7.5 дюйм.)

Длина ..... 2,70 м (8 фт 10.3 дюйм.)

Масса

Нагрузка на ось + собственная масса ..... 2425 кг (5346,2 фнт)

Масса без груза ..... 425 кг (936,36 фнт)

KM00321,000043C -59-12MAY15-1/1

Декларация соответствия ЕС

Kemper GmbH & Co. KG
Am Breul
D-48703 Stadtlohn, Germany

Нижеуказанное лицо заявляет, что

продукт

Тип машины: Опорное колесо

Модель: 300F

соответствует всем положениям и основным требованиям следующих директив:

ДИРЕКТИВА	НОМЕР	МЕТОД СЕРТИФИКАЦИИ
Директива по машиностроению	2006/42/EC	Добровольная сертификация
Общие требования по безопасности для сельскохозяйственных машин	DIN EN ISO 4254-1	Добровольная сертификация
Техника безопасности при работе на машине	DIN EN ISO 12100	Добровольная сертификация
Безопасность на кормоуборочной технике и комбайнах	DIN EN 632	Добровольная сертификация

ФИО и адрес лица в Европейском сообществе, уполномоченного для составления комплекта технической документации:

Brigitte Birk
D-68008 Mannheim, Germany

Место декларации: 48703 Stadtlohn, Germany

Дата составления декларации: 4 марта 2015 г.

Производственное подразделение: Kemper Stadtlohn

ФИО: Gregor Sueck

Должность: Manager Product Engineering

DXCE01 —UN—28APR09

CE

KM00321,00004B9 -59-21OCT15-1/1

Табличка с серийным номером опорного колеса

A—Тип
B—Модель
C—Идентификационный номер изделия
D—Масса
E—Год выпуска
F—Год изготовления
G—Допустимая нагрузка на переднюю ось

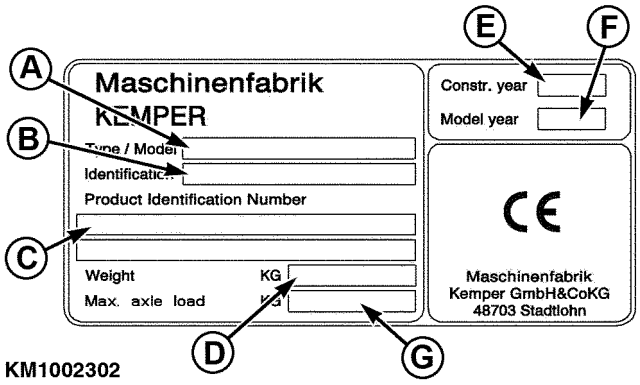

KM1002302 —UN—15MAY12

KM00321,000017C -59-16MAY12-1/1

Серийный номер

При заказе деталей следует указать серийный номер поддерживающего опорного колеса. Серийный номер указан на табличке, расположенной на левой стороне рамы. Запишите серийный номер в месте, предусмотренном напротив.

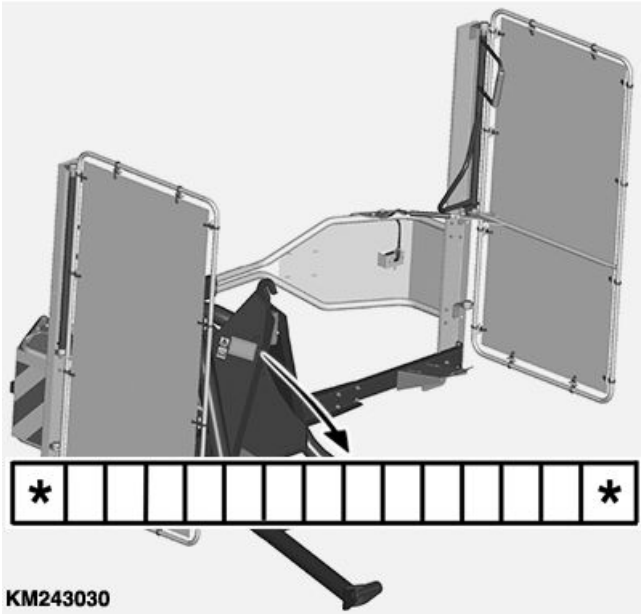

KM243030 —UN—12MAY15

KM00321,000043E -59-15MAY15-1/1

Индекс

Стр.

Б

Балласт 20-1
Балластировка 35-1
  375plus - Claas Jaguar 940 - 980 35-1
  390plus - Claas Jaguar 940 - 980 35-2

Д

Давление воздуха в шинах 40-2
Движение по дорогам
  Кормоуборочные комбайны CLAAS 30-1
  Кормоуборочные комбайны Fendt 30-3

З

Знаки безопасности 10-1
Значения моментов затяжки болтов и винтов
  Метрические 50-1
Значения моментов затяжки болтов и винтов с метрической резьбой 50-1
Значения моментов затяжки крепежных деталей
  Метрические 50-1

И

Индикатор режима блокировки 20-5

К

Колесные болты 40-1
Колесные гайки 40-1
Консистентная смазка
  Универсальная, подходит для использования под высоким давлением 50-2

О

Общий вид 00-1
Опорное колесо
  Автоматическая идентификация 20-1
Отсоединение
  Поддерживающее опорное колесо, отсоединение 25-1

П

Периодичность технического обслуживания 50-2

Стр.

Подсоединение
  Поддерживающее опорное колесо, блокировка 20-4
  Подсоединение к роторной жатке с системой АНС (опция) 20-1
  Подсоединение поддерживающего опорного колеса 20-2
  Положение устройства блокировки 20-3
  Раскладывание роторной жатки 20-2
Поиск и устранение неисправностей 45-1

Р

Рабочее положение 15-3
Регулировки
  Настройка устройства блокировки (только при первоначальном использовании) .. 20-4

С

Серийный номер 60-1
Смазка и техническое обслуживание
  50 часов работы 50-3
  Каждые 10 моточасов 50-2
  Каждые 50 моточасов 50-3
  Каждые 50 часов работы 50-3
Стояночное положение 15-3

Т

Таблица моментов затяжки
  Метрические 50-1
Табличка с серийным номером 60-1
Технические характеристики
  Поддерживающее опорное колесо 300F 55-1
Типоразмер шин 40-2

Э

Эксплуатация
  Движение по дорогам
    Кормоуборочные комбайны CLAAS 30-1
    Кормоуборочные комбайны Fendt 30-3
  Соблюдение предельно допустимой нагрузки на переднюю ось 30-1