Roterende høstforsatser
345plus
360plus
375plus
390plus

BETJENINGSVEJLEDNING

345plus, 360plus, 375plus og 390plus roterende høstforsatser

OMKM122367 UDGAVE J0 (DANISH)

Maschinenfabrik Kemper GmbH & Co. KG

Europæisk version

PRINTED IN U.S.A.

Introduktion

Forord

LÆS DENNE BETJENINGSVEJLEDNING grundigt, for at blive fortrolig med hvorledes maskinen betjenes og vedligeholdes korrekt. Manglende overholdelse kan medføre kvæstelser og skader på udstyret. Denne roterende høstforsats må monteres og betjenes på en finsnitter. Maskinføreren skal have tilladelse til at køre en finsnitter på offentlig vej. Denne betjeningsvejledning og sikkerhedsskiltene på maskinen foreligger også på andre sprog. Ret henvendelse til din KEMPER forhandler med hensyn til bestillinger.

DENNE BETJENINGSVEJLEDNING SKAL BETRAGTES som fast tilbehør til din maskine og skal følge med maskinen, hvis du sælger den.

MÅL I DENNE BETJENINGSVEJLEDNING angives i metriske enheder. De tilsvarende sædvanlige U.S.-enheder angives ligeledes. Brug kun komponenter og bolte, som har de rigtige mål. Der kræves forskellige skruenøgler til de pågældende metriske skruer hhv. tommeskruer.

Betegnelserne VENSTRE OG HØJRE angives i forhold til redskabets fremadgående kørselsretning.

BENÆVNELSEN “TRANSPORT” henviser til en roterende høstforsats monteret på en finsnitter og transporteret fra A til B på finsnitteren.

BENÆVNELSEN “BEFRAGTNING” henviser til en roterende høstforsats, der er læsset på en fladvogn og transporteret fra A til B på fladvognen.

PÅLÆSNING OG TRANSPORT af den roterende høstforsats må kun udføres af personer, der ved, hvordan lasten skal fastspændes, og som kan give bevis herfor.

SKRIV PRODUKT-IDENTIFIKATIONSNUMRE (P.I.N) i afsnittet Specifikation eller Identifikationsnumre. Nedskriv alle numrene præcist. I tilfælde af tyveri kan disse numre være vigtige i forbindelse med opsporingen af dine ejendele. Din KEMPER forhandler har brug for disse numre ved bestilling af reservedele. Gem identifikationsnumrene på et sikkert sted, borte fra maskinen.

INDEN MASKINEN LEVERES, har forhandleren udført en førleveringsinspektion.

TILSIGTET ANVENDELSE: DENNE ROTERENDE HØSTFORSATS må KUN bruges til høstning af:

- tykstilkede, fleksible plantetyper såsom majs, elefantgræs eller bambus
- tyndstilkede plantetyper såsom kornhøst, sennep

Enhver anden form for brug strider mod den tilsigtede brug. Producenten påtager sig intet ansvar for skader og kvæstelser, der måtte opstå som følge af misbrug, og disse risici påhviler alene brugeren.

DENNE ROTERENDE HØSTFORSATS MÅ IKKE benyttes til manuel overførsel af materialer af nogen art og er ikke egnet til overførsel og nedhakning af:

- træagtige planter med en diameter på mere end 1 mm
- træ beregnet til flis
- dyrefoder såsom roer
- metalgenstande
- materialer der indeholder sten

Overensstemmelse med og nøje overholdelse af producentens forskrifter for betjening, eftersyn og reparation udgør ligeledes væsentlige bestanddele af den TILSIGTEDE ANVENDELSE.

DENNE ROTERENDE HØSTFORSATS MÅ UDELUKKENDE efterses og repareres af industrikyndige mekanikere, montører eller personer, der har tilsvarende kvalifikationer. Det elektriske system må kun repareres af elektrikere. Overhold altid reglerne for forebyggelse af ulykker, alle øvrige gældende sikkerhedsmæssige og arbejdsmedicinske regler samt færdselsloven. Det er ikke tilladt at ændre maskinen til at behandle andre materialer end dem, der er tilladt ifølge dens tilsigtede anvendelse. Enhver egenrådig modifikation udført på denne roterende høstforsats fritager producenten for alt ansvar i forbindelse med skader og kvæstelser, som måtte opstå som følge heraf.

DENNE ROTERENDE HØSTFORSATS MÅ IKKE bruges i USA og Canada.

KM00321,000070F -74-20DEC17-1/1

Indhold

Side

Inspektion før levering
Tjekliste før levering CLIST-1
Leveringskontrolliste.....CLIST-1
Eftersalgskontrolliste CLIST-2

Modeloversigt
Maskinillustration 00-1

Sikkerhedsregler
Overhold sikkerhedsinstruktionerne 05-1
Overholdelse af sikkerhedsinstruktionerne.....05-1
Forstå signalordene.....05-1
Overhold færdselsreglerne 05-2
Førerkvalifikationer 05-2
Brug af sikkerhedslys og -indretninger 05-2
Hav altid nødhjælpsudstyret klar 05-3
Bær beskyttelsesdragt.....05-3
Kontrollér maskinens sikkerhed.....05-3
Undgå at komme i klemme.....05-3
Skærme og skjolde.....05-4
Hold afstand til høstforsatsen 05-4
Hold hænderne væk fra knivene 05-4
Opbevar ekstraudstyr forsvarligt.....05-5
Gør vedligeholdelsen sikker 05-5
Hold hænderne væk fra de roterende aksler.....05-6
Vedligehold maskinen sikkert 05-6
Klods maskinen solidt op.....05-6
Vær forsigtig med væsker under højtryk 05-7
Overhold den tilladte forakselbelastning.....05-7
Transportkørsel med monteret høstforsats 05-7
Ballast for sikker vægtfordeling 05-8
Før svejsearbejde og opvarmning af dele skal malingen fjernes.....05-8
Skån miljøet for spild 05-8
Undgå brug af højtryksrensere på sikkerhedsskiltene.....05-9

Sikkerhedsmærkater
Sikkerhedsskilte med piktogrammer.....10-1
Udskift sikkerhedsskiltene 10-1
Betjeningsvejledning.....10-1
Reparation og vedligeholdelse 10-2
Roterende blade.....10-2
Foldeområde 10-3
Drejevalser 10-3
Indgang for transmission 10-4

Side

Transport
Transportpalle.....15-1
Læsning med en kran.....15-2
Læsning af den roterende høstforsats på en lastbil eller en anhænger.....15-3
Fastgør den roterende høstforsats (surringspunkter).....15-4

Tilkobling til en CLAAS-grønthøster
Kompatibilitetsdiagram 20-1
Justér grønthøsterens ekstra forlygter.....20-1
Tilslutning til type 498, 499 og 502 finsnittere med variabelt frontudstyrsdrev 20-2
Installation af ekstra ledninger (kun finsnittere af typen 498, 499 og 502).....20-5
Grønthøsterens indtagelse af ballast.....20-7
Justering af kanalbredde 20-7
Montering af indføringsplader.....20-8
Tilkobling til CLAAS finsnittere (roterende høstforsatse med stiv tilkoblingsramme).....20-9
Tilkobling til CLAAS finsnittere (roterende høstforsatse med svingramme) ..20-12
Roterende høstforsatse med multi-speed transmission og hurtigkobling ...20-13
Tilslut hydraulikslanger 20-14
Tilslutning af ledningsbundt for katastrofeblink (Valgfrit på 375^{plus}, standard på 390^{plus}) 20-14
Tilslutning af drev (Finsnitter type 492) 20-15
Tilslutning af drev (finsnitter type 493, 494, 497, 498, 499 og 502).....20-16
Tilslutning af drev (finsnitter type 496 og 500) ..20-20
Udskift CLAAS bakke med KEMPER bakke 20-24

Tilkobling til en KRONE finsnitter
Kompatibilitetsdiagram 22-1
Aftagning af transportbøjler 22-2
Tilkobling til KRONE finsnittere (modellerne BIG X 480, 530, 580 og 630) 22-2
Tilkobling til KRONE finsnittere (modellerne BIG X 500, 600, 650, 700, 770, 800, 850, 1000 og 1100) 22-8
Tilslut ledningsnettet (375^{plus} og 390^{plus}) til markerings- og indikatorlyset.....22-11

Fortsættes på næste side

Originale instruktioner. Alle informationer, illustrationer og specifikationer i denne manual er baseret på de senest tilgængelige informationer på udgivelsestidspunktet. Ret til ændringer forbeholdes til enhver tid og uden varsel.

COPYRIGHT © 2020
John Deere GmbH & Co. KG Mannheim Regional Center
Zentralfunktionen
All rights reserved.
A John Deere ILLUSTRUCTION ™ Manual

Side

Slå bakgear FRA ved tomgang 22-11

Tilkobling til en FENDT finsnitter
Ret svingrammen ind.....23-1
Fastgør den roterende høstforsats til FENDT finsnittere.....23-1
Tilslut hydraulikslanger og ledningsnet.....23-3
Kardanled Aksel 23-3
Tilslut kardanleddet Aksel.....23-3
Skift hydrauliksystemet.....23-4
Lås svingrammen op. 23-5

Frigørelse af den roterende header
Installér forreste støtteben (kun roterende høstforsatser til KRONE finsnittere) 25-1
Løsn den roterende høstforsats 25-1

Transport
Kørsel på offentlig vej 30-1
Påsætning af mærkat (Roterende høstforsatser med støttehjul) 30-1
Roterende høstforsatse med komfort-støttehjul 30-2
Ulykkesforebyggende (roterende høstforsats med laterale beskyttelsesbeslag).....30-3
Forebyggelse af uheld (Roterende høstforsats uden laterale beskyttelsesbeslag).....30-4
Sæt AHC-følere i transportpositionen.....30-6
Lås/lås hældningsrammen op (kun roterende høstforsatser til CLAAS finsnittere) 30-6

Betjening af den roterende header
Den roterende høstforsats, driftsmetode 35-1
Betjening af den roterende høstforsats - almindelig brug.....35-2
Udred blokeringer 35-2
Fjern blokeringer på CLAAS finsnittere 35-2
Driftshastigheder for indsugningsvalsen.....35-3
Justering af skærelængder i forbindelse med KRONE finsnitter.....35-3
Justering af snitlængde med CLAAS grønthøster.....35-4
Skærelængde og tomlehastighed med CLAAS finsnitter 830-900 (type 492, 496 og 500) 35-4
Snitlængde og valsehastigheder med CLAAS grønthøster 830-900 (type 493) 35-6
Skærelængde og tromlehastighed med finsnitter 930-990 (type 494, 497, 498, 499 og 502) 35-11
Justering af gearvalg med flerhastighedsdrev for CLAAS finsnittere 35-16

Side

Skærelængde og gearvalg med multihastighedsgear til CLAAS finsnittere 35-18
Kalibrering af styresystemet (roterende headere til CLAAS finsnittere).....35-18
Høstning - generelt 35-19
Høst af helplanteensilage 35-19
Hydrauliksystem 35-20

Ekstra udstyr
Specialsæt for rækkestyring (hjælp til styresystem).....40-1
Sæt til automatisk højdestyring 40-1

Fejlsøgning
Rettelse af fejl på den roterende høstforsats.....45-1

Smøring og vedligeholdelse
Serviceintervaller 50-1
Fedt 50-1
Flydende fedt til drev 50-1
Transmissionsolie 50-2
Kølervæske for hoveddrevets friktionskobling....50-2
Brug af andre syntetiske smøremidler.....50-3
Sammenblanding af smøremidler.....50-3
Opbevaring af smøremidler 50-3
Brug originale KEMPER reservedele 50-3
Oversigt over transmissioner og oliestande 50-4
Transmissioner — indføringstromler 50-5
Indsamlingstromlens tandhjulsvinkel-drev, serie 1 — oliestande.....50-6
Indsamlingstromlens tandhjulsvinkel-drev, serie 2 — oliestande.....50-8
Oversigt over oliestande i indgangstransmissionen 50-9
Olieskift.....50-10
Hver 10. time - roterende blade og rensere 50-10
Hver 10. time - kardanaksel 50-10
Hver 10. time—sænk svingrammens valser 50-11
Efter 50 timer - akselstifter og hængsler (kun 390^{plus}) 50-11
Efter 50 timer - koblingskløer.....50-11
Efter 50 timer - hængsler på udvendige sektioner (390^{plus}).....50-12
Efter 50 timer - hængsler på udvendige sektioner (360^{plus} 375^{plus} og 345^{plus}).....50-12
Efter 50 timer - akselstifter til hydraulikcylinder (kun 390^{plus}).....50-13
Efter 50 timer - øverste valser på svingrammen.....50-13
Hvert 3. år—udskift kølervæske på hoveddrevets friktionskobling.....50-14
Ved starten på hver høstsæson.....50-14
Daglig vedligeholdelse (eller hyppigere om nødvendigt) 50-14
Ugentlig service 50-15
Efter hver høstsæson 50-15

Fortsættes på næste side

Side

Service

Drejningsmomenter for metriske bolte og skruer 55-1
Afhjælp trykket på hoveddrevets glidekoblinger 55-2
Flytning af glidekobling 55-3
Demontér glidekobling 55-5
Installation af nye roterende knive 55-6
Justering af korndelere 55-7
Kontrol af justering af skrabeblade 55-8
Kontrol af rensere 55-8
Indstilling af skraberne på indføringshusets valser 55-9
Kontrollér styresystemsensorens spændingsvisninger (roterende høstforsatser til CLAAS finsnittere) 55-9
Rengøring af den roterende høstforsats 55-10

Opbevaring

Opbevaring efter høstsæsonen 60-1
Flytning af høstforsatsen fra opbevaring 60-1

Specifikationer

Maskinens udviklede levetid 65-1
345plus roterende høstforsats 65-1
360plus roterende header 65-2
375plus roterende header 65-2
390plus roterende header 65-3
Støjniveau 65-3
EU-overensstemmelseserklæring 65-4

Serienummer

Serienummerplade på den roterende høstforsats 70-1
Serienummer 70-1

Inspektion før levering

Tjekliste før levering

Når den roterende høstforsats er monteret helt, skal du kontrollere, at den kører godt, før den leveres til kunden. Afmærk hvert emne, når det er fundet tilfredsstillende, eller efter de nødvendige justeringer er foretaget.

□ Alle skærme åbner og lukket frit.

□ Den roterende høstforsats er blevet korrekt monteret.

□ Separat leverede dele er blevet korrekt installerede.

□ Møtrikker på alle skruer er blevet strammet.

□ Alle smørenipler er blevet smurt.

□ Gearkasser er blevet korrekt fyldt (se Smøring og vedligeholdelse).

□ Fastgørelsesskruer på kniven er korrekt strammet.

□ Transportbeslag er fjernet.

□ Den roterende høstforsats kan udfoldes korrekt.

□ Den roterende høstforsats er blevet rengjort og shinet op, hvor malingen er ridset eller skrammet.

□ Alle bevægelige dele kan bevæges frit.

□ Kontrollér alle friktionskoblinger som vist i afsnittet Service.

□ Alle mærkater sidder korrekt og er i fejlfri tilstand.

□ Kontrollér at der er installeret ekstra lygter på grønthøsteren.

□ Denne roterende høstforsats har gennemgået en udførlig kontrol og er efter min bedste overbevisning klar til levering til kunden.

(Kontroldato) (Teknikerens underskrift)

KM00321,00001F6 -74-13AUG09-1/1

Leveringskontrolliste

Følgende kontrolliste er en huskeliste indeholdende meget vigtige informationer, og den skal udleveres til kunden ved levering af mejetærskeren.

□ Informér kunden om, at levetiden for denne eller andre maskiner afhænger af regelmæssig smøring som beskrevet i denne betjeningsvejledning.

□ Tal om passende brug af den roterende header, såvel som de procedurer og metoder, der giver den bedste høst.

□ Udlever instruktionsbogen til kunden, og forklar alle manøvre- og stillefunktioner.

□ Rådgiv kunden om de forskellige vægte og væsker, som skal fyldes i dækkene, alt efter grønthøstermodel.

□ Roterende headere, kun til type 498 CLAAS grønthøstere: Programmodulet A130FAM til det variable headerdrev (ekstraudstyr).

□ Rådgiv kunden om de sikkerhedsforanstaltninger, der skal overholdes under brug af den roterende header.

□ Invitér kunden til at komme forbi og diskutere alle de problemer, som kan opstå under betjening af den roterende header.

□ Bed kunden om at registrere serienummeret for hans roterende header, som der er afsat plads til i slutningen af denne vejledning.

□ Udtag og gem denne side på et sikkert sted.

(Teknikerens underskrift) (Kundens underskrift)

KM00321,00008BA -74-26FEB19-1/1

Eftersalgskontrolliste

Følgende skal kontrolleres i løbet af den første sæson med betjening af den roterende høstforsats.

□ Gå hele maskinen igennem for løse eller manglende møtrikker og bolte.

□ At alle sikkerhedsskærme er på plads og er korrekt fastgjort.

□ Kontrollér for defekte eller beskadigede dele.

□ Om muligt kør med den roterende høstforsats for at se, om den fungerer korrekt.

□ Kontrollér for slidte roterende knive.

□ Kontrollér sammen med kunden den roterende høstforsats ydeevne indtil nu.

□ Sørg for at kunden forstår, hvordan han bedst betjener den roterende høstforsats.

□ Gennemgå hele betjeningsvejledningen sammen med kunden, og gør kunden opmærksom på vigtigheden af korrekt og regelmæssig smøring såvel som overholdelse af sikkerhedsforskrifterne.

(Teknikerens underskrift)

(Kundens underskrift)

ZX,CHECK676,C -74-20JAN95-1/1

Maskinillustration

KM1001176 —UN—30MAR10

390plus roterende høstforsats vist

KM00321,000030D -74-14JUN10-1/1

Sikkerhedsregler

Overhold sikkerhedsinstruktionerne

Dette er en advarselstrekant. Når du ser den på din maskine eller i denne bog, skal du være på vagt over for risiko for personskade.

Følg de anbefalede sikkerhedsregler og vejledningen i sikker brug.

T81389 —UN—28JUN13

DX,ALERT -74-29SEP98-1/1

Overholdelse af sikkerhedsinstruktionerne

Læs alle sikkerhedsanvisninger her i bogen og på skiltene på maskinen omhyggeligt. Sørg for at holde advarselskiltene i god stand. Erstat manglende eller beskadigede advarselskilte. Kontrollér, at nye udstyrskomponenter og reservedele er forsynet med de relevante sikkerheds- og advarselsskilte. Din KEMPER forhandler kan levere erstatningsskilte.

Før du starter med at arbejde med maskinen, lær hvordan du skal betjene maskinen, og hvordan du styrer den korrekt. Systemet må kun betjenes af instrueret personale.

Sørg for, at din maskine altid er i god stand. Uautoriserede modifikationer på maskinen kan begrænse funktionen og/eller sikkerheden samt maskinens levetid.

Du skal henvende dig til din KEMPER forhandler, hvor der er noget i denne vejledning, som du ikke forstår.

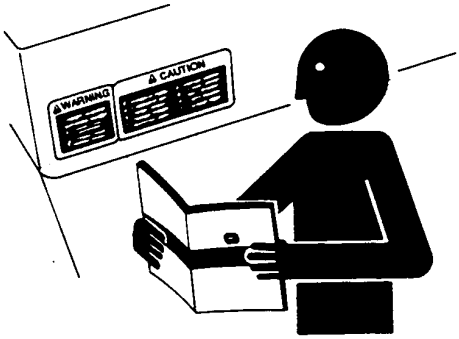

TS201 —UN—15APR13

KM00321,000016B -74-14MAY09-1/1

Forstå signalordene

Signalordene—FARE, ADVARSEL og PAS PÅ—bruges sammen med advarselstrekanten. FARE advarer om de alvorligste sikkerhedsrisici.

FARE eller ADVARSEL-skilte sidder tæt ved de farlige steder. Generelle sikkerhedsregler findes på PAS PÅ-skiltene. PAS PÅ bruges i denne bog også til at fremhæve sikkerhedsinstruktioner.

⚠ FARE

⚠ ADVARSEL

⚠ PAS PÅ

TS187 —74—30SEP88

DX,SIGNAL -74-03MAR93-1/1

Overhold færdselsreglerne

Sørg for at overholde færdselsreglerne og vis hensyn ved kørsel på offentlige veje.

FX,ROAD -74-01MAY91-1/1

Førerkvalifikationer

- Maskinens ejere skal sørge for, at førerne er ansvarlige, uddannet, har læst betjeningsvejledningen og advarslerne og ved, hvordan man betjener maskinen korrekt og sikkert.
- Alder, fysiske evner og mental sundhed kan spille en rolle i forbindelse med maskinrelaterede personskader. Maskinføreren skal være mentalt og fysisk i stand til at skabe sig adgang til førerhuset og/eller betjeningsenhederne og at betjene maskinen korrekt og sikkert.
- Lad aldrig børn eller ikke-oplærte personer bruge maskinen. Instruer alle førere i ikke at give børn en tur i maskinen eller på tilbehøret.
- Betjen aldrig maskinen, når du er distraheret, træt eller under anden nedsat evne. Korrekt brug af maskinen kræver førerens fulde opmærksomhed og bevidsthed.

DX,ABILITY -74-07DEC18-1/1

Brug af sikkerhedslys og -indretninger

Forebyg sammenstød med andre trafikanter. Langsomme traktorer med redskaber eller trukket udstyr samt selvkørende maskiner er særligt farlige på offentlige veje. Vær altid opmærksom på trafik, som kommer bagfra, især når der skiftes retning. Sørg for sikre trafikforhold ved at bruge blinklys.

Brug forlygter, katastrofeblinkene, afviserkontakter og andre sikkerhedsmæssige anordninger i henhold til de lokale regulativer. Hold sikkerhedsskiltene i god stand. Udskift manglende eller ødelagte dele.

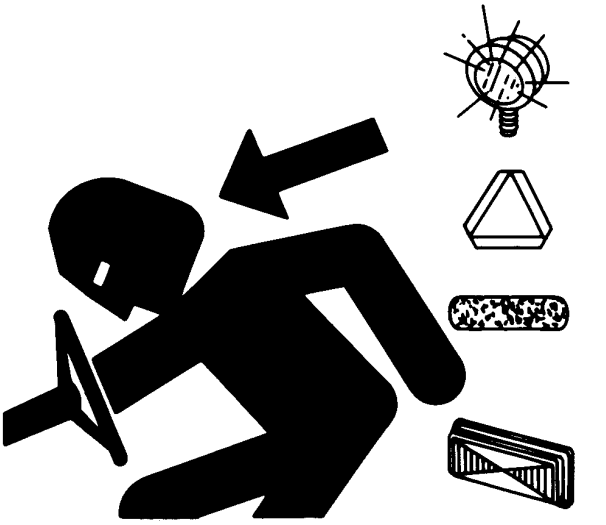

KM00321,000016C -74-14MAY09-1/1

Hav altid nødhjælpsudstyret klar

Vær forberedt, hvis der opstår brand.

Hav førstehjælpskasse og ildslukker ved hånden.

Hav altid telefonnummer til læge og alarmopkald-cifre til ambulance, hospital og brandvæsen liggende klar i nærheden af telefonen.

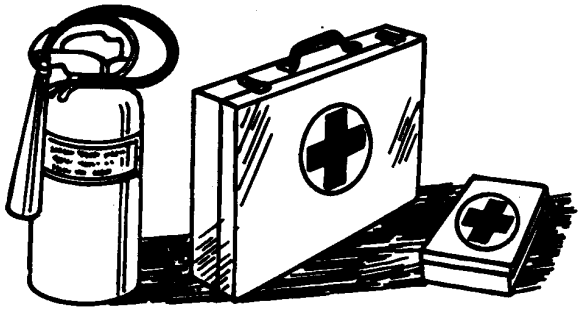

TS291 —UN—15APR13

DX,FIRE2 -74-03MAR93-1/1

Bær beskyttelsesdragt

Brug tætsiddende arbejdstøj og beskyttelsesudstyr, som passer til arbejdet.

Længerevarende påvirkning fra kraftig støj kan forårsage høreskader eller høretab.

Bær passende høreværn som f.eks. øremuffer eller øreproppper for at beskytte mod farlige eller ubehagelige støjniveauer.

Sikker betjening af maskinen kræver førerens fulde opmærksomhed. Benyt aldrig hovedtelefoner for at lytte til radio eller musik under kørsel med maskinen.

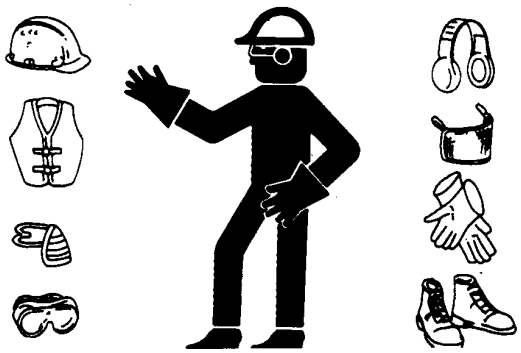

TS206 —UN—15APR13

DX,WEAR -74-10SEP90-1/1

Kontrollér maskinens sikkerhed

Kontrollér altid vejforholdene og maskinens generelle betjeningssikkerhed inden brug.

FX,READY -74-28FEB91-1/1

Undgå at komme i klemme

For at undgå fasthængning, indfør ikke afgrøder i maskinen med hænder eller fødder. Forsøg ikke at fjerne blokeringer, når maskinen kører. Fremføringsvalserne trækker afgrøden så hurtigt ind, at du ikke kan nå at slippe den.

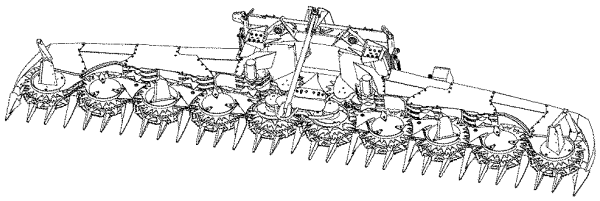

KM204388

KM204388 —UN—14FEB14

KM00321,00002E3 -74-28MAR14-1/1

Skærme og skjolde

Sørg for, at skærme og skjolde altid er monteret. Kontrollér, at de er i god stand og monteret korrekt.

Frakobl altid hovedkoblingen, stands motoren, og fjern startnøglen, inden skærme eller skjolde afmonteres.

Sørg for at holde hænder, fødder og tøj væk fra arbejdende dele.

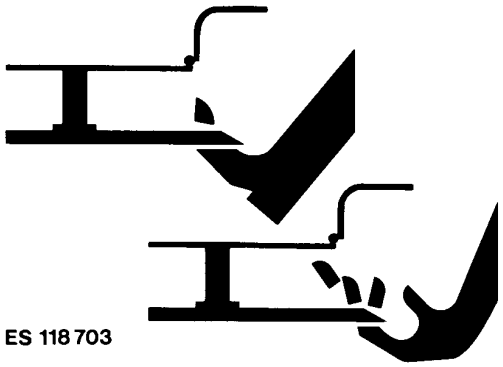

ES118703 —UN—21MAR95

FX,DEVICE -74-04DEC90-1/1

Hold afstand til høstforsatsen

På grund af deres funktion kan de snittende rotorer lige såvel som indsamlings-, kryds- og fremføringsvalserne ikke blive helt afskærmet. Hold sikker afstand til disse komponenter under arbejdet. Frakobl altid hovedkoblingen, stop motoren og tag startnøglen ud, før der fjernes sammenpakninger eller udføres vedligeholdelse på høstforsatsen.

ES118704 —UN—21MAR95

ZX,CUT688 -74-10FEB98-1/1

Hold hænderne væk fra knivene

Forsøg aldrig at rydde sammenpakninger væk foran eller på høstforsatse, medmindre hovedkoblingen er frakoblet, motoren stoppet, og startnøglen er taget ud.

Alle skal være på sikker afstand af grønthøsteren, før motoren igen startes.

TS254 —UN—23AUG88

FX,KNIFE -74-21DEC90-1/1

Opbevar ekstraudstyr forsvarligt

Ekstraudstyr, som tvillinghjul, gitterhjul og læsseudstyr, der er stillet til opbevaring, kan vælte og forårsage livsfarlige ulykker.

Opbevar ekstraudstyr og tilbehørsdele fastspændte, så de ikke vælter. Hold børn og uvedkommende borte fra lageret.

TS219 —UN—23AUG88

DX,STORE -74-03MAR93-1/1

Gør vedligeholdelsen sikker

Vær fortrolig med fremgangsmåden, før et arbejde begyndes. Hold arbejdsstedet rent og tørt.

Forsøg aldrig at smøre, vedligeholde eller justere maskinen, mens den er i bevægelse. Hold hænder, fødder og tøjet væk fra arbejdende dele. Frakobl alle drev, og bevæg alle håndtag for at fjerne trykket. Sænk udstyr til jorden. Stop motoren. Fjern nøglen. Lad maskinen køle af.

Klods sikkert og solidt op under udstyr og komponenter, som skal hæves for at få arbejdet udført.

Hold alle dele i god stand og korrekt monterede. Ret skader med det samme. Udskift slidte eller brækkede dele. Fjern alle sammenpakninger af fedt, olie eller snavs.

På selvkørende maskiner tages batteristelkablets polsko af minuspolen, før der arbejdes på el-anlægget eller svejses på maskinen.

På bugserede redskaber adskilles koblekabler til traktoren, før der arbejdes på elsystemets dele eller svejses på redskabet.

TS218 —UN—23AUG88

DX,SERV -74-17FEB99-1/1

Hold hænderne væk fra de roterende aksler

Kontakt med roterende aksler kan medføre alvorlige skader evt. med døden til følge.

Sørg altid for, at alle skærme sidder rigtigt. Kontrollér, at alle roterende skærme kan dreje frit.

Bær tætsiddende tøj. Stands motoren og kontrollér, at alle roterende dele og aksler også er standset, før der foretages justerings-, tilslutnings- eller nogen form for vedligeholdelsesarbejde på motoren eller det maskindrevne udstyr.

TS1644 —UN—22AUG95

DX,ROTATING -74-18AUG09-1/1

Vedligehold maskinen sikkert

Bind langt hår op bagpå hovedet. Bær ikke slips, halstørklæde, løstsiddende tøj eller halskæde, når du arbejder opad værktøjsmaskiner eller roterende/bevægelige dele. Disse ting kunne blive indfanget og forårsage livsfarlige ulykker.

Aftag også ringe og smykker, som kunne gribe fat i arbejdende dele eller forårsage kortslutninger.

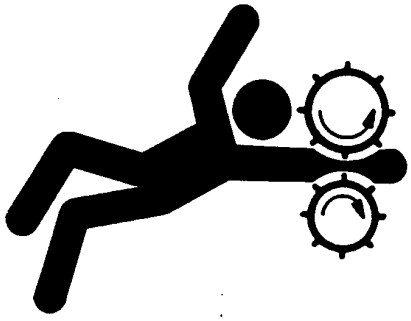

TS228 —UN—23AUG88

DX,LOOSE -74-04JUN90-1/1

Klods maskinen solidt op

Sænk altid udstyret eller redskabet til jorden, før der arbejdes på maskinen. Hvis arbejdet kræver, at maskinen eller udstyret løftes, skal de klodses sikkert og solidt op. Hydraulisk løftede dele og udstyr kan læk-krybe eller falde ned.

Sæt ikke maskinen på gasbetonblokke, hulrumsfliser eller andre støtter, som kunne smuldre under vedvarende belastning. Arbejd aldrig under en maskine, der kun bæres af en donkraft. Følg de anbefalede fremgangsmåder i denne instruktionsbog.

Bruges der redskaber eller tilbehør sammen med maskinen, skal sikkerhedsforskrifterne i redskabets eller tilbehørets brugermanual altid følges.

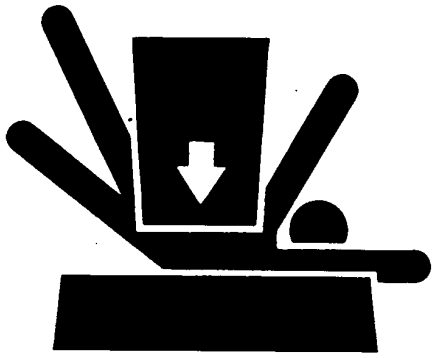

TS229 —UN—23AUG88

DX,LOWER -74-24FEB00-1/1

Vær forsigtig med væsker under højtryk

Olie, som sprøjter ud under tryk, kan have tilstrækkeligt tryk til at trænge gennem huden og medføre alvorlige personskader.

Fjern derfor trykket i anlægget, før hydraulikslanger eller andre ledninger Afmontéres. Kontrollér og tilspænd alle forbindelser, før du sætter tryk til.

Brug et stykke pap til at kontrollere for utætheder, da det er vanskeligt at få øje på hydraulikolie, der siver ud af små revner. Beskyt hænder og krop mod sprøjtende væske.

Skulle uheldet alligevel ske, skal du omgående søge lægehjælp. Er der trængt en væske gennem huden, skal denne fjernes inden for et par timer, da det eller kan opstå koldbrand. Har din egen læge ikke erfaring med denne type kvæstelser, bør han konsultere en specialist.

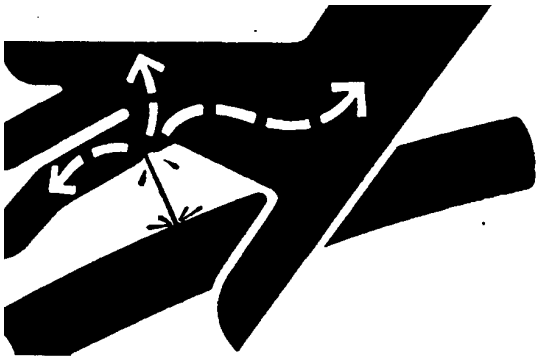

X9811 —UN—23AUG88

KM00321,000016D -74-14MAY09-1/1

Overhold den tilladte forakselbelastning

Transport af 375plus og 390plus roterende høstforsatser på offentlige veje med finsnittere er kun tilladt, hvis den maksimale belastning på forakslen på 11500 kg (25353 lb.) overholdes.

Den maksimalt tilladte forakselbelastning kan overholdes ved at montere Comfort støttehjul.

Hvis den maksimalt tilladte forakselbelastning ikke overholdes, vil det medføre, at tilladelsen til kørsel på offentlig vej bortfalder, og det kan medføre alvorlige personskader og skader på maskinen.

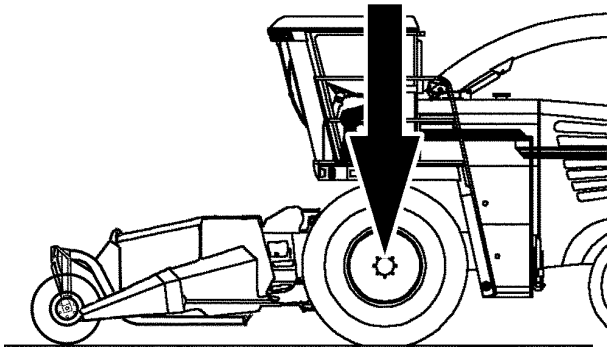

KM1000915 —UN—29JUL09

KM00321,0000446 -74-15MAY15-1/1

Transportkørsel med monteret høstforsats

Før grønthøsteren transporteres ad offentlig vej, skal høstforsatsen løftes og sikres i løftet stilling. Den må dog aldrig spærre for førerens udsyn.

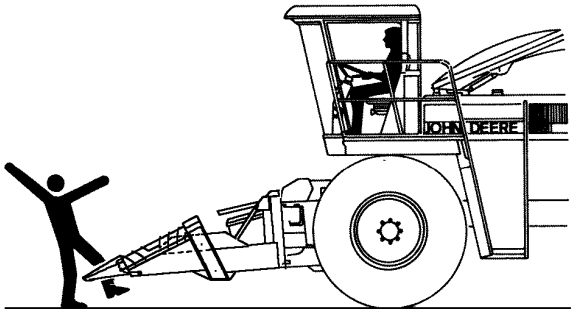

ZX007219

ZX007219 —UN—21MAR95

ZX,HEADER676 -74-20JAN95-1/1

Ballast for sikker vægtfordeling

Arbejds-, styre- og bremseegenskaber kan påvirkes ganske meget af monteret udstyr, der flytter maskinens tyngdepunkt. For at holde baghjulene sikkert på jorden skal der monteres en passende ballast i Grønthøsterens bagende. Overhold de maksimalt tilladte akseltryk og totalvægte.

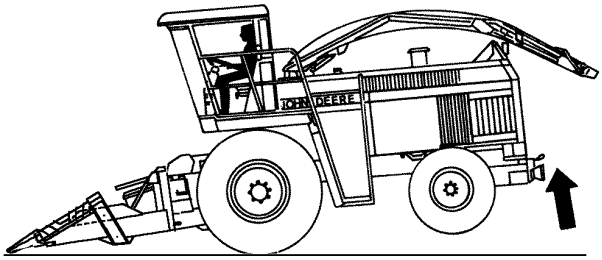

ZX007220

ZX007220 —UN—21MAR95

ZX,WEIGHT676 -74-20JAN95-1/1

Før svejsearbejde og opvarmning af dele skal malingen fjernes

Undgå potentielt giftige dampe og støv.

Der kan udvikles giftige dampe, når maling brænder under svejsning, lodning eller opvarmning med svejseflamme.

Fjern maling før opvarmning:

- Fjern maling på mindst 100 mm af området, der kan påvirkes af opvarmning. Hvis malingen ikke kan fjernes, skal du bære en godkendt støvmaske i forbindelse med opvarmning eller svejsning.
- Undgå at indånde støvet, hvis du sandblæser eller sliber malingen bort. Brug en godkendt åndedrætsmaske.
- Bruger du opløsningsmiddel eller lakfjerner, fjernes resterne med vand og sæbe før svejsning. Fjern alle dunke med opløsningsmidler og lakfjerner - og andre brændbare materialer fra arbejdsstedet. Giv dampene mindst 15 minutter til at forsvinde, før der svejses eller varmes.

Brug ikke kloreret opløsningsmidler på områder, hvor der skal foretages svejsning.

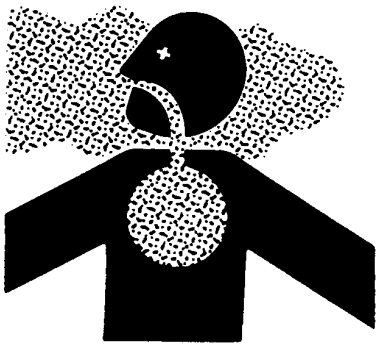

TS220 —UN—15APR13

Udfør alt arbejde med giftige dampe og støv i lokaler, hvor der er god ventilation.

Bortskaf maling og opløsningsmidler korrekt.

DX,PAINT -74-24JUL02-1/1

Skån miljøet for spild

Hvis affald ikke bortskaffes korrekt, kan det beskadige miljøet og de økologiske systemer. Potentielt skadelige spildprodukter brugt i KEMPER maskiner er ting som olie, brændstof, kølevæske, bremsevæske, filtre og batterier.

Brug tætte beholdere og kar, når der aftappes væsker. Brug aldrig emballage beregnet til mad eller drikkevarer; andre kunne uforvarende komme til at drikke deraf.

Hæld ikke spildprodukter ud på jorden, i kloakker eller i vandløb.

Kølemidlet i airconditionanlæg kan skade jordens atmosfære, hvis det slipper ud i det fri. Vær opmærksom på miljøbestemmelserne og lad et certificeret servicecenter foretage opsamling for genbrug af kølemidlet.

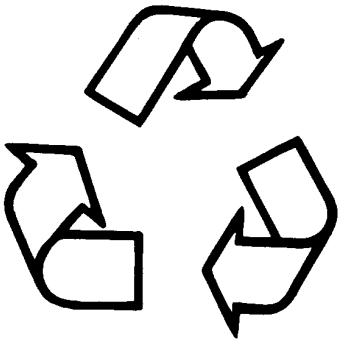

TS1133 —UN—15APR13

KM00321,000016E -74-14MAY09-1/1

Undgå brug af højtryksrensere på sikkerhedsskiltene

Vandstrålen kan skylle sikkerhedsskiltene væk eller ødelægge dem. Undgå at rette vandstrålen mod sikkerhedsskiltene.

Erstat omgående manglende eller beskadigede sikkerhedsskilte. Din KEMPER forhandler kan levere erstatningsskilte.

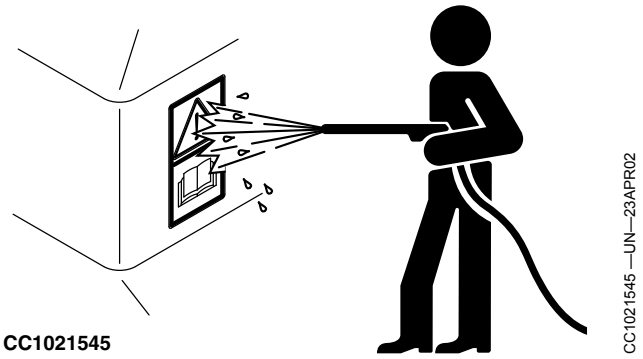

KM00321,00002BB -74-31MAR10-1/1

Sikkerhedsmærkater

Sikkerhedsskilte med piktogrammer

På bestemte vigtige steder på denne maskine er der placeret sikkerhedsskilte for at advare om, at der er fare på færde. Den mulige fare for tilskadekomst vises i en advarselstrekant. Et yderligere symbol forklarer, hvordan personskader undgås. Disse sikkerhedsskilte, deres placering på maskinen og en kort forklarende tekst vises nedenfor.

TS231 —74—07OCT88

FX,WBZ -74-19NOV91-1/1

Udskift sikkerhedsskiltene

Udskift straks manglende eller ulæselige sikkerhedsskilte. Se skiltenes korrekte placering i førerens instruktionsbog.

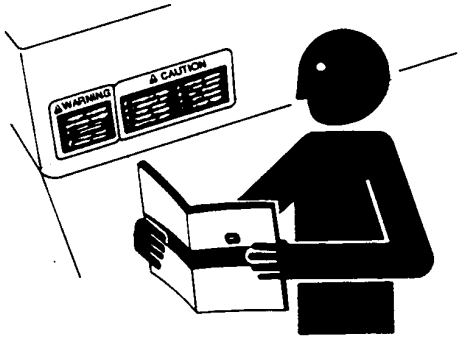

TS201 —UN—15APR13

DX,SIGNS1 -74-04JUN90-1/1

Betjeningsvejledning

Denne instruktionsbog indeholder alle oplysninger, som er nødvendige for sikker brug af mejetærskeren. Overhold nøje alle sikkerhedsregler for at undgå ulykker.

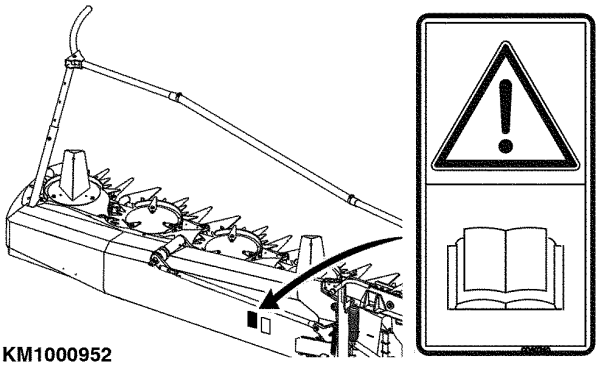

KM1000952 —UN—13AUG09

KM00321,00001FB -74-13AUG09-1/1

Reparation og vedligeholdelse

Inden reparations- og vedligeholdelsesarbejdet udføres, skal motoren slukkes, og nøglen tages ud.

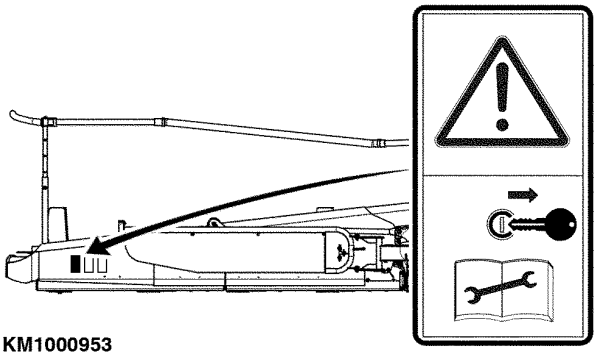

KM1000953

KM1000953 —UN—13AUG09

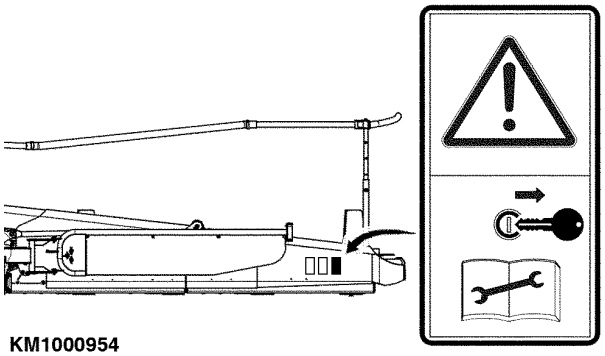

KM1000954

KM1000954 —UN—13AUG09

KM00321,00001FC -74-13AUG09-1/1

Roterende blade

Rør ikke ved roterende dele. Vent, indtil alle roterende dele er standset.

De roterende blade stopper ikke omgående, når der slukkes for maskinen.

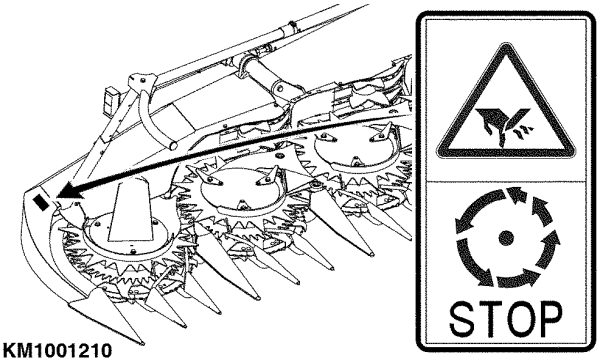

KM1001210

KM1001210 —UN—14JUN10

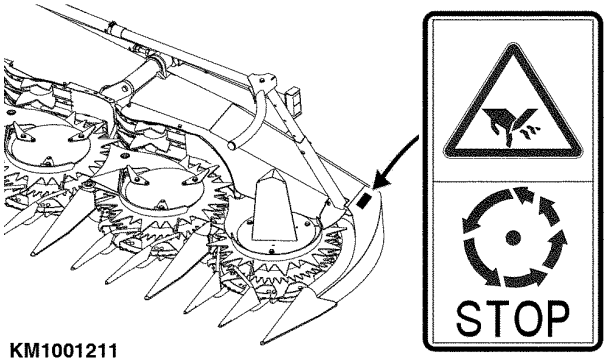

KM1001211

KM1001211 —UN—14JUN10

KM00321,00002E2 -74-08JUN10-1/1

Foldeområde

Hold afstand til den roterende høstforsats' foldeområde.

Ved foldning eller udfoldning af den roterende høstforsats, sørg for at ingen personer opholder sig i foldeområdet.

Før foldning eller udfoldning sørg for at alle personer overholder den nødvendige sikkerhedsafstand den roterende høstforsats.

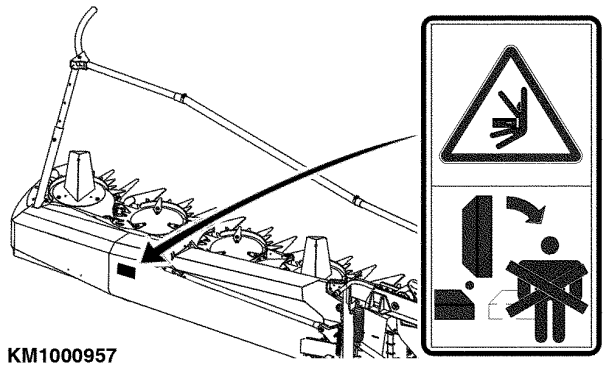

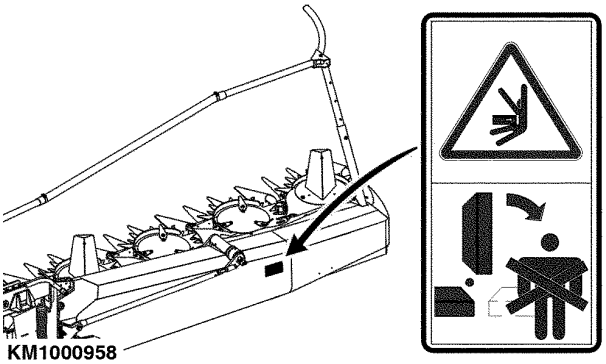

KM00321,00001FE -74-14AUG09-1/1

Drejevalser

Hold sikker afstand til drejevalserne for at undgå personskader.

Arme, ben eller løst tøj kan blive fanget af de roterende dele, når drejevalserne kører.

Hold altid den nødvendige sikkerhedsafstand til drejevalserne.

Vent, indtil alle roterende dele er standset.

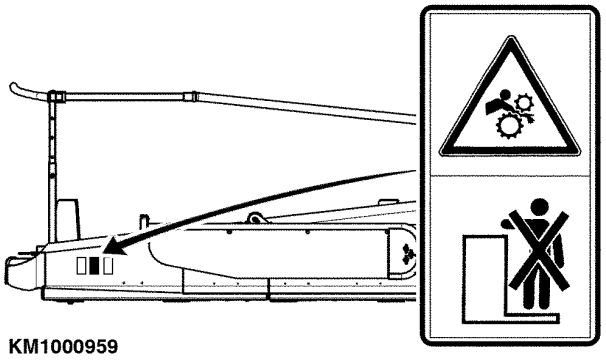

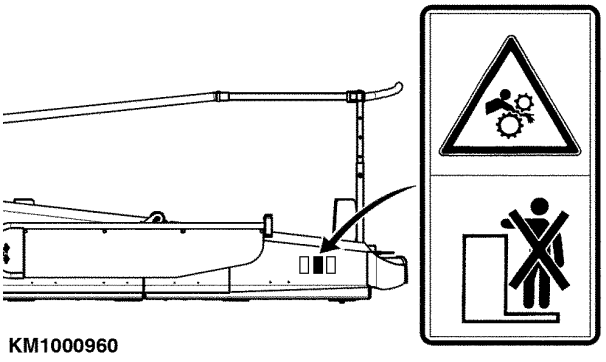

KM00321,00001FF -74-14AUG09-1/1

Indgang for transmission

Hold afstand til varme overflader.

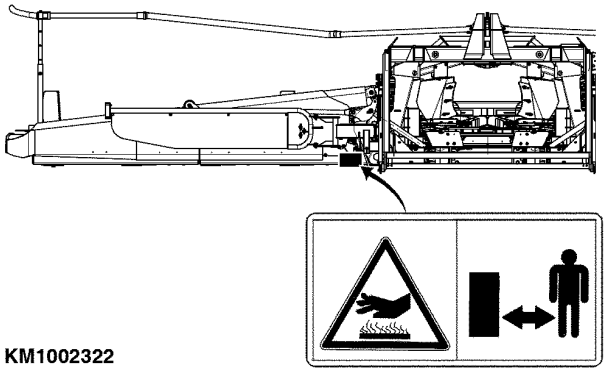

KM1002322

KM1002322 —UN—22JUN12

KM00321,000018D -74-22JUN12-1/1

Transportpalle

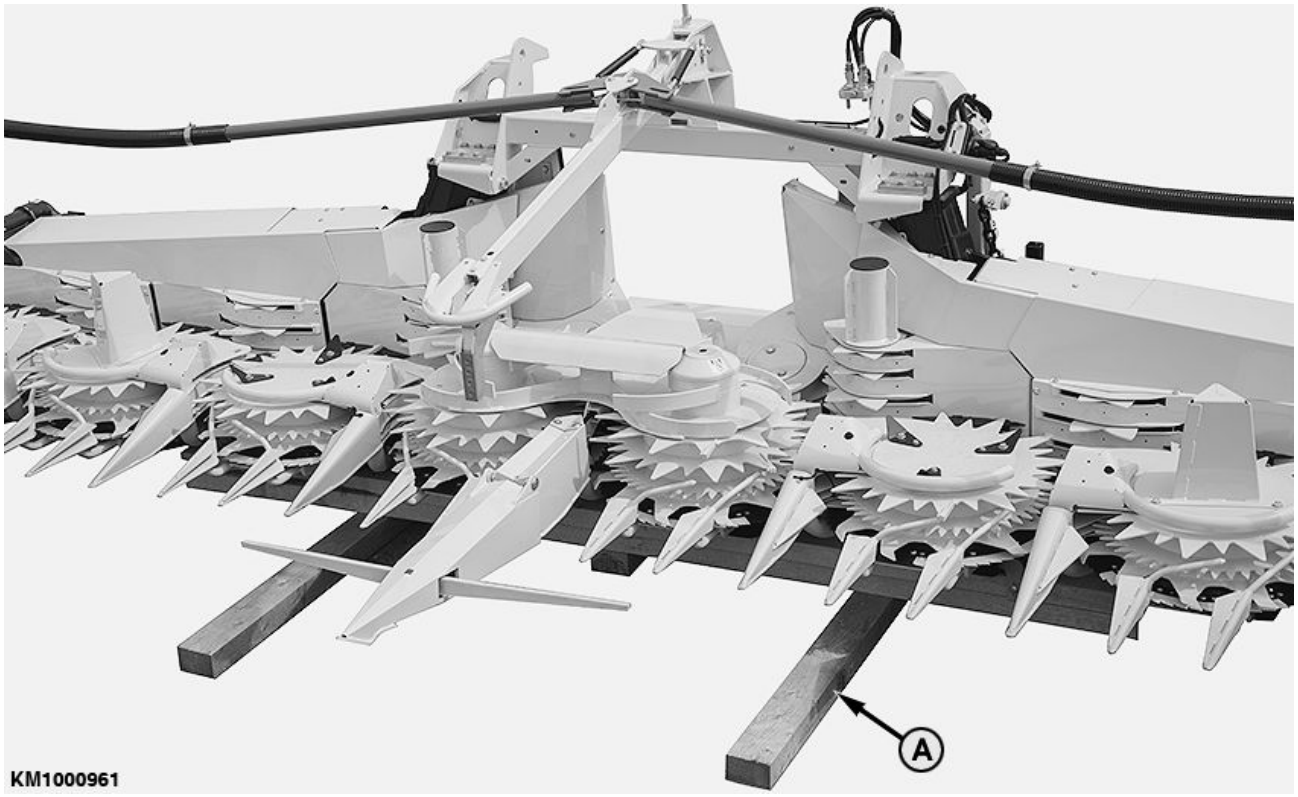

KM1000961 —UN—10JUL17

A—Transportpalle

Hver gang den roterende høstforsats transporteres separat på en fladvogn, tilpas altid den medleverede transportpalle (A)!

Når transportpallen (A) er tilpasset, kan den roterende høstforsats læsses med en gaffeltruck.

FORSIGTIG: Sørg for at gaffeltrucken opfylder vægtkravene for den roterende høstforsats (se afsnittet "Specifikationer").

KM00321,0000201 -74-14AUG09-1/1

Læsning med en kran

BEMÆRK: Fjern spiraltransportørerne (A) for at få adgang til ophængningspunkterne.

Ved geninstallation af spiraltransportørerne (A), vær opmærksom på den korrekte installationsposition. Ombyt ikke spiraltransportører!

Modellerne 375plus og 390plus skal være udfoldede for at kunne bruge ophængningspunkterne under spiraltransportørerne (A).

FORSIGTIG: Ved læsning af den roterende høstforsats med en kran brug altid ophængningspunkterne. Dette vil forhindre maskinen i at tippe over.

Sørg for at bruge kæder eller bæreremme, der opfylder vægtkravene for den roterende høstforsats (se afsnittet "Specifikationer").

Ved læsning på denne måde skal du være ekstra opmærksom og bruge ekstra sikkerhedskæder om nødvendigt.

Ved læsning af den roterende høstforsats med en kran, skal kæder eller bæreremme med den relevante længde anvendes som vist i illustrationen.

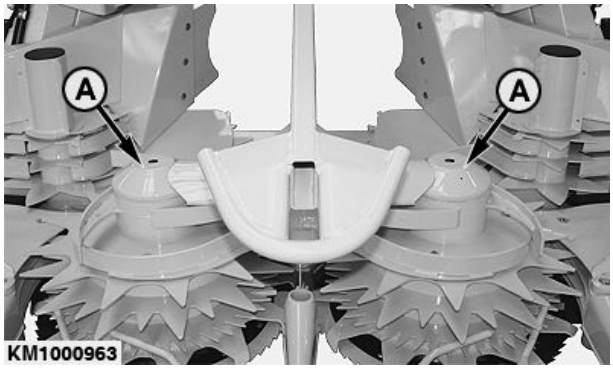

KM1000963 —UN—14AUG09

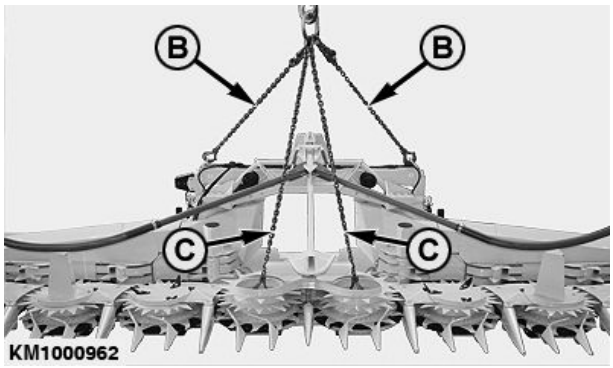

KM1000962 —UN—14AUG09

A—Spiraltransportører
B—1500 mm (4 ft 11.05 in.)
C—1900 mm (6 ft 2.80 in.)

KM00321,00003C7 -74-17JAN11-1/1

Læsning af den roterende høstforsats på en lastbil eller en anhænger

KM1001209 —UN—20MAY10

A—Transportpalle **B—Gummiklods**

VIGTIGT: Ved læsning af den roterende høstforsats på en lastbil eller en anhænger, brug altid den transportpalle (A), der er leveret sammen med maskinen.

Ved læsning af maskinen på en anhænger, læg mærke til følgende:

- Anbring en gaffeltruck under transportpallen (A) som vist
- Anbring skridsikre gummiklodser (B) under transport pallet (A).
- Anbring den roterende høstforsats på anhængeren og fastgør den. Se Fastgørelse af den roterende høstforsats (surringspunkter) i dette afsnit.

KM00321,00002E0 -74-20MAY10-1/1

Fastgør den roterende høstforsats (surringspunkter)

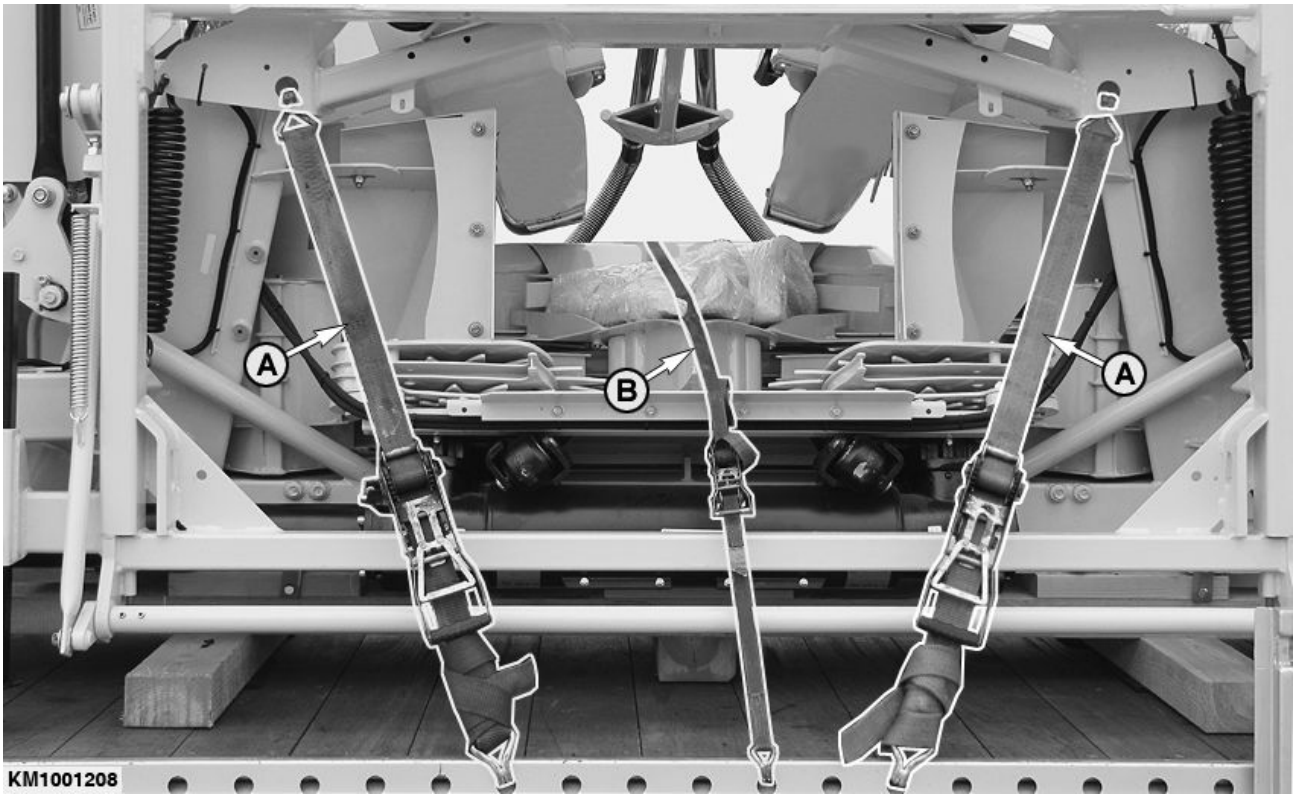

KM1001208 —UN—20MAY10

Surringspunkter

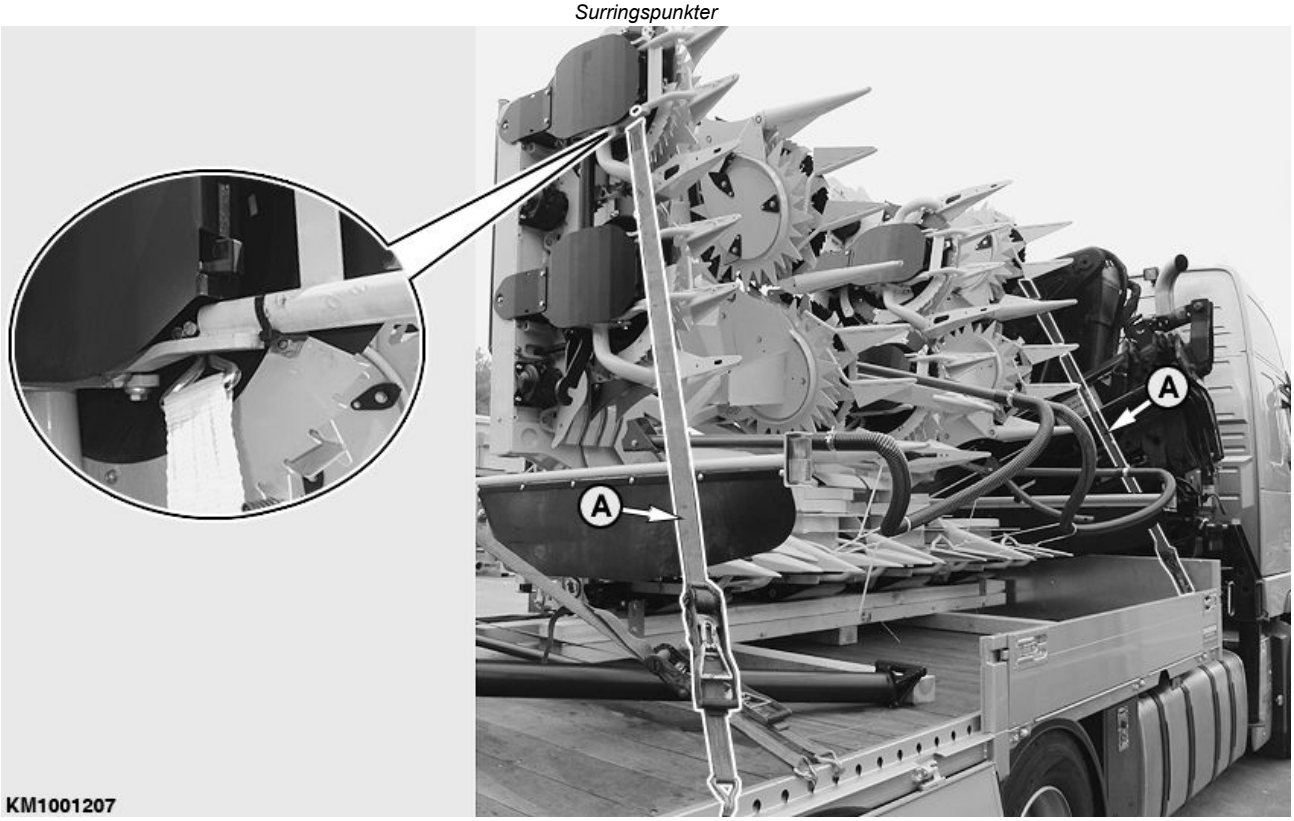

KM1001207 —UN—20MAY10

Surringspunkter

A—Remstrammerstropper **B—Remstrammerstrop**

Fortsættes på næste side

KM00321,00002E1 -74-20MAY10-1/2

Fastgør den roterende høstforsats på begge sider som vist ved hjælp af remstrammerstroppene (A).

Fastgør tilbehør ved hjælp af en ekstra remstrammerstrop (B).

KM00321,00002E1 -74-20MAY10-2/2

Kompatibilitetsdiagram

Skemaet nedenfor angiver kompabiliteten mellem den roterende header og finsnitteren.

Roterende høstforsats/grønthøster kompabilitet

345plus	830 type 492/493 840 type 492/496/500 850 type 492/493/496/500 860 type 496/500 870 type 492/493/496/500 890 type 492/493 900 type 492/493 930 type 494/497/498/502 940 type 494/497/498/502 950 type 494/497/498/502 960 type 494/497/498/502 970 type 494 980 type 494
360plus	830 type 492/493 840 type 492/496/500 850 type 492/493/496/500 860 type 496/500 870 type 492/493/496/500 890 type 492/493 900 type 492/493 930 type 494/497/498/502 940 type 494/497/498/502 950 type 494/497/498/502 960 type 494/497/498/499/502 970 type 494/497/498/502 980 type 494/497/498/502 990 type 494/497/498/499/502
375plus	860 type 496/500 870 type 496/500 890 type 492/493 900 type 492/493 940 type 497/498/502 950 type 494/497/498/502 960 type 494/497/498/499/502 970 type 494/497/498/502 980 type 494/497/498/502 990 type 494/497/498/499/502
390plus	960 type 494/497/498/499/502 970 type 494/497/498/502 980 type 494/497/498/502 990 type 494/497/498/499/502

KM00321,0000AF9 -74-02OCT20-1/1

Justér grønthøsterens ekstra forlygter

VIGTIGT: Ved foldning af den roterende header, er der risiko for en kollision med grønthøsterens ekstra forlygter (A).

For at undgå en kollision ved foldning af klipperedskabet, skal du justere grønthøsterens ekstra forlygter (A) så langt udad som muligt.

A—Ekstra forlygter

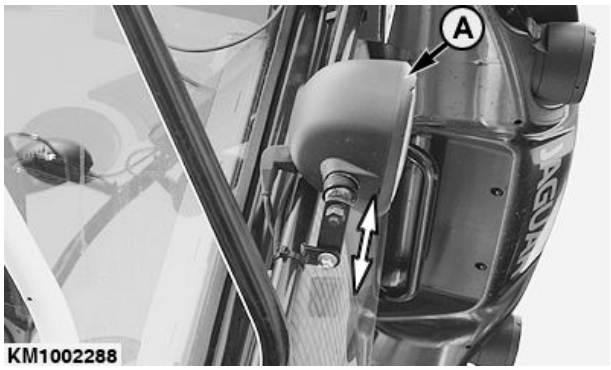

KM1002288 —UN—07MAY12

KM00321,00008B5 -74-25FEB19-1/1

Tilslutning til type 498, 499 og 502 finsnittere med variabelt frontudstyrsdrev

Roterende headere til Claas-finsnittere af type 498, 499 og 502 er teknisk klargjort til det variable frontudstyrsdrev.

Derudover skal der udføres nogle programmeringstrin i fintsnitterens software, som skal afstemmes til Claas. Kontakt Claas forhandleren desangående.

VIGTIGT: For at kunne bruge det variable frontudstyr skal modulet A130FAM være programmeret tilsvarende. Ellers kan den roterende header kun anvendes med konstant hastighed, og justering af hastigheden udføres med Kemper multihastighedsgear.

Programmering af A130FAM-modulet udføres via finsnitteren. Gå frem på følgende måde:

1. Fastgørelse den roterende header til grønthøsteren.
2. Forbind finsnitteren til en computer, og start Claas Diagnostics System (CDS).

BEMÆRK: Softwaren på Claas modulet til roterende header skal slettes før programmering.

3. Vælg A130FAM-modulet for at programmere den roterende header.

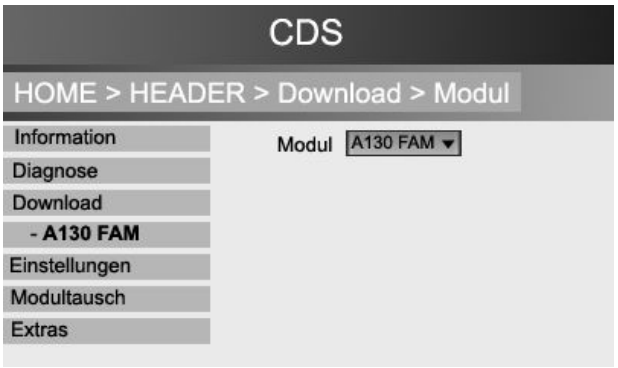

KM359969 —UN—22FEB19

KM00321,0000AFA -74-05OCT20-1/4

4. Når du indtaster et serienummer, indtast da **udgivet af Claas.**

VIGTIGT: Indtast et serienummer til en roterende header, der svarer til arbejdsbredden for den roterende header fra Kemper.

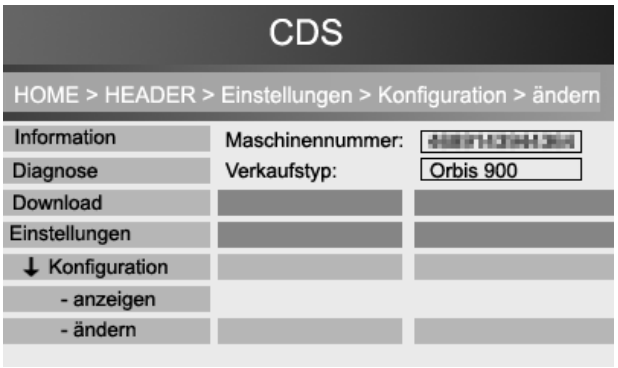

KM359968 —UN—22FEB19

Fortsættes på næste side

KM00321,0000AFA -74-05OCT20-2/4

VIGTIGT: Følgende indtastninger skal udgives af Claas.

5. Brug de gamle Orbis-typer når du vælger maskintype.

BEMÆRK: For eksempel: Ved en Orbis 900 skal du vælge type 992 og ikke type I53 (se illustration).

6. Vælg de følgende indstillinger afhængigt af klipperedskabet:

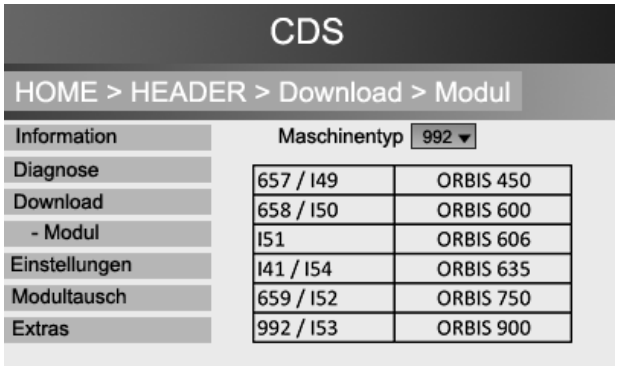

KM359967 —UN—22FEB19

Roterende header model	Maskintype	Transmission	Transportsystem
345plus	Orbis 450	Transmission med 3 gear	Intet transportsystem
360plus/460plus uden chassis	Orbis 600	Transmission med 3 gear	Intet transportsystem
360plus/460plus med chassis	Orbis 750	Transmission med 3 gear	Transportvogn
375plus/475plus uden chassis	Orbis 750	Transmission med 3 gear	Intet transportsystem
375plus/475plus med chassis	Orbis 750	Transmission med 3 gear	Transportvogn
390plus/490plus uden chassis	Orbis 900	Transmission med 3 gear	Intet transportsystem
390plus/490plus med chassis	Orbis 900	Transmission med 3 gear	Transportvogn

VIGTIGT: Vælg også indstillingen "variabelt drev" for hver type.

Fortsættes på næste side

KM00321,0000AFA -74-05OCT20-3/4

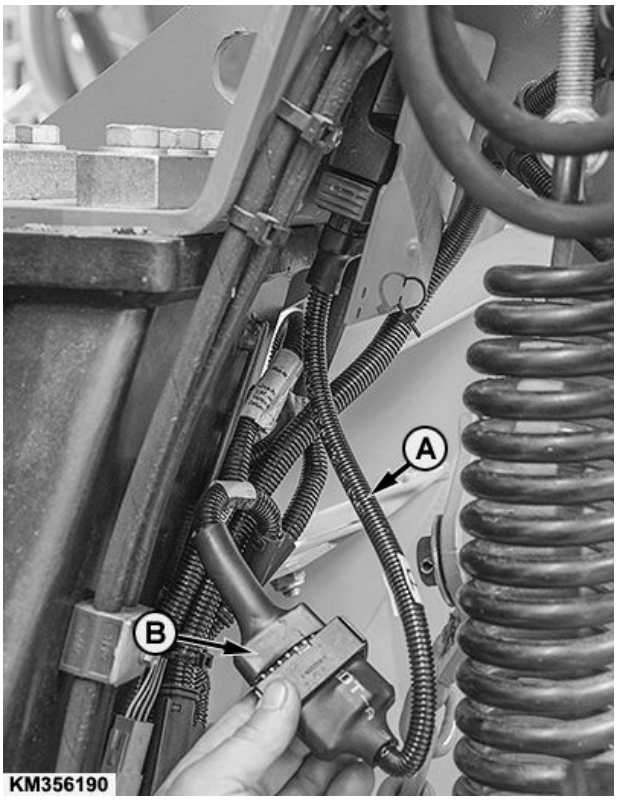

KM356190 —UN—06JUL18

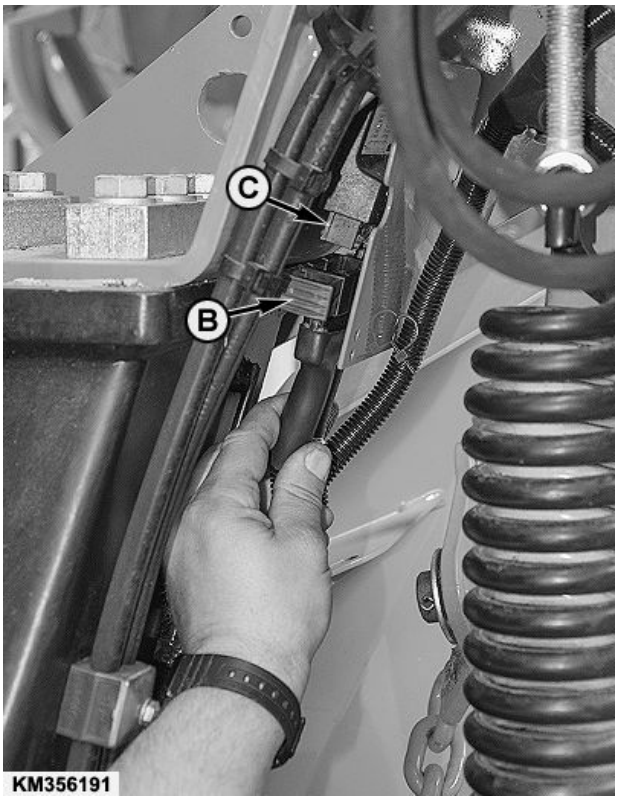

KM356191 —UN—06JUL18

A—Adapterkabel **B—Hovedledningstilslutning** **C—Claas styreenhed**

VIGTIGT: Udfør kun dette trin for roterende headere, der er blevet udstyret til montering af støttehjul på fabrikken.

BEMÆRK: Roterende headere, der ikke er blevet udstyret til montering af støttehjul på fabrikken, har ikke noget adapterkabel (A).

7. Adapterkablet (A) skal afmonteres fra Claas-styreenheden (C), når programmeringen er udført. Gå frem på følgende måde:
   - Fjern adapterkabel (A).
   - Tilslut stikket (B) på de primære ledninger direkte til Claas styreenheden (C).

KM00321,0000AFA -74-05OCT20-4/4

Installation af ekstra ledninger (kun finsnittere af typen 498, 499 og 502)

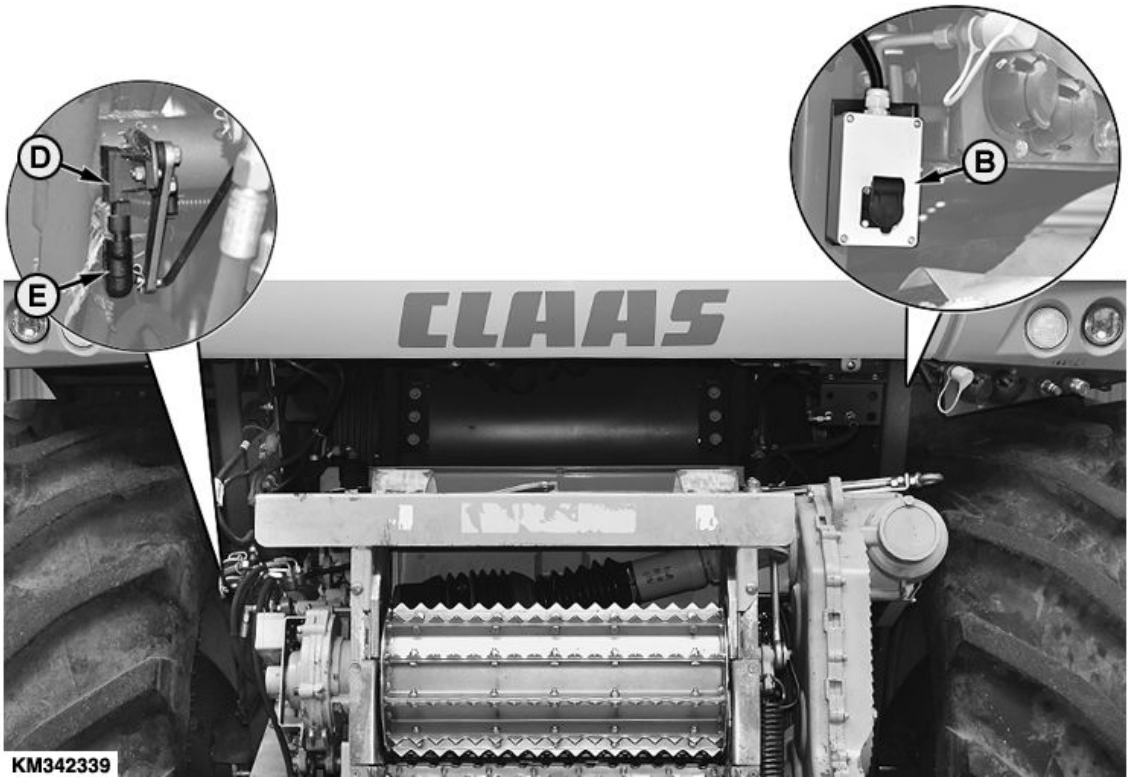

KM342339 —UN—03JUL18

VIGTIGT: Det ekstra ledningsbundt leveres med følgende roterende headere og skal monteres på en grønthøster:

- **Alle roterende headere, der er udstyret til fastgørelse af ekstra stel**
- **Alle 10- og 12-rækkers roterende headere**

BEMÆRK: Der kræves et ekstra ledningsbundt, så den roterende header kan klappes sammen i hævet tilstand.

KM342337 —UN—02JUL18

A—Stik
B—Hunstik
C—Tilslutningskabel
D—Vinkelsensor
E—Stik

De medfølgende ledninger skal være monteret på CLAAS finsnitteren, inden den roterende header påsættes første gang.

Gå frem på følgende måde:

1. Fjern tilslutning (E) fra grønthøsterens vinkelføler (D).
2. Forbind stiktilslutningerne (A) på det medfølgende ledningsbundt mellem vinkelsensor (D) og tilslutningen (E) på grønthøsteren.

Fortsættes på næste side

KM00321,0000AFB -74-05OCT20-1/3

3. Montér hunstikket (A) på CLAAS finsnitteren med skruer (B).

BEMÆRK: Strømudtagets monteringsposition varierer, og afhænger af grønthøsterens produktionsår.

A—Hunstik **B—Bolte**

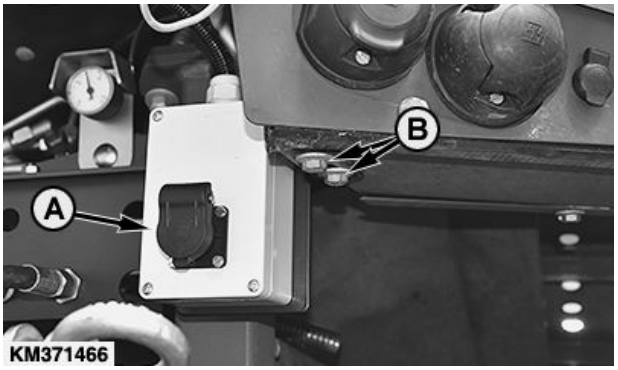

KM371466 —UN—08FEB19

Strømudtagets monteringsposition

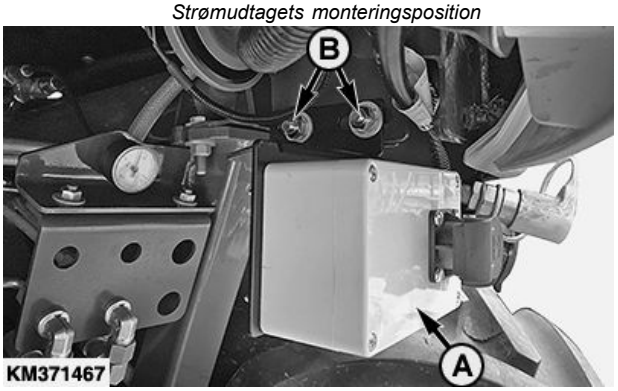

KM371467 —UN—08FEB19

Strømudtagets monteringsposition

KM00321,0000AFB -74-05OCT20-2/3

4. Fastgør de resterende ledninger på bagsiden af fordækslet med kabelbindere (A).
5. Sæt forbindelseskablet (B) i strømudtaget, og tilslut det til det primære ledningsbundt (C).

BEMÆRK: Strømudtaget kan monteres på grønthøsteren efter majshøsten. Strømudtaget fungerer ikke, så længe der ikke er sat nogen prop i.

A—Kabelbinder
B—Tilslutningskabel
C—Hovedledninger

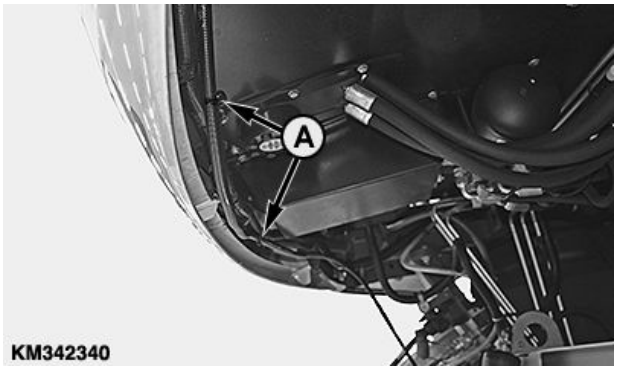

KM342340 —UN—02JUL18

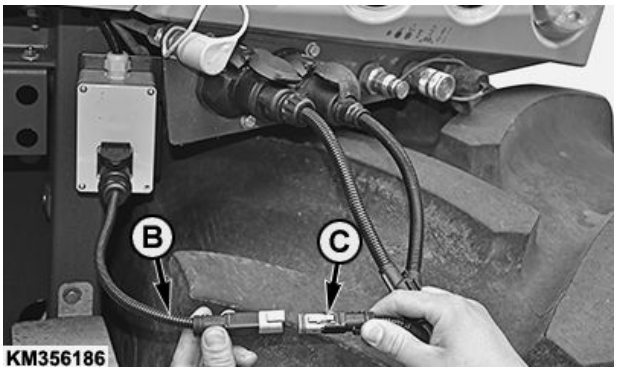

KM356186 —UN—03JUL18

KM00321,0000AFB -74-05OCT20-3/3

Grønthøsterens indtagelse af ballast

Før den roterende høstforsats fastgøres, skal grønthøsteren have korrekt ballast.

VIGTIGT: Sørg for altid at overholde værdierne, som angives i afsnittet Hjul og ballast i betjeningsvejledningen til grønthøsteren.

KM00321,0000204 -74-18AUG09-1/1

Justering af kanalbredde

Før fastgørelse af den roterende høstforsats til finsnitteren skal det påses, at indføringspladerne (A) svarer til finsnitterens kanalbredde.

Den forudindstillede kanalbredde (X) for tilkobling af den roterende høstforsats til en CLAAS finsnitter er 650 mm (2 ft. 1.59 in.).

A—Indføringsplader

X—Forudindstilling af kanalbredde

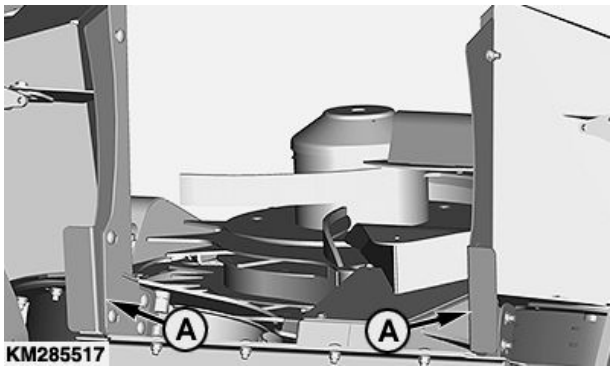

KM285517 —UN—21NOV16

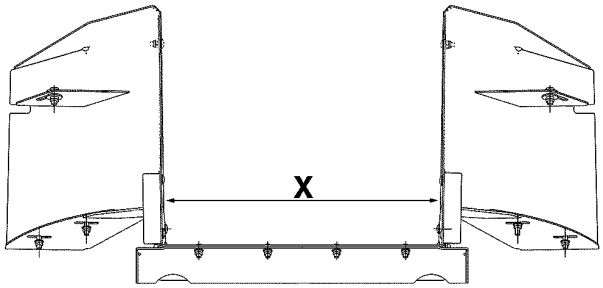

KM285518 —UN—21NOV16

KM00321,0000544 -74-17JUN16-1/1

Montering af indføringsplader

Roterende høstforsatse med stiv monteringsramme:

Den roterende høstforsats kan tilkobles i to forskellige positioner afhængigt af afgrødens tilstand.

For styring af den roterende høstforsats fladt på jorden monteres konsollen (A) på begge sider i forreste position som vist (fabriksindstilling).

VIGTIGT: Når konsollerne (A) er monteret i forreste position, skal de korte indføringsplader (B) monteres.

A—Konsol **B—Indføringsplader**

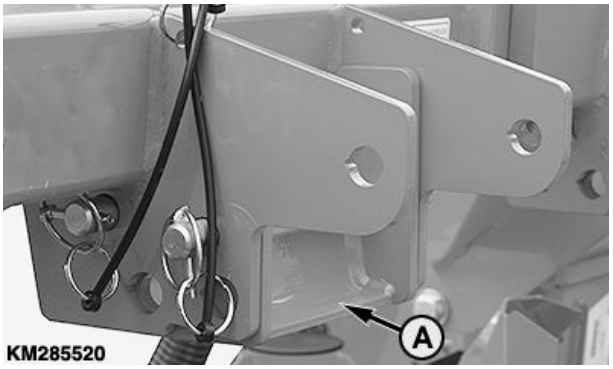

KM285520 —UN—21NOV16

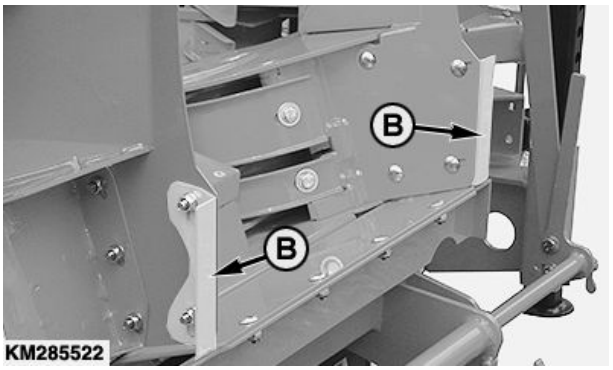

KM285522 —UN—21NOV16

Fortsættes på næste side

KM00321,0000545 -74-21JUN16-1/2

Under bestemte høstforhold kan konsollen (A) monteres i bageste position for at opnå en større vinkel i forhold til jorden (se illustrationen).

VIGTIGT: Når konsollerne (A) er monteret i bageste position, skal de lange indføringsplader (C) monteres.

Roterende høstforsats med svingramme:

På roterende høstforsatse med svingramme kan konsollerne (A) ikke indstilles.

VIGTIGT: På roterende høstforsatse med svingramme skal de lange indføringsplader (C) altid monteres.

VIGTIGT: Ved tilkobling af den roterende høstforsats skal det påses, at indføringspladerne (C) ikke kommer i berøring med finsnitterens indføringsvalser.

A—Konsol **B—Indføringsplader**

KM285521 —UN—21NOV16

KM285519 —UN—21NOV16

KM00321,0000545 -74-21JUN16-2/2

Tilkobling til CLAAS finsnittere (roterende høstforsatse med stiv tilkoblingsramme)

1. Lås grebet (A) op.

A—Arm

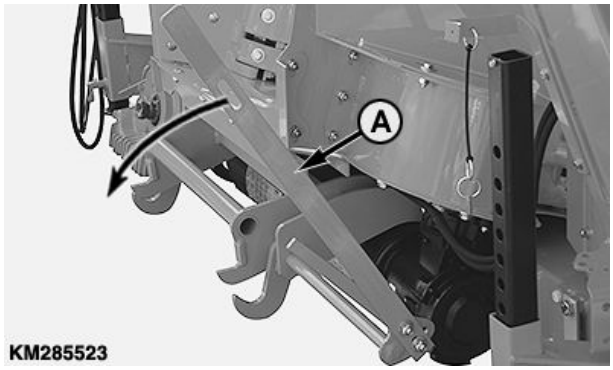

KM285523 —UN—21NOV16

Fortsættes på næste side

KM00321,0000546 -74-20JUN16-1/5

2. Kør finsnitteren tæt til rammen på den roterende høstforsats indtil bærehagerne (B) stikker ind i tilkoblingsrammens konsoller (D).

   Løft indføringsvalsehuset (C) op, indtil bærehagerne (B) på den roterende høstforsats ligger i konsollerne (D).

B—Bærehager
C—Indføringsvalsehus
D—Konsol

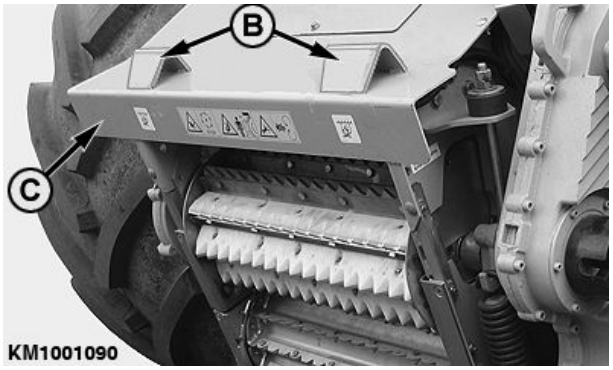

KM1001090 —UN—04FEB10

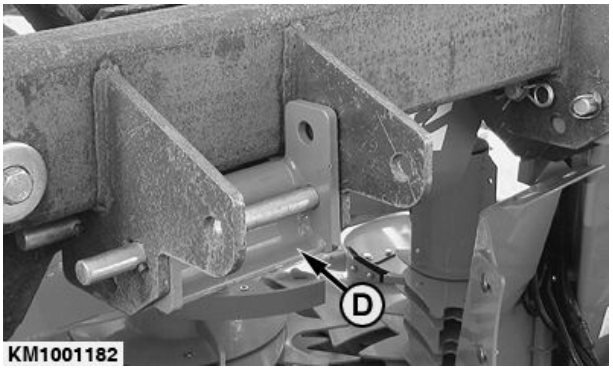

KM1001182 —UN—07APR10

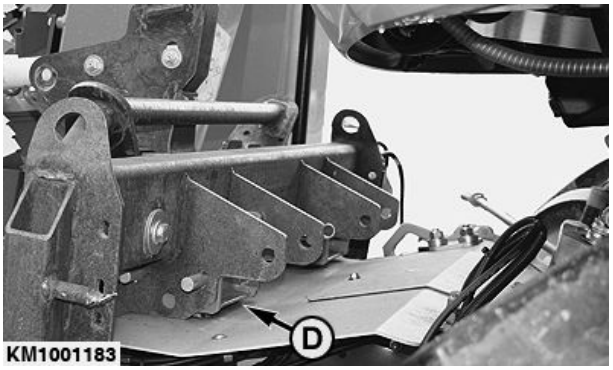

KM1001183 —UN—07APR10

KM00321,0000546 -74-20JUN16-2/5

3. Lås den roterende høstforsats ved at tilkoble grebet (A).

   Fastgør grebet (A) med låsesplitten.

A—Arm

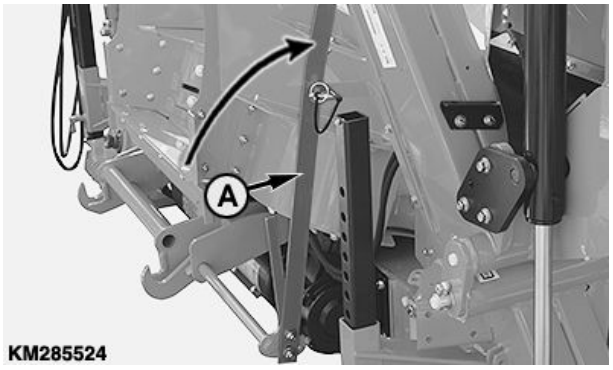

KM285524 —UN—21NOV16

Fortsættes på næste side

KM00321,0000546 -74-20JUN16-3/5

4. Fastgør øverste lejepunkt ved at installere stift pin (G).

G—Stift

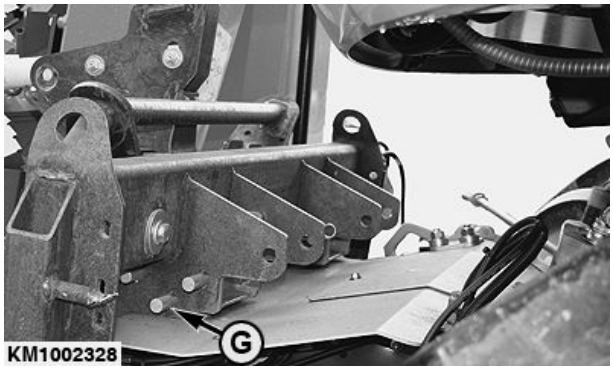

KM1002328 —UN—27JUN12

KM00321,0000546 -74-20JUN16-4/5

5. Lás støttebenene (E) på højre og venstre side i den højeste position. Før at gøre dette trækkes den fjederbelastede bolt (F) ud, og sættes tilbage og i igen, når støttebenet er i endeposition.

E—Støtteben **F—Stift**

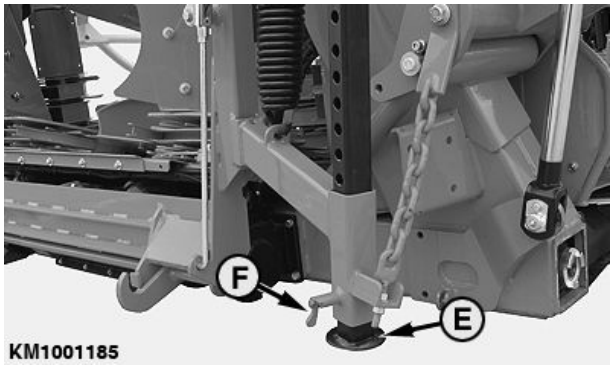

KM1001185 —UN—07APR10

KM00321,0000546 -74-20JUN16-5/5

Tilkobling til CLAAS finsnittere (roterende høstforsatse med svingramme)

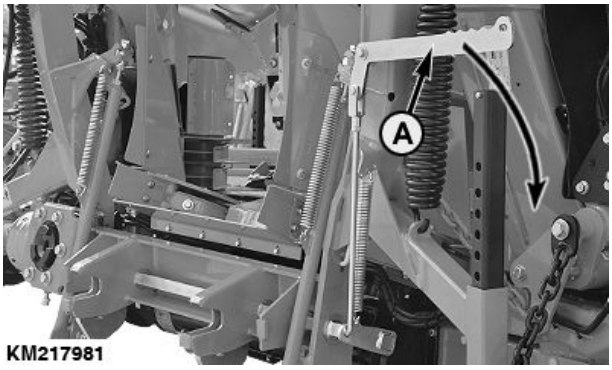

KM217981 —UN—15SEP14

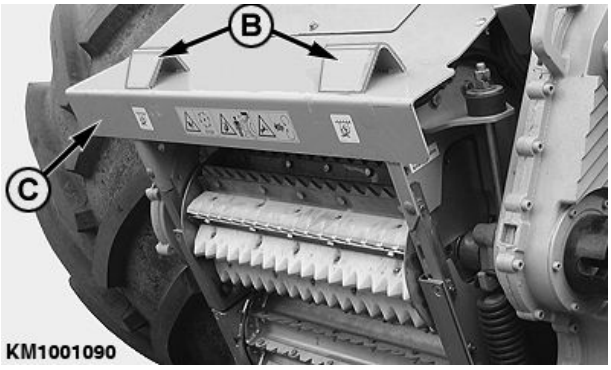

KM1001090 —UN—04FEB10

1. Lås grebet (A) op.
2. Kør finsnitteren tæt til rammen på den roterende høstforsats indtil bærehagerne (B) stikker ind i tilkoblingsrammens konsoller (D).
3. Fjern stifterne (E) på begge sider.
4. Løft indføringsvalsehuset (C) op, indtil bærehagerne (B) på den roterende høstforsats ligger i konsollerne (D).
5. **Lås den roterende høstforsats:**

   Fastgør øverste lejepunkt ved at installere stiften (E).

   Lås den roterende høstforsats ved at tilkoble grebet (A). Fastgør grebet (A) med låsesplitten.
6. Lås støttebenene (F) på højre og venstre side i den højeste position. For at gøre dette, skal den fjederbelastede stift (G) trækkes ud og sættes i igen, når støttebenet er i den endelige stilling.

A—Betjeningshåndtag
B—Bærehager
C—Indføringsvalsehus
D—Konsol
E—Stift
F—Støtteben
G—Stift

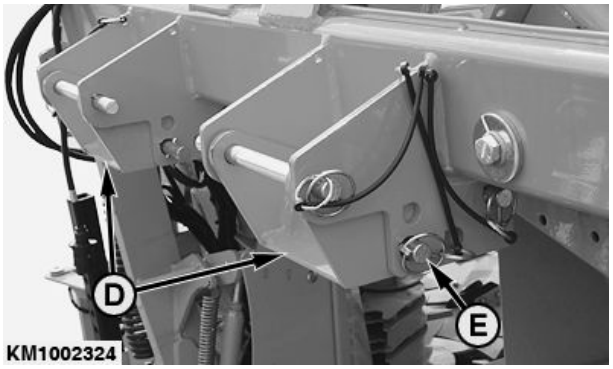

KM1002324 —UN—27JUN12

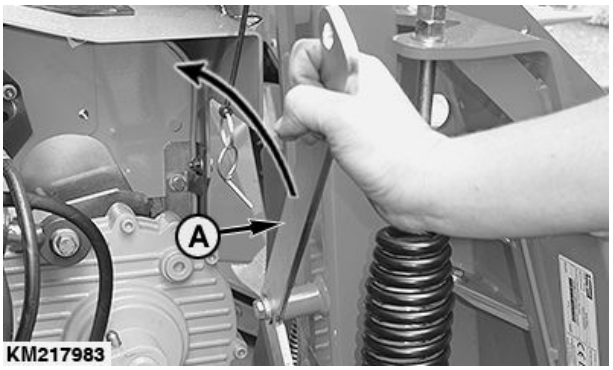

KM217983 —UN—15SEP14

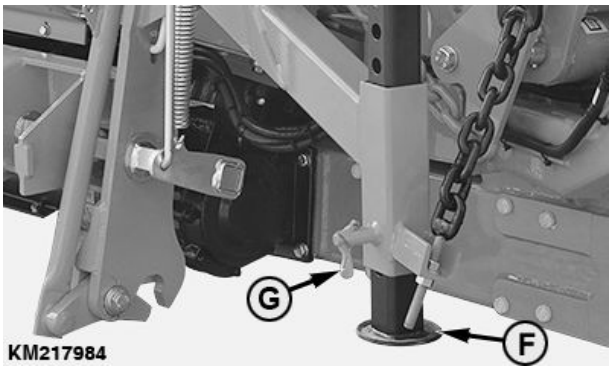

KM217984 —UN—15SEP14

KM00321,0000547 -74-20JUN16-1/1

Roterende høstforsatse med multi-speed transmission og hurtigkobling

Justering af hurtigkobling (kun ved første gangs brug)

1. Sørg for, at klokoblingen (A) på den roterende høstforsats og klokoblingen (B) på finsnitteren er rettet ind med hinanden.
2. Justér klokoblingen (A), om nødvendigt, på den roterende høstforsats.
   - Løsn skruerne (C).
   - Løsn låsemøtrikken (D) og justér klokoblingen (A) med stilleskruen (E).
   - Spænd låsemøtrikken (D).
   - Spænd skruerne (C) til specificeret tilspændingsmoment.

Specifikation

Skruerne (C) på hurtig-kobling—Drejningsmo-ment..... 240 Nm (177 lb.-ft.)

A—Klokobling på roterende høstforsats
B—Klokobling på finsnitter
C—Skrue
D—Låsemøtrik
E—Indstillingsskrue

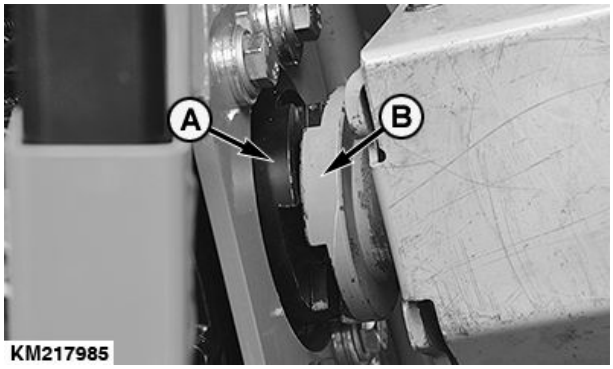

KM217985 —UN—15SEP14

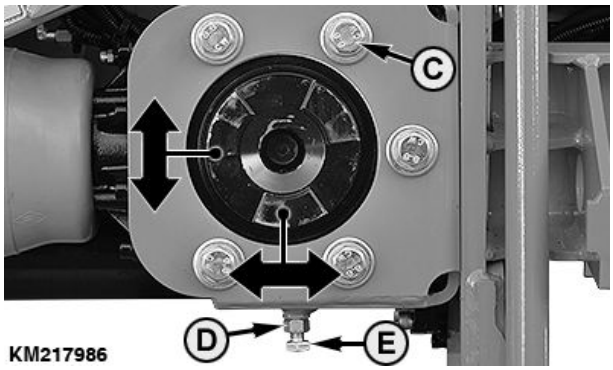

KM217986 —UN—15SEP14

KM00321,0000548 -74-21JUN16-1/3

Justering af hurtigkoblingen i aksial retning

VIGTIGT: Sørg for, at rillen (B) på finsnitterens klokobling kan dreje ubesværet og ikke berører huset (A).

⚠ FORSIGTIG: Brandfare - Forkert indstilling kan medføre luftbårne gnister!

Montér, om nødvendigt, en afstandsplade (C) **før** tilkobling af beslaget (se pilen).

A—Hus
B—Not
C—Afstandsplade

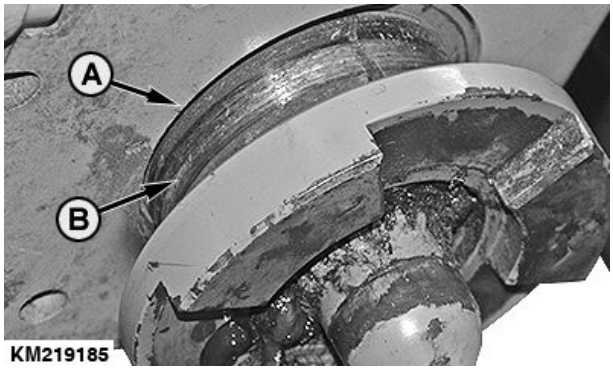

KM219185 —UN—15SEP14

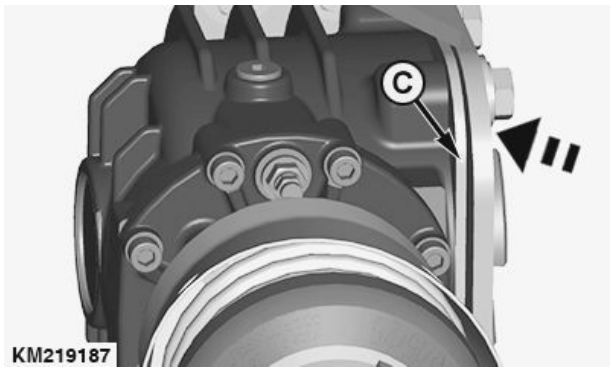

KM219187 —UN—15SEP14

Fortsættes på næste side

KM00321,0000548 -74-21JUN16-2/3

Kun for roterende høstforsatse 375plus med tilkoblingsramme, som kan monteres med støttehjul:

Hvis en 375plus roterende høstforsats, der har en tilkoblingsramme, der kan monteres med støttehjul, ændres til at få monteret komfortstøttehjulet, skal skæmen (A) monteres som vist på illustration 1.

BEMÆRK: Når maskinen forlader fabrikken, er skærmen (A) monteret som vist på illustration 2.

A—Skærm

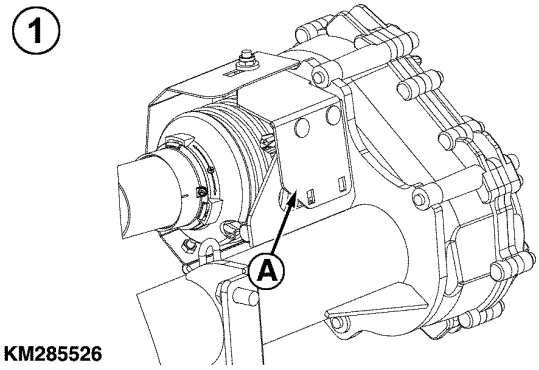

KM285526 —UN—21NOV16

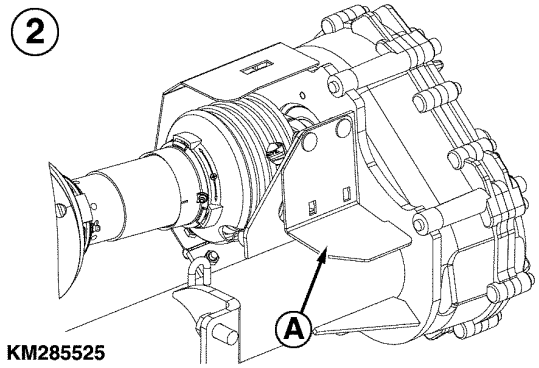

KM285525 —UN—21NOV16

KM00321,0000548 -74-21JUN16-3/3

Tilslut hydraulikslanger

Tilslut hydraulikslangerne (A) til grønthøsteren ved hjælp af lynkoblinger.

A—Hydraulikslanger

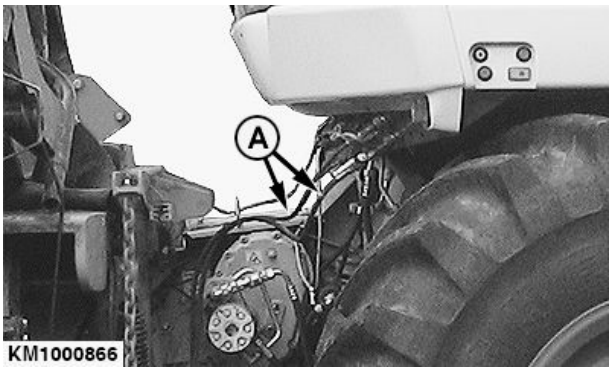

KM1000866 —UN—26MAY09

KM00321,0000179 -74-27MAY09-1/1

Tilslutning af ledningsbundt for katastrofeblink (Valgfrit på 375plus, standard på 390plus)

Tilslut katastrofeblinkets ledningsbundt (A) til den fatning, der sidder på finsnitteren.

A—Katastrofeblink

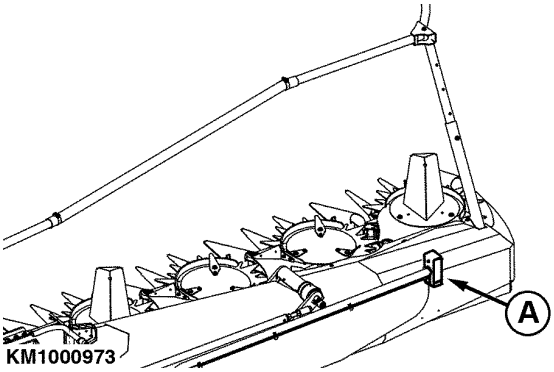

KM1000973 —UN—20AUG09

KM00321,000033F -74-21OCT14-1/1

Tilslutning af drev (Finsnitter type 492)

1. Montér afstandsbøsningerne (A).
2. Forlæng den eksisterende skærm ved at påsætte pladen (B).
3. Montér beskyttelsesdækslet (C).
4. Tilslut kardanakslen (D).

VIGTIGT: Fastgør kardanakslen (D) med låseskruer på begge sider.

Kontrollér, at kardanakslen ikke længere kan bevæge sig.

A—Afstandsbøsninger
B—Plade
C—Beskyttelsesdæksel
D—Kardanaksel

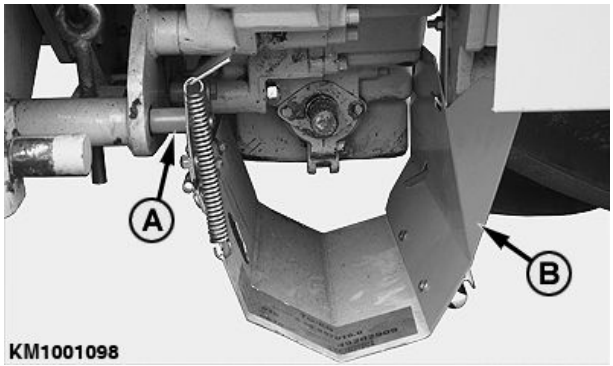

KM1001098 —UN—09FEB10

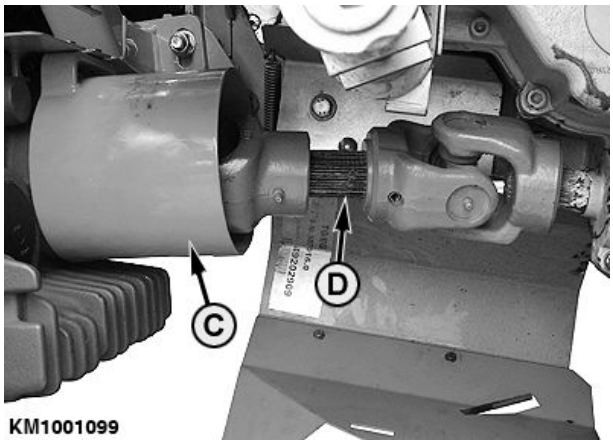

KM1001099 —UN—09FEB10

Roterende høstforsats 360plus, 375plus og 390plus

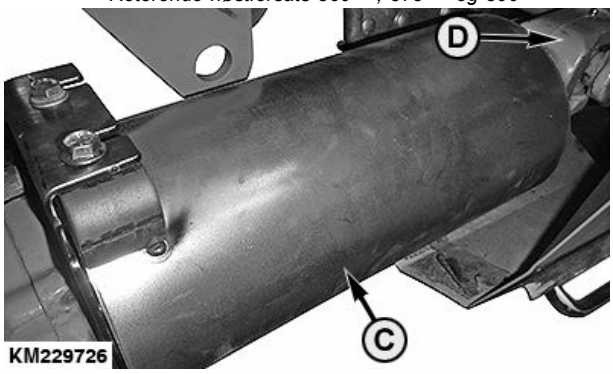

KM229726 —UN—16DEC14

Roterende høstforsats 345plus

KM00321,0000362 -74-16DEC14-1/1

Tilslutning af drev (finsnitter type 493, 494, 497, 498, 499 og 502)

1. Tag klokoblingen (A) fuldstændigt af det roterende høstforsatsdrev.

   Dette gøres ved at adskille delene 1 til 11.

A—Klokobling

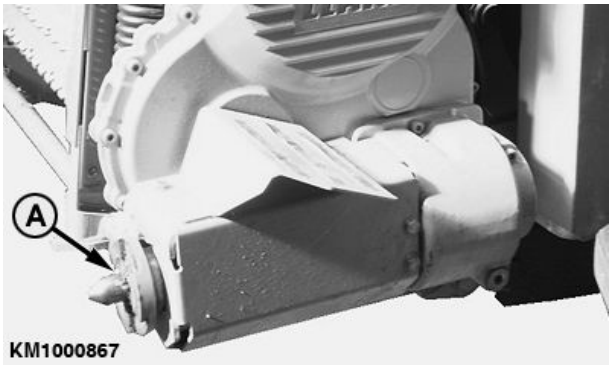

KM1000867 —UN—26MAY09

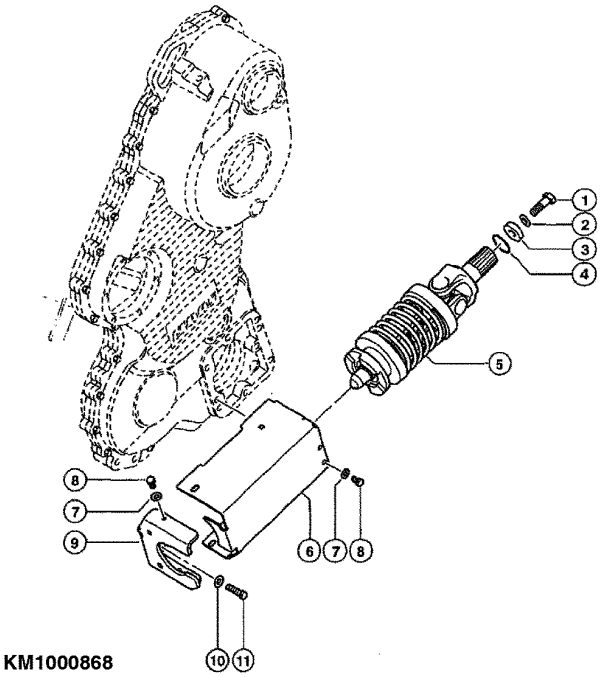

KM1000868 —UN—26MAY09

KM00321,0000AFD -74-05OCT20-1/9

2. Skru gevindstykket (B) ind i kardanledakslen, justér til 167 mm (6,57 in) (X), og kontralås med sekskantmøtrikken (A).

A—Sekskantmøtrik
B—Gevindstang
X—167 mm (6.57 in)

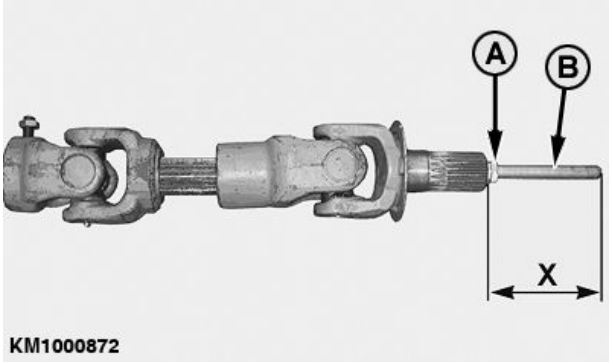

KM1000872 —UN—26MAY09

Fortsættes på næste side

KM00321,0000AFD -74-05OCT20-2/9

3. Sæt først kardanakslen ind i notbøsningen (A) på drevet til den roterende header på finsnitteren.

A—Notbøsning

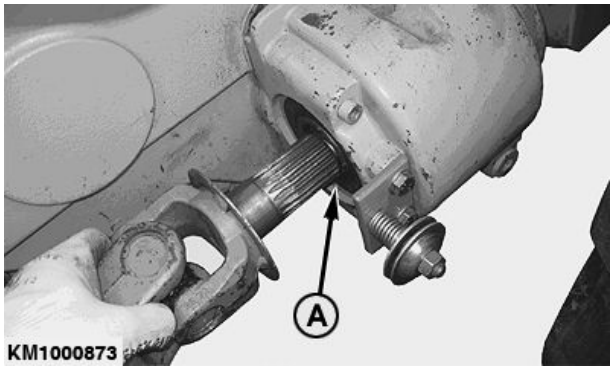

KM1000873 —UN—26MAY09

KM00321,0000AFD -74-05OCT20-3/9

4. Fastgør kardanakslen med bøsningen (A) og låsemøtrikken (B).

A—Bøsning **B—Låsemøtrik**

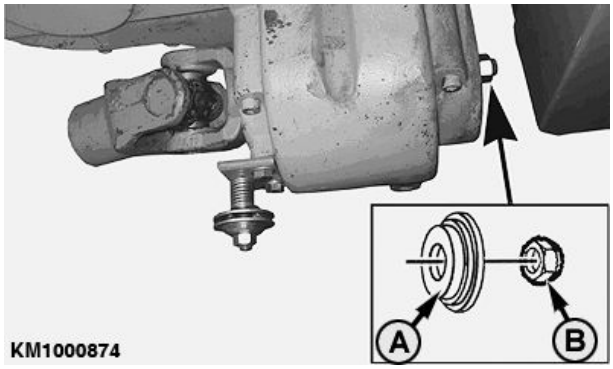

KM1000874 —UN—26MAY09

KM00321,0000AFD -74-05OCT20-4/9

5. Sæt den anden ende af kardanakslen i gearkassen (A) på den roterende header.

A—Transmission

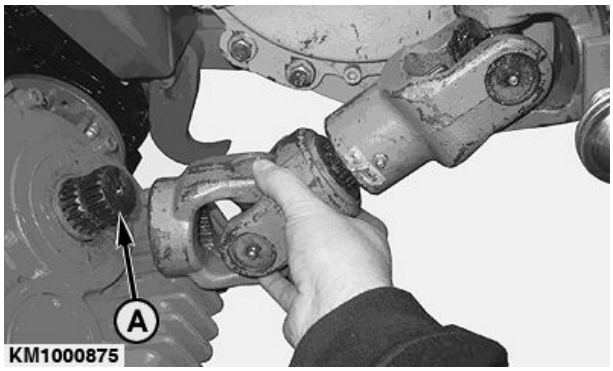

KM1000875 —UN—26MAY09

Fortsættes på næste side

KM00321,0000AFD -74-05OCT20-5/9

6. Kontrollér, at glidestiften (A) er tilkoblet, og at kardanledakslen sidder fast.

A—Glidestift

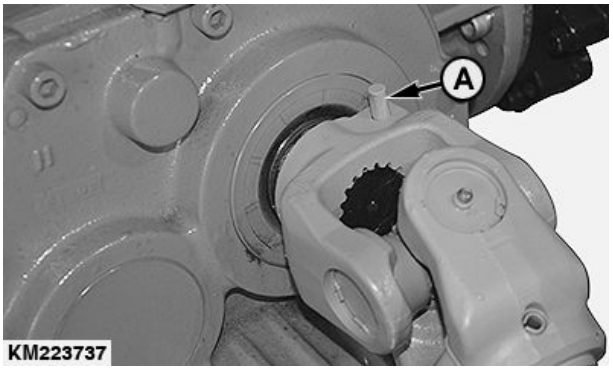

KM223737 —UN—22OCT14

KM00321,0000AFD -74-05OCT20-6/9

Montering af kardanledakslens afskærmning (Claas 493, 494 og 497)

Montér beslaget (A).

Montér kardanakslens afskærmning (B).

A—Beslag
B—Kardanakslens afskærmning
C—Fjederring
D—Maskinskrue
E—Skive
F—Låsemøtrik
G—Skive

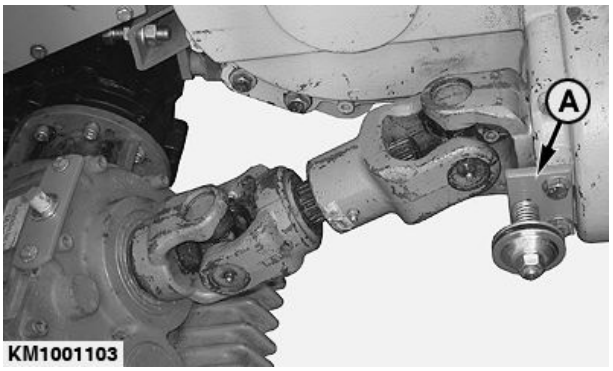

KM1001103 —UN—09FEB10

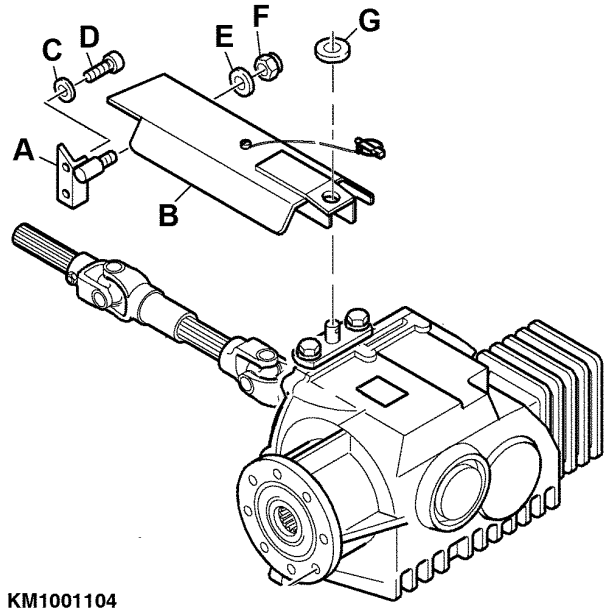

KM1001104 —UN—09FEB10

Fortsættes på næste side

KM00321,0000AFD -74-05OCT20-7/9

Montering af kardanledakslens afskærmning (Claas 498, 499 og 502)

Fastgør adapteren (A) med flangeskruer (B).

BEMÆRK: Montér skiver (C) efter behov.

A—Adapter
B—Flangeskrue
C—Skiver

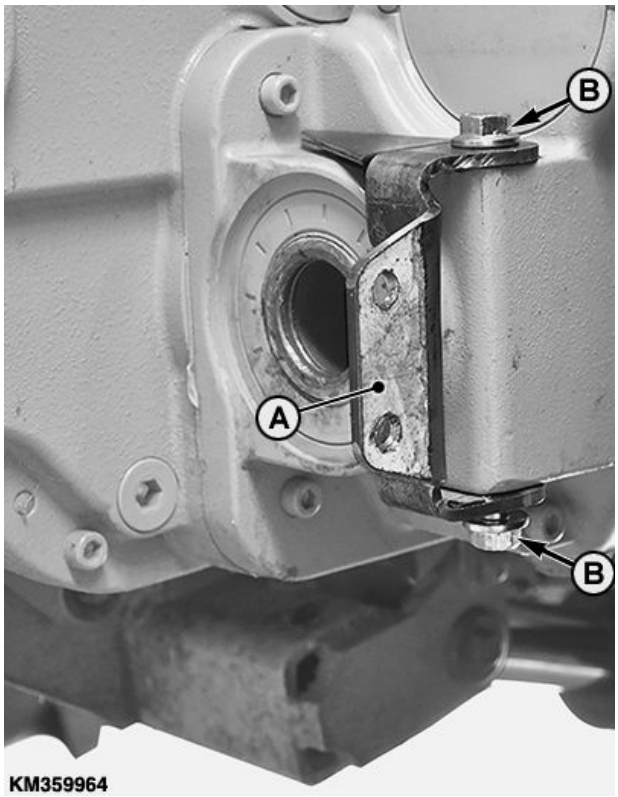

KM359964 —UN—17DEC18

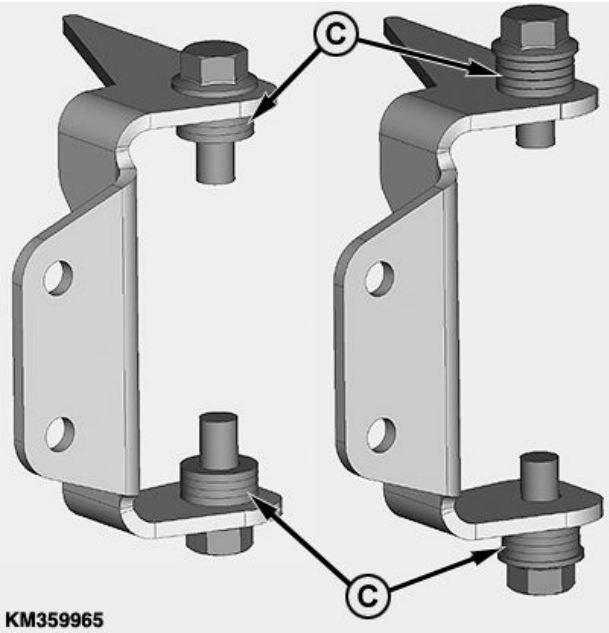

KM359965 —UN—17DEC18

Fortsættes på næste side

KM00321,0000AFD -74-05OCT20-8/9

Montér holderen (A) med unbrakoskruer.

Montér kardanakslens afskærmning (C) og fastgør den med skive (D) og låsemøtrik (E).

A—Beslag
B—Unbrakoskruer
C—Kardanakslens afskærmning
D—Skive
E—Låsemøtrik

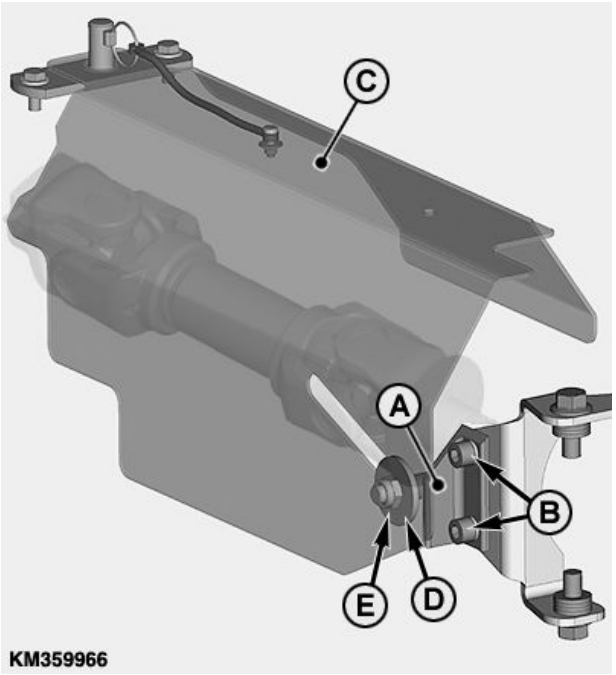

KM359966 —UN—18DEC18

KM00321,0000AFD -74-05OCT20-9/9

Tilslutning af drev (finsnitter type 496 og 500)

1. Tag klokoblingen (A) fuldstændigt af drevet til finsnitterens frontudstyr.

   Dette udføres ved at aftage pladerne (B), (C) og (D) og afmontere klokoblingen (A).

A—Klokobling
B—Metalplade
C—Metalplade
D—Metalplade

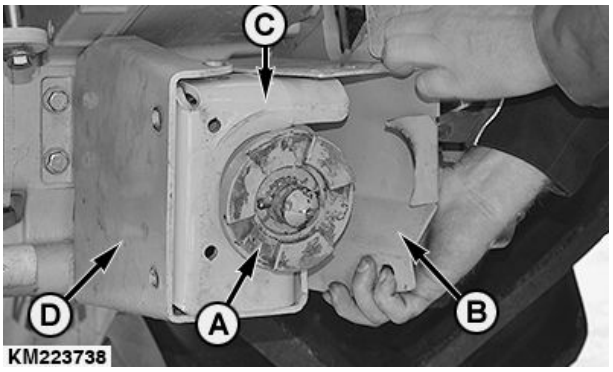

KM223738 —UN—22OCT14

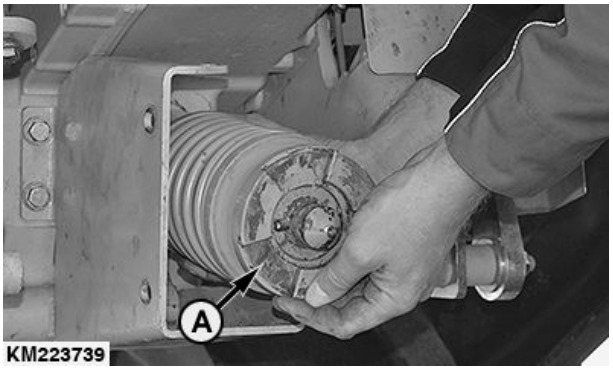

KM223739 —UN—22OCT14

Fortsættes på næste side

KM00321,0000AFE -74-05OCT20-1/8

2. Pres omhyggeligt hætten (A) ud på bagsiden af frontudstyrets drev ved hjælp af et skaft med 35 mm diameter.

A—Hætte

KM223740 —UN—22OCT14

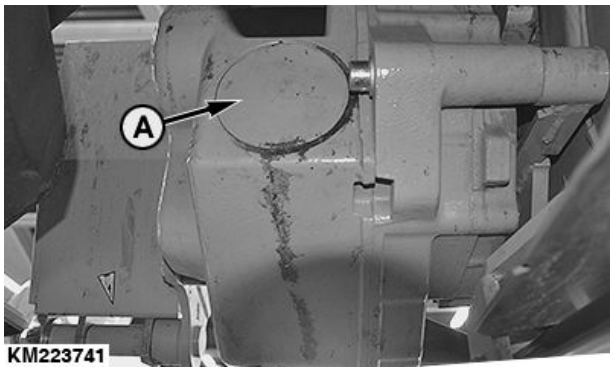

KM223741 —UN—22OCT14

KM00321,0000AFE -74-05OCT20-2/8

3. Skru gevindstykket (B) ind i kardanakslen, justér til 225 mm (8.86 in) (X) og kontralås med sekskantmøtrikken (A).

A—Sekskantmøtrik
B—Gevindstang
X—225 mm (8.86 in)

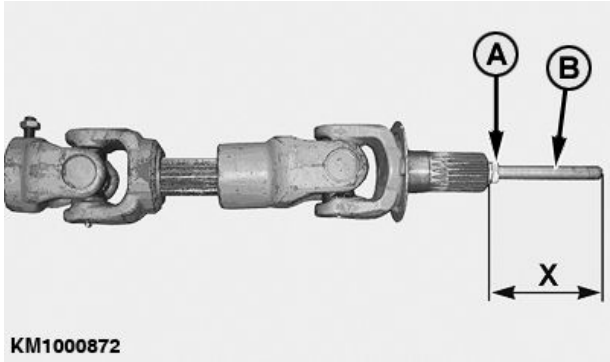

KM1000872 —UN—26MAY09

Fortsættes på næste side

KM00321,0000AFE -74-05OCT20-3/8

4. Sæt kardanakslen ind i frontudstyrets drev (A) på finsnitteren.
5. Fastgør kardanakslen til bagsiden af frontudstyrets drev ved hjælp af skiven (C) og låsemøtrikken (B).
6. Sæt den anden ende af kardanakslen på transmissionen (D) til den roterende header.

A—Frontudstyr
B—Låsemøtrik
C—Skive
D—Transmission

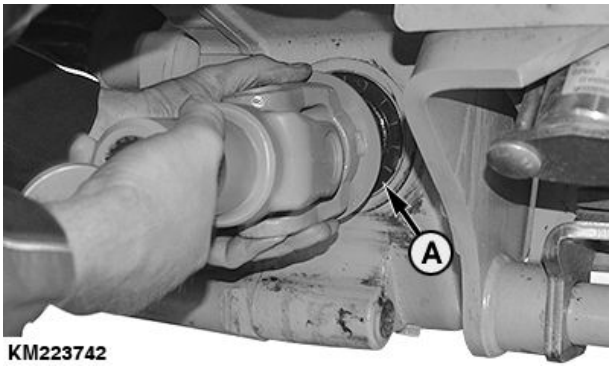

KM223742 —UN—22OCT14

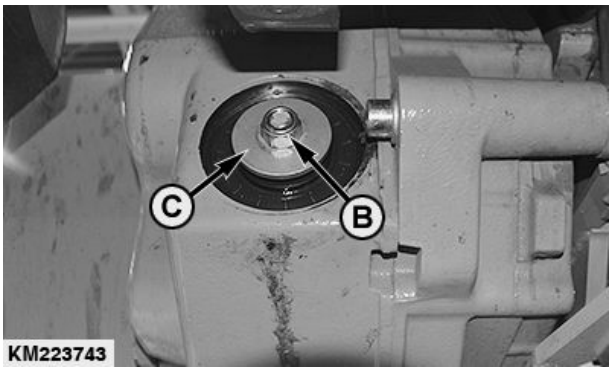

KM223743 —UN—22OCT14

KM223744 —UN—22OCT14

KM00321,0000AFE -74-05OCT20-4/8

7. Kontrollér, at glidestiften (A) er tilkoblet, og at kardanledakslen sidder fast.

A—Glidestift

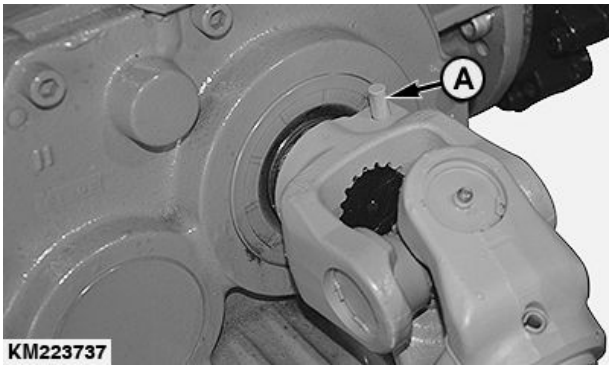

KM223737 —UN—22OCT14

Fortsættes på næste side

KM00321,0000AFE -74-05OCT20-5/8

8. Saml beslaget og montér det på finhøsterens frontudstyr.

A—Aksel
B—Fjeder
C—Buet fjederskive
D—Skive
E—Låsering

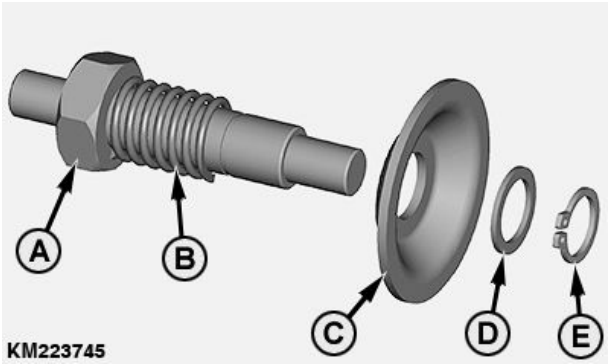

KM223745 —UN—22OCT14

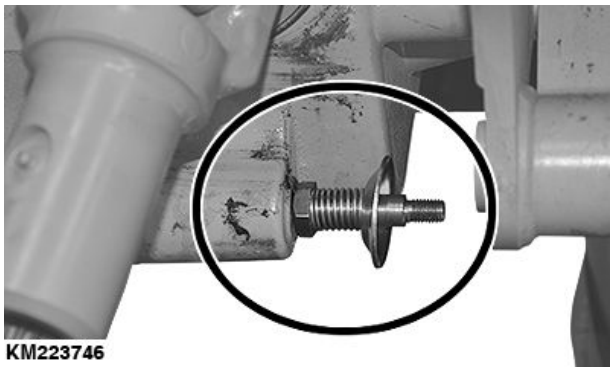

KM223746 —UN—22OCT14

KM00321,0000AFE -74-05OCT20-6/8

9. Montér kardanakslens afskærmning (A) og fastgør med den buede fjederskive (B) og låsemøtrikken (C).

A—Kardanakslens afskærmning
B—Buet fjederskive
C—Låsemøtrik

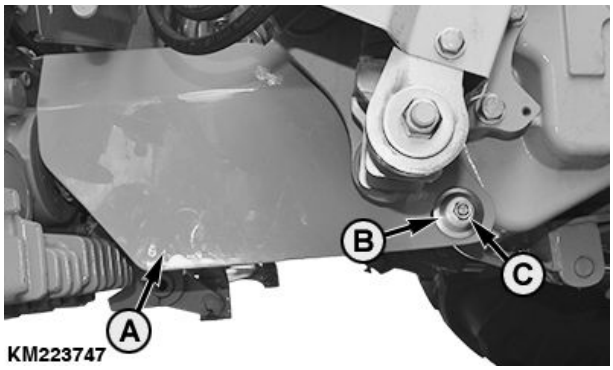

KM223747 —UN—22OCT14

Fortsættes på næste side

KM00321,0000AFE -74-05OCT20-7/8

10. Fastgør den kardanakslens afskærmning med hurtiglåsestift (A).

A—Hurtiglåsestift

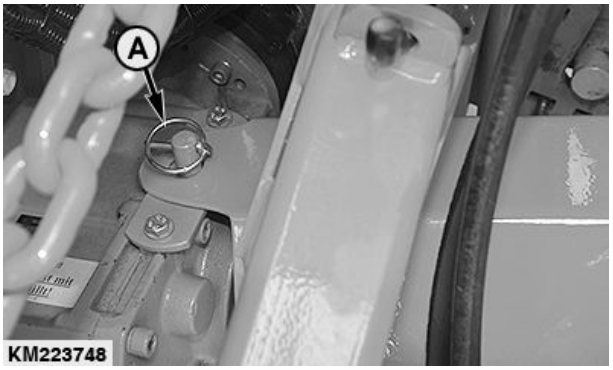

KM223748 —UN—22OCT14

KM00321,0000AFE -74-05OCT20-8/8

Udskift CLAAS bakke med KEMPER bakke

Den krumme CLAAS bakke kan hæmme materialeflowet under fremføringsvalserne. Dette problem kan løses ved hjælp af den lige KEMPER bakke (A).

Montering:

Fjern CLAAS bakken, skub den lige KEMPER bakke (A) i og fastgør den til støtteakslen (B).

BEMÆRK: Ved høstning af græs, fjern KEMPER bakken.

A—KEMPER bakke **B—Støtteaksel**

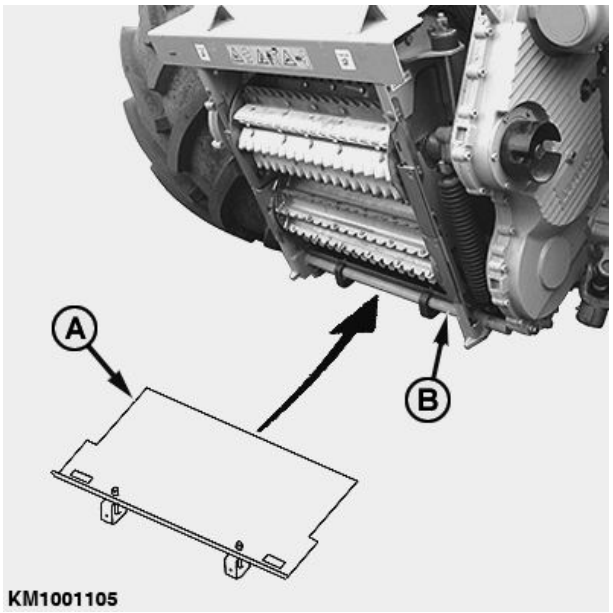

KM1001105 —UN—10FEB10

KM00321,000026B -74-25FEB10-1/1

Kompatibilitetsdiagram

Skemaet nedenfor angiver kompabiliteten mellem den roterende header og finsnitteren.

Roterende høstforsats/grønthøster kompabilitet

345plus	BIG X 480 BIG X 530 BIG X 580 BIG X 630 BIG X 500
360plus	BIG X 480 BIG X 530 BIG X 580 BIG X 630 BIG X V8 BIG X 500 BIG X 600 BIG X 650 BIG X 700
375plus	BIG X 480 BIG X 530 BIG X 580 BIG X 630 BIG X V8 BIG X V12 BIG X 600 BIG X 650 BIG X 700 BIG X 770 BIG X 800 BIG X 850 BIG X 1000 BIG X 1100
390plus	BIG X V8 BIG X V12 BIG X 600 BIG X 650 BIG X 700 BIG X 770 BIG X 800 BIG X 850 BIG X 1000 BIG X 1100

KM00321,0000AFF -74-05OCT20-1/1

Aftagning af transportbøjler

Når transportpallen er taget af, skal transportbøjlerne (A) i venstre og højre side afmonteres.

VIGTIGT: Sæt dernæst skruen (B) i igen og spænd den. Dette sikrer beslaget (C) til de forreste støtteben.

A—Transportbøjle
B—Skrue
C—Beslag

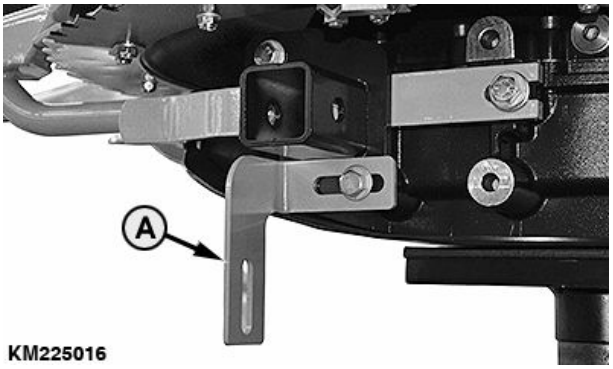

KM225016 —UN—10DEC14

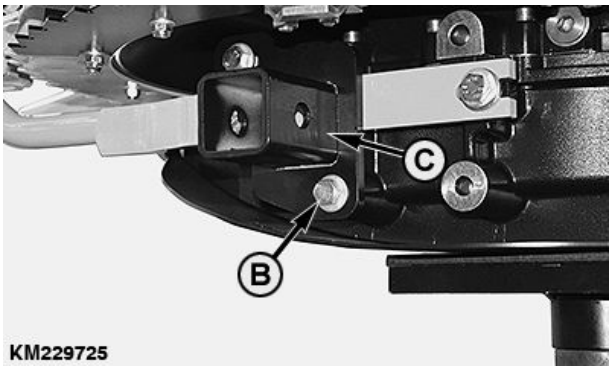

KM229725 —UN—10DEC14

KM00321,0000361 -74-10DEC14-1/1

Tilkobling til KRONE finsnittere (modellerne BIG X 480, 530, 580 og 630)

1. Skru skruerne (A) ud, og afmonter hurtigkoblingen (B).

FORSIGTIG: Vær forsigtig ved afmontering af hurtigkoblingen. Koblingen er meget tung. Få evt. en hjælper til at hjælpe med afmontering af hurtigkoblingen.

A—Skruer
B—Hutigkobling

KM277377 —UN—21NOV16

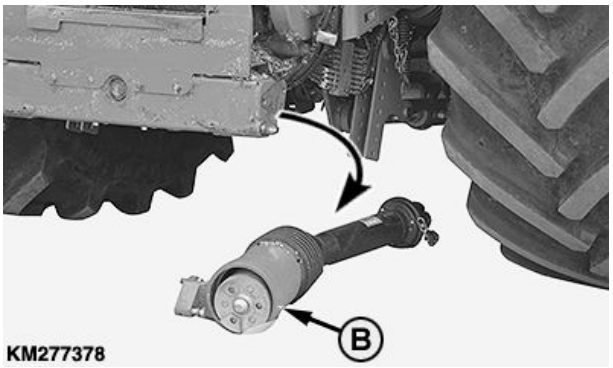

KM277378 —UN—21NOV16

Fortsættes på næste side

KM00321,000053E -74-21JUN16-1/11

2. Monter konsollen (A) med skruerne (B) og (C) samt låseskiverne (D).

   Spænd skruerne (B) og (C) iht. specifikationerne.

Specifikation

M16-skruer—Drejnings-moment.....320 Nm
236 lb.-ft.

A—Konsol
B—M16x70 skrue
C—M16x35 skruer
D—Låseskive

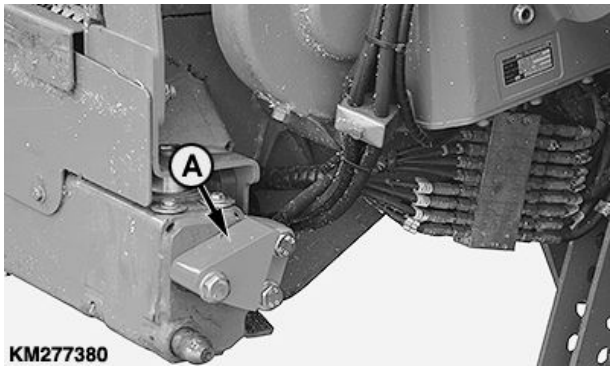

KM277380 —UN—21NOV16

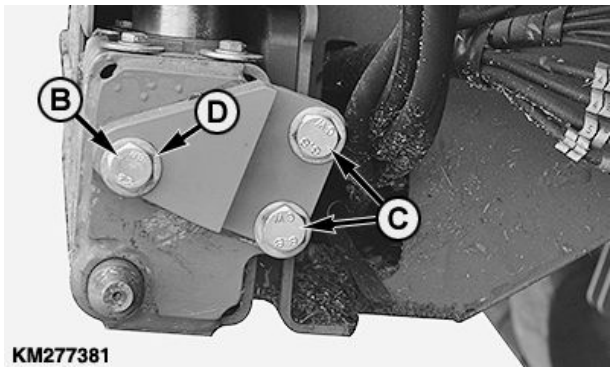

KM277381 —UN—21NOV16

KM00321,000053E -74-21JUN16-2/11

3. Kobl drivakslen (A) til finsnitteren.

BEMÆRK: Den ene ende af drivakslen har en maskinbearbejdet flade (C). Kobl den maskinbearbejdede ende af drivakslen (A) til finsnitteren.

VIGTIGT: Kontroller, at glidestiften (B) går i indgreb, og at drivakslen sikres.

A—Drivaksel
B—Glidestift
C—Maskinbearbejdet flade

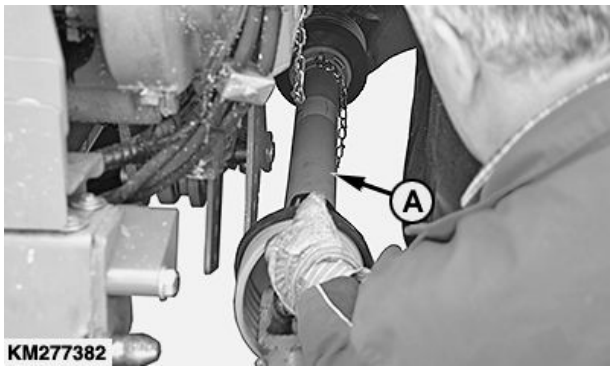

KM277382 —UN—21NOV16

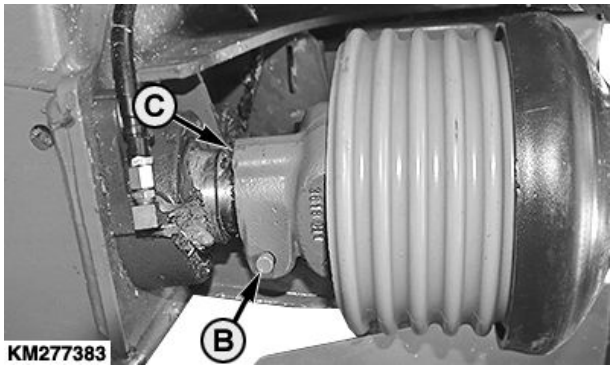

KM277383 —UN—21NOV16

Fortsættes på næste side

KM00321,000053E -74-21JUN16-3/11

4. Kør langsomt finsnitteren hen til den roterende høstforsats, indtil svingrammens ruller (A) på højre og venstre side af finsnitteren er under røret (B) på den roterende høstforsats.
5. Sørg for, at den nederste åbning (C) i den roterende høstforsats er foran konsollen (D).

A—Ruller på svingramme
B—Rør
C—Åbner
D—Konsol

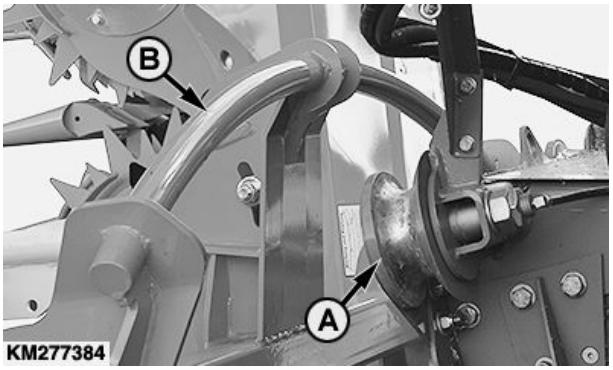

KM277384 —UN—21NOV16

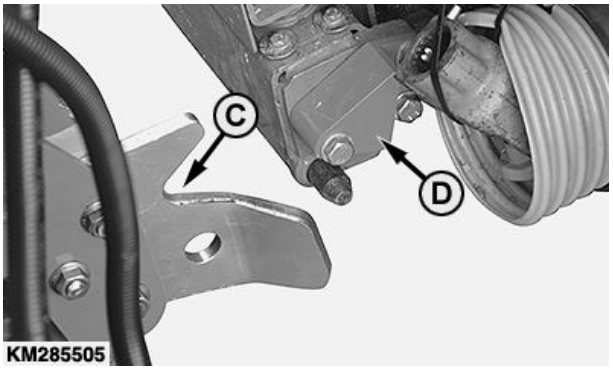

KM285505 —UN—21NOV16

KM00321,000053E -74-21JUN16-4/11

6. Hold knappen (A) nede for at trække låsestifterne (B) tilbage.

A—Funktionstast
B—Låsestift

KM285506 —UN—21NOV16

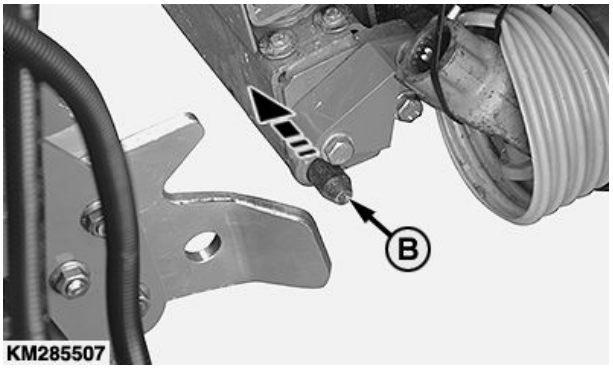

KM285507 —UN—21NOV16

Fortsættes på næste side

KM00321,000053E -74-21JUN16-5/11

7. Når rullerne (A) på svingrammen er under røret (B), løftes indføringsvalsehuset op og fastgør den roterende høstforsats.
8. Kør låsestifterne (C) ud, så den roterende høstforsats fastlåses.

A—Ruller på svingramme
B—Rør
C—Låsestift

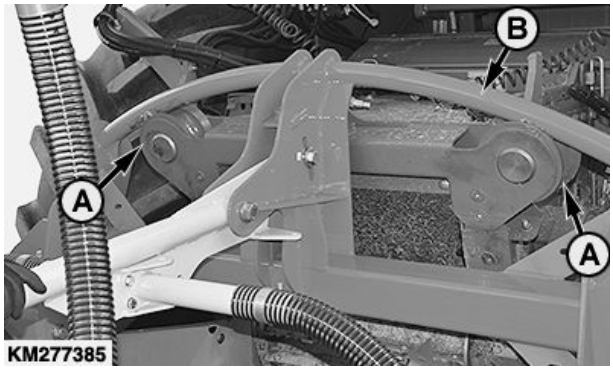

KM277385 —UN—21NOV16

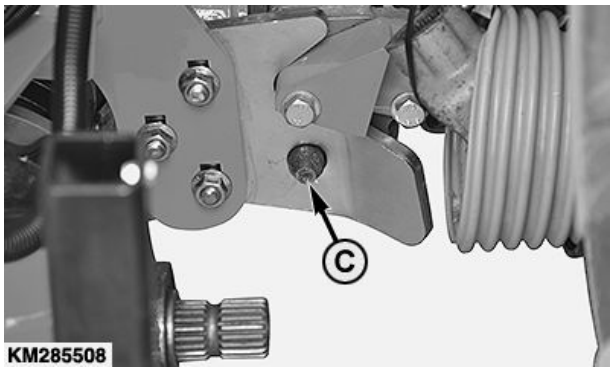

KM285508 —UN—21NOV16

KM00321,000053E -74-21JUN16-6/11

9. **Kun ved fastgørelse første gang:**

   Justér nederste plader (A) ved hjælp af slidserne (B), så låsestifterne (C) på finsnitteren kan gå i indgreb.

A—Plade
B—Indhak
C—Låsestift

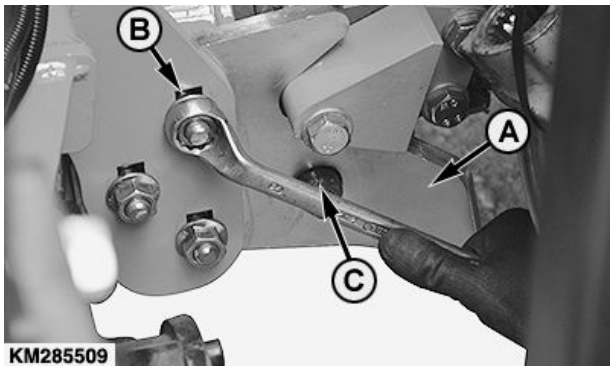

KM285509 —UN—21NOV16

Fortsættes på næste side

KM00321,000053E -74-21JUN16-7/11

10. Tilslut drivakslen (A) til transmissionen på den roterende høstforsats.

VIGTIGT: Kontroller, at glidestiften (B) går i indgreb, og at drivakslen sikres.

BEMÆRK: Af hensyn til tydeligheden er skærmen fjernet fra den roterende høstforsats. Den roterende høstforsats må aldrig køres uden skærmen.

A—Drivaksel **B—Glidestift**

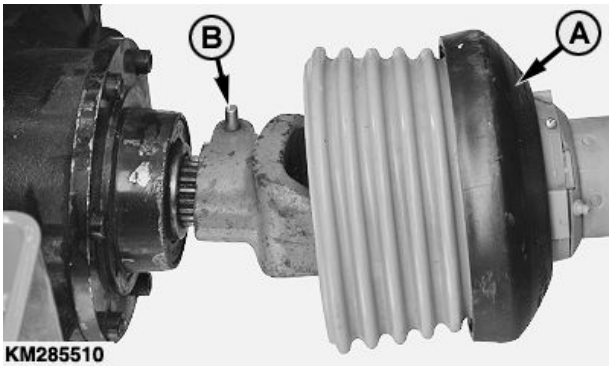

KM285510 —UN—21NOV16

KM00321,000053E -74-21JUN16-8/11

11. Tilslut hovedledningsnettet (A) for ekstraudstyret højdekontrol og rækkestyring.

BEMÆRK: Hydraulikslangerne (B) på finsnitteren er mærket individuelt.

12. Tilslut hydraulikslangerne (III) og (IV) til den roterende høstforsats foldefunktion som vist.

A—Hovedledningsnet **B—Hydraulikslanger**

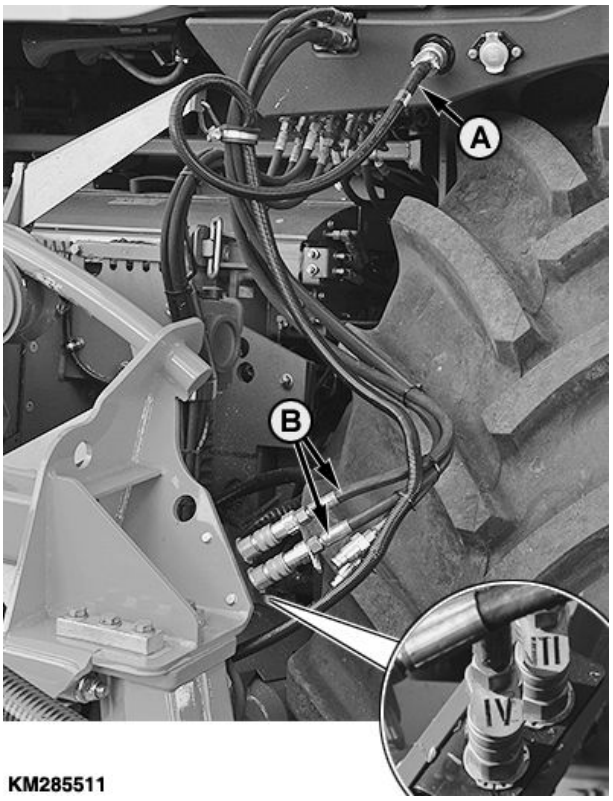

KM285511 —UN—21NOV16

Fortsættes på næste side

KM00321,000053E -74-21JUN16-9/11

BEMÆRK: Finsnitteren har 24 V elektrisk system. Derfor skal stikket (A) og pærerne (B) på vejsikkerhedssystemet udskiftes.

13. Udskift stikket (A) på vejsikkerhedssystemet med det medfølgende 24 V stik.
14. Udskift pærerne (B) med de medfølgende 24 V pærer.

A—Tilslutning **B—Pærer**

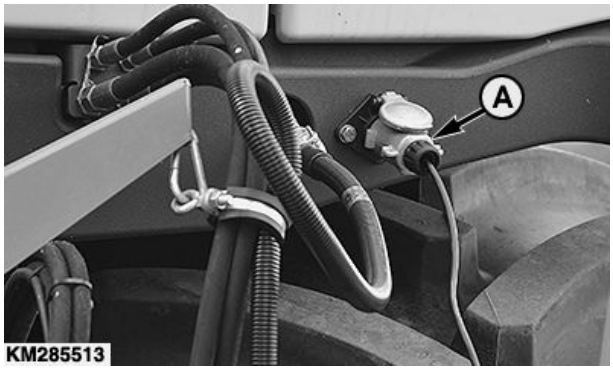

KM285513 —UN—21NOV16

KM285512 —UN—21NOV16

KM00321,000053E -74-21JUN16-10/11

15. Hvis den rotrende høstforsats skjuler forlygterne (A) ved kørsel på offentlig vej, skal der monteres ekstra forlygter på gelænderet. Disse ekstra forlygter fås din KRONE-forhandler.

A—Forlygter

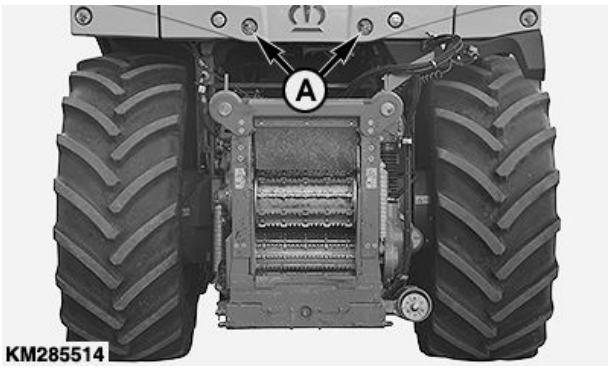

KM285514 —UN—21NOV16

KM00321,000053E -74-21JUN16-11/11

Tilkobling til KRONE finsnittere (modellerne BIG X 500, 600, 650, 700, 770, 800, 850, 1000 og 1100)

1. Lås grebet (A) op.

A—Arm

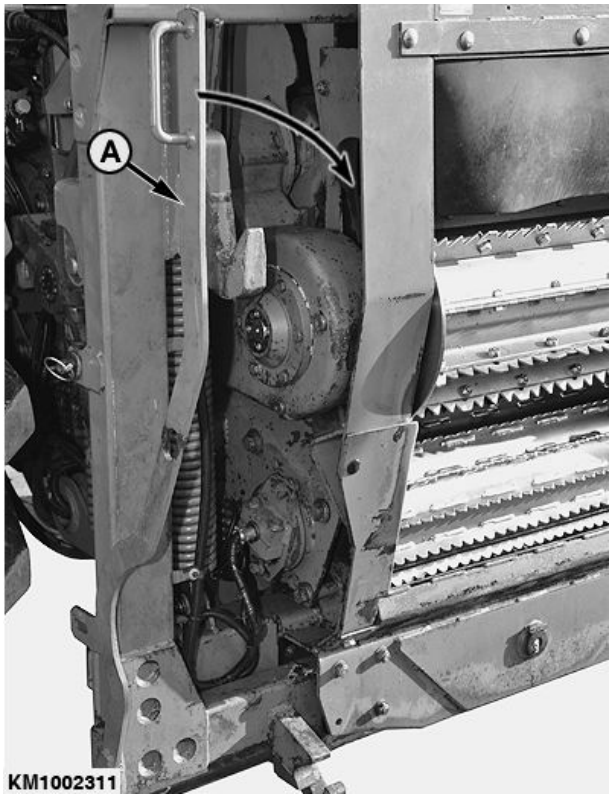

KM1002311 —UN—14JUN12

KM00321,000053F -74-14JUN16-1/7

2. Kør langsomt finsnitteren til den roterende høstforsats, indtil stifterne (A) på højre og venstre side af den roterende høstforsats er over den øverste modtagerkæber (B) på finsnitteren.

   Løft fremføringsvalsehuset op og fastgør den roterende høstforsats.

A—Stift **B—Modtagerkæber**

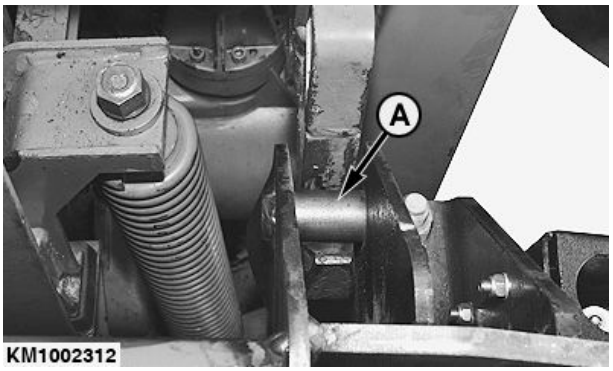

KM1002312 —UN—21JUN12

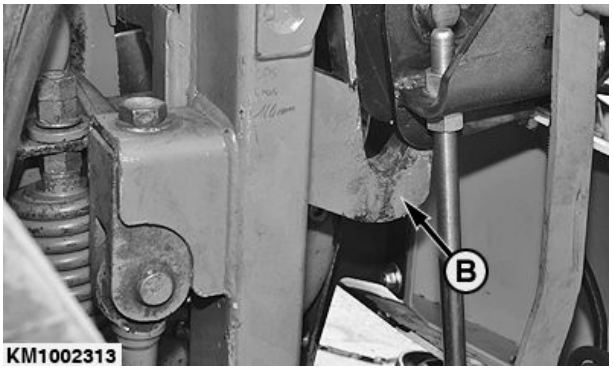

KM1002313 —UN—21JUN12

Fortsættes på næste side

KM00321,000053F -74-14JUN16-2/7

3. Fortsæt med at løfte fremføringsvalsehuset, indtil de nederste låsestifter (B) er i modtagerkæberne (C).

   Kun ved fastgørelse første gang:

   Justér de nederste låstifter (B) ved hjælp af slidserne (A), så armen på finsnitteren kan gå i indgreb.

A—Indhak
B—Låsestift
C—Modtagerkæber

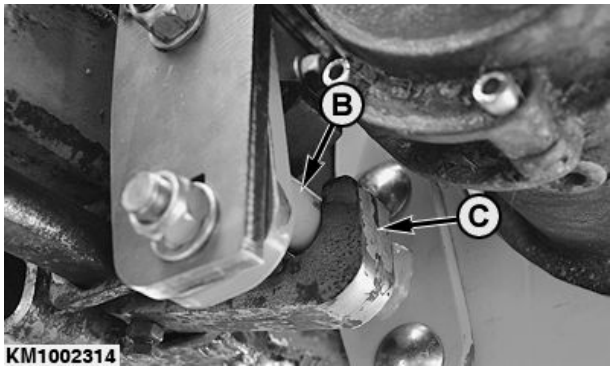

KM1002314 —UN—21JUN12

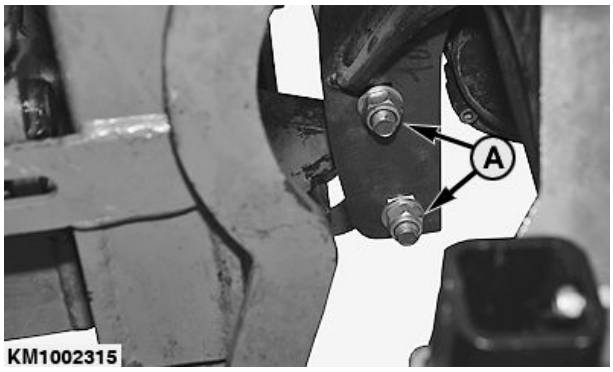

KM1002315 —UN—21JUN12

KM00321,000053F -74-14JUN16-3/7

4. Lås den roterende høstforsats ved tilkobling af greb (A) og fastgør med hurtiglåsestiften (B).

A—Betjeningshåndtag
B—Hurtiglåsestift

KM1002316 —UN—18JUN12

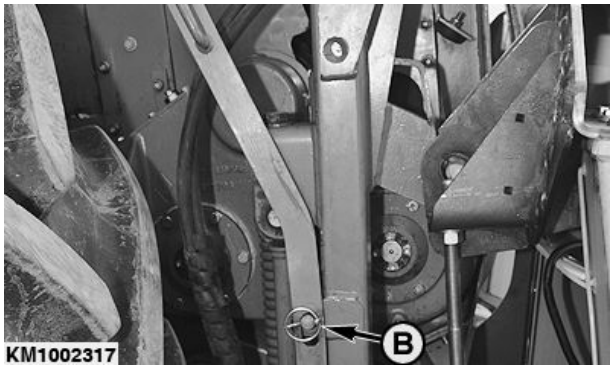

KM1002317 —UN—18JUN12

Fortsættes på næste side

KM00321,000053F -74-14JUN16-4/7

5. Fjern de forreste støtteben (A), og opbevar dem i beslaget (B).
6. Træk de bagerste støtteben (C) op, og lås dem i den højeste position.

A—Forreste støtteben
B—Montering
C—Bagerste støtteben

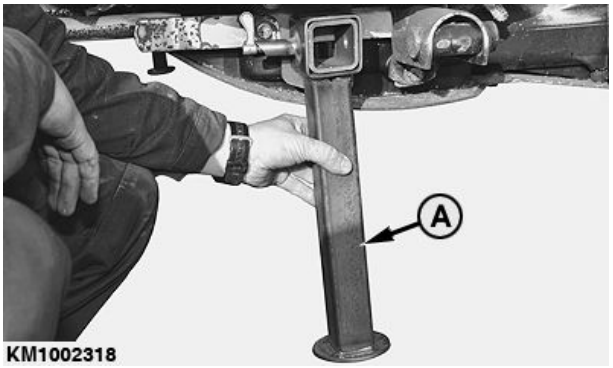

KM1002318 —UN—18JUN12

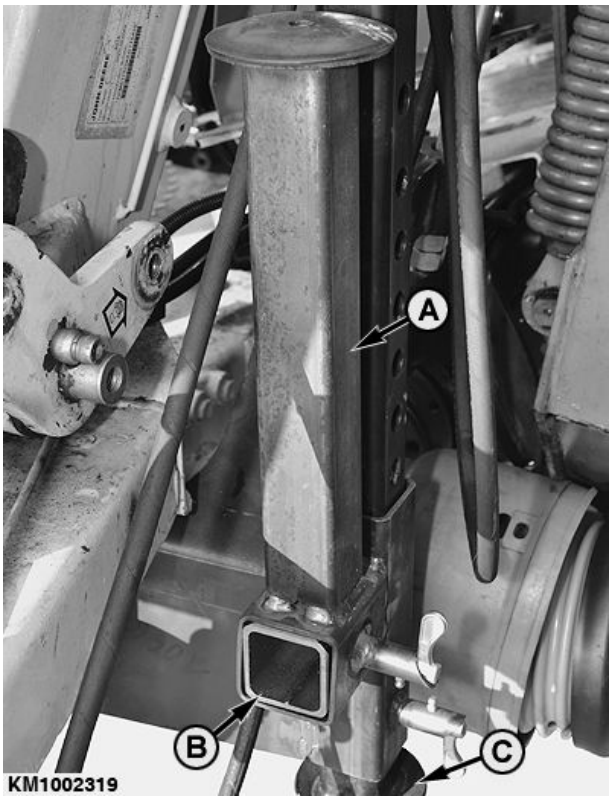

KM1002319 —UN—18JUN12

KM00321,000053F -74-14JUN16-5/7

7. Kobl drivakslen (A) på den roterende høstforsats til drivakslen (B) på finsnitteren.

VIGTIGT: Sørg for, at glideringen går i indgreb i begge ender af drivakslen.

A—Divaksel - roterende høstforsats
B—Drivaksel - findsnitter

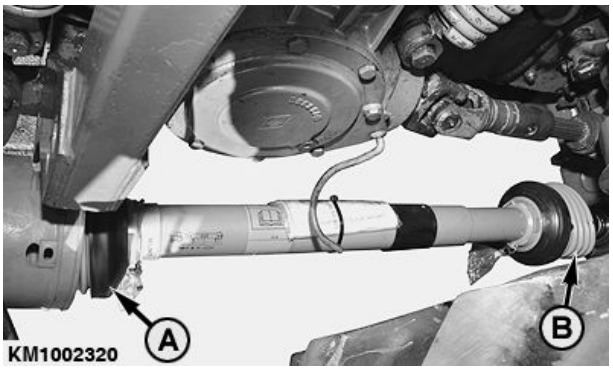

KM1002320 —UN—19JUN12

Fortsættes på næste side

KM00321,000053F -74-14JUN16-6/7

8. Tilslut ledningsnet for højdekontrol og rækkestyring (styringsassistance) ekstraudstyr til stikket (A).
9. Tilslut ledningsnet til den roterende høstforsats belysning til stikkontakt (B) på finsnitteren.
10. Tilslut hydraulikslangerne til den roterende høstforsats foldefunktion til de hydrauliske udgange (III) og (IV) på finsnitteren.

A—Stik
B—Stik
III— Hydraulikforbindelse
IV— Hydraulikforbindelse

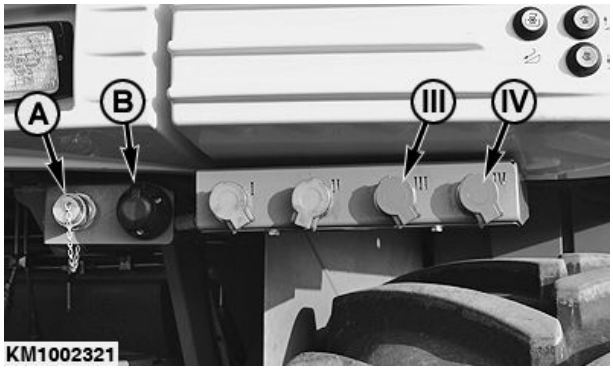

KM1002321 —UN—20JUN12

KM00321,000053F -74-14JUN16-7/7

Tilslut ledningsnettet (375^{plus} og 390^{plus}) til markerings- og indikatorlyset

BEMÆRK: Modellerne 375^{plus} og 390^{plus} er udstyret med markerings- og indikatorlys i de tværgående beskyttelsesbeslag.

Tilslut ledningsnettet for markerings- og advarselslys til stikkontakten på finsnitteren.

A—Markerings- og advarselslys

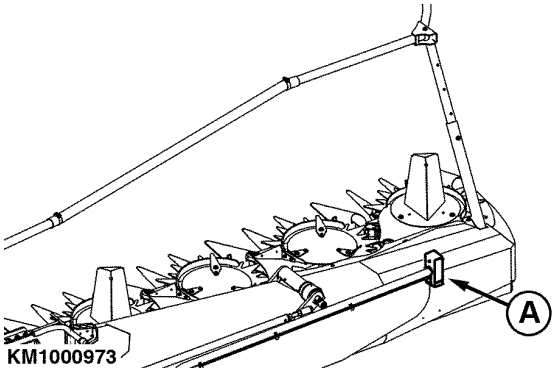

KM1000973 —UN—20AUG09

KM00321,000018C -74-21JUN12-1/1

Slå bakgear FRA ved tomgang

Når bakgearet skal slås FRA ved tomgang, skal følgende parametre ændres i finsnitterens software:

Parameter STORT X (Skærebordomfang)			
Nr.	**Niveau**	**Anbefalet indstilling**	**Beskrivelse**
25241	Service	65000 **VIGTIGT: Eks-fabrik, er den maksimale justeringsværdi 20000. Krone-forhandleren kan øge denne værdi i udvikleromfanget til 65000.**	Det er den forsinkelse, der opstår, efter der er trykket på "Hæv løftegear"-tasten, inden indførings- og høstforsatsen starter op i nedsat tomgang.
25242	Service	0	Varighed af den roterende høstforsats bakning efter forsinkelsen er endt.
25478	Maskinfører	0	Skærebordets dynamiske hastighedskontrol kan aktiveres og deaktiveres. 0 = Skærebords dynamiske hastighedskontrol deaktiveret

KM00321,0000363 -74-19DEC14-1/1

Ret svingrammen ind

Ret svingrammen (A) ind efter det lineære modul (B).

A—Svingramme **B—Lineært modul**

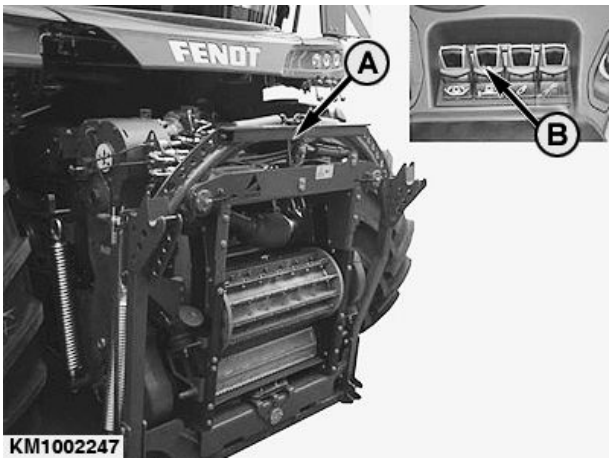

KM1002247 —UN—23MAR12

KM00321,0000126 -74-23MAR12-1/1

Fastgør den roterende høstforsats til FENDT finsnittere

1. Brug strammestangen (A) til at åbne låsen.

A—Strammestang

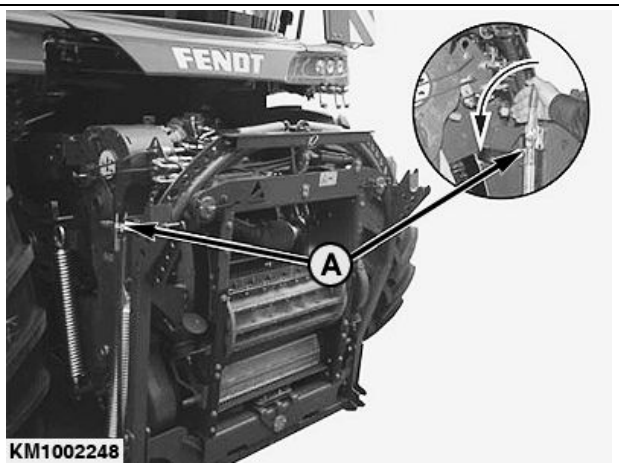

KM1002248 —UN—23MAR12

KM00321,0000184 -74-12JUN12-1/5

2. Kør langsomt finsnitteren til den roterende høstforsats, indtil stifterne (A) på højre og venstre side af den roterende høstforsats er over den øverste modtagerkæber (B) på hældningsrammen.

A—Stift **B—Modtagerkæber**

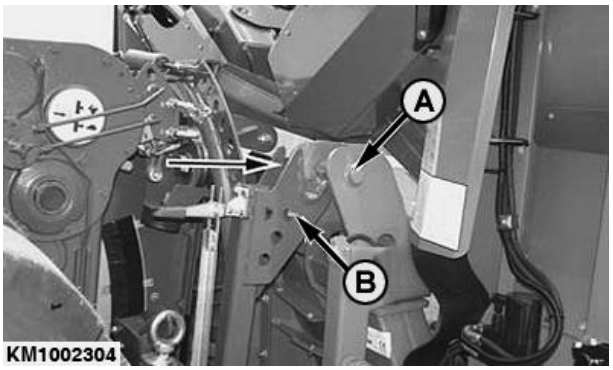

KM1002304 —UN—11JUN12

Fortsættes på næste side

KM00321,0000184 -74-12JUN12-2/5

3. Hæv løftegearet, indtil stifterne (B) går i indgreb i de nederste låse (A) til venstre og højre.
4. Stop motoren.
5. Træk parkeringsbremsen.

A—Split **B—Stift**

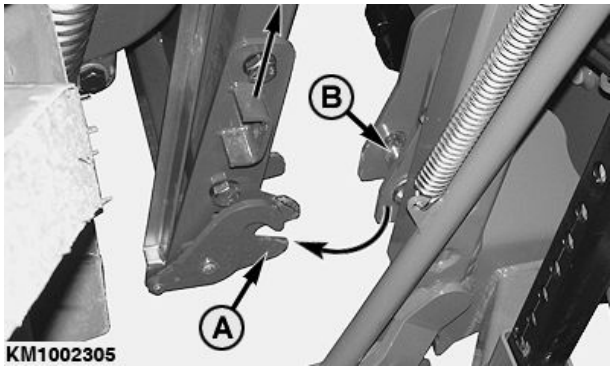

KM1002305 —UN—12JUN12

KM00321,0000184 -74-12JUN12-3/5

6. Brug strammestangen (A) til at lukke låsen.

A—Strammestang

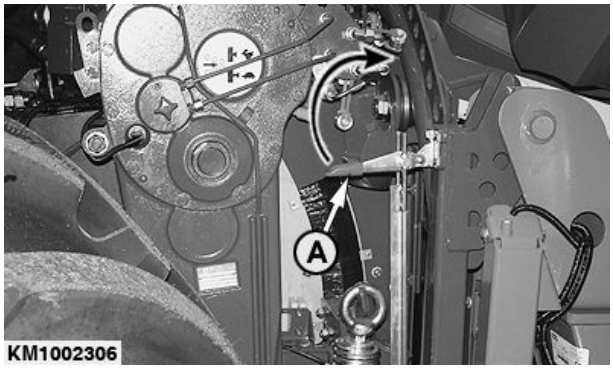

KM1002306 —UN—12JUN12

KM00321,0000184 -74-12JUN12-4/5

7. Kontrollér at låsekrogene (A) sidder korrekt.

A—Låsekrog

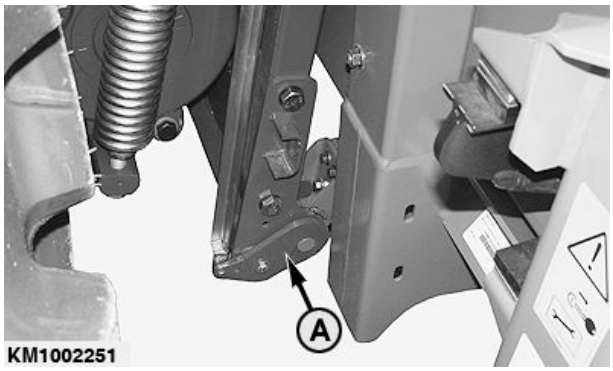

KM1002251 —UN—23MAR12

KM00321,0000184 -74-12JUN12-5/5

Tilslut hydraulikslanger og ledningsnet

De hydrauliske udgange på finsnitteren er nummererede. Tilslut de nummererede hydraulikslanger på den roterende høstforsats til de relevante hydrauliske udgange på finsnitteren.

Tilslut ledningsnettet (A) til stikkontakten på finsnitteren.

A—Ledningsnet

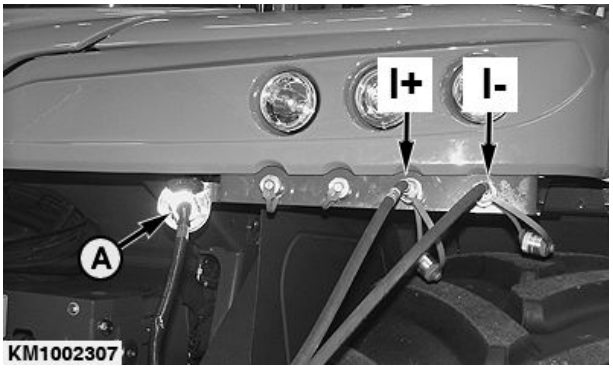

KM1002307 —UN—13JUN12

KM00321,0000185 -74-13JUN12-1/1

Kardanled Aksel

A—Kardanled Aksel
B—Skærebordsende
C—Finsnitterens indførings-ende

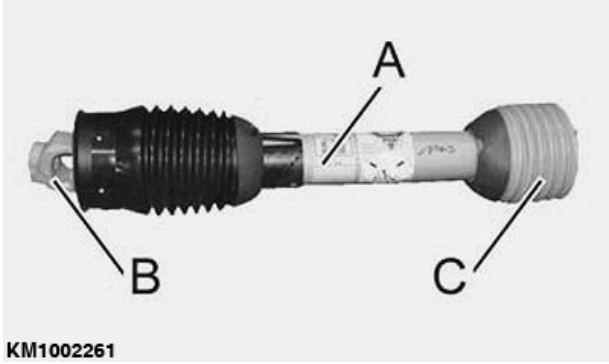

KM1002261 —UN—29MAR12

KM00321,000012C -74-29MAR12-1/1

Tilslut kardanleddet Aksel

1. Tryk på glidestiften (A), og skub leddet på notakslen på pickuppen, indtil glidestiften (A) går i indhak i den ringformede rille.

A—Glidestift

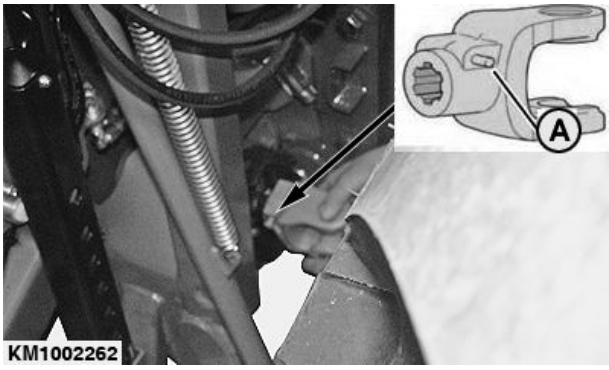

KM1002262 —UN—29MAR12

Fortsættes på næste side

KM00321,0000129 -74-29MAR12-1/3

2. Skub beskyttelsesskærmen over leddet, indtil det sidder fast.

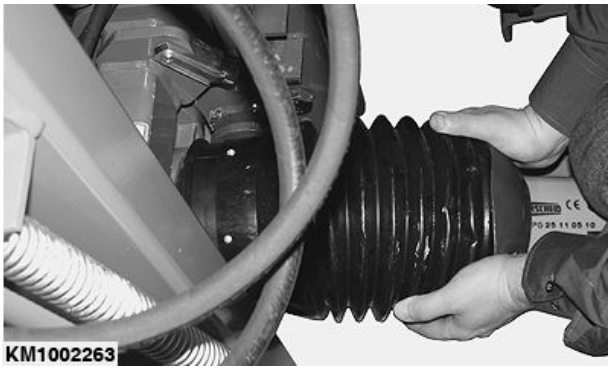

KM1002263 —UN—29MAR12

KM00321,0000129 -74-29MAR12-2/3

3. Tryk på glidestiften (A), og skub leddet på notakslen på finsnitteren, indtil glidestiften (A) går i indhak i den ringformede rille.

A—Glidestift

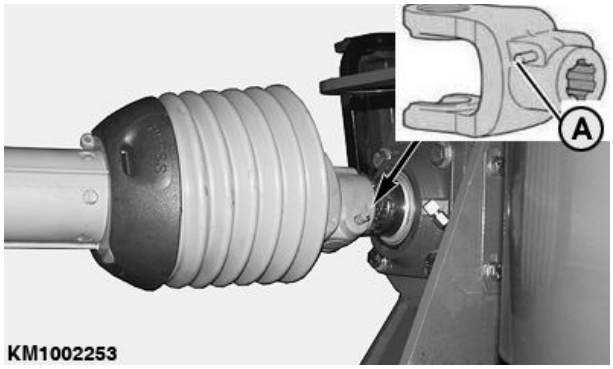

KM1002253 —UN—29MAR12

KM00321,0000129 -74-29MAR12-3/3

Skift hydrauliksystemet

Flyt kuglehanen (A) til positionen for det relevante skærebord.

KM1002264 —UN—29MAR12

Fortsættes på næste side

KM00321,000012D -74-29MAR12-1/2

Kuglehanepositioner

1— Position for majs **2— Position for græs**

1

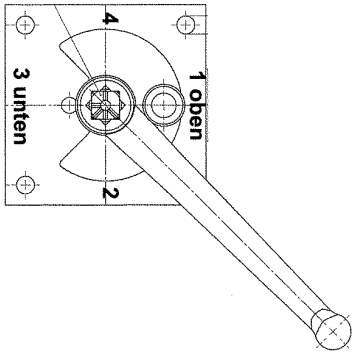

KM1002265

KM1002265 —UN—29MAR12

2

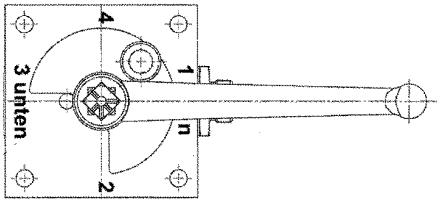

KM1002266

KM1002266 —UN—29MAR12

KM00321,000012D -74-29MAR12-2/2

Lås svingrammen op.

Fjern låsestiften (A) og indsæt den i hul (B) i svingrammen.

BEMÆRK: Svingrammen er nu låst op.

A—Låsestift **B—Hul**

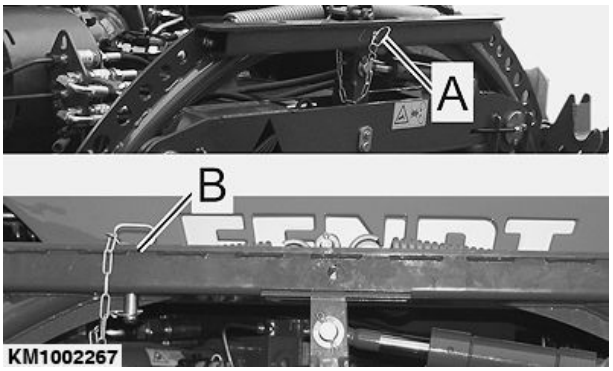

KM1002267

KM1002267 —UN—29MAR12

KM00321,000012F -74-29MAR12-1/1

Installér forreste støtteben (kun roterende høstforsatser til KRONE finsnittere)

Installér før frigørelse af den roterende høstforsats forreste støtteben (A) på begge sider.

FORSIGTIG: Ved arbejde under den roterende høstforsats skal den understøttes sikkert.

A—Støtteben

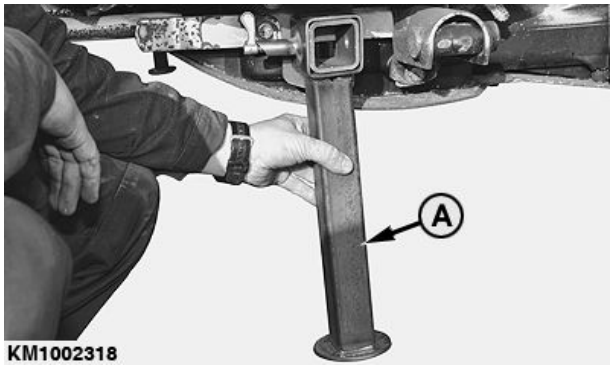

KM1002318 —UN—18JUN12

KM00321,0000193 -74-27JUN12-1/1

Løsn den roterende høstforsats

1. Sænk den roterende høstforsats på en flad, jævn overflade.
2. Sluk for finsnitterens motor, fjern nøglen fra tændingen og aktivér parkeringsbremsen.
3. Frakobl den elektriske konnektor og hydraulikkoblingerne (A) fra finsnitteren og hæng dem op i det leverede beslag (B).
4. Træk drivakslen af.
5. Sænk støttebenene (C) i højre og venstre side og lås dem ved en passende højde. Du gør dette ved at trække den fjederbelastede stift (D) ud, og sætte den tilbage igen, når støttebenet er i korrekt højde.

BEMÆRK: Efterlad den roterende høstforsats i en højde, der gør det muligt igen at fastgøre den til en finsnitter på et senere tidspunkt. Vælg aldrig en for lav højde.

6. Udløs låsen på den roterende høstforsats' fastgørelsesramme.
7. Start finsnitteren, sænk fremføringsvalsehuset yderligere og kør ud af den roterende høstforsats' fastgørelsesramme.

A—Hydraulikkoblinger
B—Beslag
C—Støtteben
D—Stift

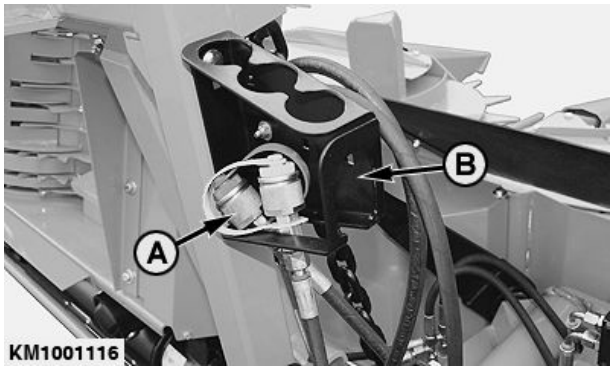

KM1001116 —UN—18FEB10

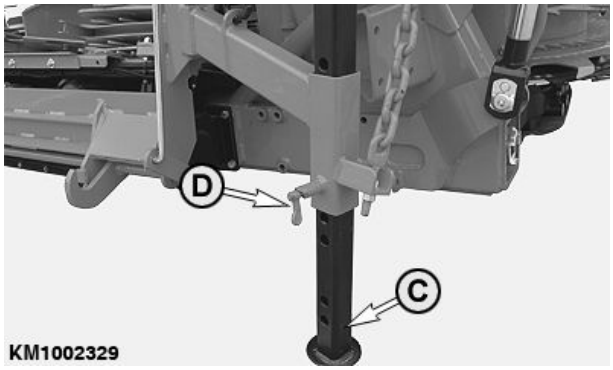

KM1002329 —UN—10AUG12

KM00321,0000192 -74-08AUG12-1/1

Kørsel på offentlig vej

FORSIGTIG: Under kørsel på offentlig vej eller landevej om natten eller dagen skal færdselslovens forskrifter for belysning, sikkerhed og varselsskiltning overholdes. Se afsnittet Sikkerhed.

VIGTIGT: Se den relevante betjeningsvejledning til grønthøsteren for at overholde de lokale forordninger med hensyn til kørsel med grønthøsteren på offentlig vej.

Fold de udvendige dele sammen til transport i henhold til de lokale regulativer.

VIGTIGT: Riskiko for kollision! For at undgå beskadigelser luk kabinedøren på grønthøsteren, før den roterende høstforsats foldes sammen.

KM00321,000027A -74-19FEB10-1/1

Påsætning af mærkat (Roterende høstforsatser med støttehjul)

Der leveres til roterende høstforsatser med støttehjul en mærkat med specifikationerne (se illustration).

Mærkaten skal sættes på finsnitteren tæt på dennes typeskilt.

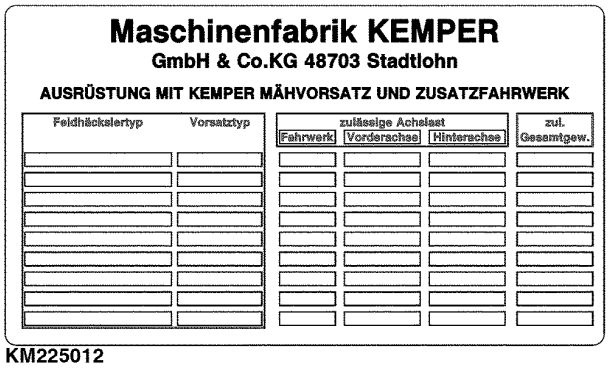

KM225012

KM225012 —UN—02DEC14

KM00321,000035A -74-05JAN15-1/1

Roterende høstforsatse med komfort-støttehjul

KM285515 —UN—21NOV16

A—Komfortstøttehjul

Roterende høstforsatse, der er beregnet til montering af komfort-støttehjulet (A), må kun køres på offentlig vej, hvis komfort-støttehjulet faktisk er monteret.

Se supplerende betjeningsvejledning vedr. støttehjulet 300F.

KM00321,0000540 -74-20JUN16-1/1

Ulykkesforebyggende (roterende høstforsats med laterale beskyttelsesbeslag)

KM1001190 —UN—29APR10

A—Forebyggelse mod ulykker **B—Bremseklapper** **C—Markerings- og advarselslys** **D—Beskyttelsesbeslag**

Ved kørsel på offfentlige veje skal hele området rundt om korndelerne være sikret af ulykkesforebyggende anordning (A) og bremseklapper (B).

Montering:

1. Når rotorerne står helt stille, fold sidesektioerne sammen.

   BEMÆRK: Når den roterende høstforsats foldes ud, vil de sidebeskyttelsesbeslagene (D) automatisk svinge til transportposition.

2. Fold den ulykkesforebyggende anordning (A) ud og fastgør den til de yderste korndelerne.
3. Installér bremseklapper (B) på sidesektionerne og fastgør dem ved hjælp af gummiringe.
4. Udskridningsbakker, blade og udvendige hjørner er dækket med bremseklapper (B).

Markerings- og advarselslys:

Før kørsel på offentlige veje tilslut ledningsnettet for markerings- og advarselslys (C) til den bøsning, der findes på finsnitteren.

Frigang:

Ved kørsel på offentlige veje skal den roterende høstforsats være hævet, så den forreste ulykkesforebyggende enhed (A) er ca. 300 mm (1 ft) over jordens overflade.

KM00321,0000194 -74-29JUN12-1/1

Forebyggelse af uheld (Roterende høstforsats uden laterale beskyttelsesbeslag)

Ved kørsel på offfentlige veje skal hele området rundt om korndelerne være sikret af ulykkesforebyggende anordning (C) og bremseklapper (A).

Markerings- og advarselslys:

Før kørsel på offentlige veje tilslut ledningsnettet for markerings- og advarselslys (B) til den bøsning, der findes på grønthøsteren.

Frigang:

Ved kørsel på offentlig vej skal den roterende høstforsats være hævet, så den forreste ulykkesforebyggende enhed (C) er ca. 300 mm (1 ft) over jordens overflade.

KM1001119 —UN—19FEB10

A—Sideduge
B—Markerings- og indikatorlys
C—Ulykkesforebyggende enhed

KM00321,000035B -74-16DEC14-1/4

Montering:

1. Når rotorerne står helt stille, fold sidesektioerne sammen.
2. Installér blokke (A) på de udvendige korndelere.

A—Blok

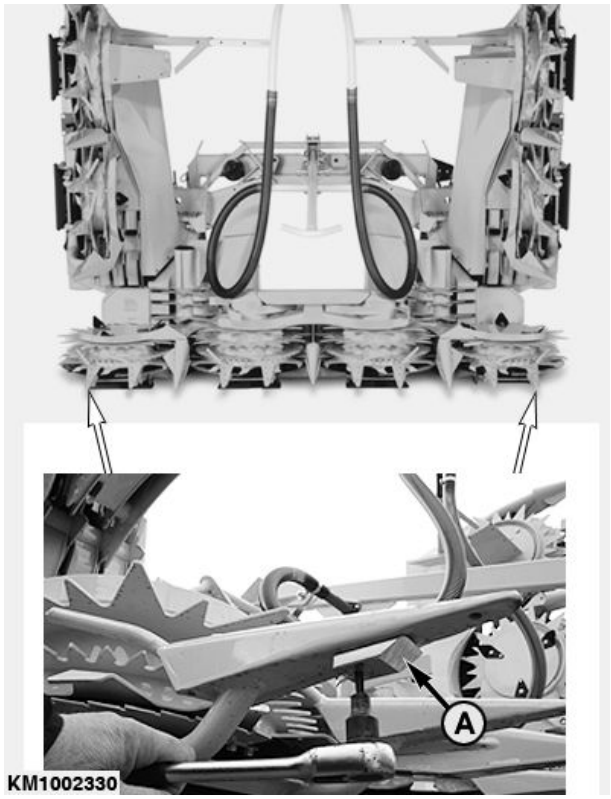

KM1002330 —UN—29JUN12

Fortsættes på næste side

KM00321,000035B -74-16DEC14-2/4

3. Skub den ulykkesforebyggende anordning (A) på de yderste korndelere. inden den falder i indgreb.

A—Ulykkesforebyggende enhed

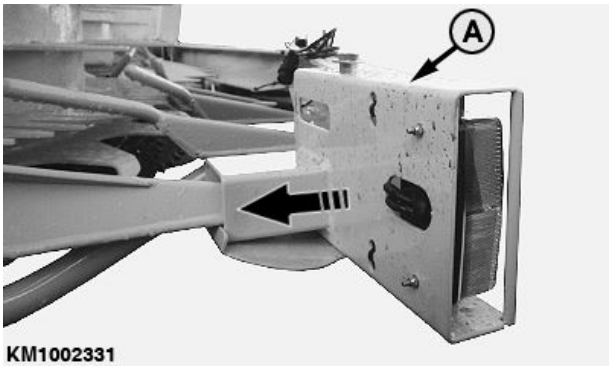

KM1002331 —UN—29JUN12

KM00321,000035B -74-16DEC14-3/4

4. Sæt sideduge på den ulykkesforebyggende enhed.
5. Fastgør sidedugene ved hjælp af et gummireb.

VIGTIGT: Følg den rette sekvens (se illustrationen).

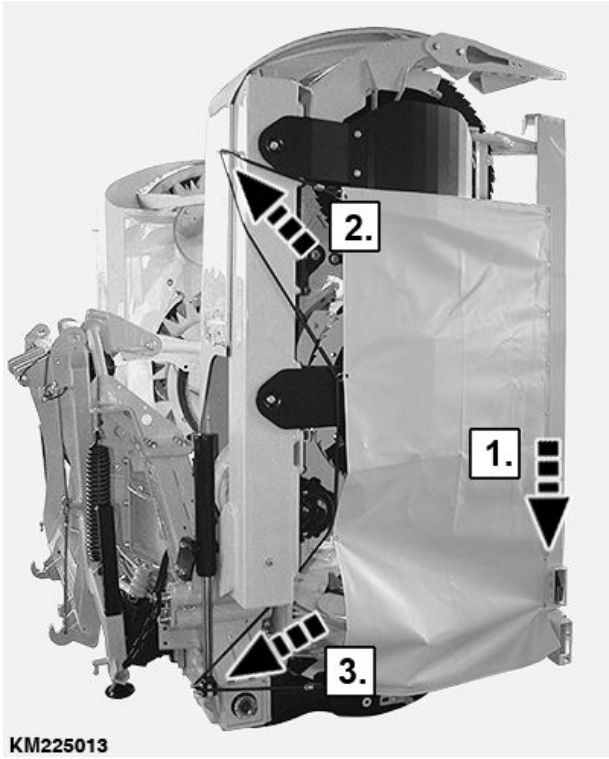

KM225013 —UN—02DEC14

KM00321,000035B -74-16DEC14-4/4

Sæt AHC-følere i transportpositionen

Kun 345plus og 360plus modeller

AHC-sensorer (A) skal være i transportposition for at overholde maksimal transportbredde:

- Drej AHC-føleren (A) i pilens retning.
- Sæt AHC-sensoren (A) på bolten (B).
- Gentag dette i den anden side.

A—AHC-føler **B—Skrue**

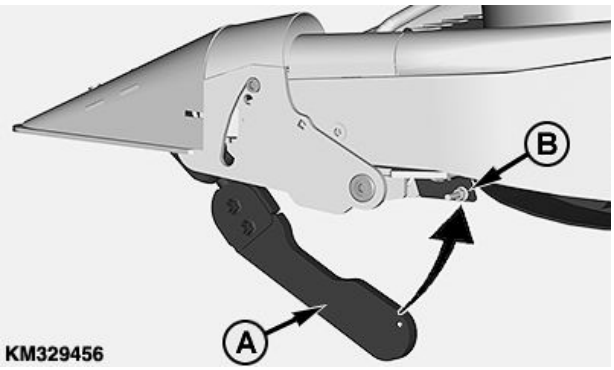

KM329456 —UN—28AUG17

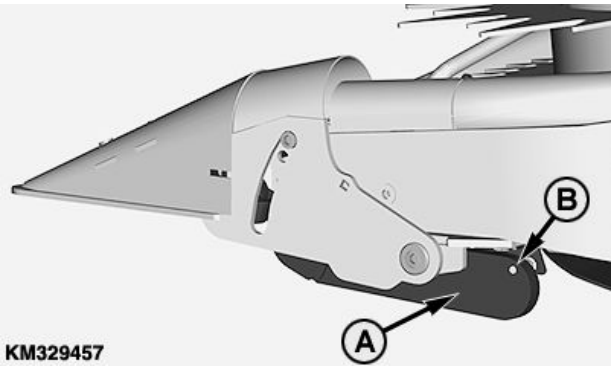

KM329457 —UN—28AUG17

KM00321,000081E -74-05JUL18-1/1

Lås/lås hældningsrammen op (kun roterende høstforsatser til CLAAS finsnittere)

FORSIGTIG: For at undgå utilsigtet bevægelse fra den roterende høstforsats under kørsel på offentlige veje, lås altid vipperammen.

Den roterende høstforsats skal være foldet sammen (transportposition) under kørsel på offentlige veje. I denne position er den roterende høstforsats beskyttet mod drejning af to kæder (A).

Med høstforsatsen i transportstilling, skal kæderne (A) regelmæssigt efterspændes ved hjælp af møtrik (B), således at der opretholdes en frigang (X) på ca. 1 mm (0,04 tommer) mellem kædeleddene for at undgå vridning og sikre en korrekt funktion.

A—Kæde
B—Møtrik
X—1 mm (0.04 in.)

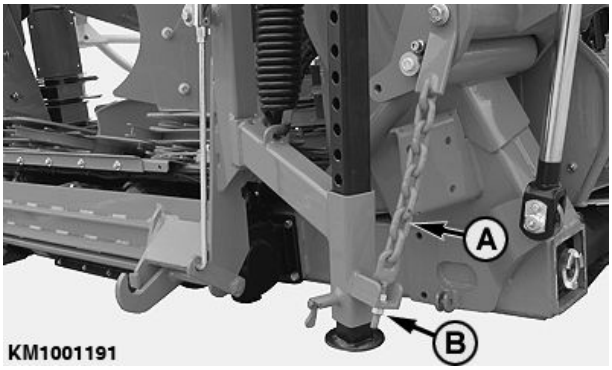

KM1001191 —UN—28APR10

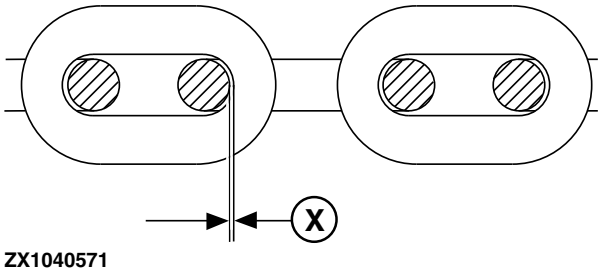

ZX1040571 —UN—12APR07

KM00321,0000196 -74-29JUN12-1/1

Den roterende høstforsats, driftsmetode

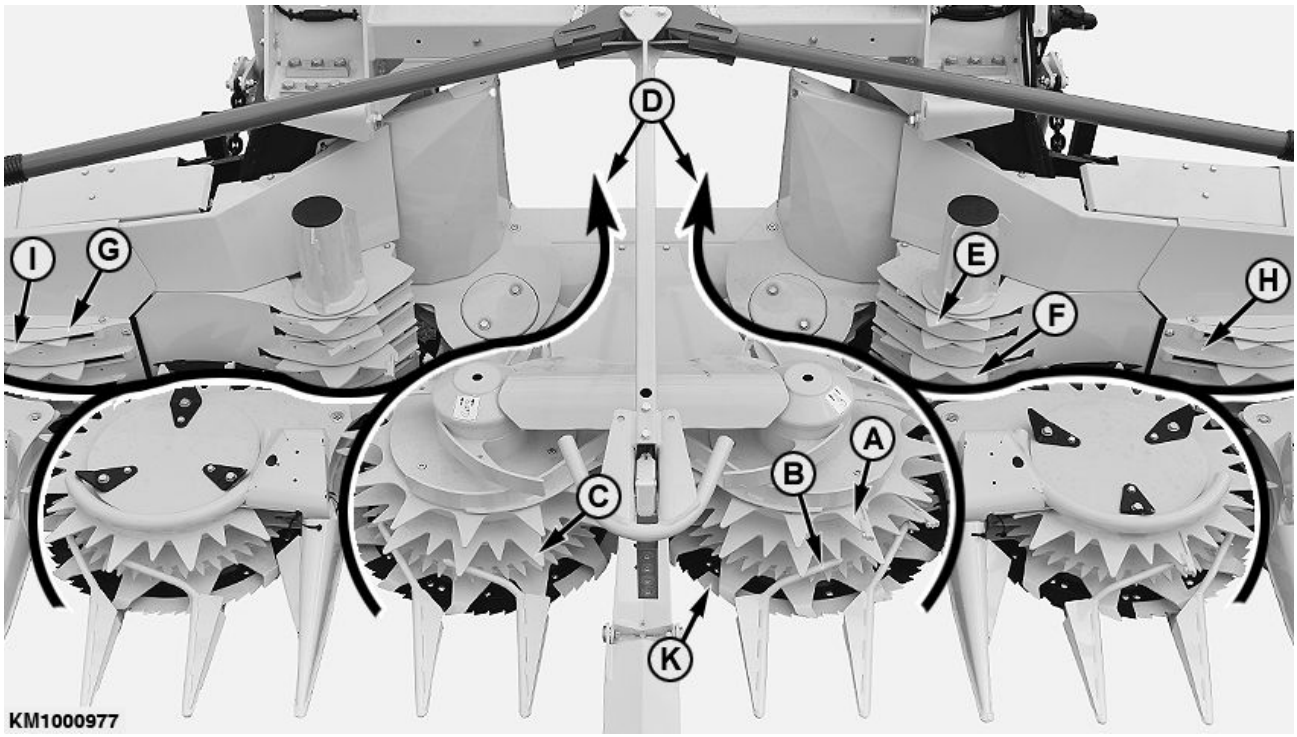

A—Indsugningsvalse
B—Indtagsstang
C—Tandrække
D—Afgrødens retning
E—Samletromler
F—Indføringstænder
G—Tværgående indføringscylindre
H—Styrelister og skrabere
I— Indføringstænder
K—Roterende kniv

Den roterende header er grundlæggende konstrueret til at arbejde med majsafgrøder. Men den roterende høstforsats er desto mindre også i stand til at høste helafgrøde ensilage, lucerne, majroe, bønner, hirse, solsikker og andre planter med stilke.

Skæresystemet kan høste afgrøden fra enhver retning. Det er ligegyldigt, fra hvilken retning maskinen nærmer sig rækken. Rækkerne kan angribes fra enden, vinkelret eller i en skrå vinkel, hvis det ønskes.

Ingen af stilkene kan undslippe det område, der dækkes af de roterende knive. Selv om der ikke anvendes nogen stationære knive, skærer de hurtigt roterende knive (K) alle stilkene over inden for enhedens arbejdsbredde.

De langsomt roterende tromler til indføringshuset (A) fører stænglerne ind langs med indtagsstængerne (B). Stænglen gribes af tandrækken (C) som af en griber.

Indtagsvalsernes (A) fremadrettede bevægelse tvinger afgrøden imod indføringstænderne (I), hverefter stænglerne transporteres langs med styrelisterne og skrabebladene (H) til indføringsvalsen (E). De tværgående valser (G) tvinger de stængler, som kommer fra venstre og højre endesektioner til at passere bag ved indtagsvalserne (A). Her kommer stænglerne i kontakt med fremføringstænderne (F).

Derfra transporteres stænglerne i en konstant og kompakt strøm i retning (D) til finsnitterens indføringsvalse.

KM00321,000081F -74-06JUL18-1/1

Betjening af den roterende høstforsats - almindelig brug

Start af grønthøsteren

Opstart af grønthøsteren, tilslutning af snitterhovedet og den roterende høstforsats og omstyring af fremføringsvalserne skal altid ske med motoren kørende i tomgang (se betjeningsvejledning for grønthøsteren for detaljer). De roterende snittere bevæger sig ikke (på grund af frihjul).

Tilkobl kun fremad gearet i tomgang. Dette forebygger unødvendig slitage på koblingerne.

Betjening af den roterende høstforsats

Når snitterhovedet drejer ved den korrekte hastighed, og de roterende snittere er på passende hastighed, kør ind i den stående afgrøde.

Kørehastigheden varierer afhængigt af afgrødens tæthed, afgrødetype og grønthøsterens ydeevne.

For foragerdrejninger oprethold omdrejningshastigheden. Dette forebygger unødvendig slitage det roterende høstforsatsdrev.

Ved ændring af fodervogn, hold den roterende høstforsats tilkoblet. Dette forebygger unødvendig slitage det roterende høstforsatsdrev.

KM00321,000020F -74-24AUG09-1/1

Udred blokeringer

FORSIGTIG: Risiko for alvorlig kvæstelse! Forsøg aldrig på at udrede blokeringer i den roterende høstforsats med hænderne, når enheden kører.

Sluk først for finsnitterens motor og vent, indtil alle bevægelige dele er stoppet.

Under høstning kan de fleste blokeringer udredes ved at vende indsugningsvalserne et øjeblik.

KM00321,0000192 -74-09JUN09-1/1

Fjern blokeringer på CLAAS finsnittere

Når der opstår blokeringer, kan indsugningsvalserne blive tilstoppede og derefter vende omvendt.

Sådan udredes blokeringer:

- Stop maskinen.
- Kør finsnitteren et lille stykke tilbage.
- Tryk hurtigt på knap (A) og vent, indtil fremføringsenheden og den roterende høstforsats er stoppet.
- Tryk igen på knap (A) og hold den, indtil blokeringen er udredt.

BEMÆRK: Den omvendte proces finder sted, så lang tid som knappen (A) er trykket ind.

FORSIGTIG: Risiko for alvorlig kvæstelse! Forsøg aldrig på at udrede blokeringer i den roterende høstforsats med hænderne, når enheden kører. Sluk først for finsnitterens motor og vent, indtil alle bevægelige dele er stoppet.

A—Knap

KM1001192 —UN—28APR10

KM00321,0000198 -74-29JUN12-1/1

Driftshastigheder for indsugningsvalsen

BEMÆRK: Den hastighed, som indsugningsvalserne arbejde med, afhænger af afgrødetætheden, afgrødetypen og finsnitterversion.

BEMÆRK: Den hastighed, som indsugningsvalserne arbejder med, kan justeres.

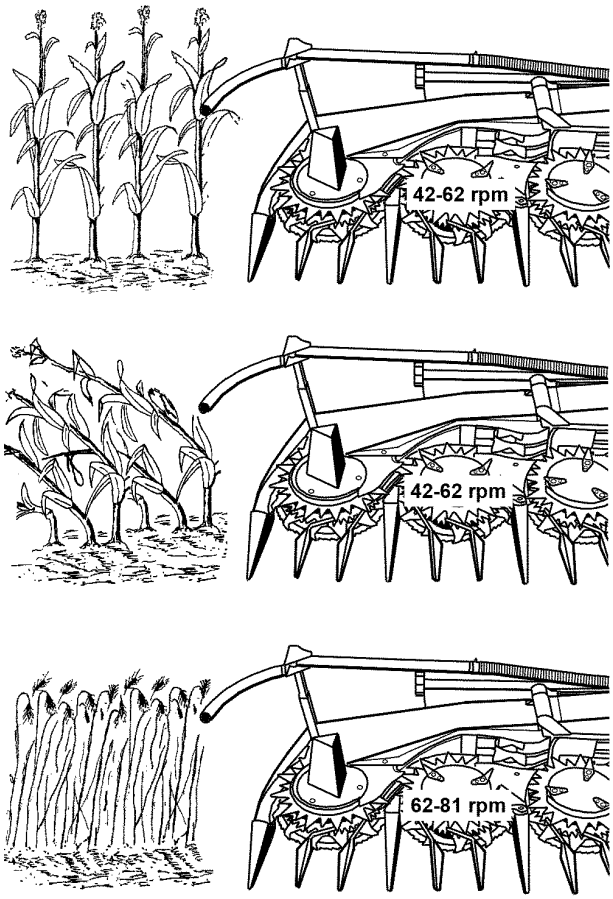

KM00321,0000199 -74-29JUN12-1/1

Justering af skærelængder i forbindelse med KRONE finsnitter

Den maksimalt tilladte hastighed for KRONE finsnitteren er 760 o/min.

BEMÆRK: Se betjeningsvejledningen for finsnitteren for dens justering.

KM00321,0000B03 -74-05OCT20-1/1

Justering af snitlængde med CLAAS grønthøster

På CLAAS grønthøstere skiftes snitlængdetransmissionen og drevhastigheden for den roterende høstforsats uafhængigt.

CLAAS grønthøsteren har to gear til det roterende høstforsatsdrev. For optimal drift af alle snitlængder skal KEMPER roterende høstforsats være udstyret med en gearkasse med to hastigheder (ekstraudstyr).

Se betjeningsvejledningen for grønthøsteren for justeringer af grønthøsteren.

På KEMPER roterende høstforsats, skiftes 1. gear (A) og 2. gear (B) direkte på drevgearkassen.

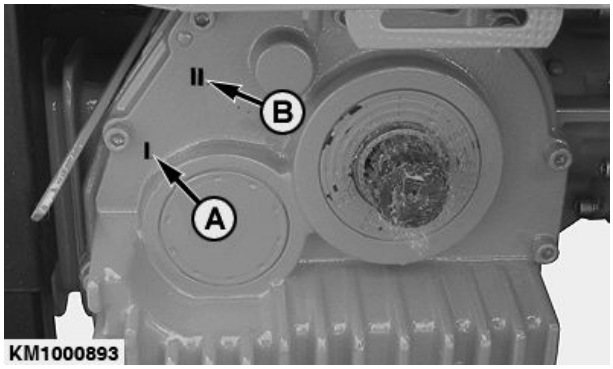

KM1000893 —UN—08JUN09

A—1. gear **B—2. gear**

KM00321,0000281 -74-22FEB10-1/1

Skærelængde og tomlehastighed med CLAAS finsnitter 830-900 (type 492, 496 og 500)

Se tabellerne nedenfor for at bestemme justering af snitlængde.

BEMÆRK: To-trins gearkassen (V) er ekstraudstyr. Standard gearkassens udvekslingsforhold svarer til 1. gear i to-trins gearkassen.

Skærehoved med 24 knive (type 492, 496 og 500)

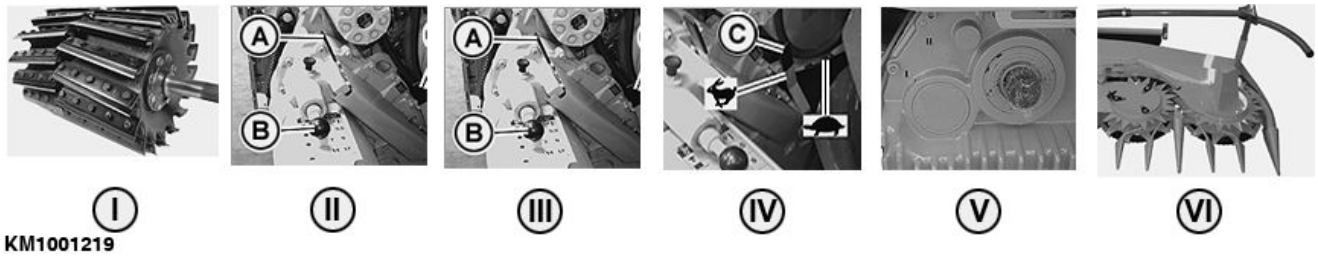

KM1001219 —UN—16JUN10

I—Snitlængde, snitterhoved med 2x12 knive	II—Greb (B) position	III—Greb (A) position	IV—Greb (C) position	V—Roterende høstforsats, gear	VI—Indsugnings-valse hastighed
4 mm (0,16 in.)	1	Langsomt	Langsomt	1	42
5,5 mm (0,22 in.)	1	Hurtigt	Hurtigt	1	51
7 mm (0,28 in.)	2	Langsomt	Langsomt	2	53
9 mm (0,35 in.)	2	Hurtigt	Hurtigt	1	51
14 mm (0,55 in.)	3	Langsomt	Langsomt	2	53
17 mm (0,67 in.)	3	Hurtigt	Hurtigt	2	64

Fortsættes på næste side

KM00321,0000B00 -74-05OCT20-1/2

Skærehoved med 20 knive (type 492, 496 og 500)

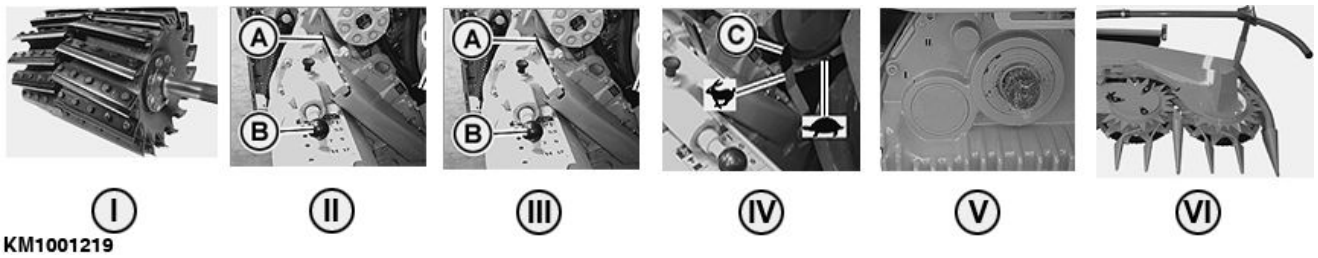

I—Snitlængde, snitterhoved med 2x10 knive	II—Greb (B) position	III—Greb (A) position	IV—Greb (C) position	V—Roterende høstforsats, gear	VI—Indsugnings-valse hastighed
5 mm (0,20 in.)	1	Langsomt	Langsomt	1	42
6,5 mm (0,26 in.)	1	Hurtigt	Hurtigt	1	51
8,5 mm (0,33 in.)	2	Langsomt	Langsomt	2	53
11 mm (0,43 in.)	2	Hurtigt	Hurtigt	1	51
17 mm (0,67 in.)	3	Langsomt	Langsomt	2	53
21 mm (0,83 in.)	3	Hurtigt	Hurtigt	2	64

KM00321,0000B00 -74-05OCT20-2/2

Snitlængde og valsehastigheder med CLAAS grønthøster 830-900 (type 493)

Gearkasse med 2-hastigheder

Gearkassen med to hastigheder på den roterende høstforsats kan fås i to versioner:

- **Øgning af hastighed** for normale til lange snitlængder (standard)
- **Nedsættelse af hastighed** for korte snitlængder (ekstraudstyr)

Se tabellerne nedenfor for at bestemme justering af snitlængde.

Snitterhoved med 28 knive (type 493)

Gearkasse med to hastigheder (III) for normale til lange snitlængder (standard)

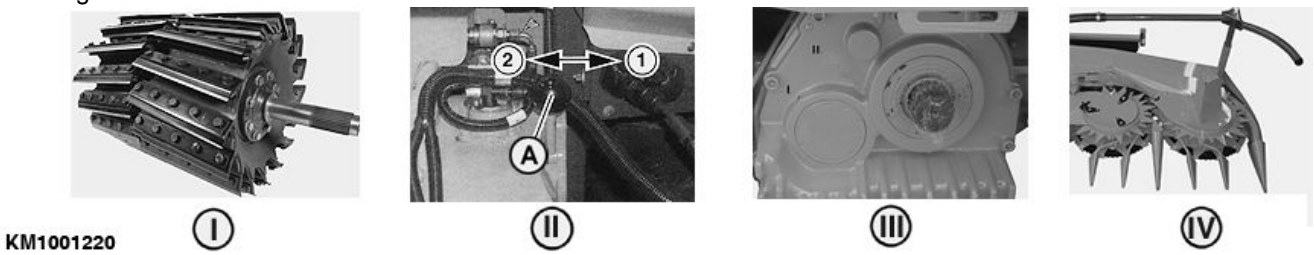

I—Snitlængde, antal knive		II—Snitlængde transmission, grønthøster	III—Det roterende høstforsatsdrev	IV—Indsugningsvalse hastighed
2x14 knive	2x7 knive	Gear	Gear	o/min
5,1 mm (0.20 in.)	10,2 mm (0.40 in.)		1	51
6,0 mm (0.24 in.)	12,0 mm (0.47 in.)		1	51
6,9 mm (0.27 in.)	13,8 mm (0.54 in.)	1	1	51
7,7 mm (0.30 in.)	15,4 mm (0.60 in.)		1	51
8,6 mm (0.34 in.)	17,2 mm (0.68 in.)		2	64
6,9 mm (0.27 in.)	13,8 mm (0.54 in.)		1	51
7,7 mm (0.30 in.)	15,4 mm (0.60 in.)		1	51
8,6 mm (0.34 in.)	17,2 mm (0.68 in.)		2	64
9,4 mm (0.37 in.)	18,8 mm (0.74 in.)	2	2	64
10,3 mm (0.41 in.)	20,6 mm (0.81 in.)		2	64
11,1 mm (0.44 in.)	22,2 mm (0.87 in.)		2	64
12,0 mm (0.47 in.)	24,0 mm (0.94 in.)		2	64

Fortsættes på næste side

KM00321,0000317 -74-16JUN10-1/6

Snitterhoved med 28 knive (type 493)

Gearkasse med to hastigheder (III) for korte snitlængder (ekstraudstyr)

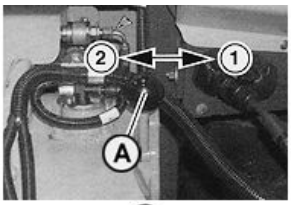

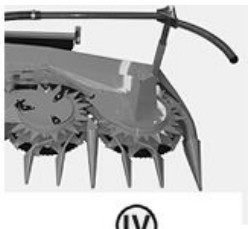

KM1001220 I II III IV

KM1001220 —UN—16JUN10

I—Snitlængde, antal knive		II—Snitlængde transmission, grønthøster	III—Det roterende høstforsatsdrev	IV—Indsugningsvalse hastighed
2x14 knive	2x7 knive	Gear	Gear	o/min
3,4 mm (0.13 in.)	6,8 mm (0.27 in.)	1	2	41
4,3 mm (0.17 in.)	8,6 mm (0.34 in.)		2	41
5,1 mm (0.20 in.)	10,2 mm (0.40 in.)		2	41
6,0 mm (0.24 in.)	12,0 mm (0.47 in.)		2	41
6,9 mm (0.27 in.)	13,8 mm (0.54 in.)		1	51
7,7 mm (0.30 in.)	15,4 mm (0.61 in.)		1	51
8,6 mm (0.34 in.)	17,2 mm (0.68 in.)		1	51
6,9 mm (0.27 in.)	13,8 mm (0.54 in.)	2	1	51
7,7 mm (0.30 in.)	15,4 mm (0.61 in.)		1	51
8,6 mm (0.34 in.)	17,2 mm (0.68 in.)		1	51
9,4 mm (0.37 in.)	18,8 mm (0.74 in.)		1	51

Fortsættes på næste side

KM00321,0000317 -74-16JUN10-2/6

Snitterhoved med 24 knive (type 493)

Gearkasse med to hastigheder (III) for normale til lange snitlængder (standard)

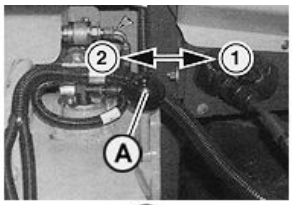

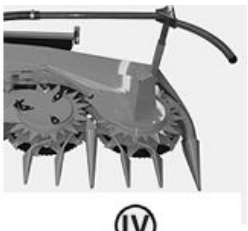

KM1001220 I II III IV

KM1001220 —UN—16JUN10

I—Snitlængde, antal knive		II—Snitlængde transmission, grønthøster	III—Det roterende høstforsatsdrev	IV—Indsugningsvalse hastighed
2x12 knive	2x6 knive	Gear	Gear	o/min
6 mm (0.24 in.)	12 mm (0.47 in.)		1	51
7 mm (0.28 in.)	14 mm (0.55 in.)		1	51
8 mm (0.31 in.)	16 mm (0.63 in.)	1	1	51
9 mm (0.35 in.)	18 mm (0.71 in.)		1	51
10 mm (0.39 in.)	20 mm (0.79 in.)		2	64
8 mm (0.31 in.)	16 mm (0.63 in.)		1	51
9 mm (0.35 in.)	18 mm (0.71 in.)		1	51
10 mm (0.39 in.)	20 mm (0.79 in.)		2	64
11 mm (0.43 in.)	22 mm (0.87 in.)	2	2	64
12 mm (0.47 in.)	24 mm (0.94 in.)		2	64
13 mm (0.51 in.)	26 mm (1.02 in.)		2	64
14 mm (0.55 in.)	28 mm (1.10 in.)		2	64

Fortsættes på næste side

KM00321,0000317 -74-16JUN10-3/6

Snitterhoved med 24 knive (type 493)

Gearkasse med to hastigheder (III) for korte snitlængder (ekstraudstyr)

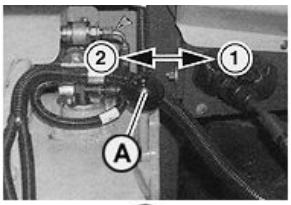

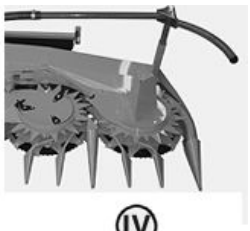

KM1001220 I II III IV

KM1001220 —UN—16JUN10

I—Snitlængde, antal knive		II—Snitlængde transmission, grønthøster	III—Det roterende høstforsatsdrev	IV—Indsugningsvalse hastighed
2x12 knive	2x6 knive	Gear	Gear	o/min
4 mm (0.16 in.)	8 mm (0.31 in.)	1	2	41
5 mm (0.20 in.)	10 mm (0.39 in.)		2	41
6 mm (0.24 in.)	12 mm (0.47 in.)		2	41
7 mm (0.28 in.)	14 mm (0.55 in.)		2	41
8 mm (0.31 in.)	16 mm (0.63 in.)		1	51
9 mm (0.35 in.)	18 mm (0.71 in.)		1	51
10 mm (0.39 in.)	20 mm (0.79 in.)		1	51
8 mm (0.31 in.)	16 mm (0.63 in.)	2	1	51
9 mm (0.35 in.)	18 mm (0.71 in.)		1	51
10 mm (0.39 in.)	20 mm (0.79 in.)		1	51
11 mm (0.43 in.)	22 mm (0.87 in.)		1	51

Fortsættes på næste side

KM00321,0000317 -74-16JUN10-4/6

Snitterhoved med 20 knive (type 493)

Gearkasse med to hastigheder (III) for normale til lange snitlængder (standard)

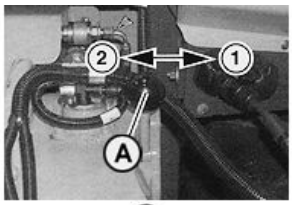

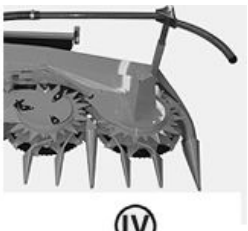

KM1001220 I II III IV

KM1001220 —UN—16JUN10

I—Snitlængde, antal knive		II—Snitlængde transmission, grønthøster	III—Det roterende høstforsatsdrev	IV—Indsugningsvalse hastighed
2x10 knive	2x5 knive	Gear	Gear	o/min
7,3 mm (0.29 in.)	14,7 mm (0.58 in.)		1	51
8,5 mm (0.33 in.)	17,0 mm (0.67 in.)		1	51
9,7 mm (0.38 in.)	19,3 mm (0.76 in.)	1	1	51
10,8 mm (0.43 in.)	21,7 mm (0.85 in.)		1	51
12 mm (0.47 in.)	24 mm (0.94 in.)		2	64
10 mm (0.39 in.)	20 mm (0.79 in.)		1	51
11,2 mm (0.44 in.)	22,4 mm (0.88 in.)		1	51
12,4 mm (0.49 in.)	24,8 mm (0.98 in.)		2	64
13,6 mm (0.54 in.)	27,2 mm (1.07 in.)	2	2	64
14,8 mm (0.58 in.)	29,6 mm (1.17 in.)		2	64
16 mm (0.63 in.)	32 mm (1.26 in.)		2	64
17,2 mm (0.68 in.)	34,4 mm (1.35 in.)		2	64

Fortsættes på næste side

KM00321,0000317 -74-16JUN10-5/6

Snitterhoved med 20 knive (type 493)

Gearkasse med to hastigheder (III) for korte snitlængder (ekstraudstyr)

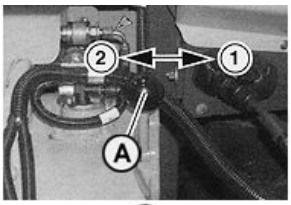

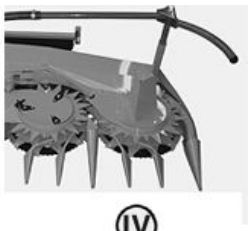

KM1001220 I II III IV

KM1001220 —UN—16JUN10

I—Snitlængde, antal knive		II—Snitlængde transmission, grønthøster	III—Det roterende høstforsatsdrev	IV—Indsugningsvalse hastighed
2x10 knive	2x5 knive	Gear	Gear	o/min
5,0 mm (0.20 in.)	10,0 mm (0.39 in.)	1	2	41
6,2 mm (0.24 in.)	12,3 mm (0.48 in.)		2	41
7,3 mm (0.29 in.)	14,7 mm (0.58 in.)		2	41
8,5 mm (0.33 in.)	17,0 mm (0.67 in.)		2	41
9,7 mm (0.38 in.)	19,3 mm (0.76 in.)		1	51
10,8 mm (0.43 in.)	21,7 mm (0.85 in.)		1	51
12,0 mm (0.47 in.)	24,0 mm (0.94 in.)		1	51
10,0 mm (0.39 in.)	20,0 mm (0.79 in.)	2	1	51
11,2 mm (0.44 in.)	22,4 mm (0.88 in.)		1	51
12,4 mm (0.49 in.)	24,8 mm (0.98 in.)		1	51
13,6 mm (0.53 in.)	27,2 mm (1.07 in.)		1	51

KM00321,0000317 -74-16JUN10-6/6

Skærelængde og tromlehastighed med finsnitter 930-990 (type 494, 497, 498, 499 og 502)

Vælg på forhånd skærelængden på finsnitteren

En grov indstilling af snitlængden forvælges med kontakten (A) på finsnitteren. (Se brugervejledningen for finsnitteren.)

Gearkasse med 2-hastigheder

Gearkassen med to hastigheder på den roterende høstforsats kan fås i tre versioner:

- **Øgning af hastighed** for normal snitlængde (standard)
- **Nedsættelse af hastighed** for lange snitlængder kombineret med et skærehoved med 36 knive (ekstraudstyr)
- **Nedsættelse af hastighed** for korte snitlængder (ekstraudstyr)

Se tabellerne nedenfor for at bestemme justeringen af skærelængde.

KM1002334 —UN—29JUN12

A—Kontakt

Fortsættes på næste side

KM00321,0000B01 -74-05OCT20-1/6

Skærehoved med 36 knive (type 494, 497, 498, 499 og 502)

Gearkasse med to hastigheder (II) for normale skærelængder (standard)

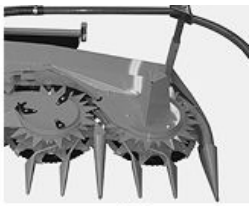

KM1002335 I II III

KM1002335 —UN—29JUN12

I — Skærelængde, antal knive		II—Roterende høstforsatsdrev	IV—Indsugningsvalsehastighed
2x18 knive	2x9 knive	Tandhjul	o/min
4 mm (0,16 in.)	8 mm (0,31 in.)	1	51
4,7 mm (0,18 in.)	9,4 mm (0,37 in.)	1	51
5,3 mm (0,21 in.)	10,6 mm (0,42 in.)	1	51
6,0 mm (0,24 in.)	12,0 mm (0,47 in.)	1	51
6,7 mm (0,26 in.)	13,4 mm (0,52 in.)	2	64
7,3 mm (0,29 in.)	14,6 mm (0,57 in.)	2	64
8 mm (0,31 in.)	16 mm (0,63 in.)	2	64
8,7 mm (0,34 in.)	17,4 mm (0,68 in.)	2	64
9,3 mm (0,37 in.)	18,6 mm (0,73 in.)	2	64

Fortsættes på næste side

KM00321,0000B01 -74-05OCT20-2/6

Skærehoved med 36 knive (type 494, 497, 498, 499 og 502)

Gearkasse med to hastigheder (II) for korte skærelængder (ekstraudstyr)

KM1002335 I

II

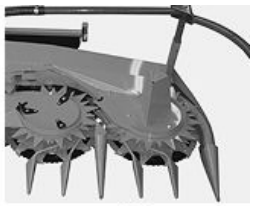

III

KM1002335 —UN—29JUN12

I — Skærelængde, antal knive		II—Roterende høstforsatsdrev	IV—Indsugningsvalsehastighed
2x18 knive	2x9 knive	Tandhjul	o/min
2,7 mm (0,11 in.)	5,4 mm (0,21 in.)	2	41
3,3 mm (0,13 in.)	6,6 mm (0,26 in.)	2	41
4,0 mm (0,16 in.)	8,0 mm (0,31 in.)	2	41
4,7 mm (0,18 in.)	9,4 mm (0,37 in.)	2	41
5,3 mm (0,21 in.)	10,6 mm (0,42 in.)	1	51
6,0 mm (0,24 in.)	12,0 mm (0,47 in.)	1	51
6,7 mm (0,26 in.)	13,4 mm (0,52 in.)	1	51
7,3 mm (0,29 in.)	14,6 mm (0,57 in.)	1	51

Fortsættes på næste side

KM00321,0000B01 -74-05OCT20-3/6

Skærehoved med 36 knive (type 494, 497, 498, 499 og 502)

Gearkasse med to hastigheder (II) for lange skærelængder (ekstraudstyr)

KM1002335

I

II

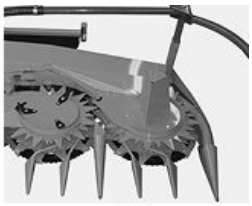

III

KM1002335 —UN—29JUN12

I — Skærelængde, antal knive		II—Roterende høstforsatsdrev	IV—Indsugningsvalsehastighed
2x18 knive	2x9 knive	Tandhjul	o/min
6,0 mm (0,24 in.)	12,0 mm (0,47 in.)	1	51
6,7 mm (0,26 in.)	13,4 mm (0,52 in.)	2	74
7,3 mm (0,29 in.)	14,6 mm (0,57 in.)	2	74
8,0 mm (0,31 in.)	16 mm (0,63 in.)	2	74
8,7 mm (0,34 in.)	17,4 mm (0,68 in.)	2	74
9,3 mm (0,37 in.)	18,6 mm (0,73 in.)	2	74
10,0 mm (0,39 in.)	20 mm (0,79 in.)	2	74
10,7 mm (0,42 in.)	21,4 mm (0,84 in.)	2	74
11,3 mm (0,44 in.)	22,6 mm (0,88 in.)	2	74
12,0 mm (0,47 in.)	24 mm (0,94 in.)	2	74

Fortsættes på næste side

KM00321,0000B01 -74-05OCT20-4/6

Skærehoved med 24 knive (type 494, 497, 498, 499 og 502)

Gearkasse med to hastigheder (II) for normale skærelængder (standard)

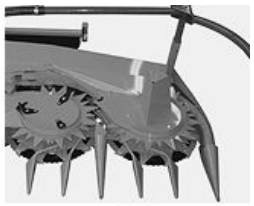

KM1002335 I II III

KM1002335 —UN—29JUN12

I — Skærelængde, antal knive		II—Roterende høstforsatsdrev	IV—Indsugningsvalsehastighed
2x12 knive	2x6 knive	Tandhjul	o/min
6 mm (0,24 in.)	12 mm (0,47 in.)	1	51
7 mm (0,28 in.)	14 mm (0,55 in.)	1	51
8 mm (0,31 in.)	16 mm (0,63 in.)	1	51
9 mm (0,35 in.)	18 mm (0,71 in.)	1	51
10 mm (0,39 in.)	20 mm (0,79 in.)	2	64
11 mm (0,43 in.)	22 mm (0,87 in.)	2	64
12 mm (0,47 in.)	24 mm (0,94 in.)	2	64
13 mm (0,51 in.)	26 mm (1,02 in.)	2	64
14 mm (0,55 in.)	28 mm (1,10 in.)	2	64

Fortsættes på næste side

KM00321,0000B01 -74-05OCT20-5/6

Skærehoved med 24 knive (type 494, 497, 498, 499 og 502)

Gearkasse med to hastigheder (II) for korte skærelængder (ekstraudstyr)

KM1002335 (I)

(II)

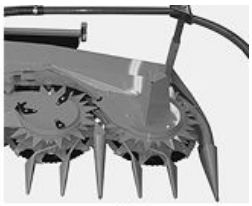

(III)

KM1002335 —UN—29JUN12

I — Skærelængde, antal knive		II—Roterende høstforsatsdrev	IV—Indsugningsvalsehastighed
2x12 knive	2x6 knive	Tandhjul	o/min
4 mm (0,16 in.)	8 mm (0,31 in.)	2	41
5 mm (0,20 in.)	10 mm (0,39 in.)	2	41
6 mm (0,24 in.)	12 mm (0,47 in.)	2	41
7 mm (0,28 in.)	14 mm (0,55 in.)	2	41
8 mm (0,31 in.)	16 mm (0,62 in.)	1	51
9 mm (0,35 in.)	18 mm (0,71 in.)	1	51
10 mm (0,39 in.)	20 mm (0,79 in.)	1	51
11 mm (0,43 in.)	22 mm (0,87 in.)	1	51

KM00321,0000B01 -74-05OCT20-6/6

Justering af gearvalg med flerhastighedsdrev for CLAAS finsnittere

Flerhastighedsdrevet for CLAAS finsnittere har 4 gear.

De første 2 gear vælges ved at dreje møtrikken (B) på drevets yderside.

Hele flerhastighedsdrevet kan drejes således, at der kan vælges 2 gear (A) mere.

Med drevet i den viste position kan første og andet gear vælges.

A—Køreposition for første og andet gear

B—Møtrik (andet gear aktiveret)

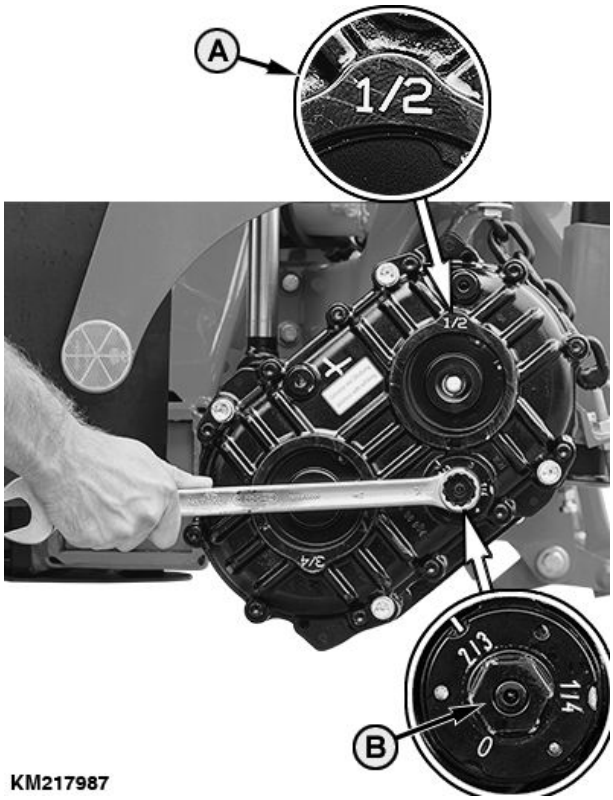

KM217987

KM217987 —UN—15SEP14

Fortsættes på næste side

KM00321,000035C -74-03DEC14-1/3

Drejning af flerhastighedsdrev

For at vælge tredje og fjerde gear, skal drevet roteres rundt om midterakslen.

Dette gøres på følgende måde:

1. Tag kardanakslen (A) af drevet.
2. Løsn unbrakoskruerne (B).

A—Kardanaksel **B—Unbrakoskruer**

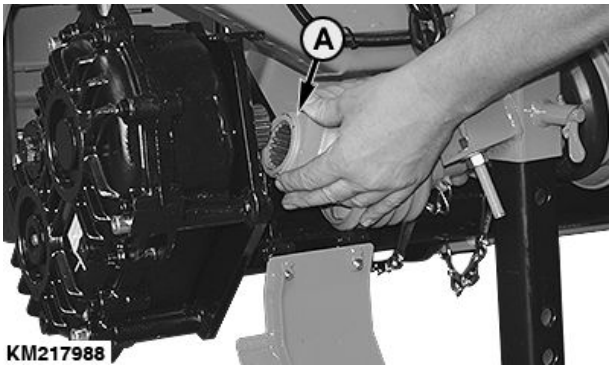

KM217988 —UN—15SEP14

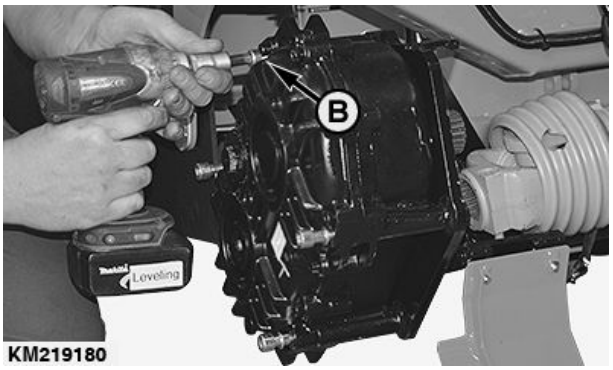

KM219180 —UN—15SEP14

KM00321,000035C -74-03DEC14-2/3

3. Rotér drevet (C) 180 grader.

BEMÆRK: Drevet kan roteres uden at det tages af.

4. Spænd unbrakoskruerne (D) til specifikation.

Specifikation	
Drev, unbrakoskruer—Tilspændingsmoment	95 Nm (70 lb.-ft.)

5. Montér kardanakslen (E) og skærmen (F) igen.

C—Drev **E—Kardanaksel**
D—Unbrakoskruer **F—Skærm**

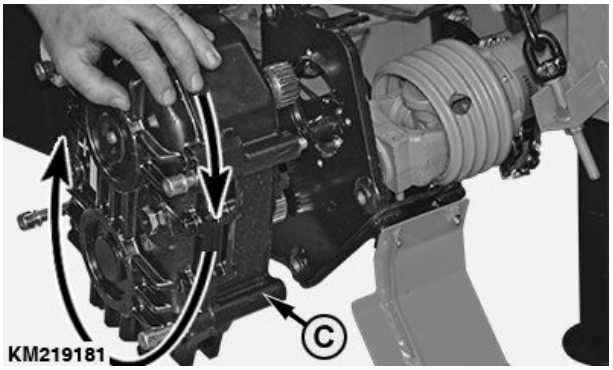

KM219181 —UN—15SEP14

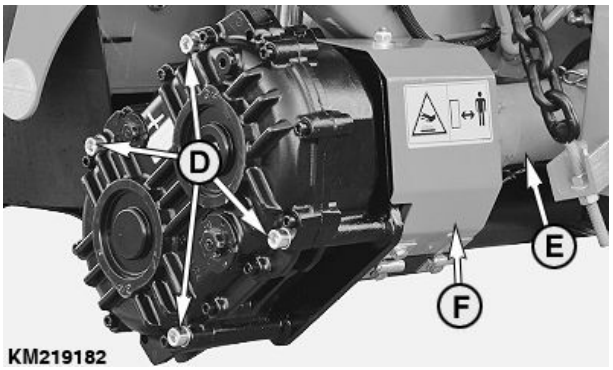

KM219182 —UN—15SEP14

KM00321,000035C -74-03DEC14-3/3

Skærelængde og gearvalg med multihastighedsgear til CLAAS finsnittere

Se tabellen nedenfor for at bestemme justering af skærelængde.

BEMÆRK: De gråtonede skærelængder kan under visse omstændigheder medføre problemer i materialeflowet.

	Skærelængde i mm														
	4	5	6	7	8	9	10	11	12	13	14	15	16	17	18
	Gearvalg (4 gear)														
20-knivs snitterhoved	-	-	1	1	1	2	2	3	3	3	4	4	4	4	4
24-knivs skærehoved	-	1	1	1	2	2	3	3	4	4	4	4	4	4	4
28-knivs skærehoved	1	1	1	2	2	3	3	4	4	4	4	4	4	-	-
36-knivs skærehoved	1	2	2	3	3	4	4	4	4	4	-	-	-	-	-

VIGTIGT: Claas finsnittere af typerne 498, 499 og 502, der er udstyret med et variabelt fastgørelsesdrev, kan ændre hastigheden inden for indstillingerne for skærelængden. For at undgå for høj tromlehastighed, kan der her ikke sættes multihastighedsgear i 4. gear.

BEMÆRK: Når 3. gear anvendes med den maksimale variable hastighed, svarer det til 4. gear.

KM00321,0000B04 -74-05OCT20-1/1

Kalibrering af styresystemet (roterende headere til CLAAS finsnittere)

CLAAS finsnittere, typerne 492 og 493:

Frakobl kalibreringsstikket (A).

VIGTIGT: Kobl IKKE kalibreringsstikket (A) til igen.

CLAAS finsnitter type 494, 496 og 500:

Frakobl kalibreringsstikket (A) før kalibrering af styresystemet.

BEMÆRK: Se brugervejledningen til grønthøsteren for kalibrering af styresystemet.

VIGTIGT: Tilkobl igen kalibreringsprop (A) efter kalibrering af styresystemet.

A—Kalibreringsstik

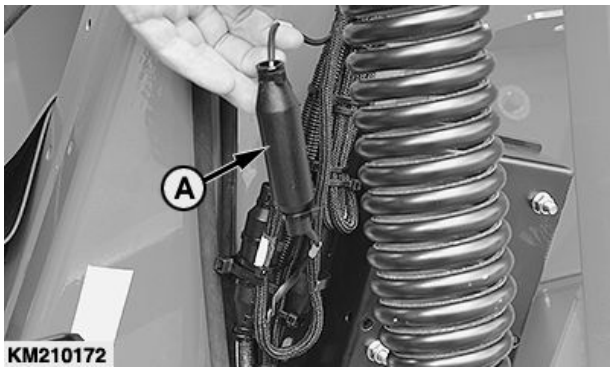

KM210172 —UN—31MAR14

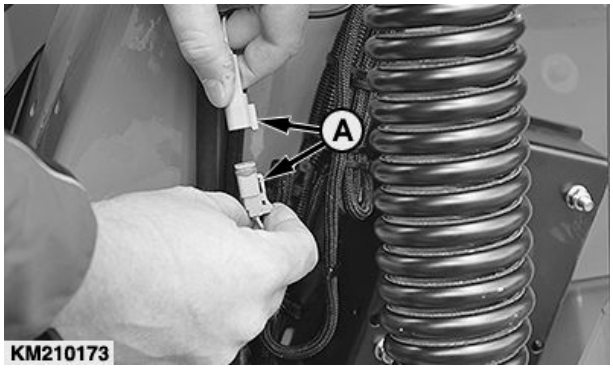

KM210173 —UN—31MAR14

KM00321,0000B02 -74-05OCT20-1/1

Høstning - generelt

Før høstning, gør følgende:
- Fold den roterende høstforsats ud
- Justér den hastighed, som indsugningsvalserne arbejder med

VIGTIGT: Undgå unødvendig slitage på koblingerne. Vælg altid fremadrettet fra tomgang indstilling.

1. Kør grønthøsterens motor i tomgang.
2. Tilslut den roterende høstforsats.
3. Vent indtil indsugningsvalserne og de roterende snittere har nået deres driftshastighed.

   VIGTIGT: I de fleste tilfælde er det bedst at nærme sig afgrøden ved højre vinkler til den retning, den ligger. Dette resulterer i de mest jævnt afgrødeflow.

   VIGTIGT: Hold hele tiden øje med afgrødeflowet.

4. Kør ind i afgrøden med en relativ høj hastighed for hurtigt at opnå et afgrødeflow.

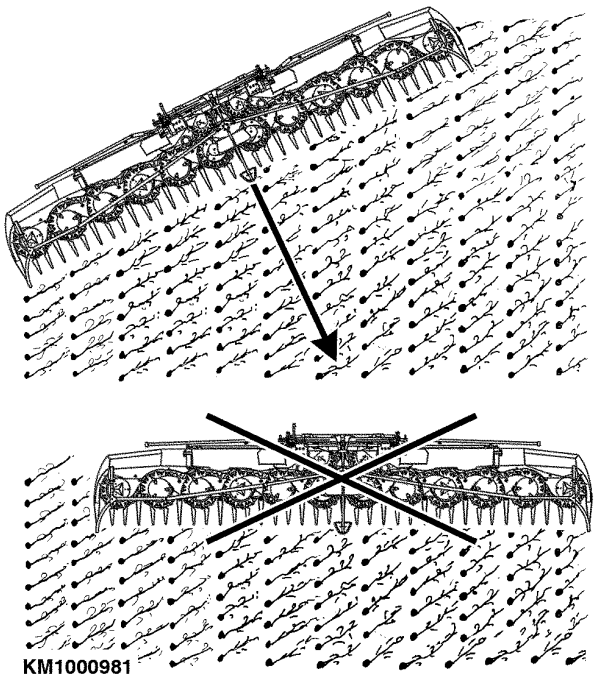

KM1000981 —UN—25AUG09

KM00321,0000212 -74-16FEB10-1/1

Høst af helplanteensilage

Hvis afgrødeflowet er for lavt ved høst af helplanteensilage skal man fjerne styrerørene (A) fra valserne på den roterende header.

BEMÆRK: Styrerørene på de to inderste valser kan ikke fjernes.

A—Styrerør

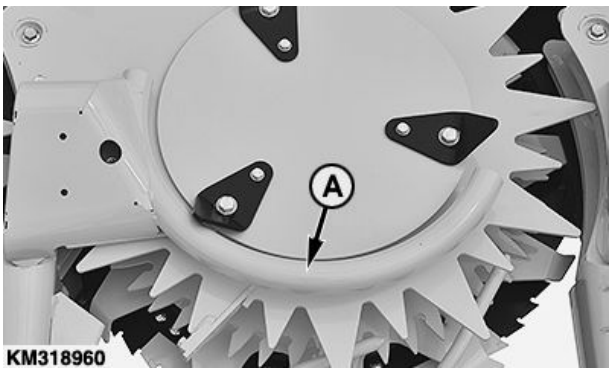

KM318960 —UN—24JUL17

Fortsættes på næste side

KM00321,000081C -74-05JUL18-1/2

Fjern styrene (B) fra skraberne (A) på den tværgående indføringscylinder i hver side af den roterende header.

BEMÆRK: De udvendige styr (C) kan blive siddende på maskinen.

BEMÆRK: Billedet viser en 12-rækkers roterende header 390plus.

A—Tværgående fremførings-valse skrabeblade
B—Styr (indvendige)
C—Styr (udvendige)

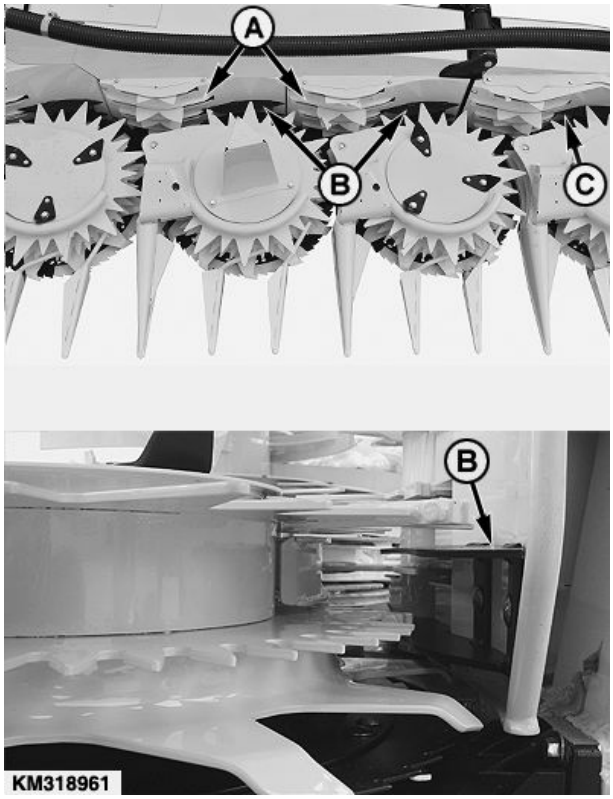

KM318961 —UN—21JUL17

KM00321,000081C -74-05JUL18-2/2

Hydrauliksystem

Hydrauliktrykket må ikke overstige 21000 kPa (210 bar; 3046 psi).

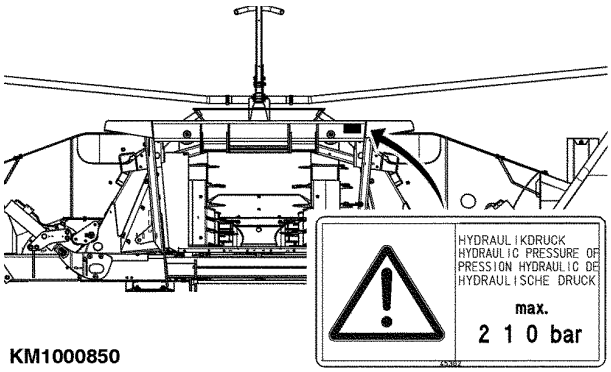

KM1000850 —UN—03APR09

KM00321,0000156 -74-03APR09-1/1

Specialsæt for rækkestyring (hjælp til styresystem)

Ved kørsel med en grønthøster er 90% af maskinførerens opmærksomhed fokuseret på styresystemet. Anvendelse af alle maskinens ydeevner er således kun muligt med et hjælpestyresystem.

Der findes et specialsæt som tilbehør, der er sammensat af:

- (1) sensorsystem med tilslutningskabler
- (1) hardwaresæt til installation på den roterende høstforsats
- (1) monteringsanvisninger

KM00321,0000272 -74-16FEB10-1/1

Sæt til automatisk højdestyring

Det automatiske højdestyringssystem består af to sensorer ved begge yderste korndelere, som berører jorden (følger jordens konturer) og holder den roterende høstforsats parallel med jorden.

Sensorernes elektriske impulser konverteres ind i hydraulikoliemængder af SPFH hovedstyreenhed. Se betjeningsvejledningen for grønthøsteren for drift af den automatiske højdestyring.

En cylinder tilbagetrækkes eller udvides afhængigt af oliemængden, så den roterende høstforsats altid er parallel med jorden.

KM00321,0000289 -74-24FEB10-1/1

Rettelse af fejl på den roterende høstforsats

FORSIGTIG: Inden der foretages justering eller vedligeholdelse, skal man ALTID standse motoren, tage tændingsnøglen ud og vente, indtil alle bevægelige dele er standset.

Symptom	Problem	Løsning
Strømkravene bliver alvorlige	Sløve blade	Udskift bladene.
	Defekte rensere	Installér nye rensere.
De roterende blade roterer ikke jævnt	Akkumulering af blade under de roterende blade, snavs i valseområdet.	Rengør de roterende blade dagligt eller så tit som nødvendigt, når maskinen er under fortsat drift.
	Defekte rensere	Installér nye rensere.
Den roterende høstforsats vibrerer	Ubalance fremkaldt af asymmetriske blade	Udskift umage blade.
	En af renserne er knækket	Udskift begge rensere.
	Ubalance på grund af snavs inde i det roterende blad	Rengør det roterende blad.
	For stort spillerum i det roterende blad	Ret bladene ud eller installér nye blade.
Akkumulering af avner i skrabebladene	Skrabeblade ikke korrekt placeret	Se afsnittet Vedligeholdelse.
Stænglerne skubbes fremad, før de er skåret (lange, ujævne stubbe)	Efterlader akkumuleringer ved de små korndelere	Rengør korndelerne.
	En af renserne er knækket	Udskift begge rensere.
	De roterende blade er sløve	Udskift bladene.
Transmissions overophedning	Overskud af eller mangel på olie i transmissionen	Kontrollér oliestanden på transmissionen.
Indsugnings- eller fremførings-valser er stoppet med at rotere (roterende blade roterer stadig)	Akkumulering af afgrøder i fremføringsområdet	Vend finsnitterens fremføringsvalser modsat. Gentag om nødvendigt dette trin.
	Defekt transmission	Kontakt din KEMPER forhandler.
De udvendige samletromler og roterende blade stopper med at rotere	Defekt klokobling (skiftekrans)	Kontakt din KEMPER forhandler.
Hele venstre eller højre side af enheden stopper med at rotere	Venstre eller højre friktionskobling defekt	Kontakt din KEMPER forhandler.
Blokering i hydrauliksystemet i den udvendige foldesektion	Et fremmedlegeme (fx sandkorn) blokerer drøvlingen	Kontakt din KEMPER forhandler.

Fortsættes på næste side

KM00321,00002E4 -74-01APR14-1/2

Symptom	Problem	Løsning
Styresystemet kalibreres ikke (roterende høstforsatser til CLAAS finsnittere)	Kalibreringsprop stadig tilsluttet.	Frakobl kalibreringsprop før kalibrering af styresystemet.
	Forkert spænding på sensor	Kontrollér spændingsaflæsninger.
	Rækkefinderen for tæt til sensor på grund af dens krumning, derfor er spændingsværdier for høje.	Flyt rækkefinderen til en lige position.
	Sensorens valgstik er ikke passende korrigeret til finsnitteren.	Flyt sensorens valgstik til digital (ben 3) eller analog (ben 1 eller 2), se samlingsinstruktioner, servostyring.
	UCC boks defekt	Kontrollér og udskift UCC boksen om nødvendigt.
	Elektrisk kortslutning i ledningsbundt.	Kontrollér ledningsbundt.
Styresystemet svarer ikke (roterende høstforsatser til CLAAS finsnittere)	Styresystemet ikke kalibreret	Kalibrér styresystemet.
Styresystemet styrer i modsat retning (roterende høstforsatser til CLAAS finsnittere)	Forkert spændingsvisninger	Kontrollér spændingsaflæsninger.
	Signalledningerne er vendt	Kontrollér og udskift signalledningen om nødvendigt.
	UCC boks defekt	Kontrollér og udskift UCC boksen om nødvendigt.

KM00321,00002E4 -74-01APR14-2/2

Serviceintervaller

FORSIGTIG: Inden der foretages justeringer eller vedligeholdelse, skal man altid:
- **Standse maskinen**
- **Tage nøglen ud af tændingslåsen**
- **Vente, indtil alle bevægelige dele er standset.**

VIGTIGT: De her angivne intervaller gælder for normale forhold. Krævende driftsforhold kan gøre det nødvendigt at smøre eller foretage et olieskift hyppigere.

VIGTIGT: Udskift alle beskadigede dele. Alle bolte, der har løsnet sig, skal spændes til med det korrekte moment.

Rens smøreniplerne før smøring. Skift manglende eller beskadigede smørenipler omgående. Vil en ny nippel ikke modtage fedt, skal den afmonteres, og smørekanalen skal kontrolleres for tilstopning.

Smøring og vedligeholdelse, der er nævnt i dette afsnit, skal også udføres før og efter hver høstsæson.

OUKM001,0000012 -74-15FEB05-1/1

Fedt

Brug smørefedt med en konsistens baseret på NLGI-numre og det forventede lufttemperatursomfang under serviceintervallet.

AVIA AVIALITH 2 EP fedt anbefales.

Alt andet fedt kan bruges, hvis det opfylder følgende:

NLGI serviceklassifikation GC-LB

VIGTIGT: Visse typer fortykningsmidler til fedt er ikke forenelige med andre. Kontakt din leverandør af smøremidler, før du blander forskellige typer smøremidler.

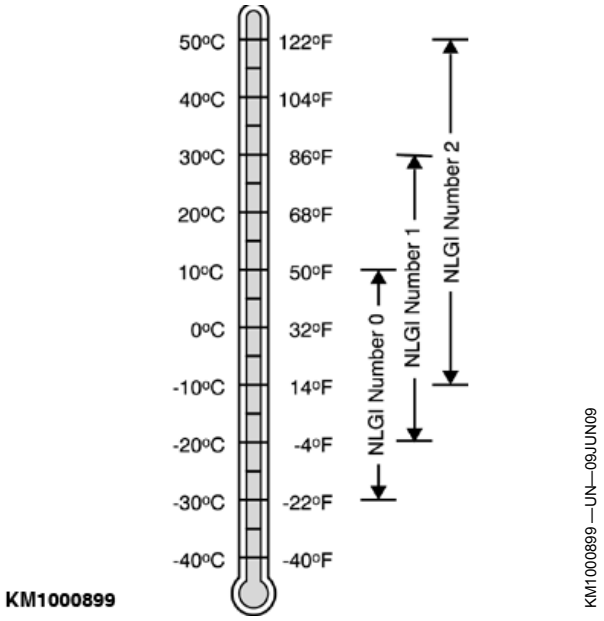

KM00321,00002CB -74-03MAY10-1/1

Flydende fedt til drev

Fremføringsvalsernes lige tandudvekslingsvinkeldrev er fyldt med flydende fedt.

Følgende flydende fedttyper anbefales:

Producent	Betegnelse
ARAL	ARALUB FDP 00
BP	ENERGREASE HT 00 EP
TEXACO	STARFAK E 900
WESTFALEN	GRESANAT X 00

Andre flydende fedttyper kan bruges, hvis de opfylder den følgende specifikation:

NLGI serviceklassifikation NLGI 00

KM00321,00002CC -74-30APR10-1/1

Transmissionsolie

Anvend olie med en viskositet, som passer til den forventede lufttemperatur i perioden indtil næste olieskift.

Transmissionsolier skal opfylde API serviceklassifikation GL-5.

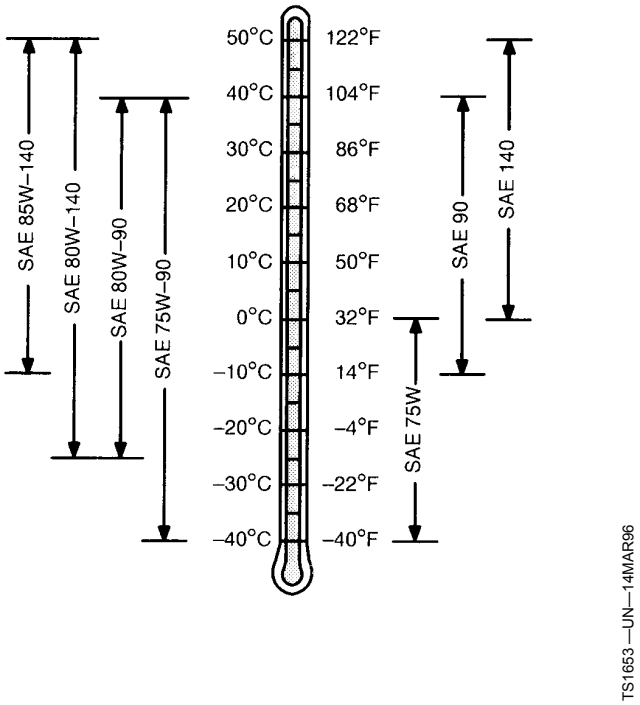

KM00321,0000195 -74-10JUN09-1/1

Kølervæske for hoveddrevets friktionskobling

Kølesystemet i hoveddrevets friktionskobling er fyldt for at yde beskyttelse mod korrosion og frostsbeskyttelse op til -37 °C (-34 °F).

Brug et ætylenglykolbaseret kølervæskekoncentrat med et lavt silikatindhold. Blandingsforholdet er 50% koncentrat og 50% vand.

Kølervæskekoncentratet skal være af en kvalitet, der beskytter støbejernet i kølesystemet fra kavitationskorrosion.

En 50% blanding af ethylen kølevæske i vand yder frostbeskyttelse til -37 °C (-34 °F). Har du brug for beskyttelse mod lavere temperaturer, bør du kontakte din KEMPER forhandler.

Vandets kvalitet er vigtig for kølesystemets præstation. Det anbefales at anvende destilleret, afioniseret eller demineraliseret vand til blanding med et ætylenglykolbaseret kølevæskekoncentrat.

Udskiftningsintervaller for kølervæske

Tøm kølervæsken fra hoveddrevets friktionskobling, skyl kølesystemet igennem, og fyld ny kølevæske på efter de første tre år eller 3000 driftstimer. Ved hvert interval skal kølevæsken aftappes, og kølesystemet gennemskylles og påfyldes ny kølevæske.

KM00321,0000196 -74-10JUN09-1/1

Brug af andre syntetiske smøremidler

Forholdene under varmere eller koldere himmelstrøg kan kræve brug af andre typer smøremidler, end denne betjeningsvejledning foreskriver.

Det er muligt, at du ikke kan købe nogle smøremidler lokalt.

Hvis der opstår spørgsmål angående dette, kan du kontakte din KEMPER forhandler.

Syntetiske smørremidler kan anvendes, såfremt de svarer til specifikationerne i denne instruktionsbog.

Temperaturbegrænsninger og serviceintervaller vist i denne bog gælder for både konventionel og syntetisk smøring.

Genraffinerede baseolie-produkter kan anvendes, hvis det færdig-oparbejdede smøremiddel opfylder de foreskrevne brugsspecifikationer.

KM00321,0000197 -74-10JUN09-1/1

Sammenblanding af smøremidler

Undgå generelt at sammenblande forskellige fabrikater og typer olie. Oliefabrikanterne tilsætter deres olier additiver for at opnå bestemte specifikationer og egenskaber.

Sammenblanding af forskellige olier kan have indflydelse på den korrekte virkning af disse additiver og forringe smøremidlets ydeevne.

Hvis der opstår spørgsmål angående dette, kan du kontakte din KEMPER forhandler.

KM00321,0000198 -74-10JUN09-1/1

Opbevaring af smøremidler

Udstyret kan kun præstere topydelser, hvis der anvendes rene smøremidler.

Brug rene beholdere ved håndtering af alle smøremidler.

Opbevar smøremidler og beholdere på et område beskyttet mod støv, fugt og anden forurening. Læg beholdere/tromler ned på siden for at undgå vandsamling og bundfældning.

Sørg for at alle beholdere er korrekt mærkede for identificering af indholdet.

Alle gamle beholdere/tromler og smøremiddelrester skal bortskaffes på den korrekte måde.

DX,LUBST -74-11APR11-1/1

Brug originale KEMPER reservedele

Originale KEMPER reservedele er specielt blevet designet til KEMPER maskiner.

Reservedele fra andre fabrikanter end KEMPER er hverken afprøvet eller frigivet. Sådanne dele kan føre til forringelse af KEMPER maskinens funktion, og de kan derfor udgøre en sikkerhedsrisiko.

For at undgå denne risiko, skal der kun bruges originale KEMPER reservedele.

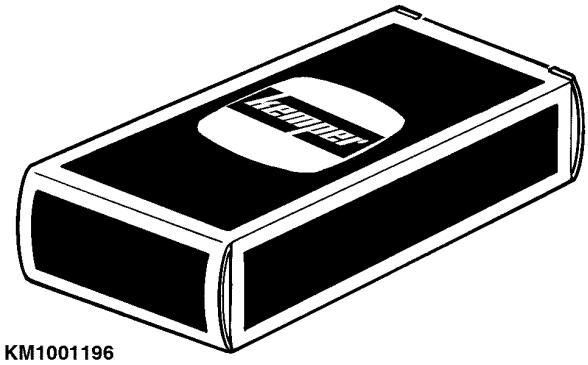

KM1001196

KM1001196 —UN—03MAY10

KM00321,00002CD -74-03MAY10-1/1

Oversigt over transmissioner og oliestande

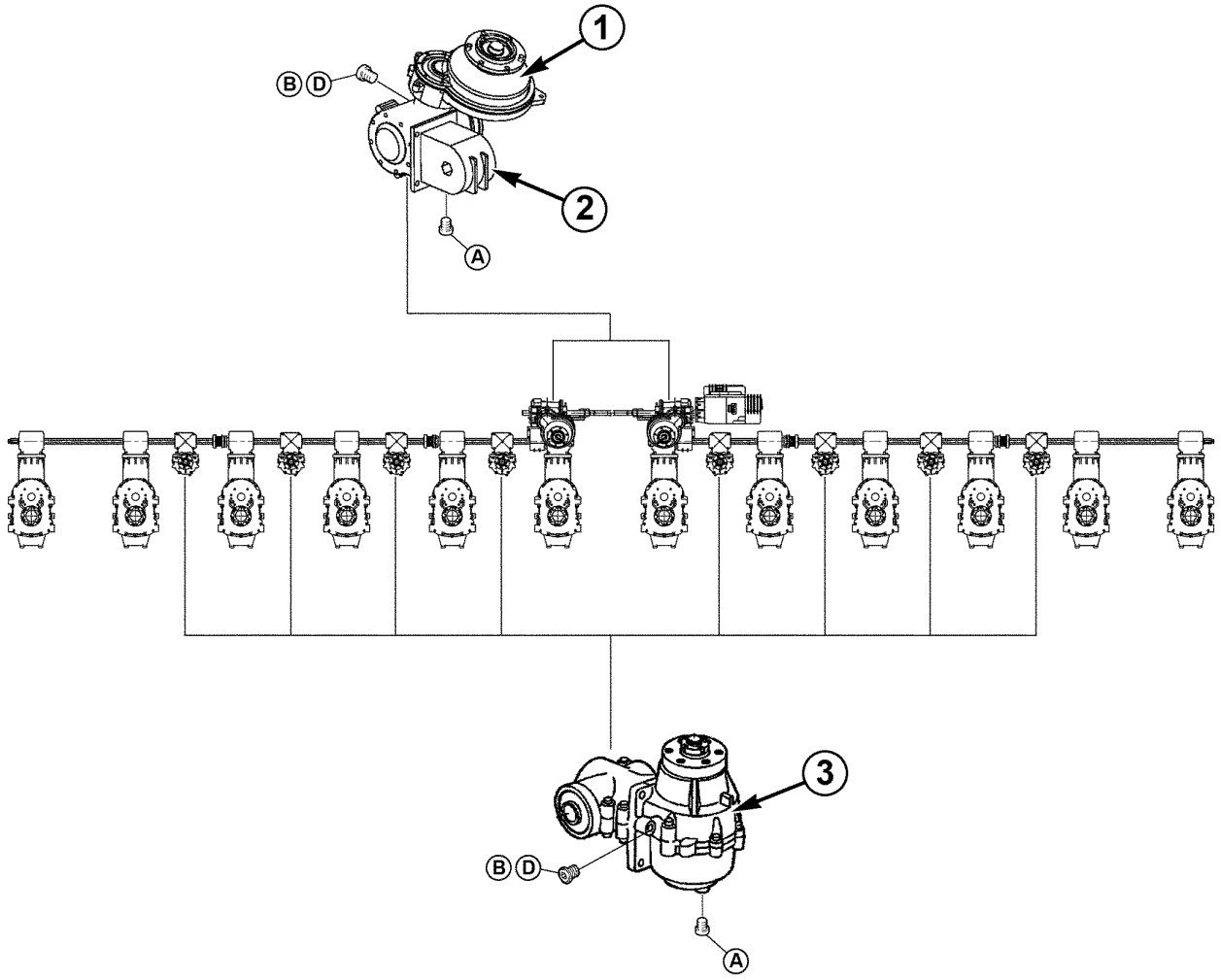

KM1002337

390^{plus} roterende header vist

A—Olieaftapningsprop
B—Oliepåfyldningsprop
D—Oliekontrolprop
1—Indføringscylindrenes tandhjulsvinkeldrev (påfyldt flydende fedt til hele levetiden)
2—Tandhjulsvinkeldrev - 1,0 L (0.26 US. gal)
3—Tværgående indføringscylindres tandhjulsvinkeldrev - 0,85 L (0.22 US. gal)

Transmissioner til roterende headere

BEMÆRK: Den roterende header 390^{Plus} har otte, 375^{Plus} har seks, 360^{Plus} fire og 345^{Plus} har to tandhjulsvinkeldrev (4) til de trærgående indføringscylindre.

Kontrol af oliestand

Hæv den roterende header lidt, så den er horisontal, og kontrollér oliestanden i transmissioner og koniske tandhjulsdrev. Oliestanden er korrekt, hvis den når den nederste kant af oliestandskontrolproppen (D).

KM00321,0000B05 -74-05OCT20-1/1

Transmissioner — indføringstromler

VIGTIGT: Der er to forskellige serier med tandhjulsvinkeldrev fra forskellige producenter:

- **Tandhjulsvinkeldrev fra serie 1 med forstærkningsribber (E) og olieaftapningsprop (A) i midten.**
- **Tandhjulsvinkeldrev, serie 2, med olieaftapningsproppen (A) på siden.**

Korrekt oliestand afhænger af, hvilken tandhjulsvinkeldrevserie, der er tale om. Påfyld den korrekte mængde olie. Se **Indføringstromlens tandhjulsvinkeldrev, serie 1 — oliestande** eller **Indføringstromlens tandhjulsvinkeldrev, serie 2 — oliestande** i dette afsnit.

A—Olieaftapningsprop
E—Forstærkningribber

1—Tandhjulsvinkeldrev, serie 1
2—Tandhjulsvinkeldrev, serie 2

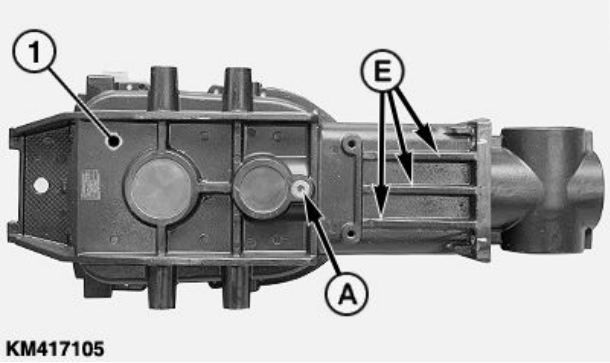

KM417105 —UN—01SEP20

Tandhjulsvinkeldrev, serie 1

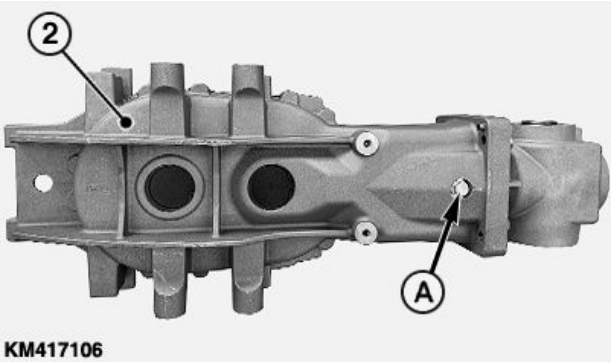

KM417106 —UN—01SEP20

Tandhjulsvinkeldrev, serie 2

KM00321,0000B06 -74-05OCT20-1/1

Indsamlingstromlens tandhjulsvinkeldrev, serie 1 — oliestande

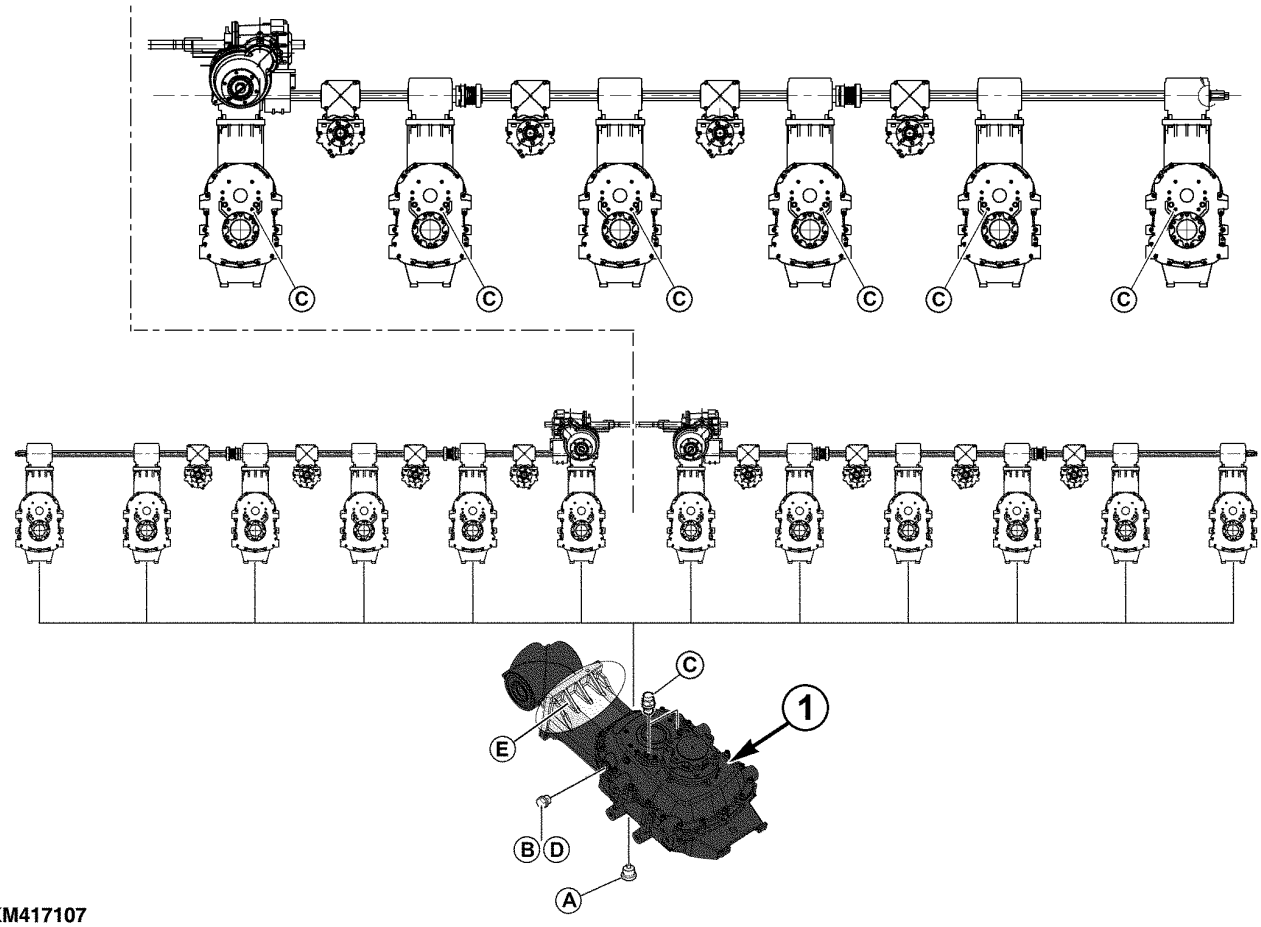

KM417107

KM417107 —UN—01SEP20

Der anvendes tolv tandhjulsvinkeldrev (1) til indføringstromler til roterende headere på 390plus, ti på 375plus, otte på 360plus og seks på 345plus.

VIGTIGT: Sørg for, at udluftningerne (C) altid er installeret som vist i illustrationen. Dette forhindrer olielækage, når det roterende frontudstyr foldes ud.

A—Olieaftapningsprop
B—Oliepåfyldningsstuds
C—Udluftning
D—Oliekontrolprop
E—Forstærkningribber
1—Indføringstromlens tandhjulsvinkeldrev - 8,5 L (2.,25 US. gal)

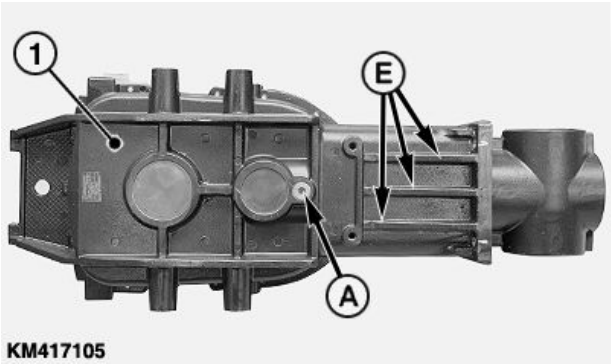

KM417105

KM417105 —UN—01SEP20

Tandhjulsvinkeldrev, serie 1

Fortsættes på næste side

KM00321,0000B07 -74-05OCT20-1/2

Kontrol af oliestanden

Hæv den roterende header til en vinkel på 8 °, før oliestanden i indføringstromlens tandhjulsvinkeldrev (1) kontrolleres.

BEMÆRK: Du bestemmer vinklen ved at anbringe et goniometer på firkantrørets flangeoverflade (A). Hæv den roterende header, indtil den er lodret i en vinkel på 82 °.

Kontrol af oliestand i indføringstromlens tandhjulsvinkeldrev (1). Oliestanden skal nu nå den nederste kant på oliestandsproppen.

1— Indføringstromlens tandhjulsvinkeldrev

A—Flangeoverflade

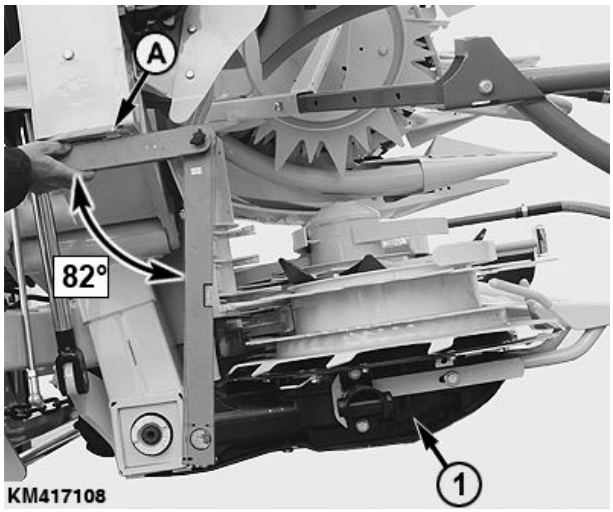

KM417108 —UN—01SEP20

KM00321,0000B07 -74-05OCT20-2/2

Indsamlingstromlens tandhjulsvinkeldrev, serie 2 — oliestande

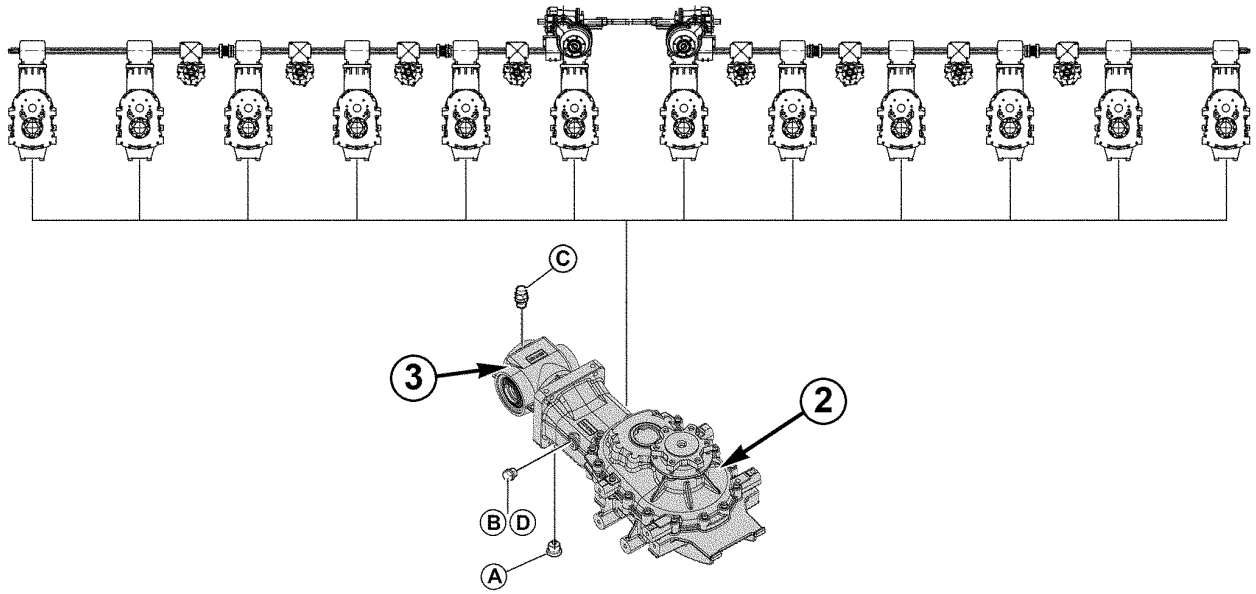

KM417109

KM417109 —UN—01SEP20

Der anvendes tolv tandhjulsvinkeldrev (2) til indføringstromler til roterende headere på 390plus, ti på 375plus, otte på 360plus og seks på 345plus.

Kontrol af oliestanden

Hæv den roterende header lidt, så den er horisontal. Oliestanden skal nu nå den nederste kant på oliestandsproppen (D).

A—Olieaftapningsprop
B—Oliepåfyldningsstuds
C—Udluftning
D—Oliekontrolprop
2— Indføringstromlens tandhjulsvinkeldrev - 2 L (0.53 US. gal)
3— Vinkeldrev - fyldt med olie til hele levetiden

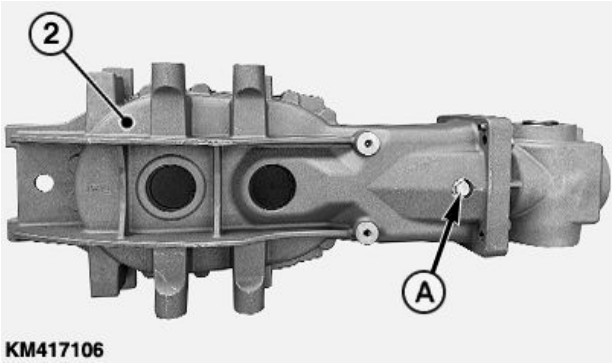

KM417106

Tandhjulsvinkeldrev, serie 2

KM417106 —UN—01SEP20

KM00321,0000B08 -74-05OCT20-1/1

Oversigt over oliestande i indgangstransmissionen

Roterende headere til CLAAS grønthøstere

A—Transmission - 4,3 l (1,14 U.S. gal.)
B—Drev til konisk tandhjul til hurtigkobling (ekstraudstyr) - 1 l (0,26 U.S. gal.)
C—4-trins multispeed-gearkasse (ekstraudstyr) - 1,25 l (0,33 U.S. gal.)

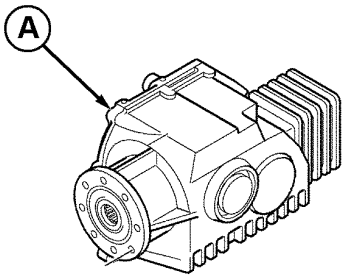

KM1002338

KM1002338 —UN—05JUL12

Manuel skiftetransmission

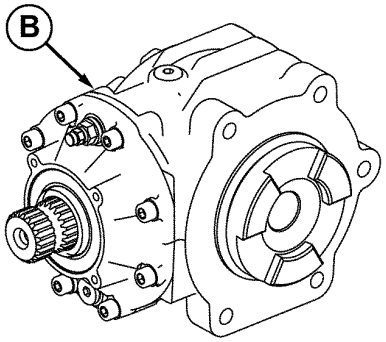

KM219184

KM219184 —UN—15SEP14

Drev med konisk tandhjul til lynkobling (ekstraudstyr)

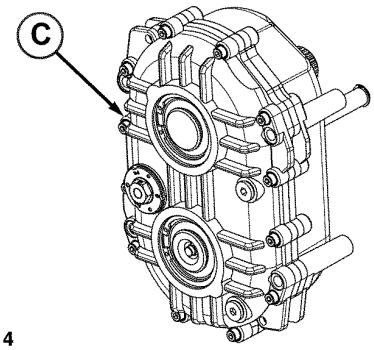

KM225014

KM225014 —UN—08DEC14

4-trins multi-speed-gearkasse (ekstraudstyr)

KM00321,00008BB -74-26FEB19-1/3

Roterende høstforsatser til KRONE finsnittere

Roterende høstforsatser op til serienummer 131199:

Drevet til konisk tandhjul (A) er fyldt med HD 85 W-140-olie - 0,9 l (0,24 U.S. gal.)

Roterende headere fra serienummer 131200:

Drevet til konisk tandhjul (A) er fyldt med Mobil SHC 460-gearolie - 0,9 l (0,24 U.S. gal.)

A—Drev til konisk tandhjul - 0,9 l (0,24 U.S. gal.)

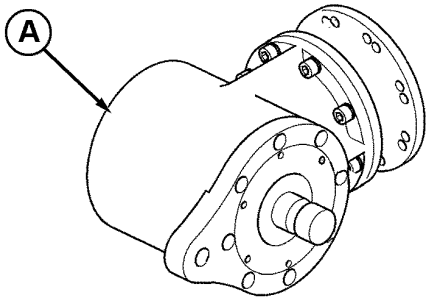

KM1002339

KM1002339 —UN—14AUG12

Fortsættes på næste side

KM00321,00008BB -74-26FEB19-2/3

Roterende headere til FENDT finsnittere

Roterende høstforsatser op til serienummer 131199:

Drevet til konisk tandhjul (A) er fyldt med HD 85 W-140-olie - 0,9 l (0,24 U.S. gal.)

Roterende headere fra serienummer 131200:

Drevet til konisk tandhjul (A) er fyldt med Mobil SHC 460-gearolie - 0,9 l (0,24 U.S. gal.)

A—Drev til konisk tandhjul - 0,9 l (0,24 U.S. gal.)

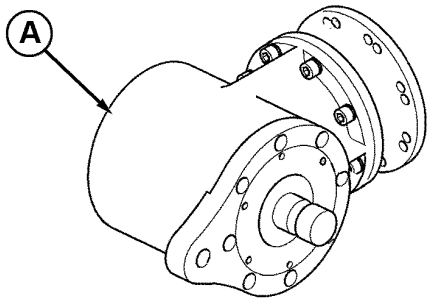

KM1002339

KM1002339 —UN—14AUG12

KM00321,00008BB -74-26FEB19-3/3

Olieskift

VIGTIGT: Olien i drevene skal skiftes efter de første 100 driftstimer og derefter for hver 500 timer.

Aftap olien, mens den er varm (f.eks. efter drift). Fjern påfyldningsstuds (B) og aftapningsprop (A), aftap olien i en egnet beholder. Rengør aftapningsprop (A) før geninstallation. Tilsæt korrekt oliemængde.

VIGTIGT: Overfyld ikke, da det fører til overophedning og olielækage.

KM00321,00002DD -74-10MAY10-1/1

Hver 10. time - roterende blade og rensere

Kontrollér alle roterende blade (A) og rensere (B) for slitage.

Udskift slidte dele (se afsnittet Service).

A—Roterende blad **B—Rensning**

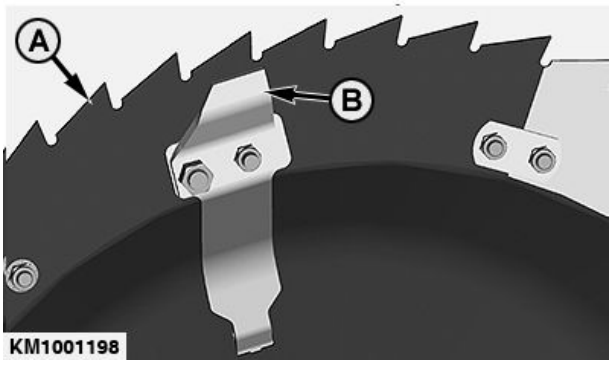

KM1001198

KM1001198 —UN—07OCT14

KM00321,00002CF -74-03MAY10-1/1

Hver 10. time - kardanaksel

Smør med fedt.

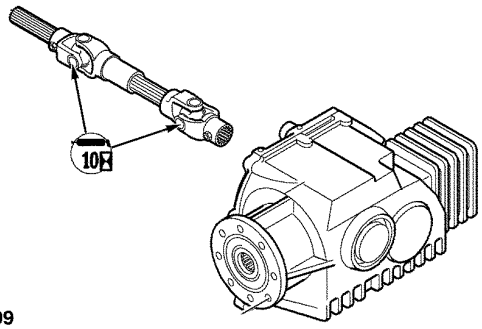

KM1001199

KM1001199 —UN—03MAY10

KM00321,00002D0 -74-03MAY10-1/1

Hver 10. time—sænk svingrammens valser

Smør med fedt.

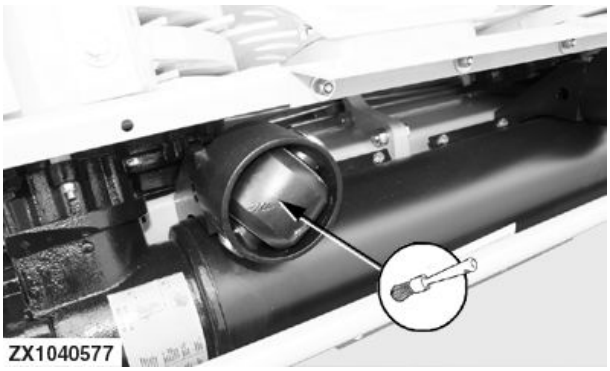

ZX1040577 —UN—12APR07

KM00321,00001B6 -74-17JUN09-1/1

Efter 50 timer - akselstifter og hængsler (kun 390plus)

Smør med fedt.

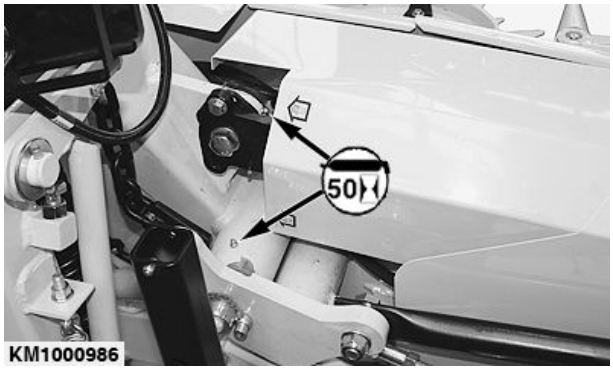

KM1000986 —UN—27AUG09

KM00321,000031C -74-16JUN10-1/1

Efter 50 timer - koblingskløer

Rengør alle koblingskløer (se pile).

Smør med fedt.

Påfør også et lag fedt på koblingskløernes rillede overflade ved hjælp af en børste.

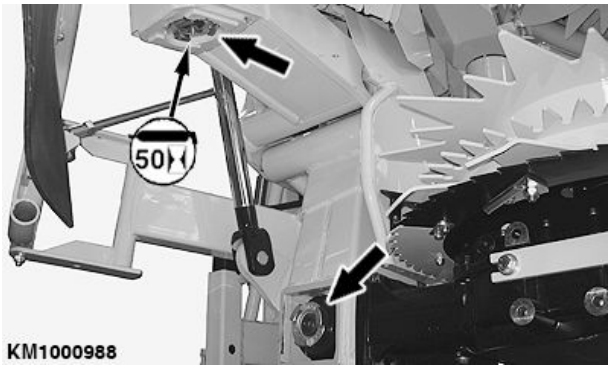

KM1000988 —UN—27AUG09

KM00321,000031D -74-16JUN10-1/1

Efter 50 timer - hængsler på udvendige sektioner (390plus)

Smør med fedt.

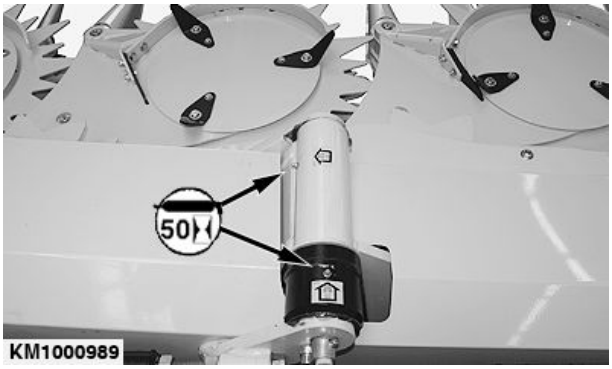

KM1000989 —UN—27AUG09

KM00321,000031F -74-16JUN10-1/1

Efter 50 timer - hængsler på udvendige sektioner (360plus 375plus og 345plus)

Smør med fedt.

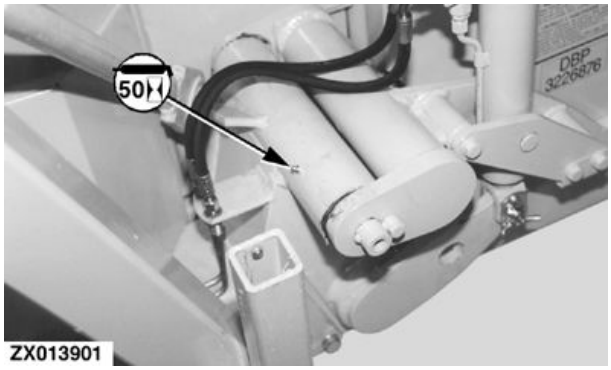

ZX013901 —UN—26NOV97

KM00321,000019E -74-05JUL12-1/1

Efter 50 timer - akselstifter til hydraulikcylinder (kun 390plus)

Smør med fedt.

BEMÆRK: Fold den roterende høstforsats sammen for at få adgang til smøreniplerne.

KM1000991 —UN—28AUG09

KM00321,0000320 -74-16JUN10-1/1

Efter 50 timer - øverste valser på svingrammen

Smør med fedt.

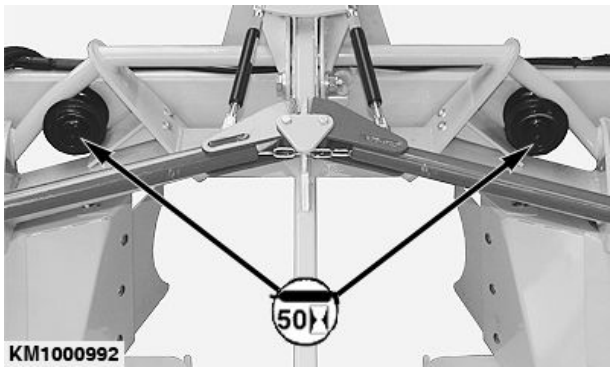

KM1000992 —UN—28AUG09

KM00321,00002D6 -74-04MAY10-1/1

Hvert 3. år—udskift kølervæske på hoveddrevets friktionskobling

FORSIGTIG: Forsøg aldrig at åbne afløbs- eller påfyldningsstuds (B), når friktionskoblingen er varm! Vent indtil friktionskoblingen er afkølet. Løsn først studs (B) en omgang for at afhjælpe trykket.

Fordybningen i friktionskoblingen (A) kan tømmes og genopfyldes. Dette servicearbejde kræver, at friktionskoblingen fjernes fra maskinen. Vi råder dig derfor til at kontakte din KEMPER forhandler med henblik på at tømme/genopfylde friktionskobling.

Specifikation

Fordybning i hoved-drevets friktionskob-ling—Kapacitet..... 1,3 l (0.26 US gal)

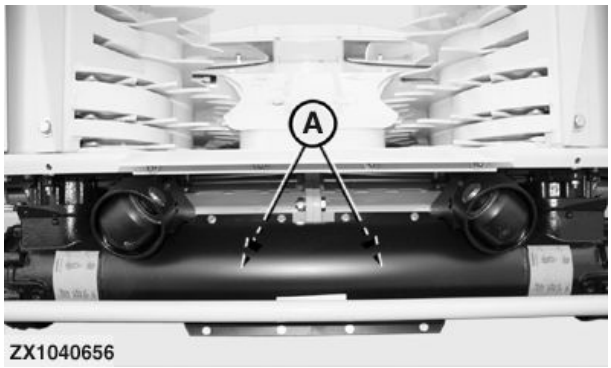

ZX1040656 —UN—12APR07

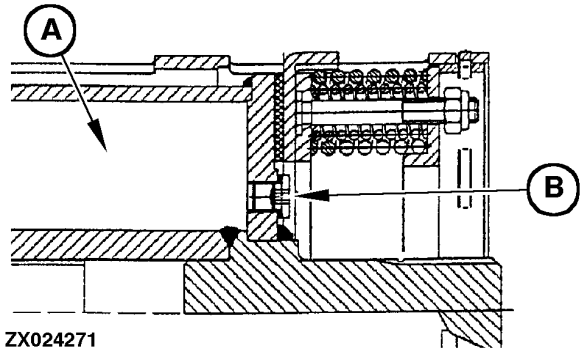

ZX024271 —UN—07MAR01

KM00321,000019A -74-12JUN09-1/1

Ved starten på hver høstsæson

Før grønthøsteren sættes i drift, udfør en generel kontrol af friktionskoblingerne i hoveddrevet og foretag en kontrol af indsugningsvalserne. I afsnittet “Service”, se “Afhjælpning af tryk på glidekoblinger på hoveddrevet”.

Kør den roterende høstforsats et par minutter. Kontrollér derefter alle lejer. I tilfælde af overophedning eller for stort slør, udskift de relevante lejer før den roterende høstforsats betjenes.

OUKM001,0000014 -74-15FEB05-1/1

Daglig vedligeholdelse (eller hyppigere om nødvendigt)

Kontrollér alle rensere (sløv eller ikke korrekt placeret renser vil medføre modstrømsbremsning og vil udsætte drevsystemet og friktionskoblingerne for unødvendig belastning).

Efter få timers kørsel kontrollér, at alle bolte sidder godt fast; dette gælder også efter udskiftning af blade eller rensere.

Rengør området omkring indsugningsvalser, roterende blade og skrabeblade for avner og stængelrester.

Kontrollér alle transmissioner for tegn på olielækager.

Kontrollér skærebladene og udskift dem, hvis de er slidte (sløve blade vil medføre for lange stubbe og vil udsætte drevsystemet og friktionskoblingerne for unødvendig belastning).

ZX,688RHU009812 -74-01NOV97-1/1

Ugentlig service

Udfør al servicearbejdet oplistet under Daglig service i dette afsnit.

Kontrollér om alle skruer er spændte til det angivne tilspændingsmoment (se tabel).

Fjern fremmedlegemer fra fremførings- og skæreområdet.

Rengør koblingskløer og fjederenhed i foldesektionerne.

Kontrollér om skiftepalen på koblingskløerne kan bevæge sig frit.

Kontrollér hoveddrevets friktionskobling for kølervæskelækage. I tilfælde af væskeudslip skal friktionskoblingen fjernes og repareres. Kontakt din KEMPER forhandler.

KM00321,00002D7 -74-04MAY10-1/1

Efter hver høstsæson

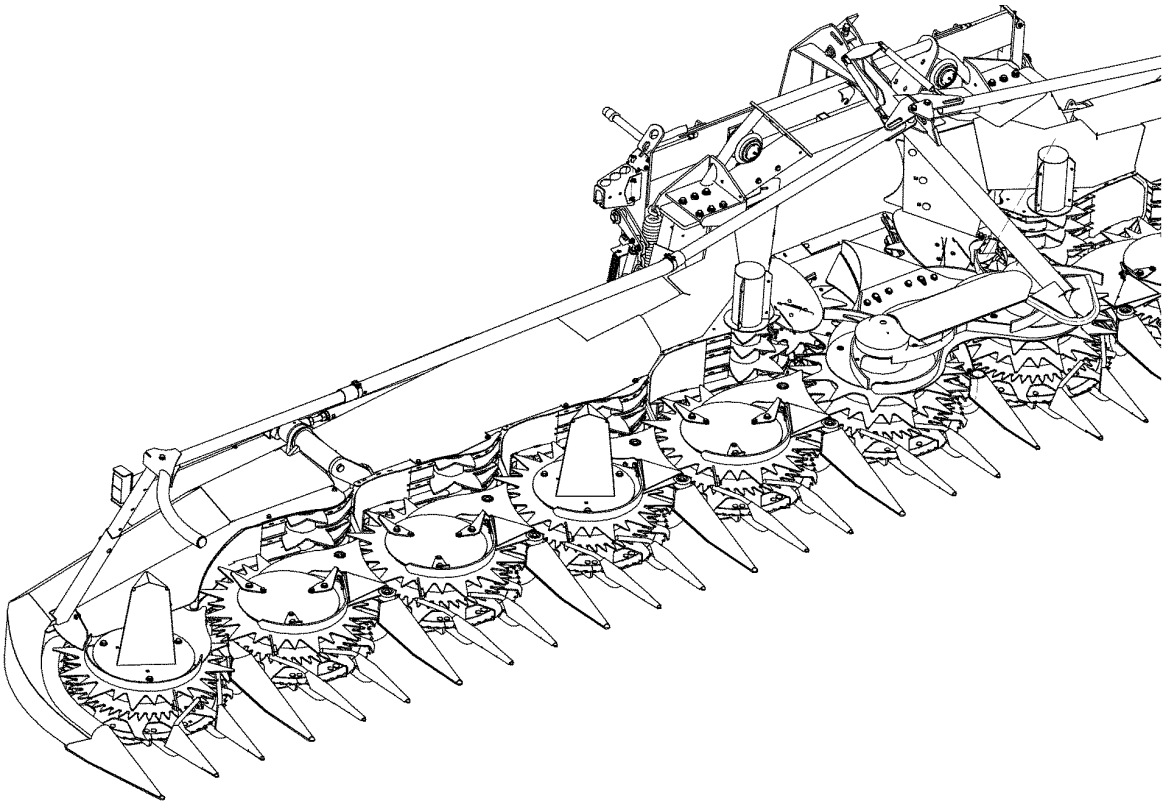

390plus roterende høstforsats

- Rengør den roterende høstforsats.
- Udskift gearolie i alle drev. Se Generel oversigt over drev og oliestande
- Smør alle smørefnipler.
- Kontrollér hele den roterende høstforsats for defekte eller slidte komponenter. Bestil omgående relevante reservedele fra din KEMPER forhandler, så de kan blive installeret i rette tid inden den næste høstsæson.

VIGTIGT: Optimal ydeevne kan kun opnås med korrekt servicerede redskaber.

KM00321,00002D8 -74-04MAY10-1/1

Drejningsmomenter for metriske bolte og skruer

TS1742 —UN—31MAY18

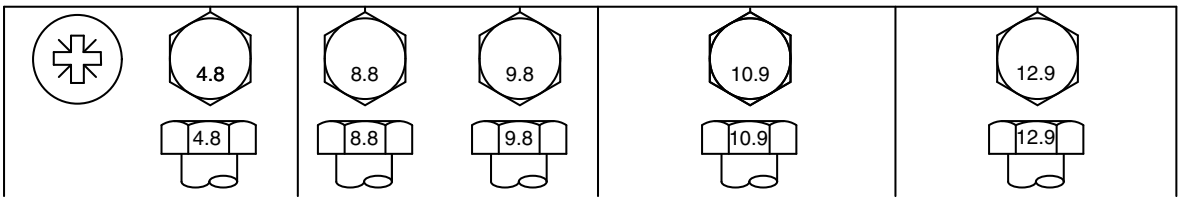

Bolt- eller skruestørrelse	Klasse 4,8				Klasse 8.8 eller 9.8				Klasse 10,9				Klasse 12,9			
	Sekskantet[a]		Flangeho-ved[b]		Sekskantet[a]		Flangeho-ved[b]		Sekskantet[a]		Flangeho-ved[b]		Sekskantet[a]		Flangeho-ved[b]	
	Nm	lb·in	Nm	lb·in	Nm	lb·in	Nm	lb·in	Nm	lb·in	Nm	lb·in	Nm	lb·in	Nm	lb·in
M6	3,6	31,9	3,9	34,5	6,7	59,3	7,3	64,6	9,8	86,7	10,8	95,6	11,5	102	12,6	112
									Nm	(lb.-ft.)	Nm	(lb.-ft.)	Nm	(lb.-ft.)	Nm	(lb.-ft.)
M8	8,6	76,1	9,4	83,2	16,2	143	17,6	156	23,8	17,6	25,9	19,1	27,8	20,5	30,3	22,3
			Nm	(lb.-ft.)	Nm	(lb.-ft.)	Nm	(lb.-ft.)								
M10	16,9	150	18,4	13,6	31,9	23,5	34,7	25,6	46,8	34,5	51	37,6	55	40,6	60	44,3
	Nm	(lb.-ft.)														
M12	—	—	—	—	55	40,6	61	45	81	59,7	89	65,6	95	70,1	105	77,4
M14	—	—	—	—	87	64,2	96	70,8	128	94,4	141	104	150	111	165	122
M16	—	—	—	—	135	99,6	149	110	198	146	219	162	232	171	257	190
M18	—	—	—	—	193	142	214	158	275	203	304	224	322	245	356	263
M20	—	—	—	—	272	201	301	222	387	285	428	316	453	334	501	370
M22	—	—	—	—	365	263	405	299	520	384	576	425	608	448	674	497
M24	—	—	—	—	468	345	518	382	666	491	738	544	780	575	864	637
M27	—	—	—	—	683	504	758	559	973	718	1080	797	1139	840	1263	932
M30	—	—	—	—	932	687	1029	759	1327	979	1466	1081	1553	1145	1715	1265
M33	—	—	—	—	1258	928	1398	1031	1788	1319	1986	1465	2092	1543	2324	1714
M36	—	—	—	—	1617	1193	1789	1319	2303	1699	2548	1879	2695	1988	2982	2199

De anførte nominalværdier for drejningsmomentet er kun til almindelig brug i forbindelse med en formodet tilspændingspræcision på 20 %, såsom når der anvendes en manuel momentnøgle.
BRUG IKKE disse værdier, hvis der til bestemte anvendelser foreskrives et andet tilspændingsmoment og en anden tilspændingsprocedure.
Hvad angår låsemøtrikker, bolte eller møtrikker på U-bolte, henvises til tilspændingsanvisningerne for den pågældende anvendelse.

Udskift bolte med bolte i samme eller højere klasse. Hvis der bruges bolte fra en højere egenskabsklasse, skal disse spændes med samme moment som originalen.

- Sørg for, at boltenes gevind er rene.
- Smør et tyndt lag Hy-Gard™ eller lignende olie under hovedet og på boltens gevind som vist på billedet nedenfor.
- Være forsigtig med mængden af olie for at reducere risikoen for hydraulisk blokering i blindhuller på grund af for meget olie.
- Skru gevindene korrekt i fra starten.

TS1741 —UN—22MAY18

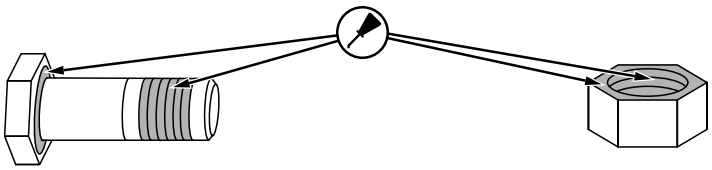

[a]Kolonneværdierne for sekskantskruer er gyldige for ISO 4014 og ISO 4017 sekskantskruer, ISO 4162 sekskantskruer med skaft og ISO 4032 sekskantmøtrikker.
[b]Kolonneværdierne for sekskantflanger er gyldige for ASME B18.2.3.9M, ISO 4161 eller EN 1665 sekskantflangeprodukter.

DX,TORQ2 -74-30MAY18-1/1

Afhjælp trykket på hoveddrevets glidekoblinger

FORSIGTIG: Inden der foretages justering eller vedligeholdelse, skal du ALTID:
- slå motoren fra
- tage tændingsnøglen ud
- vente indtil alle bevægelige dele er stoppet.

De to glidekoblinger (D) på hoveddrevet beskytter den roterende høstforsats mod unødvendige belastninger. Det er derfor vigtigt at holde disse koblinger ordentligt serviceret. Drejemomentindstillingen er 1150 Nm (848.2 lb-ft) for model 390^{plus} og 900 Nm (657 lb-ft) for alle andre modeller.

VIGTIGT: De følgende trin skal udføres før den roterende høstforsats betjenes første gang og før hver sæson.

1. Fjern skruer (B) og dæksel (A).

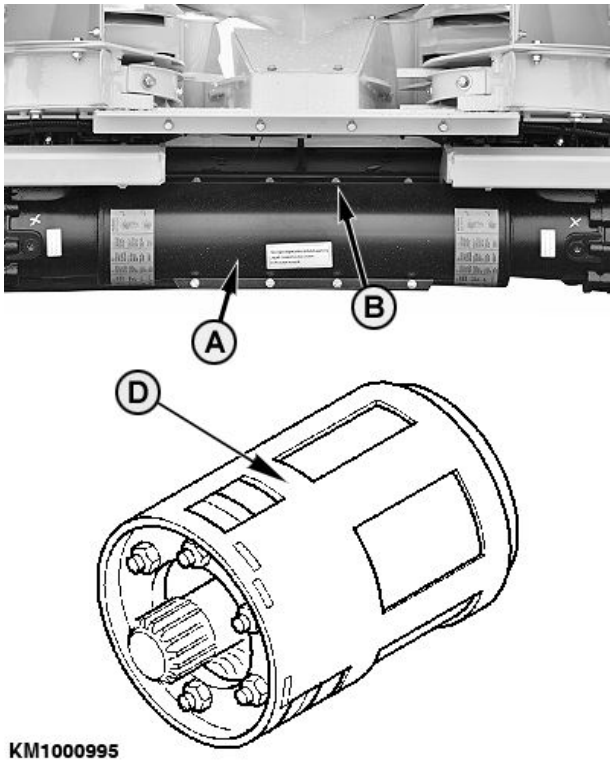

KM1000995 —UN—25JUL17

KM00321,0000321 -74-16JUN10-1/2

2. Spænd skruerne (C). Dette vil reducere trykket på koblingsskiverne.
3. Drej glidekoblingen manuelt.

   VIGTIGT: Hvis det ikke er muligt at dreje glidekoblingen manuelt, er det nødvendigt at demontere den og rengøre den for korrekt funktion. Se Flytning af glidekobling og demontering af glidekobling i dette afsnit.

4. Løsn skruer (C) så langt, som gevindene tillader det (uden at udtage dem helt).
5. Anbring dæksel (A) og installér det ved hjælp af skruer (B).

VIGTIGT: Det anbefales at få glidekoblingerne kontrolleret en gang om året af KEMPER forhandleren.

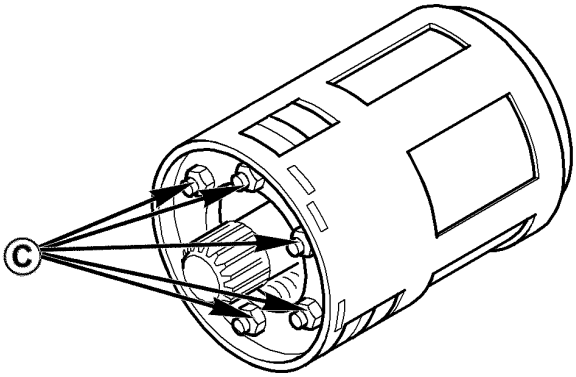

KM1000041 —UN—04APR05

KM00321,0000321 -74-16JUN10-2/2

Flytning af glidekobling

1. Afmontér dækslet (A). Tag først skruerne (B) ud.

A—Dæksel **B—Skruer**

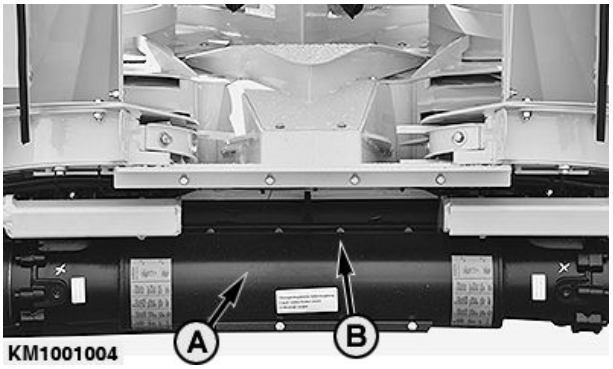

KM1001004 —UN—25JUL17

KM00321,000022D -74-01SEP09-1/6

2. Åbn låseringene og skub dem tilbage på notakslen.

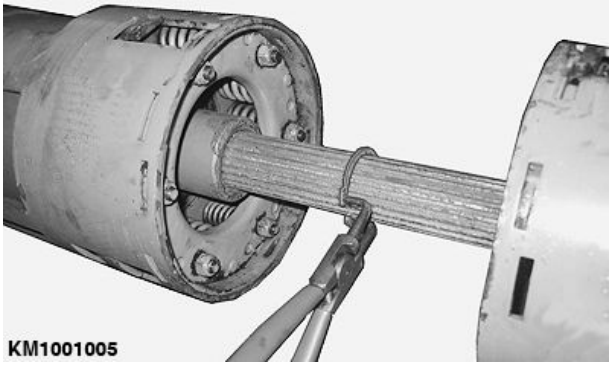

KM1001005 —UN—01SEP09

KM00321,000022D -74-01SEP09-2/6

3. Skub notakslen i en glidekobling på en sådan måde, at den flyttes helt fra den anden glidekobling.

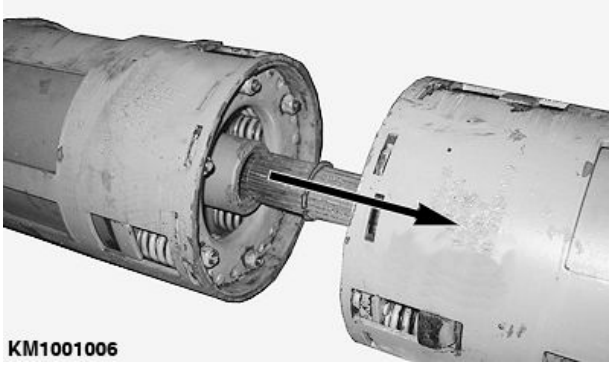

KM1001006 —UN—01SEP09

Fortsættes på næste side

KM00321,000022D -74-01SEP09-3/6

4. Fastgør notakslen med et passende redskab imod glidning.

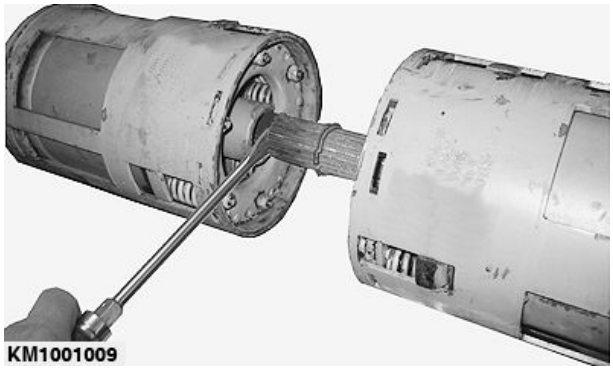

KM1001009 —UN—01SEP09

KM00321,000022D -74-01SEP09-4/6

5. Flyt glidekoblingen over på notakslen som vist Fjern glidekoblingen med notakslen.

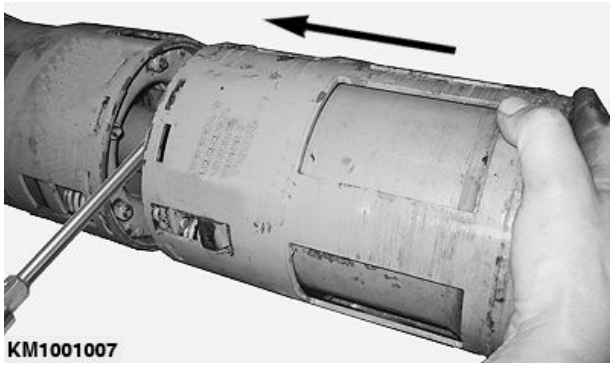

KM1001007 —UN—01SEP09

KM00321,000022D -74-01SEP09-5/6

6. Fjern den anden glidekobling.

BEMÆRK: Montér glidekoblingerne i omvendt rækkefølge.

KM1001008 —UN—01SEP09

KM00321,000022D -74-01SEP09-6/6

Demontér glidekobling

Hvis det ikke er muligt at dreje glidekoblingen manuelt som beskrevet under Afhjælpning af tryk på hoveddrevets glidekoblinger, er det nødvendigt at demontere den og rengøre den for korrekt funktion. Udfør følgende:

1. Fjern glidekoblingen fra den roterende høstforsats. Se Flytning af glidekobling i dette afsnit.
2. Spænd møtrikkerne (A). Dette vil afhjælpe trykket på skillepladerne.
3. Fjern først låsekrans (I) fra hus (B).
4. Fjern derefter alle dele af glidekoblingen fra huset (B).
5. Rengør alle dele, specielt friktionsskiverne (C, E). Udskift slidte dele.
6. Genmontér alle dele.
7. Installér låsekrans (I) som vist under indstillinger af drejemoment nedenfor.
8. Slæk møtrikkerne (A) til enden af deres gevind.
9. Geninstallér glidekobling på den roterende høstforsats.

Drejemomentindstilling:

VIGTIGT: Det specificerede drejemoment på 1150 N·m (848.2 lb.-ft.) for model 390^{plus} og 900 N·m (657 lb.-ft.) for alle andre modeller må ikke overskrides.

Dette drejemoment indstilles ved at placere (F) låsekransens profil (I) udad. Afhængigt af den roterende høstforsatsmodel, skal låsekransens øskner (I) tilkobles i de indvendige (H) eller udvendige (G) recesser.

390^{plus} roterende høstforsats

Tilkobl låsekransens øskner (I) i de indvendige recesser (H) i hus (B).

345^{plus}, 360^{plus} og 375^{plus} plus roterende høstforsatser:

Tilkobl låsekransens øskner (I) i de udvendige recesser (G) i hus (B).

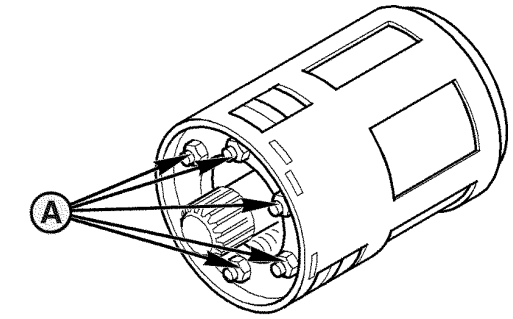

KM1000160 —UN—16OCT07

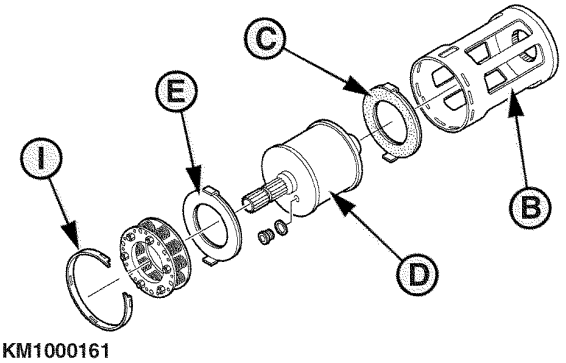

KM1000161 —UN—16OCT07

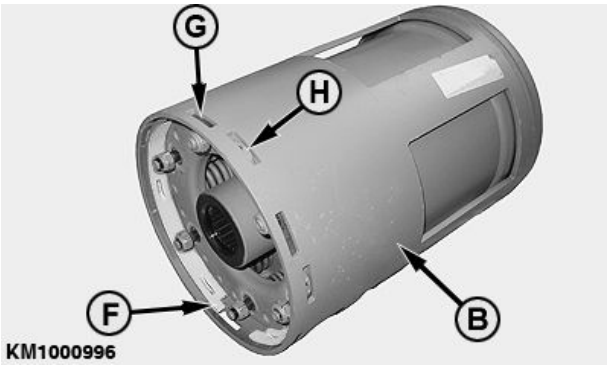

KM1000996 —UN—31AUG09

A—Møtrik
B—Hus
C—Friktionsskive
D—Kølebeholder - 1,3 l (0.34 US gal.)
— 0,65 l (0.17 US gal.) vand
— 0,65 l (0.17 US gal.) antifrostblanding
E—Friktionsskive
F—Profil
G—Udvendig udsparing
H—Indvendig udsparing
I— Låsering

KM00321,000019F -74-10AUG12-1/1

Installation af nye roterende knive

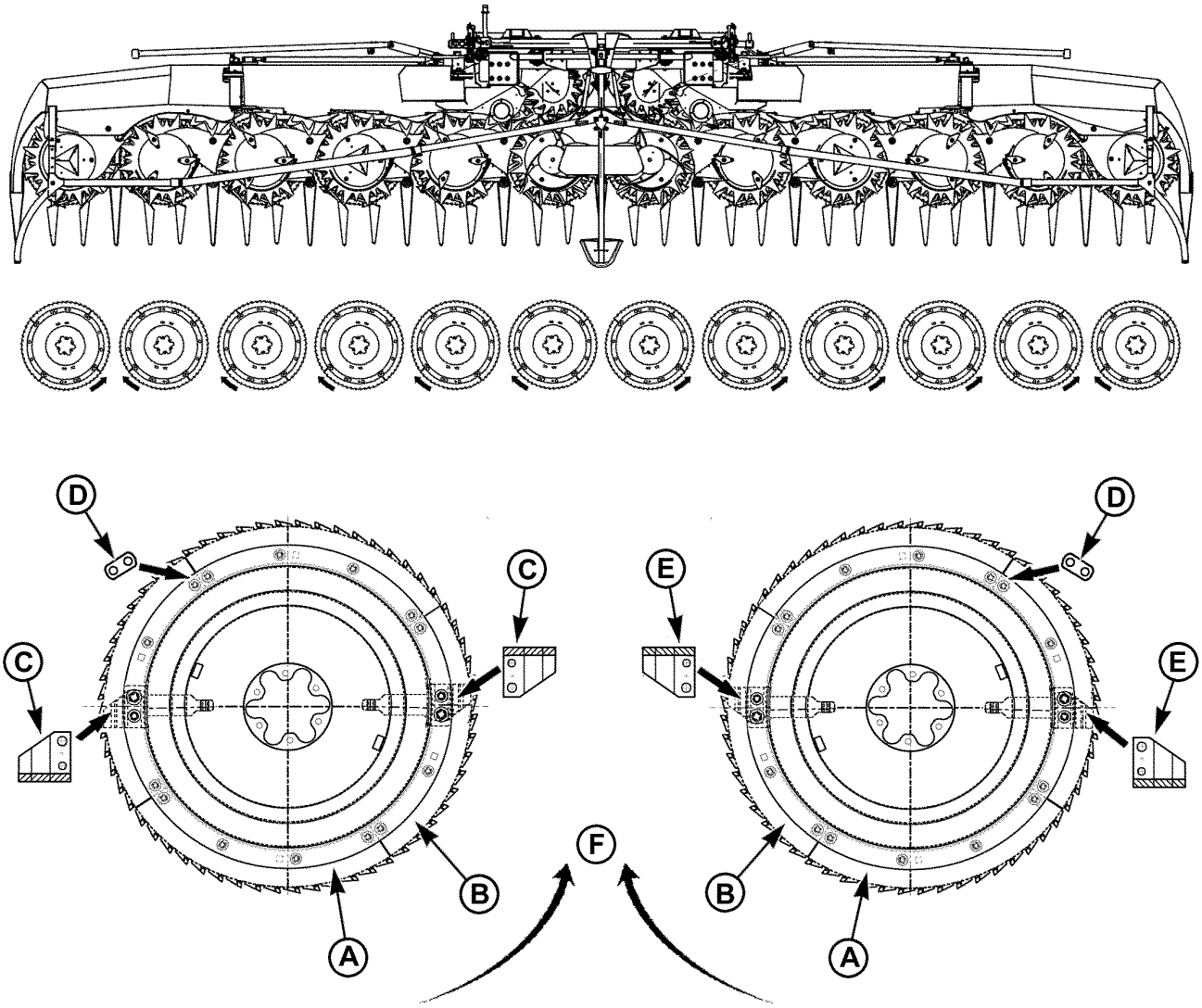

KM225015

A—Gul kniv
B—Sort kniv
C—Renseenhed (mod uret)
D—Bøjle
E—Renseenhed (med uret)
F—Skæreretning

FORSIGTIG: Inden der foretages justeringer eller udføres service, husk altid:
- **at stoppe motoren**
- **at tage tændingsnøglen ud**
- **at vente indtil alle bevægelige dele står stille.**

VIGTIGT: De roterende knive skal installeres med spidserne vendt i skæreretningen (F).

1. Der findes forskellige knive.
   I alt er 4 knive installeret på hver roterende kniv.
   - 2 gule knive (A) og
   - 2 sorte knive (B)
2. Knivene installeres i følgende rækkefølge: 1 gul, 1 sort, 1 gul og 1 sort kniv.

   VIGTIGT: Installér knivene med den bestrøgne side øverst.
3. Husk at installere renseenheden (C) eller (E) som vist på installationsskemaet. Renseenheden (C) er til drejning mod uret og renseenheden (E) er til drejning med uret.

   BEMÆRK: Installér renseenhederne (C) og (E) med deres skærekanter vendt i skæreretningen.

Fortsættes på næste side

KM00321,000035F -74-09DEC14-1/2

VIGTIGT: Brug altid forstærkningsplade (C) ved installation af renseenhederne.

Spænd alle monteringsskruer på knivsegmenter og renseenheder med det angivne tilspændingsmoment.

Specifikation

Skruer (M8)—Tilspændingsmoment.....28 Nm
20.65 lb.-ft.

Skruer (M10)—Tilspændingsmoment.....51 Nm
37.62 lb.-ft.

A—Skruer (M8)
B—Skruer (M10)
C—Forstærkningsplade

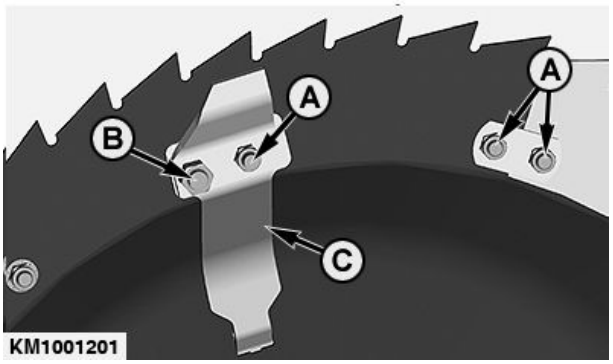

KM1001201 —UN—07OCT14

KM00321,000035F -74-09DEC14-2/2

Justering af korndelere

Til at forhindre modstrømsbremsning og afgrødetab skal korndelerne (A) være korrekt justeret.

Hold altid afstanden (X) mellem 1 og 7 mm (0.04 og 0.27 in.).

Den angivne afstand (X) kan justeres ved hjælp af indhakshuller (se pile).

Specifikation

Korndelere og valser—Indbyrdes afstand.....1 til 7 mm
0.04 til 0.27 in.

A—Løfter
X—1 til 7 mm (0.04 til 0.27 in.)

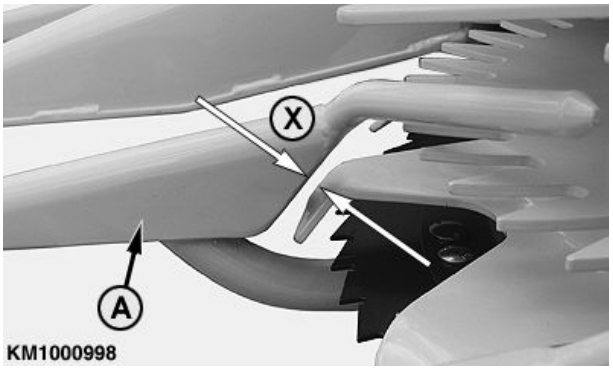

KM1000998 —UN—01SEP09

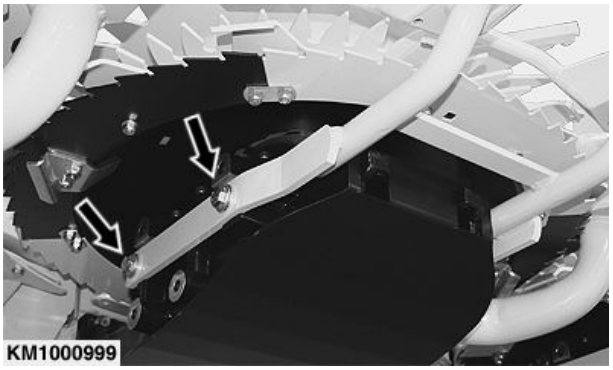

KM1000999 —UN—01SEP09

KM00321,000022A -74-01SEP09-1/1

Kontrol af justering af skrabeblade

Til at forhindre modstrømsbremsning i indføringskanalen skal skrabebladene (A) indstilles så tæt som muligt op mod indsugningsvalserne. Skrabebladene må gerne røre lidt ved valserne.

Skrabeblad (A) kan justeres ved hjælp af indhakshuller (B).

A—Skraber **B—Langhul**

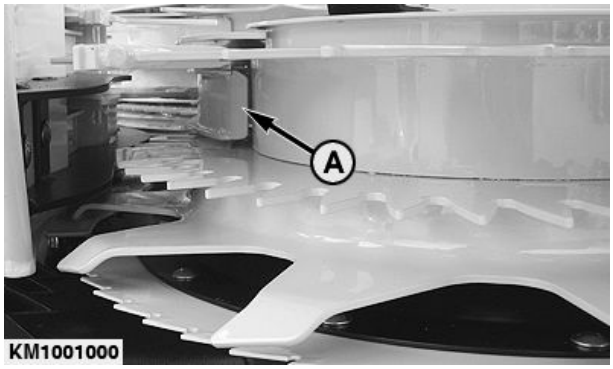

KM1001000 —UN—01SEP09

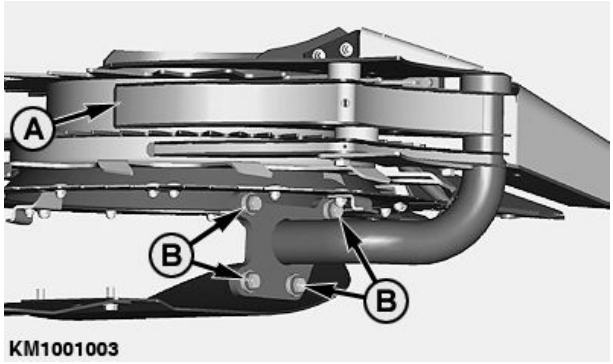

KM1001003 —UN—01SEP09

KM00321,000022B -74-01SEP09-1/1

Kontrol af rensere

Kontrollér hyppigt rensernes tilstand (A), udskift om nødvendigt.

Ødelagte eller forkert justerede rensere kan belaste drevet unødvendigt og kan medføre funktionsfejl i den roterende høstforsats.

A—Rensere

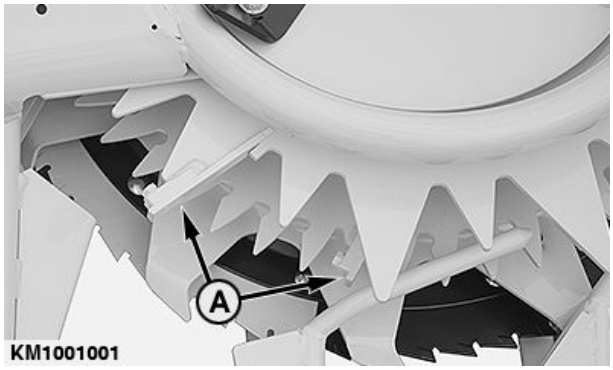

KM1001001 —UN—25JUL17

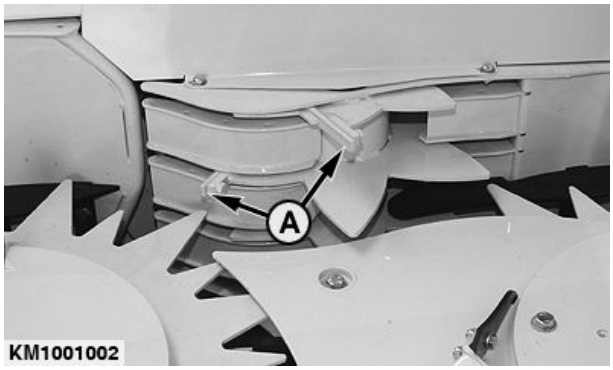

KM1001002 —UN—01SEP09

KM00321,000022C -74-01SEP09-1/1

Indstilling af skraberne på indføringshusets valser

For at forhindre tilstopning af indføringskanalen må afstanden mellem skraberen (A) og styrepladen (B) ikke overstige 0,5 mm. Om nødvendigt justeres skraberne (A) i pilens retning.

Specifikation

Skrabere (A) og styreplade (B)—Indbyrdes afstand	0,5 mm 0,02 in.

VIGTIGT: Der skal indstilles to skrabere på hver indføringshustromle.

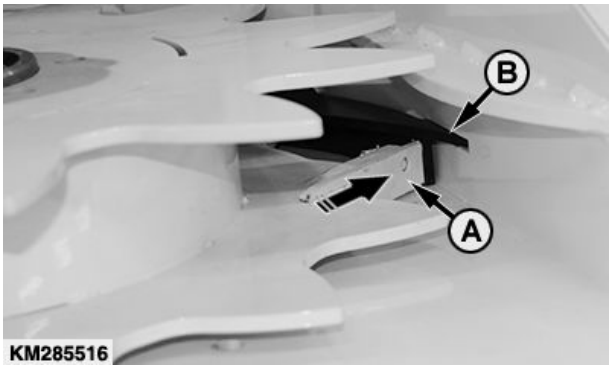

KM285516 —UN—21NOV16

A—Skraber **B—Styreplade**

KM00321,0000541 -74-14JUN16-1/1

Kontrollér styresystemsensorens spændingsvisninger (roterende høstforsatser til CLAAS finsnittere)

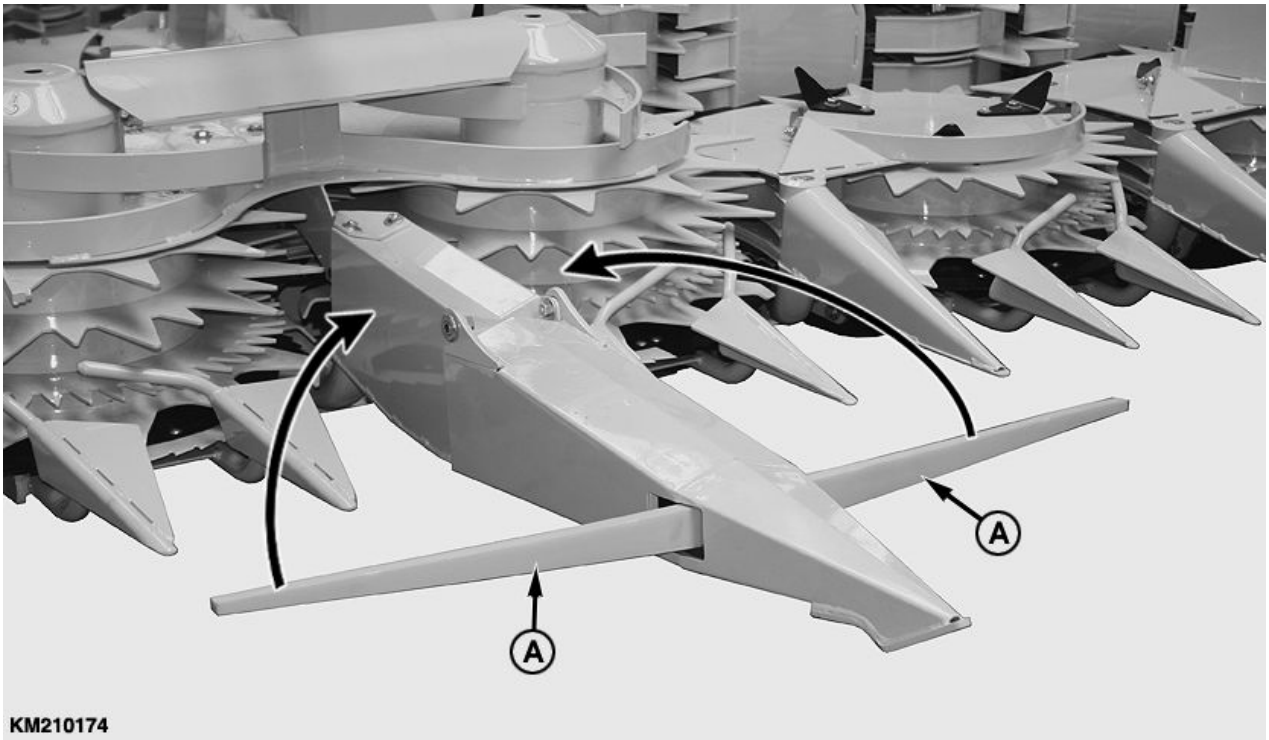

KM210174 —UN—31MAR14

A—Føler

Følgende spændingsværdier skal nås, når føleren (A) afledes:

- Med føleren (A) i lige position: 0,5 volt (+/- 10%)
- Med maksimal afledning af føler (A): 4,5 volt (+/- 5%)

KM00321,00002E6 -74-31MAR14-1/1

Rengøring af den roterende høstforsats

Fjern løse rester fra afgrøder med trykluft og/eller børste.

Ved brug af højtryks-/damprensere, hold en minimum afstand (X) af 250 mm (9.84 in.). Se iht. specifikation for maksimum temperatur og maksimum tryk.

Specifikation

Højtryks-/damprenser—Maks. temperatur	50 °C (122 °F)
Højtryks-/damprenser—Maks. tryk	8000 kPa (80 bar; 1160 psi)

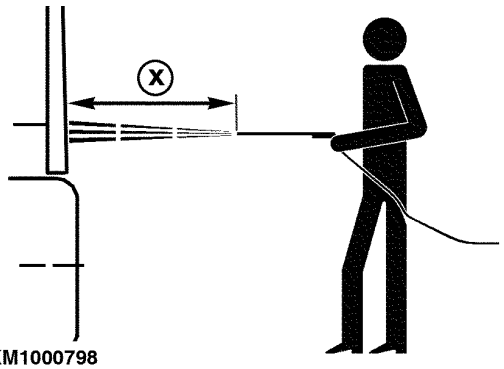

KM1000798

KM1000798 —UN—09MAR09

X—250 mm (9.84 in.)

KM00321,000014A -74-26MAR09-1/1

Opbevaring efter høstsæsonen

- Opbevar den roterende høstforsats et tørt sted. Hvis muligt opbevar den på et jævnt underlag.
- Rengør omhyggeligt den roterende høstforsats og kontrollér alle glidekoblingerne. Foretag alle de omjusteringer, der kan være nødvendige. Se i afsnittet Service, Afhjælpning af tryk på hoveddrevets glidekoblinger.
- Smør den roterende høstforsats eller aftap olie som angivet.
- Kontrollér den roterende høstforsats for beskadigede eller slidte dele og udskift dem om nødvendigt. For mere detaljerede kontroller, kontakt din KEMPER forhandler.
- Frisk malingen op hvis påkrævet og rengør mærkaterne.

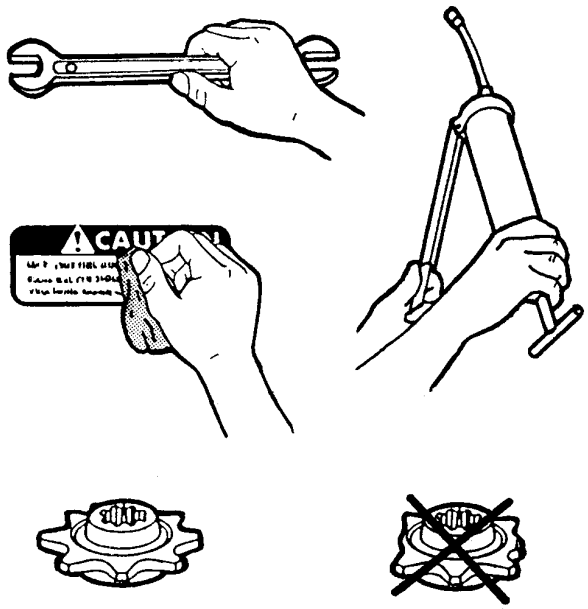

KM1000902

KM1000902 —UN—12JUN09

KM00321,000019E -74-12JUN09-1/1

Flytning af høstforsatsen fra opbevaring

Om nødvendigt rengør høstforsatsen grundigt.

Smør høstforsatsen. Se afsnittet “Smøring og vedligeholdelse”.

Spænd alle skruer og sørg for, at de sidder godt fast.

Kontrollér alle koblinger som vist i afsnittet “Service”.

Udfør alle de ting, der er beskrevet “Smøring og vedligeholdelse”.

Læs igen betjeningsvejledningen.

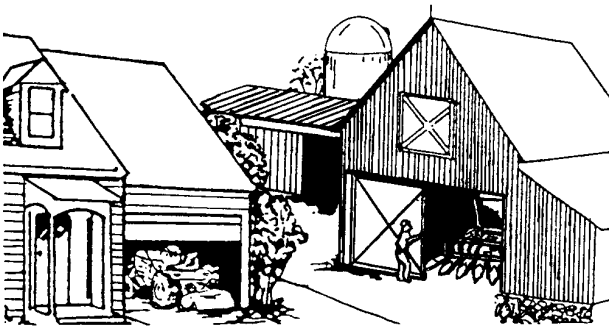

CC7616

CC7616 —UN—21MAR95

ZX,688RHU010145 -74-01NOV97-1/1

Specifikationer

Maskinens udviklede levetid

Denne maskine er designet og fremstillet til at yde en lang levetid med produktiv drift. Dog afhænger den faktisk opnåelige levetid af en række faktorer, herunder sværhedsgraden af arbejdsvilkårene og opfyldelse af anbefalet vedligeholdelse. (Se serviceafsnittet i denne vejledning).

Inspicér og gennemgå regelmæssigt maskinen sammen med din KEMPER forhandler. Inspektionen kan resultere i anbefalinger af service, reparation af komponenter, genfremstilling eller udskiftning, eller, når maskinen er for gammel, at den tages ud af drift. (se særskilt afsnit om ud-af-drifttagning i denne vejledning for oplysninger om bortskaffelse og genbrug af maskinkomponenter).

En maskine skal ikke være i drift, hvis sikkerhedsrelevante komponenter mangler eller skal efterses. Alle manglende eller beskadigede sikkerhedsrelevante komponenter, inkl. sikkerhedsskilte, skal repareres eller udskiftes før drift.

KM00321,00004C9 -74-30NOV15-1/1

345plus roterende høstforsats

Drevsystem	olie-bad gearkasse med sikkerhedskobling
Høstningssystem	Skæresystem med roterende blade med høj hastighed
Afgrødetransportør	seks langsomt roterende samletromler, to tværgående indføringscylindre og to skråtstillede indføringscylindre
Vægt med grundlæggende udstyr	ca. 2025 kg (4464 lb.)
Bredde	
Transportbredde	3,00 m (9 ft 10 in.)[a]
Arbejdsbredde	4,50 m (14 ft 9,2 in.)[a]
Samlet bredde	4,50 m (14 ft 9,2 in.)[a]
Højde	1,40 m (4 ft 7,1 in.)[a]
Længde	1,60 m (5 ft 3,0 in.)[a]
Maksimal driftshastighed	15 km/t (9,32 mph)

[a] *Alle dimensioner er nominelle dimensioner. De faktiske dimensioner kan svinge og variere fra sag til sag.*

KM00321,00008B6 -74-26FEB19-1/1

360plus roterende header

Drevsystem	olie-bad gearkasse med sikkerhedskobling
Høstningssystem	Skæresystem med roterende blade med høj hastighed
Afgrødetransportør	otte langsomt roterende samletromler, fire tværgående indføringscylindre og to skråtstillede indføringscylindre
Vægt med grundlæggende udstyr	ca. 2400 kg (5291 lb.)
Bredde	
Transportbredde	3,00 m (9 ft 10 in.)[a]
Arbejdsbredde	6,00 m (19 ft 8,4 in.)[a]
Samlet bredde	6,07 m (19 ft 11 in.)[a]
Højde	1,40 m (4 ft 7,1 in.)[a]
Længde	1,60 m (5 ft 3,0 in.)[a]
Maksimal driftshastighed	15 km/t (9,32 mph)

[a] *Alle dimensioner er nominelle dimensioner. De faktiske dimensioner kan svinge og variere fra sag til sag.*

KM00321,00008B7 -74-26FEB19-1/1

375plus roterende header

Drevsystem	olie-bad gearkasse med sikkerhedskobling
Høstningssystem	Skæresystem med roterende blade med høj hastighed
Afgrødetransportør	ti langsomt roterende indsugningsvalser, seks tværgående fremføringsvalser og to skråtstillede fremføringsvalser
Vægt med grundlæggende udstyr	ca. 3250 kg (7165 lb.)
Bredde	
Transportbredde	3,00 m (9 ft 10 in.)[a]
Arbejdsbredde	7,50 m (24 ft 7,2 in.)[a]
Samlet bredde	7,50 m (24 ft 7,2 in.)[a]
Højde	1,40 m (4 ft 7,1 in.)[a]
Længde	1,60 m (5 ft 3,0 in.)[a]
Maksimal driftshastighed	15 km/t (9,32 mph)

[a] *Alle dimensioner er nominelle dimensioner. De faktiske dimensioner kan svinge og variere fra sag til sag.*

KM00321,00008B8 -74-26FEB19-1/1

390plus roterende header

Drevsystem ..... olie-bad gearkasse med sikkerhedskobling

Høstningssystem ..... Skæresystem med roterende blade med høj hastighed

Afgrødetransportør ..... tolv langsomt roterende samletromler, otte tværgående indføringscylindre og to skråtstillede indføringscylindre

Vægt ..... ca. 4100 kg (9039 lb)

Bredde

Transportbredde ..... 3,30 m (10 ft 9,9 in.)[a]

Arbejdsbredde ..... 9,00 m (29 ft 6,3 in.)[a]

Samlet bredde ..... 9,14 m (29 ft 11,8 in.)[a]

Højde ..... 1,40 m (4 ft 7,1 in.)[a]

Længde ..... 1,60 m (5 ft 3,0 in.)[a]

Maksimal driftshastighed ..... 12 km/t (7,46 mph)

[a] *Alle dimensioner er nominelle dimensioner. De faktiske dimensioner kan svinge og variere fra sag til sag.*

KM00321,00008B9 -74-26FEB19-1/1

Støjniveau

Maks. lydniveau i maskinførerens øre iht. DIN ISO 11204. Målemetode i henhold til ISO 5131 med roterende høstforsats knyttet til grønthøsteren og lukket førerkabine (gennemsnitsværdi):

390plus ..... 76,1 dB(A)

375plus ..... 76,1 dB(A)

360plus ..... 76,1 dB(A)

345plus ..... 76,1 dB(A)

KM00321,0000542 -74-15JUN16-1/1

EU-overensstemmelseserklæring

Maschinenfabrik Kemper GmbH & Co. KG
Breul
D-48703 Stadtlohn, Tyskland

Undertegnede erklærer hermed at

Maskintype: Rotorhøstforsats

Modeller: 345plus, 360plus, 375plus og 390plus

opfylder alle relevante bestemmelser og grundlæggende krav i henhold til følgende direktiver:

DIREKTIV	NUMMER	ATTESTERING
Maskindirektiv	2006/42/EU	Fabrikanterklæring, ifølge artikel 5 i direktivet
Landbrugsmaskiner sikkerhed—del 1	DIN EN ISO 4254-1	Fabrikanterklæring
Landbrugsmaskiner sikkerhed—del 7	DIN EN ISO 4254-7	Selvcertificering
Maskinsikkerhed	DIN EN ISO 12100	Fabrikanterklæring
Kardanaksler og deres beskyttelsesudstyr	DIN EN 12965	Selvcertificering

Navn og adresse på den person i EU, der er autoriseret til udarbejdelse af den tekniske konstruktionsfil:

Brigitte Birk
Mannheim, Tyskland D-68008

Udstedelsessted: 48703 Stadtlohn, Tyskland

Udstedelsesdato: 1. marts 2020

Fremstillet hos: Kemper Stadtlohn

Navn: Richard Wübbels

Titel: Manager Product Engineering

DXCE01 —UN—28APR09

CE

KM00321,0000B09 -74-05OCT20-1/1

Serienummer

Serienummerplade på den roterende høstforsats

A—Type
B—Model
C—Produktidentifikationsnummer
D—Vægt
E—Fremstillingsår
F—Modelår

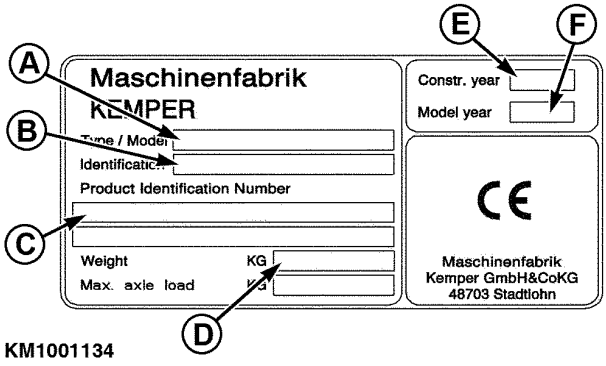

KM1001134 —UN—24FEB10

KM00321,00001A5 -74-10AUG12-1/1

Serienummer

Når du bestiller reservedele, skal du altid opgive serienummeret for den roterende høstforsats. Serienummeret sidder på en plade på højre side af rammen. Skriv serienummeret i feltet overfor.

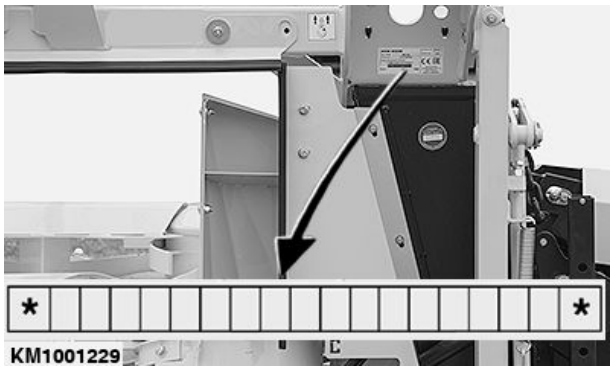

KM1001229 —UN—25JUL17

KM00321,0000362 -74-19JUL10-1/1

Indeks

Side

A

Aksløftere
  Justeringer ... 55-7
Alternative smøremidler ... 50-3

B

Betjening af den roterende header
  Funktionsprincip ... 35-1
  Helplanteensilage ... 35-19
  Justering af skærelængder i forbindelse
    med KRONE finsnitter ... 35-3
Betjening af den roterende høstforsats
  Høstning ... 35-19
  Kørsel med fastgjort roterende høstforsats ... 35-2
  Start af grønthøsteren ... 35-2

C

CLAAS bakke ... 20-24
CLAAS finsnitter, klargøring
  Kompatibilitetsdiagram ... 20-1

D

Drejningsmomenter for bolte og skruer
  Metrisk ... 55-1
Drejningsmomenter for fastgørelsesdele
  Metrisk ... 55-1
Drejningsmomenter for metriske bolte og skruer ... 55-1
Driftshastighed
  Indsugningsvalser ... 35-3
  Justering ... 35-3
Driftshastigheder
  KRONE finsnittere ... 35-3

E

Efter sæsonen
  Opbevaring ... 60-1
Ekstra forlygter
  CLAAS grønthøstere ... 20-1

F

Færdselsregler ... 30-1
Fastgørelse til FENDT finsnittere
  Hydraulikslanger og ledningsnet, tilslut ... 23-3
  Kardanaksel ... 23-3
  Kardanaksel, tilslutning ... 23-3
  Kuglehane ... 23-4
  Roterende høstforsats, fastgør ... 23-1
  Svingramme, rettes ind ... 23-1
Fedt
  Stort tryk og universal ... 50-1
Fejlsøgning ... 45-1

Side

Flerhastighedsdrev for CLAAS finsnittere ... 35-16
Flydende fedt til drev ... 50-1
Før installation af den roterende høstforsats
  Tillægsvægte ... 20-7
Frigørelse af den roterende høstforsats ... 25-1
Funktionsprincip ... 35-1

G

Gearolie ... 50-2
Glidekobling
  Adskillelse ... 55-5
  Afmontering ... 55-3
  Hovedtræk ... 55-2, 55-5
  Trykafhjælpning og service ... 55-2

H

Hældningsramme, lås ... 30-6
Helplanteensilage ... 35-19
Høstning
  Afgrødeflow ... 35-19
  Før starten på hver høstsæson ... 50-14
  Reversering ... 35-2
  Udred blokeringer ... 35-2
Hydrauliktryk ... 35-20

I

Installation af ledningerne på CLAAS finsnittere ... 20-5

J

Justér
  Kanalbredde ... 20-7
Justering af skrabeblade ... 55-8
Justering af snitlængde
  CLAAS grønthøster ... 35-4

K

Kalibrér styresystemet ... 35-18
Klargøring af grønthøsteren
  Tillægsvægte ... 20-7
Kølevæske
  Hoveddrevets friktionskobling ... 50-2, 50-14
Kontrol
  Olieniveau ... 50-4
Kørsel med fastgjort roterende høstforsats ... 35-2
KRONE finsnitter, klargøring
  Kompatibilitetsdiagram ... 22-1
KRONE finsnittere, tilkobling
  Modellerne BIG X 480, 530, 580 og 630 ... 22-2
  Modellerne BIG X 500, 600, 650, 700,
    770, 800, 850, 1000 og 1100 ... 22-8

Fortsættes på næste side

Side

L

Læsning med en kran 15-2

M

Maskinens udviklede levetid 65-1
Maskinillustration 00-1
Multihastigsgear til CLAAS grinsnittere
  Skærelængde 35-18

O

Olie
  Transmission 50-2
Olieskift 50-10
Oliestande 50-4
Opbevaring
  Service inden sæsonstart 60-1
Opbevaring af smøremidler
  Opbevaring, smøremidler 50-3
Ophængningspunkter 15-2
Option
  Automatisk højdestyring 40-1
Oversigt over transmission 50-4

R

Rengøring af den roterende høstforsats 55-10
Rensere 55-8
Reversering 35-2
Roterende høstforsats, drift
  CLAAS grønthøster, justering af snitlængde 35-4
Roterende høstforsats, tilkobling
  Justering af kanalbredde 20-7
  Tilkobling til CLAAS finsnittere
    Indføringsplader, montering 20-8
    Roterende høstforsats med svingramme 20-12
    Roterende høstforsatse med
      multi-speed transmission og hurtigkobling 20-13
Roterende knive
  Installation 55-6
  Skæreretning 55-6

S

Sammenblanding af smøremidler 50-3
Sensor til styresystem
  Kontrollér spændingsvisninger. 55-9
Serienummerplade 70-1
Service
  Sæsonstart 60-1
Sikkerhed
  Føreregenskaber 05-2
Sikkerhedsskilte 10-1
Skærelængde og tomlehastighed
  CLAAS finsnittere
    Type 492, 496 og 500 35-4
    Type 494, 497, 498, 499 og 502 35-11
Skemaer over drejningsmomenter
  Metrisk 55-1
Smøremidler
  Flydende fedt til drev 50-1
  Sammenblanding 50-3
Smøring og vedligeholdelse
  10 timer 50-10
  50 timer 50-11, 50-13
  Daglig vedligeholdelse 50-14
  Efter hver 50 timer 50-12
  Efter hver høstsæson 50-15
  Hver 10 timer 50-10
  Hver 10. time 50-11
  Kontrol af motoroliestand 50-4
  Ugentlig service 50-15
Snitlængde og valsehastigheder
  CLAAS grønthøstere
    Type 493 35-6
Specifikationer
  345plus roterende høstforsats 65-1
  360plus roterende høstforsats 65-2
  375plus roterende høstforsats 65-2
  390plus roterende høstforsats 65-3
  Støjniveau 65-3
Start af grønthøsteren 35-2
Støjniveau 65-3
Surringspunkter 15-4
Svingramme, låse op 23-5
Syntetiske smøremidler 50-3

T

Tilbehør
  Hjælpesæt til styresystem 40-1
  Rækkestyringssæt 40-1
Tilkobling af den roterende høstforsats
  Tilkobling til CLAAS finsnittere
    Roterende høstforsatse med stiv
      monteringsramme 20-9
Tilkobling af roterende høstforsats
  Ledningsbundt 20-14
Tilkobling til en CLAAS finsnitter
  Tilslutning af drev (type 492) 20-15
  Tilslutning af drev (type 493, 494, 497,
    498, 499 og 502) 20-16
  Tilslutning af drev (type 496 og 500) 20-20
Tillægsvægte 20-7
Transmissionens oliestand 50-4
Transport
  Forebyggelse af uheld 30-3, 30-4
  Hældningsramme, lås 30-6
  Læsning med en kran 15-2
  Transportpalle 15-1

V

Variabelt frontudstyrsdrev 20-2
Vejkørsel 30-1