Comfort steunwiel 400F

GEBRUIKSHANDLEIDING

Comfort steunwiel 400F

OMKM121607 PUNT C8 (DUTCH)

Maschinenfabrik Kemper GmbH & Co. KG

Europese versie

PRINTED IN U.S.A.

Introductie

Voorwoord

LEES DE GEBRUIKSHANDLEIDING nauwkeurig door. Deze bevat informatie over juiste bediening en juist onderhoud van de machine. Zo voorkomt u persoonlijk letsel of schade aan de machine. Dit steunwiel mag alleen worden gemonteerd aan en gebruikt op een roterend voorzetstuk. De gebruiker moet bevoegd zijn om met een veldhakselaar op de openbare weg te rijden. Deze gebruikshandleiding en de veiligheidsstickers op de machine zijn mogelijk ook in andere talen verkrijgbaar. Raadpleeg uw KEMPER dealer voor de bestelling.

DEZE HANDLEIDING hoort bij de machine en moet bij verkoop dan ook worden meegeleverd.

MATEN IN DEZE HANDLEIDING zijn metrische maten. U.S.-maten worden ook vermeld. Gebruik uitsluitend correcte reserveonderdelen en bevestigingen. Voor metrische bouten en voor inch-bouten zijn verschillende sleutels nodig.

LINKS EN RECHTS hebben betrekking op voorwaartse beweging van de machine.

Het OPLADEN EN HET VERVOEREN van dit steunwiel moet alleen worden uitgevoerd door personen die bekend zijn met het vastzetten van lading, en die dit kunnen aantonen.

NOTEER DE PRODUCT-IDENTIFICATIENUMMERS (P.I.N.) in het hoofdstuk Specificaties of Identificatienummers. Noteer alle cijfers nauwkeurig. In geval van diefstal kunnen deze nummers een belangrijk hulpmiddel zijn bij het opsporen van de machine. Uw KEMPER dealer heeft deze nummers nodig wanneer u onderdelen bestelt. Noteer en bewaar de identificatienummers ook nog op een andere plaats dan op de machine.

VOOR AFLEVERING VAN DEZE MACHINE heeft uw dealer de machine geïnspecteerd.

BEOOGD GEBRUIK: DIT STEUNWIEL MOET UITSLUITEND WORDEN GEBRUIKT voor het vervoer van 475^{plus} en 490^{plus} roterende voorzetstukken.

Elke andere toepassing geldt als niet-reglementair gebruik. De fabrikant is niet aansprakelijk voor schade of letsel die door misbruik ontstaat; de verantwoordelijkheid hiervoor draagt uitsluitend de gebruiker.

DIT STEUNWIEL MAG NIET worden gebruikt voor het vervoeren van andere roterende voorzetstukken dan aangegeven in deze gebruikshandleiding, of voor het vervoeren van:

- Landbouwwerktuigen van andere merken
- Voertuigen van elk type

Onder gebruik volgens de voorschriften wordt ook verstaan dat de door de fabrikant voorgeschreven gebruiks- en onderhoudsvoorwaarden in acht worden genomen.

DIT STEUNWIEL MAG ALLEEN worden onderhouden en gerepareerd door industriële monteurs, installateurs of personen met vergelijkbare kwalificaties. De veiligheidsvoorschriften, evenals alle andere arbo-voorschriften en verkeersregels moeten steeds worden opgevolgd. Eigenhandige veranderingen aan dit steunwiel sluiten elke aansprakelijkheid van de fabrikant uit voor de daaruit voortvloeiende schade.

Als u niet de eerste eigenaar van deze machine bent, is het van belang om uw KEMPER dealer het serienummer van de eenheid mee te delen. Hierdoor kan KEMPER u op de hoogte brengen van relevant nieuws of productverbeteringen.

KM00321,0000786 -18-22FEB18-1/1

Inhoud

Pagina

Controle voor aflevering
Controlelijst voor het eerste gebruik CLIST-1

Identificatieaanzicht
Identificatieaanzicht 00-1

Veiligheidsmaatregelen
Ken de waarschuwingssymbolen 05-1
Veiligheidsinstructies in acht nemen.....05-1
Begrijp veiligheidsaanduidingen 05-1
Controleer de bedrijfszekerheid van de machine.....05-1
Gebruik veiligheidsverlichting en veiligheidsvoorzieningen 05-2
Extra gewichten voor een goed contact met de bodem 05-2
Maximum toegestane voorasbelasting in acht nemen.....05-2
Neem de verkeersregels in acht.....05-3
Voorkomen dat de machine onverhoeds wegrijdt 05-3
Het Comfort steunwiel niet parkeren bij sterke wind 05-3
Parkeer het roterende maaibord nooit als het steunwiel nog gemonteerd is.....05-4
Schakelaar voor weg-/veldmodus 05-4
Valgevaar.....05-5
Wielmoeren natrekken.....05-5
Wees voorbereid op noodsituaties 05-5
Draag beschermende kleding.....05-6
Veiligheidsvoorzieningen 05-6
Veilig onderhoud.....05-7
Machine veilig ondersteunen.....05-7
Verwijder verf voordat u gaat lassen of verhitten 05-8

Veiligheidsstickers
Waarschuwingslabels.....10-1
Veiligheidstekens vervangen 10-1
Gebruikshandleiding.....10-1
Bevestigingsmoeren voorwielen.....10-2
Blijf buiten het bereik van het Comfort steunwiel 10-2
Zijdelen inklappen.....10-2

Pagina

Het Comfort steunwiel voorbereiden
Comfort steunwiel monteren voor het eerste gebruik 15-1
Verdelerafscherming monteren 15-6
Extra bescherming monteren (optie) 15-6
Stickers aanbrengen (optie) 15-7
Plaats het Comfort steunwiel in de werkstand....15-7
Eindaanslagen van de zijdelen instellen.....15-8

Aan- en afkoppelen
Verzwaren van de veldhakselaar.....20-1
Extra stickers aanbrengen op de veldhakselaar 20-1
Voorafgaand aan het aankoppelen 20-1
Automatische identificatie van het Comfort steunwiel 20-1
Bevestiging aan een roterend voorzetstuk met AHC (optie) 20-2
Klap het roterende maaibord uit 20-2
Het Comfort steunwiel bevestigen.....20-3
Positie van vergrendelinrichting.....20-3
Vergrendelmechanisme afstellen (alleen bij eerste gebruik).....20-4
Consoles afstellen (alleen als het comfort steunwiel voor de eerste keer wordt bevestigd).....20-4
Vergrendel het Comfort steunwiel 20-5
Statusindicator vergrendeling 20-6
Elektrische contacten afstellen (alleen als het comfort steunwiel voor de eerste keer wordt bevestigd).....20-6
Koppel het Comfort steunwiel los 20-6

Gebruik van het steunwiel
Maximum toegestane voorasbelasting in acht nemen.....25-1
Rijden op openbare wegen (CLAAS veldhakselaars) 25-1
Rijden op openbare wegen (Fendt veldhakselaars) 25-3
Statusindicator vergrendeling 25-5

Extra gewicht
Extra gewichten (ballast) 30-1
Ballasttabel (CLAAS veldhakselaars).....30-2

Vervolg op volgende pagina

Originele instructies. Alle informatie, afbeeldingen en specificaties in deze handleiding zijn gebaseerd op de nieuwste informatie. Wijzigingen voorbehouden.

COPYRIGHT © 2018
John Deere GmbH & Co. KG Mannheim Regional Center
Zentralfunktionen
All rights reserved.
A John Deere ILLUSTRUCTION ™ Manual

Pagina

Wielen
Veilige omgang met banden 35-1
Wielbouten en wielmoeren 35-1
Bandenmaat 35-2
Bandenspanning 35-2

Probleemoplossing
400F Steunwiel 40-1

Smering en periodiek onderhoud
Momenten voor metrische bouten 45-1
Onderhoudsintervallen 45-1
Smeervet 45-2
Iedere 10 uur - haak en vergrendelingen 45-2
Elke 50 uur - wielmoeren 45-2
Elke 50 uur - wielbouten 45-3
Elke 50 uur - wartel 45-3
Om de 50 bedrijfsuren—Wielnaaf 45-3
Controleer de sensoren en stel ze af (alleen roterende voorzetstukken voor Fendt veldhakselaars) 45-4

Technische specificaties
400F comfort steunwiel 50-1
EG-conformiteitsverklaring 50-1

Serienummer
Serienummerplaatje van steunwiel 55-1
Serienummer 55-1

Controle voor aflevering

Controlelijst voor het eerste gebruik

Alvorens het steunwiel voor de eerste maal te gebruiken, het volgende controleren:

- ☐ Controle van de complete machine op ontbrekende of loszittende bouten en moeren.
- ☐ Wanneer het steunwiel voor de eerste keer wordt bevestigd moet de positie van het vergrendelmechanisme worden afgesteld.
- ☐ De klant is geadviseerd over de correcte gewichten en de vloeistoffen die in de banden dienen te worden gebruikt.
- ☐ Controle of alle veiligheidskappen zijn geplaatst en goed zijn vastgezet.
- ☐ Controleer op eventuele defecte of beschadigde onderdelen.
- ☐ Bespreek de gehele gebruikshandleiding samen met de klant en benadruk het belang van juiste en regelmatige smering en van de veiligheidsmaatregelen.

(Handtekening technicus)

(Handtekening klant)

KM00321,0000418 -18-31MAR15-1/1

Identificatieaanzicht

KM345219 —UN—22FEB18

Comfort steunwiel 400F

KM00321,0000787 -18-05MAR18-1/1

Veiligheidsmaatregelen

Ken de waarschuwingssymbolen

Dit is een waarschuwingssymbool. Wanneer u dit symbool op uw machine of in de handleiding ziet, wees dan alert op mogelijk persoonlijk letsel.

Neem voorzorgsmaatregelen en houd u aan de veiligheidsvoorschriften.

T81389 —UN—28JUN13

DX,ALERT -18-29SEP98-1/1

Veiligheidsinstructies in acht nemen

Zorgvuldig alle in deze handleiding opgenomen veiligheidsaanwijzingen en alle op de machine aangebrachte veiligheidsstickers lezen. De veiligheidsstickers in goede staat houden. Ontbrekende of beschadigde veiligheidsstickers vervangen. Erop letten dat nieuwe machinecomponenten en vervangingsonderdelen voorzien zijn van de nieuwste veiligheidsstickers. Vervangende veiligheidsstickers zijn verkrijgbaar bij uw KEMPER dealer.

Alvorens met de machine te werken, dient u met de bediening en de bedieningselementen van de machine bekend te zijn. Nooit toestaan dat iemand zonder kennis van zaken met de machine werkt.

De machine steeds in goede staat houden. Niet-toegestane wijzigingen aan de machine kunnen de werking en/of de veiligheid en de levensduur van de machine beïnvloeden.

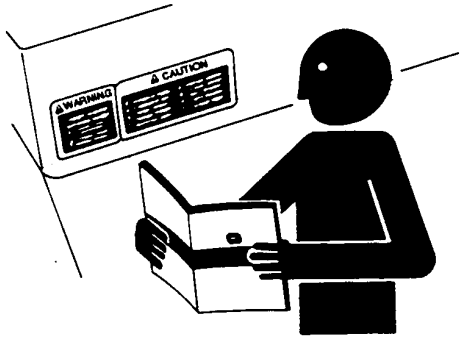

TS201 —UN—15APR13

Neem contact op uw KEMPER dealer als u iets in deze handleiding niet begrijpt of hulp nodig hebt.

KM00321,000016B -18-14MAY09-1/1

Begrijp veiligheidsaanduidingen

Naast het uitroepteken staat het woord—GEVAAR, WAARSCHUWING of ATTENTIE—. Een bord met de melding GEVAAR geeft de grootste risico's aan.

Borden met de aanduiding GEVAAR of WAARSCHUWING worden op specifiek gevaarlijke plaatsen aangebracht. De borden met de aanduiding ATTENTIE geven een overzicht van algemene voorzorgsmaatregelen. In dit handboek wordt het woord ATTENTIE ook gebruikt voor veiligheidsinstructies.

TS187 —18—30SEP88

DX,SIGNAL -18-03MAR93-1/1

Controleer de bedrijfszekerheid van de machine

Controleer de machine vóór gebruik altijd op rij- en bedrijfszekerheid.

FX,READY -18-28FEB91-1/1

Gebruik veiligheidsverlichting en veiligheidsvoorzieningen

Voorkom aanrijdingen met andere verkeersdeelnemers. Met name op de openbare weg kunnen langzaam rijdende trekkers met werktuigen of getrokken materieel en zelfrijdende machines gevaarlijk zijn. Let voortdurend op achteropkomend verkeer, vooral bij het veranderen van rijrichting. Zorg voor een veilig verkeersbeeld door richtingaanwijzers te gebruiken.

Maak gebruik van koplampen, waarschuwingsknipperlichten, richtingaanwijzers en andere veiligheidsvoorzieningen overeenkomstig de geldende voorschriften en bepalingen. Houd de veiligheidsvoorzieningen in goede conditie. Vervang ontbrekende of beschadigde onderdelen.

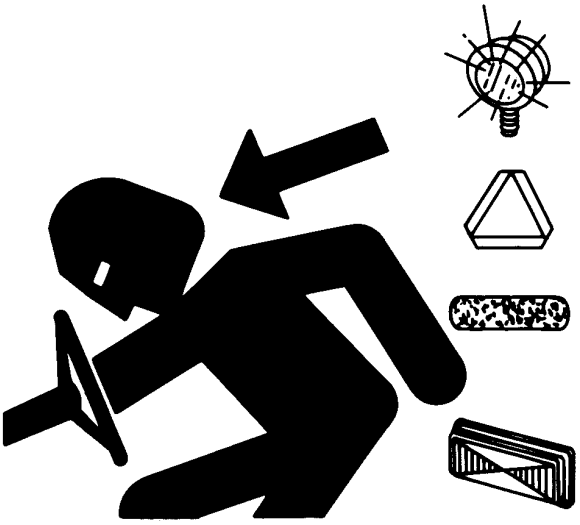

TS951 —UN—12APR90

KM00321,000016C -18-14MAY09-1/1

Extra gewichten voor een goed contact met de bodem

Het rijgedrag van de veldhakselaar kan vanwege verplaatsing van het zwaartepunt door aangebouwde werktuigen aanzienlijk worden beïnvloed. Om het vereiste contact met de grond te behouden, de hakselaar aan de achterkant overeenkomstig belasten. Let er bij de keuze van de gewichten op of de toelaatbare asbelasting en het toelaatbare totaalgewicht niet worden overschreden.

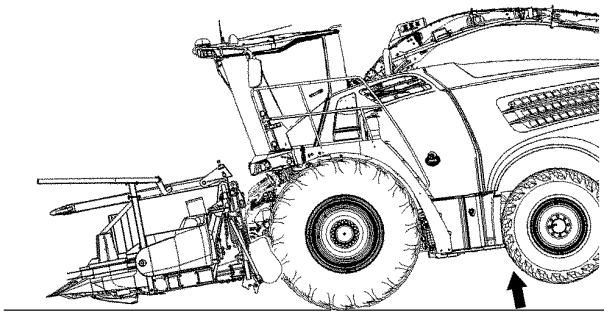

KM232862

KM232862 —UN—10FEB15

KM00321,00003CB -18-12MAR15-1/1

Maximum toegestane voorasbelasting in acht nemen

Transport op de openbare weg van de roterende voorzetstukken 475^{plus} en 490^{plus} met de veldhakselaars is alleen toegestaan als de maximum voorasbelasting van 11500 kg (25353 lb.) wordt aangehouden.

De maximum voorasbelasting kan worden aangehouden door het Comfort steunwiel te monteren.

Als de maximum voorasbelasting niet wordt aangehouden, mag niet meer op de openbare weg worden gereden en kan ernstig letsel en schade aan de machine ontstaan.

KM345220 —UN—22FEB18

KM00321,0000788 -18-23FEB18-1/1

Neem de verkeersregels in acht

Neem bij het rijden op de openbare weg de plaatselijke verkeersregels in acht.

H28930 —UN—30JUN89

FX,ROAD -18-01MAY91-1/1

Voorkomen dat de machine onverhoeds wegrijdt

Voorkom verwondingen of ongelukken met dodelijke afloop doordat de machine onverhoeds wegrolt.

Parkeer de machine niet op een helling; neem anders voorzorgsmaatregelen om te voorkomen dat de machine wegrolt.

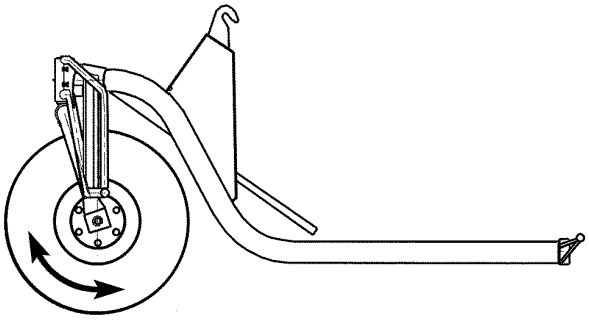

KM1000916

KM1000916 —UN—29JUL09

KM00321,00001C3 -18-29JUL09-1/1

Het Comfort steunwiel niet parkeren bij sterke wind

Het comfortsteunwiel bij het parkeren beschermen tegen sterke wind. Ervoor zorgen dat het comfortsteunwiel bij sterke wind niet in beweging kan komen.

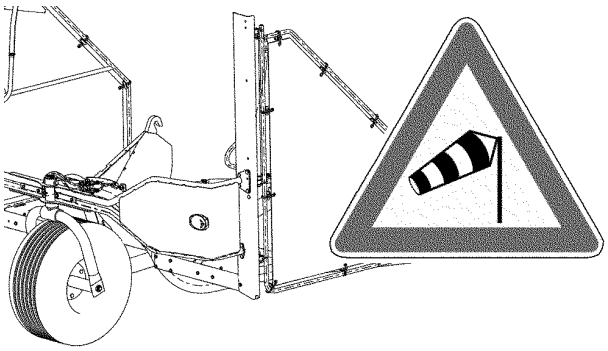

KM318967

KM318967 —UN—07AUG17

KM00321,0000684 -18-08AUG17-1/1

Parkeer het roterende maaibord nooit als het steunwiel nog gemonteerd is

Parkeer het roterende maaibord nooit als het steunwiel nog gemonteerd is. Als hier niet aan wordt voldaan kan de machine wegrijden.

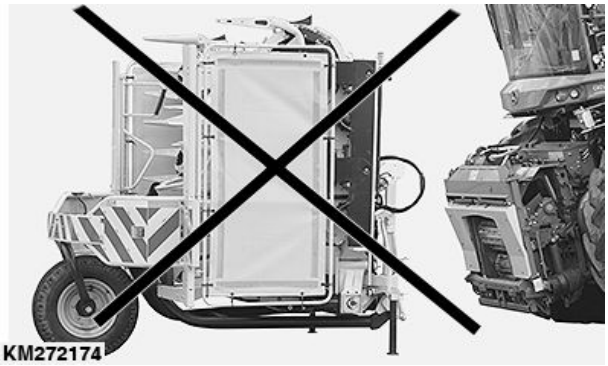

KM272174 —UN—04MAR16

KM00321,000051F -18-04MAR16-1/1

Schakelaar voor weg-/veldmodus

Bij het rijden op de openbare weg moet de schakelaar voor weg-/veldmodus (A) in de stand voor wegtransport staan.

Hierdoor zijn - met uitzondering van de besturing - alle hydraulische functies inclusief de bodemdrukregeling buiten bedrijf.

A—Schakelaar voor weg-/veldmodus

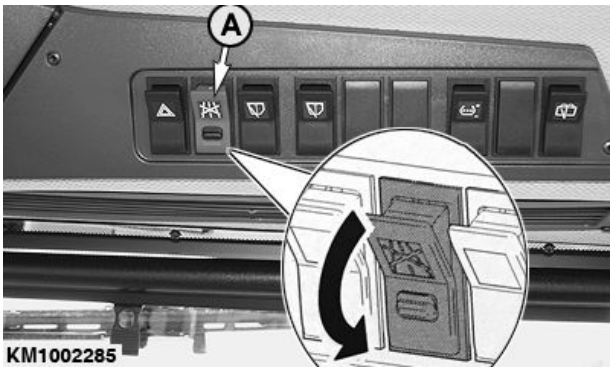

KM1002285 —UN—27FEB18

CLAAS veldhakselaars

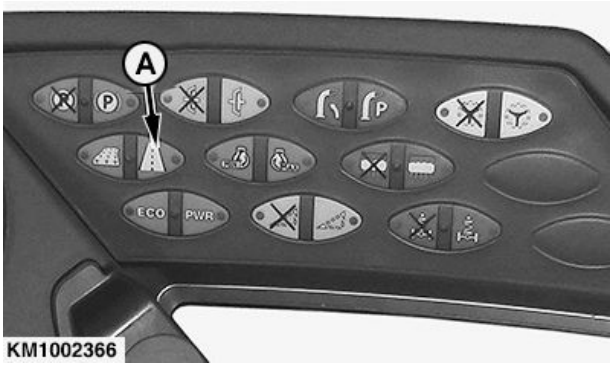

KM1002366 —UN—26SEP13

Fendt veldhakselaars

KM00321,000021D -18-01OCT13-1/1

Valgevaar

Klim niet op de machine.

Kans op ernstig of dodelijk letsel!

KM1000917

KM1000917 —UN—29JUL09

KM00321,00001C5 -18-29JUL09-1/1

Wielmoeren natrekken

Trek de wielmoeren na volgens de specificaties in de hoofdstukken Wielen en smering en Onderhoud.

Als dit wordt nagelaten kan een wiel loskomen tijdens bedrijf, waardoor ernstig letsel en schade aan de machine kan ontstaan.

Specificatie

Wielmoeren—Aantrekkoppel..... 350 Nm (258 lb-ft)

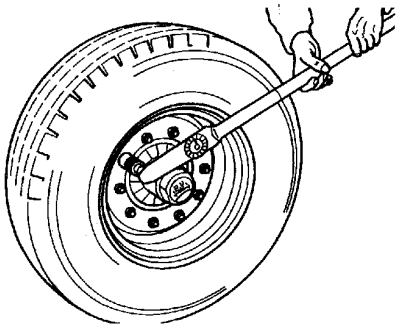

KM1000918

KM1000918 —UN—29JUL09

KM00321,00001C6 -18-11AUG09-1/1

Wees voorbereid op noodsituaties

Wees voorbereid op mogelijke brand.

Houd een brandblusser en een verbanddoos bij de hand.

Zorg dat alarmnummers voor arts, ziekenauto, ziekenhuis en brandweer klaarliggen bij de telefoon.

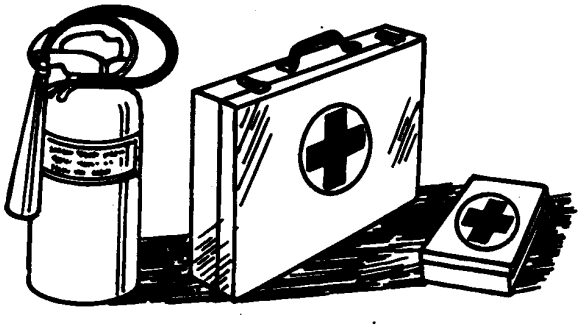

TS291 —UN—15APR13

DX,FIRE2 -18-03MAR93-1/1

Draag beschermende kleding

Draag goed aansluitende kleding en een veiligheidsuitrusting die geschikt is voor de werkzaamheden.

Een veilige bediening van de machine vraagt de volledige aandacht van de bestuurder. Draag daarom geen koptelefoon voor het beluisteren van muziek.

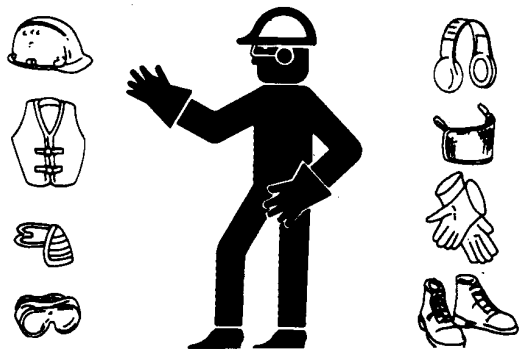

TS206 —UN—15APR13

DX,WEAR2 -18-03MAR93-1/1

Veiligheidsvoorzieningen

Verwijder nooit de beschermkappen en afdekplaten. Zorg ervoor dat deze in goede staat verkeren en juist zijn gemonteerd.

Schakel altijd de hoofdkoppeling en de motor uit en neem de sleutel uit het contact voordat afdekplaten of beschermkappen worden verwijderd.

Houd handen, voeten en kledingstukken uit de buurt van bewegende delen.

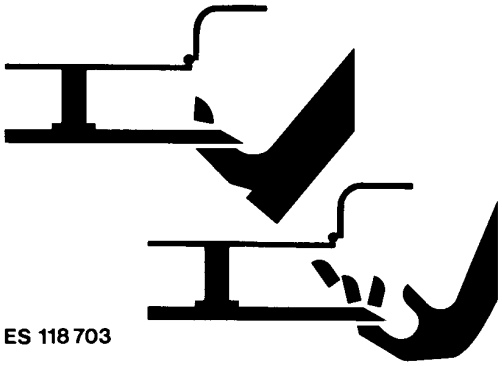

ES118703 —UN—21MAR95

FX,DEVICE -18-04DEC90-1/1

Veilig onderhoud

Begin pas aan de onderhoudswerkzaamheden als u de procedure volledig begrijpt. Houd de werkplek schoon en droog.

Doorsmeren, onderhoud en afstellen mag alleen plaatsvinden bij stilstaande machine. Houd handen, voeten en kledingstukken verwijderd van aangedreven delen. Voor het afbouwen van de druk dient u de elektrische voedingen uit te schakelen en daarna de juiste knoppen te bedienen. Laat eventuele aanbouwwerktuigen op de grond zakken. Zet de motor uit. Verwijder de contactsleutel Laat de machine afkoelen.

Machinedelen die hoog moeten komen te staan voor het onderhoud, moeten zorgvuldig worden ondersteund.

Houd alle onderdelen in goede staat en goed gemonteerd. Verhelp defecten onmiddellijk. Vervang versleten of beschadigde onderdelen. Verwijder opeenhopingen van smeervet, olie of vuil.

Wanneer bij zelfrijdende machines werkzaamheden aan de elektrische installatie of laswerkzaamheden moeten worden uitgevoerd, eerst de massakabel (-) van de accu losmaken.

Koppel bij getrokken werktuigen de elektrische verbindingen naar de trekker los voordat werkzaamheden aan het elektrisch systeem of laswerkzaamheden worden uitgevoerd.

TS218 —UN—23AUG88

DX,SERV -18-17FEB99-1/1

Machine veilig ondersteunen

Laat bij werkzaamheden aan de machine altijd de aanhanger of het aanbouwwerktuig op de grond zakken. Indien machine of aanhanger moeten worden geheven, zorg dan voor stevige ondersteuning. Hydraulische steunen onder apparaten kunnen onbedoeld inzakken of gaan lekken.

Gebruik voor het opbokken geen sintelblokken, holle stenen of steunen die onder voortdurende belasting kunnen afbrokkelen. Werk nooit onder een machine die alleen door een krik wordt ondersteund. Volg altijd de in deze handleiding beschreven werkwijze.

Neem bij de combinatie aanhanger/aanbouwwerktuig en machine altijd de bijbehorende bedieningshandleidingen in acht.

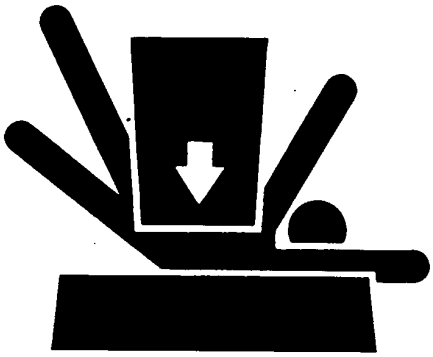

TS229 —UN—23AUG88

DX,LOWER -18-24FEB00-1/1

Verwijder verf voordat u gaat lassen of verhitten

Voorkom vorming van giftige dampen en stof.

Gevaarlijke dampen kunnen ontstaan als verf wordt verhit door las- of soldeerwerkzaamheden of door gebruik van een lasapparaat.

Verwijder de verf voordat u het onderdeel verhit:

- Verwijder minimaal 100 mm verf van het gedeelte dat u wilt gaan verhitten. Als de verf niet kan worden verwijderd, draag dan een goedgekeurd gasmasker alvorens te gaan verhitten of lassen.
- Voorkom inademing van de stof die zich bij het verwijderen van verf door zandstraal- of slijptechnieken vormt. Draag een geschikt stofmasker.
- Voordat laswerkzaamheden worden uitgevoerd, dienen eerst eventuele oplossingsmiddelen of verfafbijtmiddelen met water en zeep te worden verwijderd. Verwijder de verpakking van het oplos- of afbijtmiddel en ander brandbaar materiaal van het werkterrein. Wacht vervolgens minimaal 15 minuten tot de dampen zijn opgetrokken.

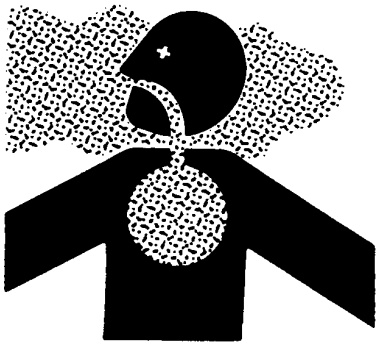

TS220 —UN—15APR13

Gebruik geen chlooroplosmiddelen in ruimtes waar wordt gelast.

Verricht deze werkzaamheden alleen in goed geventileerde ruimtes, waar giftige dampen en stof goed worden afgevoerd.

Voer de verf en het oplosmiddel vervolgens af overeenkomstig de voorschriften.

DX,PAINT -18-24JUL02-1/1

Veiligheidsstickers

Waarschuwingslabels

Op enkele belangrijke plaatsen zijn op deze machine waarschuwingstekens aangebracht die op gevaar wijzen. Dit wordt aangegeven met een symbool in een waarschuwingsdriehoek. Een tweede symbool geeft informatie over hoe letsel kan worden voorkomen. Deze waarschuwingstekens, met de plaats waar ze op de machine zijn aangebracht, alsmede een korte verklarende tekst, zijn hieronder afgebeeld.

TS231 —18—07OCT88

FX,WBZ -18-19NOV91-1/1

Veiligheidstekens vervangen

Vervang ontbrekende of beschadigde veiligheidstekens. Gebruik deze bestuurderhandleiding voor het juist aanbrengen van veiligheidstekens.

Onderdelen en componenten van andere fabrikanten kunnen aanvullende veiligheidsinformatie bevatten die niet in deze gebruikshandleiding staat.

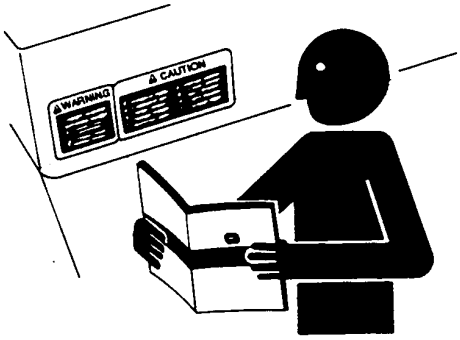

TS201 —UN—15APR13

DX,SIGNS -18-18AUG09-1/1

Gebruikshandleiding

Deze gebruikshandleiding bevat alle belangrijke aanwijzingen voor een veilige bediening van de machine. Neem alle veiligheidsinstructies strikt in acht om ongelukken te voorkomen.

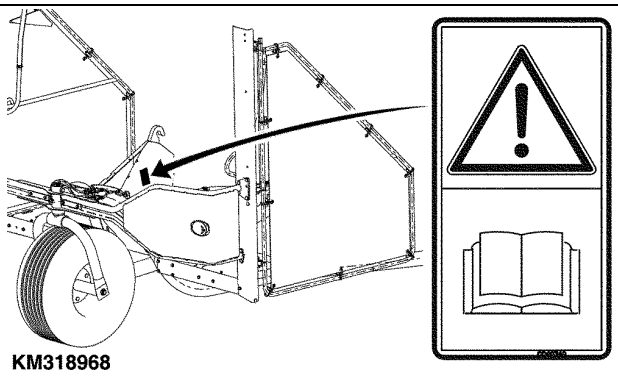

KM318968 —UN—07AUG17

KM00321,0000686 -18-08AUG17-1/1

Bevestigingsmoeren voorwielen

Na de voorgeschreven tijdsintervallen moeten de wielmoeren worden aangetrokken.

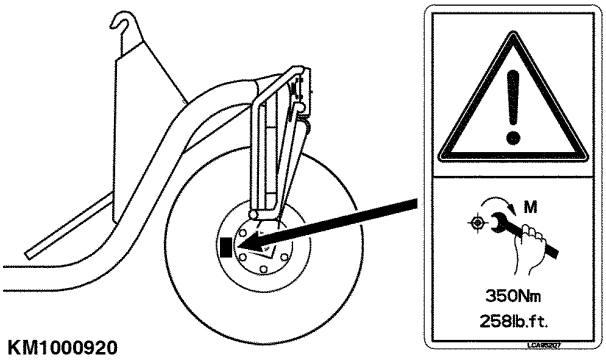

KM1000920 —UN—28SEP12

KM00321,00001C9 -18-12AUG09-1/1

Blijf buiten het bereik van het Comfort steunwiel

Houd voldoende afstand tot het Comfort steunwiel.

Betreed nooit het gebied waarin het Comfort steunwiel draait.

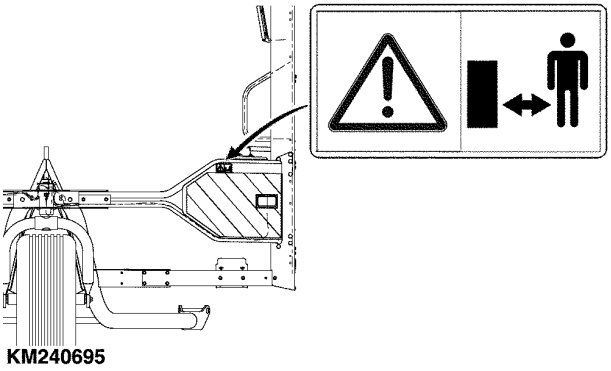

KM240695 —UN—14APR15

KM00321,0000426 -18-15MAY15-1/1

Zijdelen inklappen

Grijp niet in de gevarenzone zolang de zijdelen bewegen. Als in de gevarenzone wordt gegrepen, kan hierdoor ernstig persoonlijk letsel ontstaan.

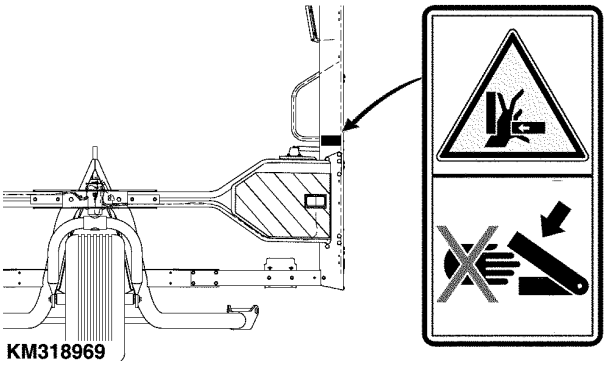

KM318969 —UN—07AUG17

KM00321,0000687 -18-08AUG17-1/1

Comfort steunwiel monteren voor het eerste gebruik

Het comfort steunwiel wordt geleverd in de transportstand. Beweeg zijdelen (A) in de werkstand, voor het eerste gebruik:

1. Draai schroeven (B) en (C) los en verwijder zijdeel (A).

A—Zijpaneel
B—Bouten
C—Bouten

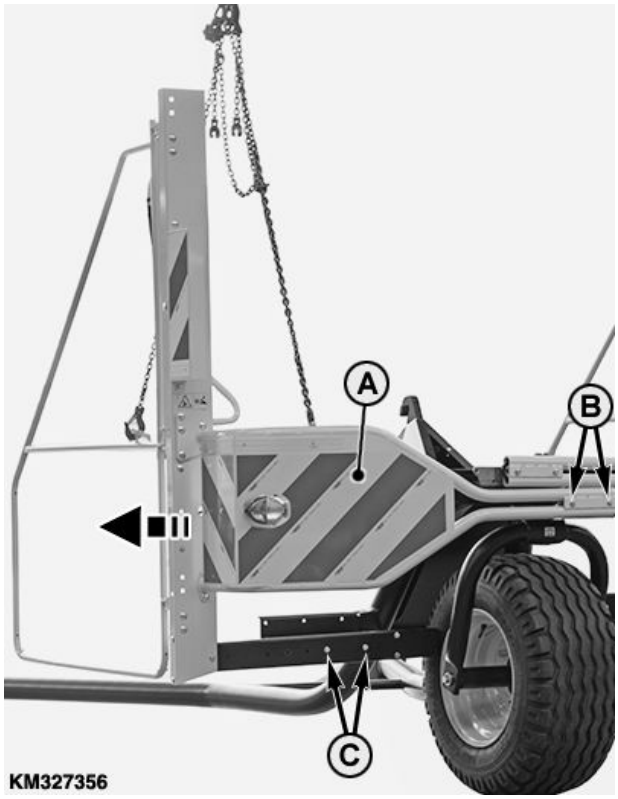

KM327356 —UN—11AUG17

KM00321,000078C -18-28FEB18-1/10

2. Verwijder de consoles (A).

OPMERKING: In transportpositie gemonteerde consoles (A) worden later weer in de bedrijfsstand gemonteerd.

A—Console

KM327359 —UN—11AUG17

Vervolg op volgende pagina

KM00321,000078C -18-28FEB18-2/10

3. Verwijder vier beugels (A).

OPMERKING: Beugels (A) zijn niet meer nodig en kunnen worden weggegooid.

A—Beugel

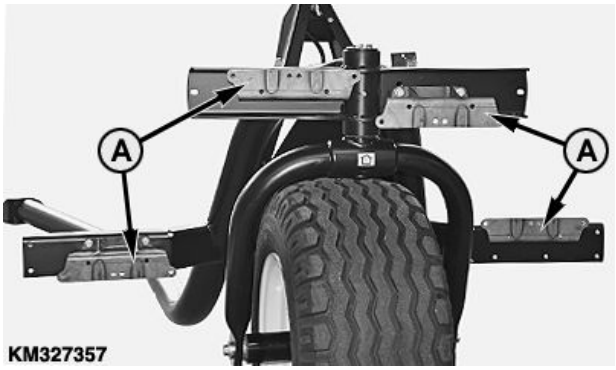

KM327357 —UN—11AUG17

KM00321,000078C -18-28FEB18-3/10

BELANGRIJK: Alvorens de zijpanelen (A) te installeren, moet het frame (B) worden vastgezet om kantelen te voorkomen.

4. Monteer zijpanelen (A).

A—Zijpaneel **B—Frame**

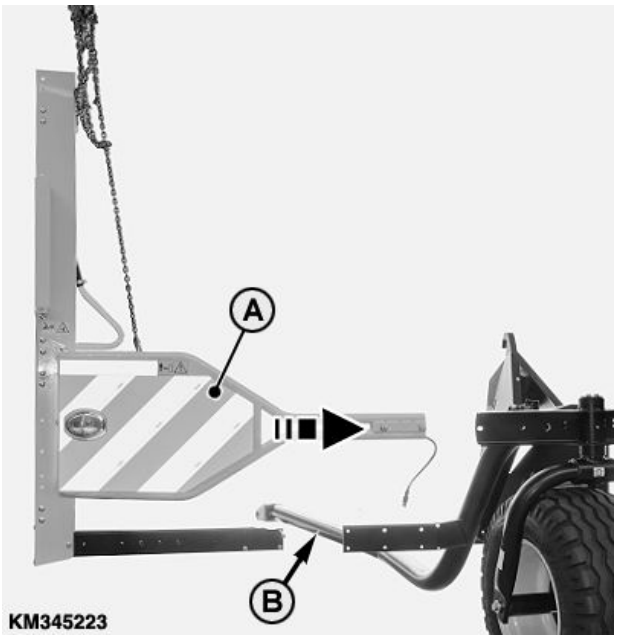

KM345223 —UN—27FEB18

Vervolg op volgende pagina

KM00321,000078C -18-28FEB18-4/10

5. Monteer de schroeven van de zijdelen (A) en (B) en draai ze aan volgens specificatie.

Specificatie

Schroeven, zijdelen—Aanhaalmoment.....40 Nm
29.5 lb.-ft.

A—Bouten **B—Bouten**

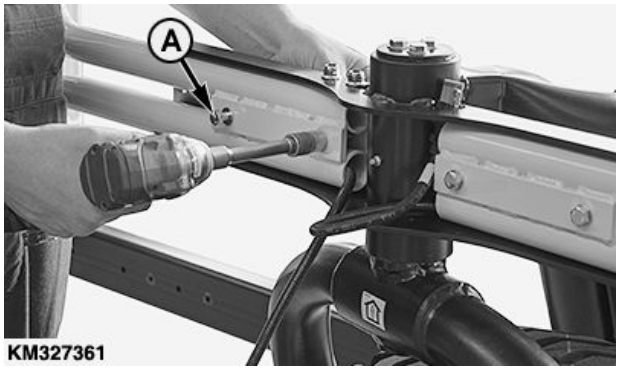

KM327361 —UN—11AUG17

KM327360 —UN—11AUG17

KM00321,000078C -18-28FEB18-5/10

6. Geleid beide draden (A) voor de verlichting door de opening (zie pijlen) en sluit ze aan op stekker (B).

OPMERKING: Stekkers (B) voor de rechterkand en de linkerkant zijn gemarkeerd.

A—Kabels **B—Connector**

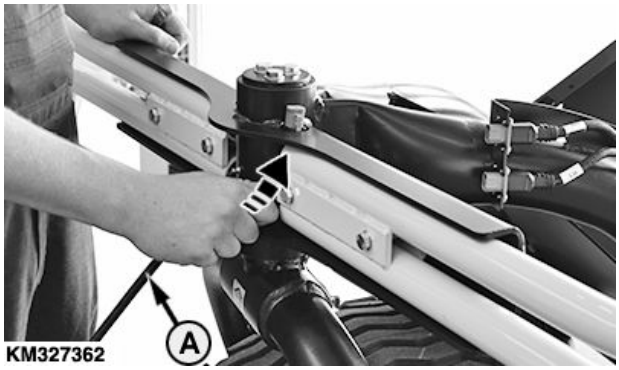

KM327362 —UN—11AUG17

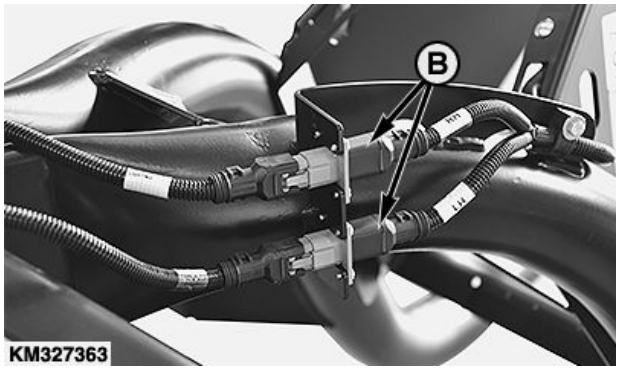

KM327363 —UN—11AUG17

Vervolg op volgende pagina

KM00321,000078C -18-28FEB18-6/10

7. Monteer de console (A) in de getoonde positie (zie pijlen).

OPMERKING: Console (A) aan de linkerkant getoond (in rijrichting gezien). Montage is gespiegeld voor de rechterkant (in rijrichting gezien).

A—Console

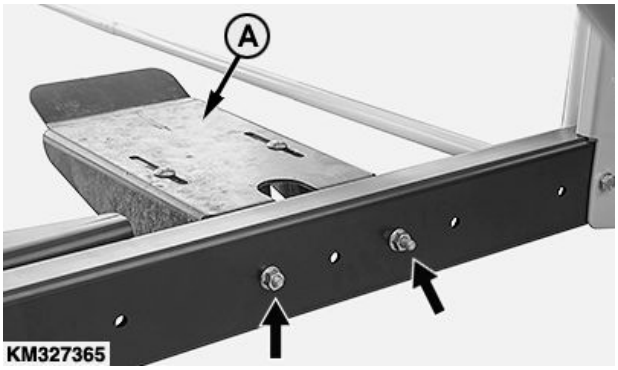

KM327365 —UN—11AUG17

KM00321,000078C -18-28FEB18-7/10

8. Breng de beschermgordijnen (A) aan beide zijden aan, en zet ze aan het frame vast met de rubberen delen (B).

A—Beschermgordijnen **B—Rubber**

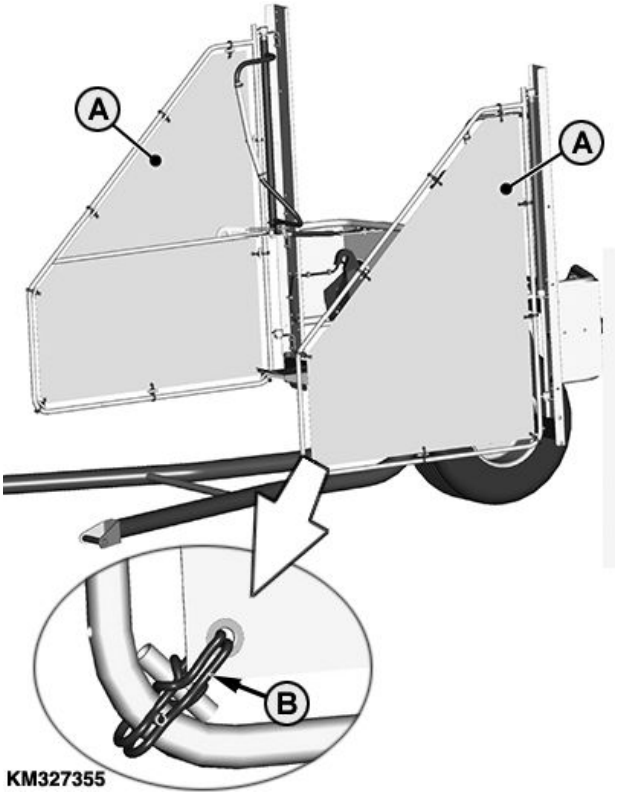

KM327355 —UN—08AUG17

Vervolg op volgende pagina

KM00321,000078C -18-28FEB18-8/10

9. **Uitsluitend voor montage op 490plus roterend maaibord:**

   Controleer aan beide zijden dat bus (A) **niet** gemonteerd is. Verwijder de bus (A) indien nodig.

A—Bus

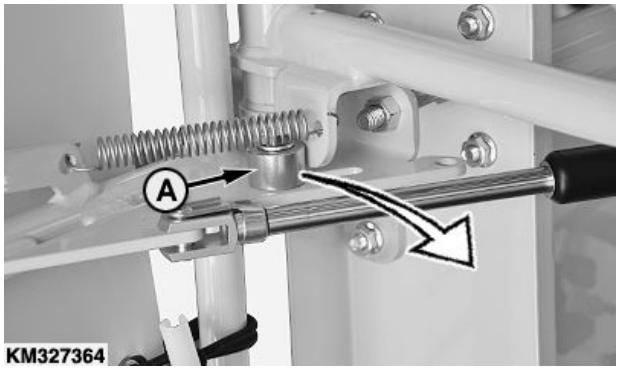

KM327364 —UN—11AUG17

KM00321,000078C -18-28FEB18-9/10

10. **Uitsluitend voor montage op 460plus en 475plus roterende maaiborden:**

    Monteer bus (A) aan beide zijden.

OPMERKING: Veer (D) mag worden verwijderd.

A—Bus
B—Bout M10 x 45
C—Moer M10
D—Veer

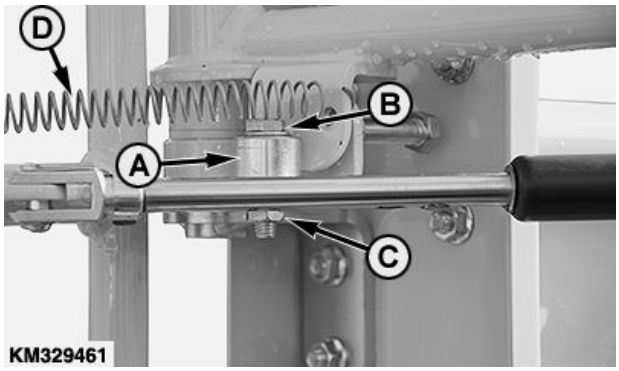

KM329461 —UN—28SEP17

KM00321,000078C -18-28FEB18-10/10

Verdelerafscherming monteren

Bevestig afscherming (A) aan de linkerzijde en rechterzijde van het middelste verdeelpunt.

OPMERKING: Afscherming (A) voorkomt voortijdige slijtage van het verdeelpunt als het comfort steunwiel wordt geraakt.

A—Afscherming
B—Schroef
C—Sluitring

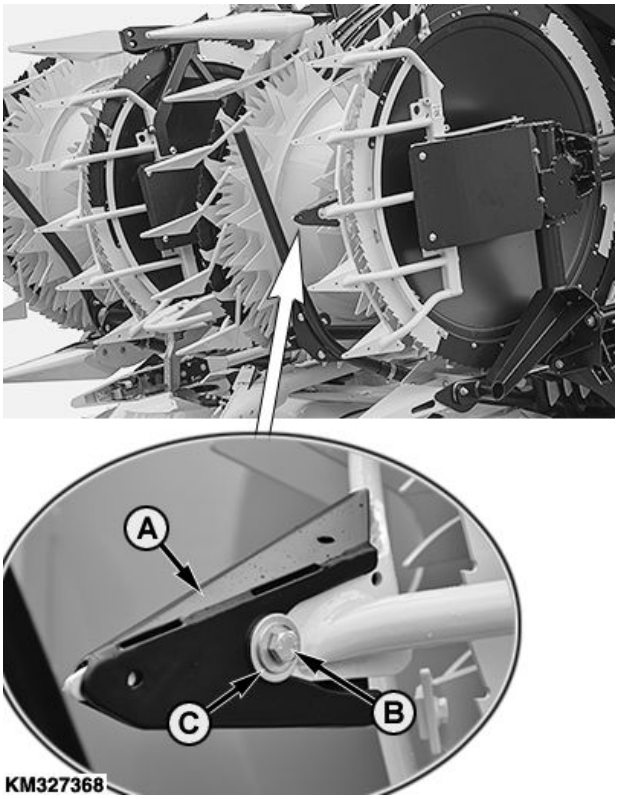

KM327368 —UN—11AUG17

KM00321,0000689 -18-14AUG17-1/1

Extra bescherming monteren (optie)

OPMERKING: In sommige landen is de extra bescherming wettelijk verplicht.

Verwijder aan beide zijde de extra bescherming uit de transportpositie (A) en monteer het in de werkstand (B).

A—Transportpositie
B—Werkstand

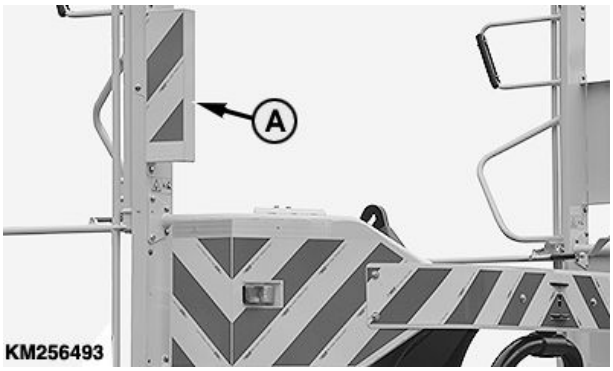

KM256493 —UN—16OCT15

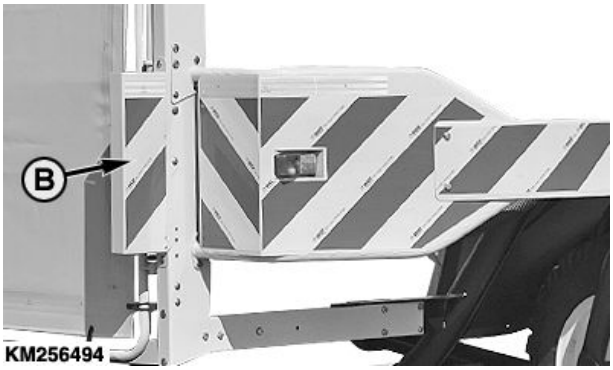

KM256494 —UN—16OCT15

KM00321,00004B5 -18-19OCT15-1/1

Stickers aanbrengen (optie)

OPMERKING: In sommige landen zijn de stickers wettelijk verplicht.

Monteer, indien dit wettelijk verplicht is, de stickers (A) en (B) zoals afgebeeld aan beide zijden.

A—Sticker **B—Sticker**

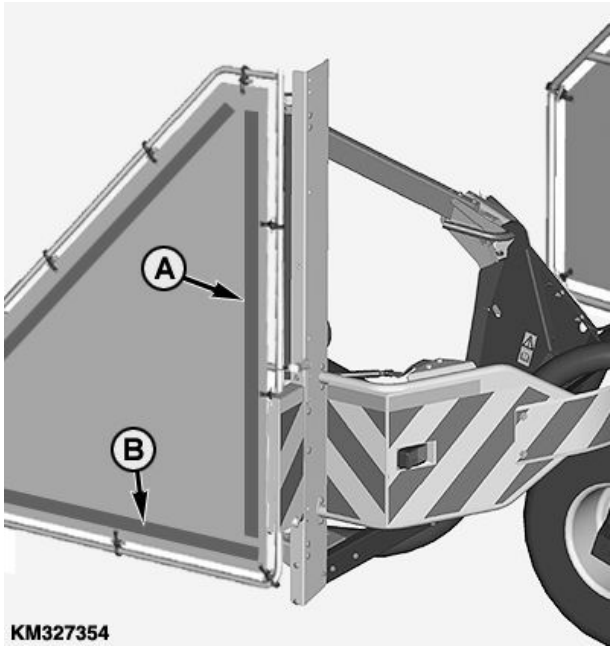

KM327354 —UN—08AUG17

KM00321,000068A -18-14AUG17-1/1

Plaats het Comfort steunwiel in de werkstand

Het Comfort steunwiel kan worden geparkeerd om plaats te besparen. Hiertoe kunnen de zijpanelen van het Comfort steunwiel in twee standen worden geplaatst:

- Parkeerstand (A): De zijdelen zijn ingeklapt. Het comfort steunwiel kan worden geparkeerd om plaats te besparen.
- Werkstand (B): De zijpanelen zijn uitgeklapt. Als het roterende voorzetstuk wordt bevestigd, klappen de zijpanelen automatisch in als het roterende voorzetstuk omhoog wordt gebracht.

Breng de gasdrukveer (C) in de gewenste positie (A) of (B).

BELANGRIJK: Voordat het comfort steunwiel wordt gebruikt moet de gasdrukveer (C) altijd in de werkstand (B) zijn gebracht.

A—Parkeerstand
B—Werkstand
C—Gasdrukveer

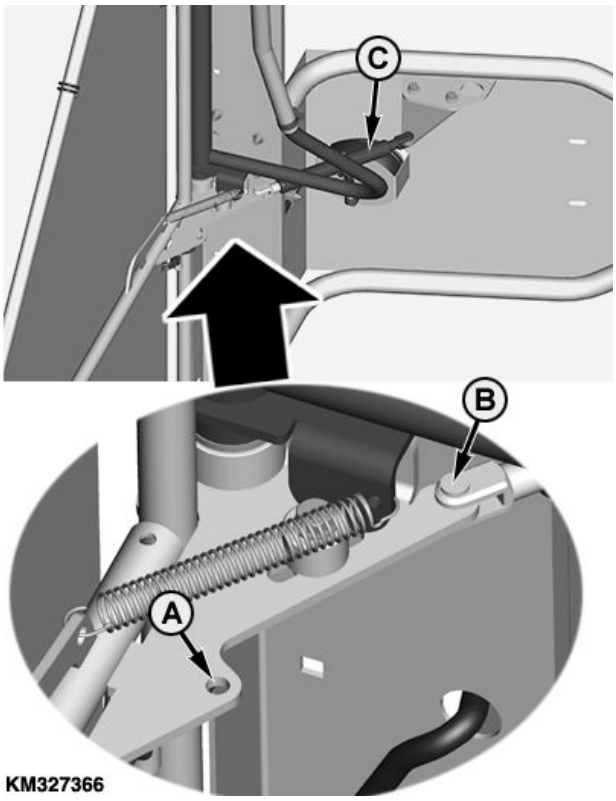

KM327366 —UN—11AUG17

KM00321,000068B -18-14AUG17-1/1

Eindaanslagen van de zijdelen instellen

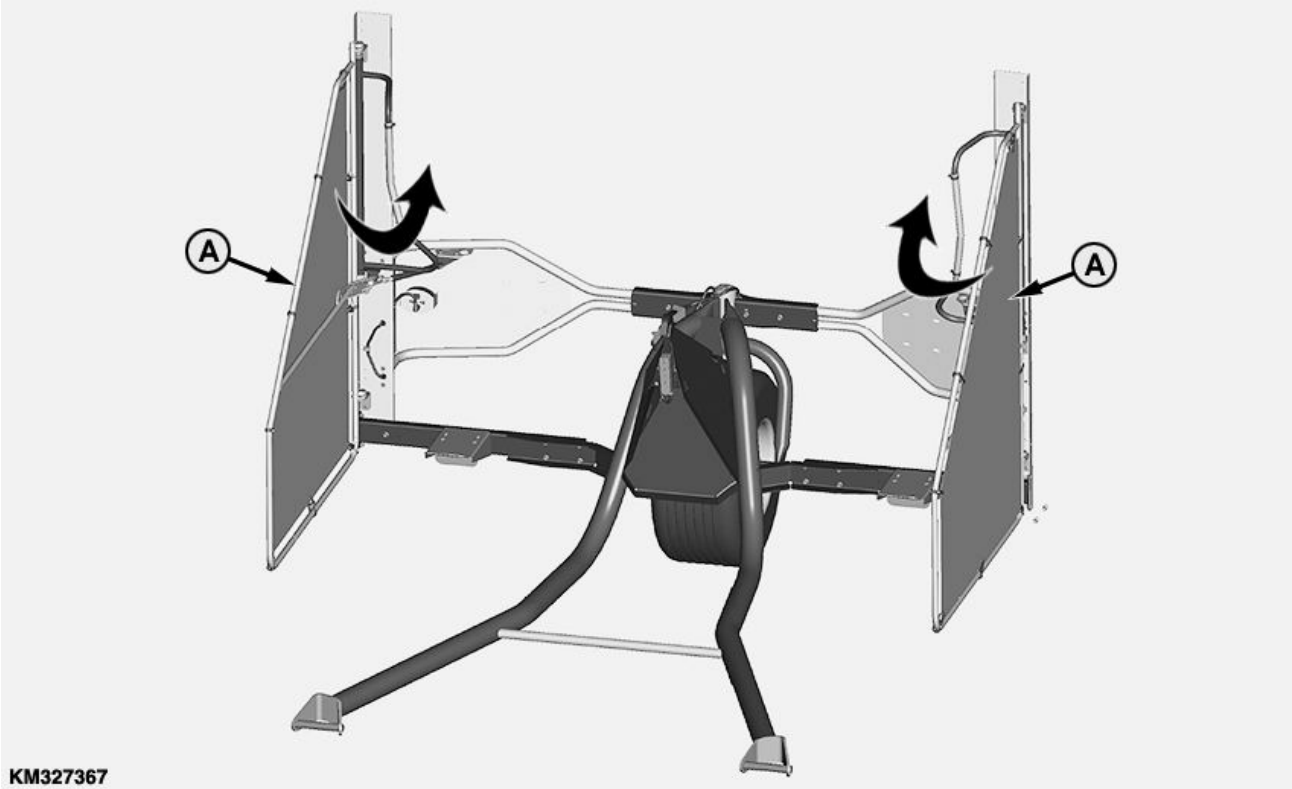

KM327367 —UN—11AUG17

OPMERKING: Bevestig het comfort steunwiel aan het roterende maaibord voor het instellen van de eindaanslagen van de zijdelen.

Verdraai stelschroef (B) zo dat de zijdelen (A) van het Comfort steunwiel het roterende maaibord niet raken als ze worden ingeklapt.

- Draai de schroeven (B) rechtsom om de opening tussen de zijdelen (A) en het roterende maaibord te vergroten.
- Draai de schroeven (B) linksom om de opening tussen de zijdelen (A) en het roterende maaibord te verkleinen.

Zet de stelschroef (B) vast met de borgmoeren.

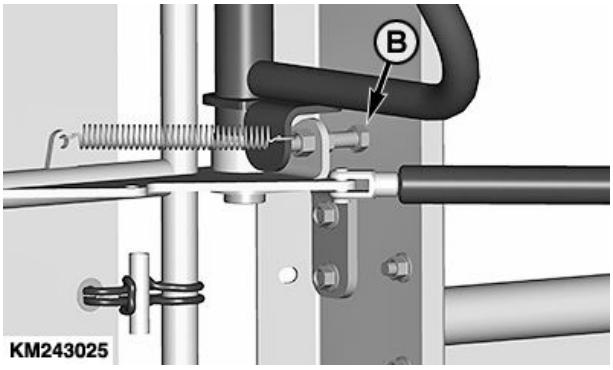

KM243025 —UN—22APR15

A—Zijgedeelte **B—Stelschroef**

KM00321,000068C -18-14AUG17-1/1

Verzwaren van de veldhakselaar

Afhankelijk van de configuratie van de veldhakselaar/het roterende voorzetstuk, kan de benodigde hoeveelheid ballast aanzienlijk variëren met het steunwiel gemonteerd.

Breng altijd voldoende ballast aan om te waarborgen dat de machine tijdens het werk veilig kan sturen en remmen.

BELANGRIJK: Blijf extra gewicht toevoegen totdat het gewicht op de vooras van de veldhakselaar (met aangekoppeld steunwiel) maximaal 11500 kg (25353 lb.) bedraagt.

KM240692 —UN—07APR15

KM00321,000041C -18-08APR15-1/1

Extra stickers aanbrengen op de veldhakselaar

Bij het comfort steunwiel wordt een sticker met de specificaties meegeleverd (zie afbeelding).

Deze sticker moet dicht bij het typeplaatje op de veldhakselaar worden aangebracht.

KM345222

KM345222 —UN—27FEB18

KM00321,0000789 -18-27FEB18-1/1

Voorafgaand aan het aankoppelen

Voor de werking van het steunwiel is het noodzakelijk dat de software de veldhakselaar identificeert.

Het signaal voor het identificeren van het steunwiel wordt geactiveerd zodra de elektrische contacten in de middelste invoerbalk van het roterende voorzetstuk zijn verbonden met de contacten in het comfort steunwiel.

KM00321,00007A1 -18-06MAR18-1/1

Automatische identificatie van het Comfort steunwiel

Met het Comfort steunwiel bevestigd en correct vergrendeld, steekt stang (A) aan beide zijden uit het bevestigingsframe en wordt via elektronische sensoren een signaal naar de veldhakselaarsoftware gestuurd.

Op deze manier wordt het steunwiel geïdentificeerd door de veldhakselaar.

A—Hefstang

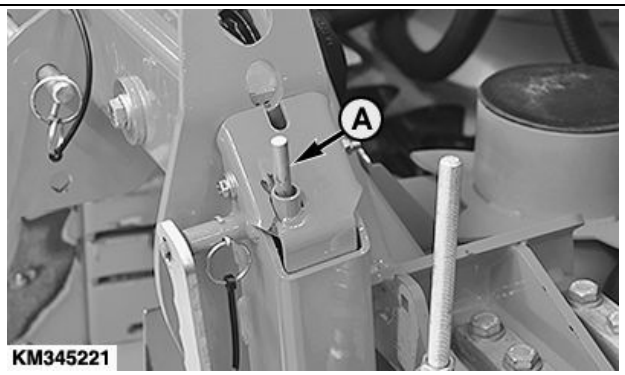

KM345221 —UN—27FEB18

KM00321,000078A -18-06MAR18-1/1

Bevestiging aan een roterend voorzetstuk met AHC (optie)

Voordat een steunwiel aan een roterend voorzetstuk met AHC (optie) kan worden bevestigd, moet het roterend voorzetstuk in de horizontale stand worden gezet.

KM00321,0000220 -18-04OCT13-1/1

Klap het roterende maaibord uit

KM327370 —UN—27FEB18

A—Vergrendelpal

Klap het roterend voorzetstuk uit tot de blokkeerpallen (A) aan beide zijden openen.

OPMERKING: De blokkeerpallen (A) worden geopend en gesloten door het klapmechanisme van het roterend voorzetstuk.

Ingeklapt roterend voorzetstuk: blokkeerpallen (A) gesloten.

Uitgeklapt roterend voorzetstuk: blokkeerpallen (A) geopend.

KM00321,0000690 -18-15AUG17-1/1

Het Comfort steunwiel bevestigen

OPMERKING: Als het roterende maaibord door ruimtegebrek niet als hierboven beschreven kan worden uitgevouwen, moet het comfort steunwiel worden getransporteerd naar een locatie waar het wel kan worden bevestigd.

Plaats de centrale geleide-arm (A) van het roterend voorzetstuk in haak (B) van het Comfort steunwiel.

Breng het roterende maaibord en het comfort steunwiel omhoog.

OPMERKING: De contacten (C) zorgen voor een elektrische verbinding met de veldhakselaar. Dit stelt de software van de veldhakselaar in staat om het Comfort steunwiel te herkennen.

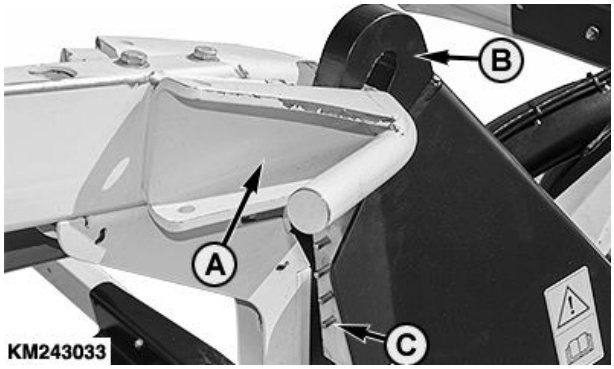

KM243033 —UN—12MAY15

A—Invoerbalk
B—Haak
C—Contacten

KM00321,000078D -18-27FEB18-1/1

Positie van vergrendelinrichting

WAARSCHUWING: Zorg bij het heffen van het roterend maaibord dat vergrendelmechanisme (A) gecentreerd in vergrendelpal (B).

OPMERKING: Herhaal de bevestigingspocedure tot het vergrendelmechanisme zich in de juiste stand bevindt.

A—Vergrendelmechanisme **B—Vergrendelpal**

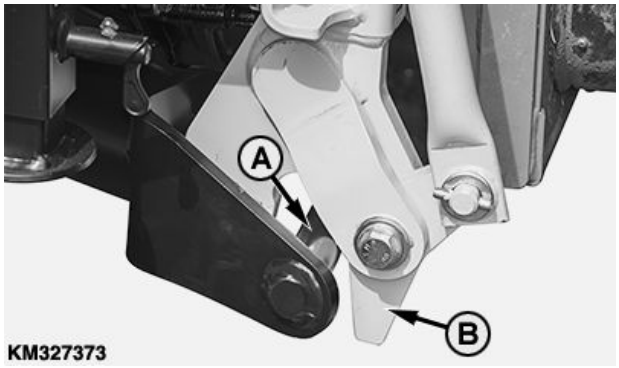

KM327373 —UN—15AUG17

KM00321,0000692 -18-17AUG17-1/1

Vergrendelmechanisme afstellen (alleen bij eerste gebruik)

Wanneer het Comfort steunwiel voor de eerste keer wordt bevestigd, moet de positie van het vergrendelmechanisme (B) worden afgesteld.

Correcte positie van het vergrendelmechanisme (B):

Tussen de bovenste positie van de geopende vergrendelpal (A) en circa 3 mm boven de bovenste positie.

Instelprocedure:

- Hef het roterende maaibord.
- Maak schroeven (C) los.
- Stel de hoogte van het comfort steunwiel in met behulp van stelschroef (D), totdat het vergrendelmechanisme in de hierboven omschreven stand staat.
- Draai schroeven (C) aan.

BELANGRIJK: Vergrendelmechanisme (B) is te hoog ingesteld als het comfort steunwiel niet tot de bodem kan zakken met vergrendelpal (A) open. Herhaal in dit geval de afstelprocedure.

A—Vergrendelpal
B—Vergrendelmechanisme
C—Schroeven
D—Stelschroef

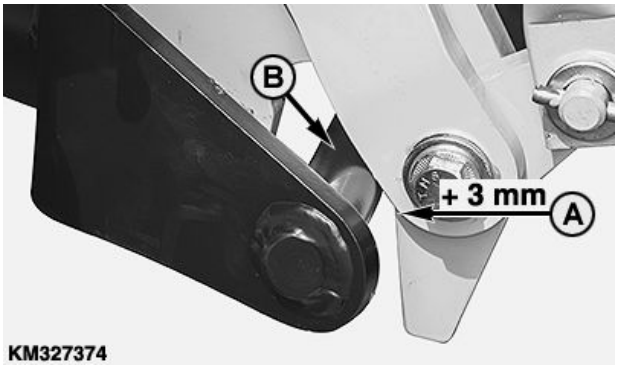

KM327374 —UN—15AUG17

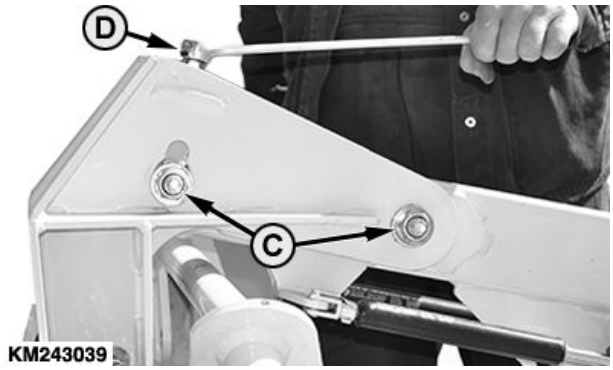

KM243039 —UN—15MAY15

KM00321,0000694 -18-17AUG17-1/1

Consoles afstellen (alleen als het comfort steunwiel voor de eerste keer wordt bevestigd)

Wanneer het Comfort steunwiel voor de eerste keer wordt bevestigd moeten de consoles (A) worden afgesteld, zodat ze bij de verdelers van het roterende maaibord passen.

- Maak schroeven (B) los.
- Bevestig het comfort steunwiel aan het roterende maaibord.
- Breng het roterende maaibord en het comfort steunwiel omhoog.
- Schuif console (A) in de richting van de pijl helemaal op het verdeelpunt van het roterend maaibord.
- Draai schroeven (B) aan.

A—Console
B—Bouten

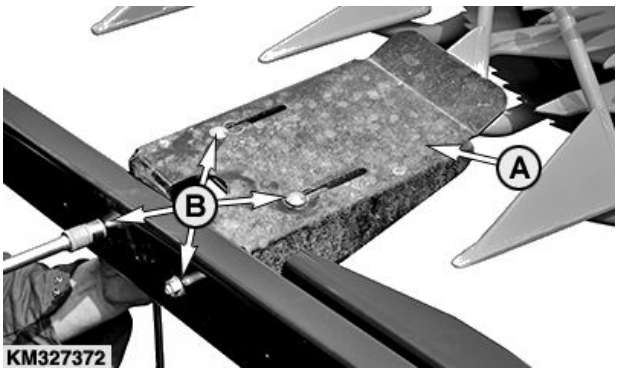

KM327372 —UN—15AUG17

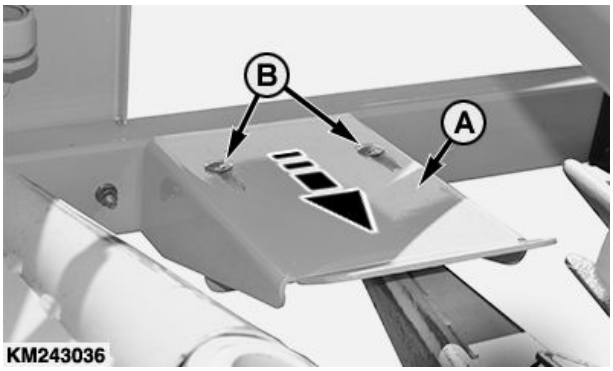

KM243036 —UN—15MAY15

KM00321,000078E -18-27FEB18-1/1

Vergrendel het Comfort steunwiel

OPMERKING: Het vergrendelmechanisme wordt gecontroleerd door de hydraulische inklapfunctie van het roterende maaibord.

1. Wanneer het vergrendelmechanisme zoals afgebeeld is gecentreerd in blokkeerpal, hef dan het roterend maaibord.

KM239224 —UN—25MAR15

KM00321,0000695 -18-17AUG17-1/3

2. Klap het roterend voorzetstuk in.

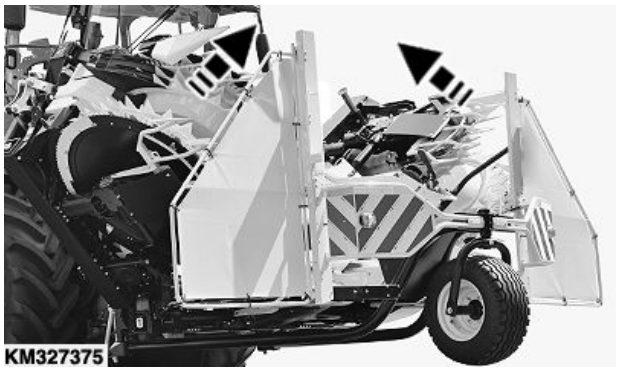

KM327375 —UN—27FEB18

KM00321,0000695 -18-17AUG17-2/3

3. Door het opklappen van het roterende maaibord wordt het comfort steunwiel automatisch vergrendeld.

KM239226 —UN—16AUG17

KM00321,0000695 -18-17AUG17-3/3

Statusindicator vergrendeling

OPMERKING: Het uitsteken van hefstang (A) geeft aan of het vergrendelmechanisme correct vergrendeld is.

- Hefstang (A) steekt uit (zoals afgebeeld) = steunwiel vergrendeld
- Hefstang (A) verborgen = steunwiel NIET vergrendeld

A—Hefstang

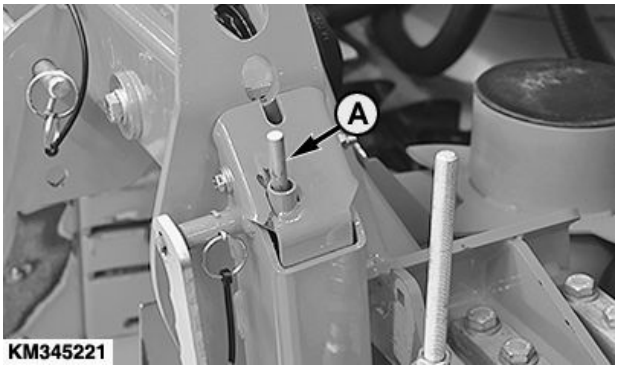

KM345221 —UN—27FEB18

KM00321,000078B -18-27FEB18-1/1

Elektrische contacten afstellen (alleen als het comfort steunwiel voor de eerste keer wordt bevestigd)

Wanneer het comfort steunwiel voor de eerste keer wordt bevestigd, moet de positie van de elektrische contacten worden afgesteld:

- Laat het comfort steunwiel zakken naar de wegtransportstand.
- Schroeven (A) losmaken.
- Schuif beugel (B) voor de elektrische contacten in de richting van de pijl.

BELANGRIJK: De elektrische contacten staan onder veerspanning. Schuif beugel (B) in de richting van de pijl tot de elektrische contacten helemaal zijn ingedrukt.

- Draai schroeven (A) aan.

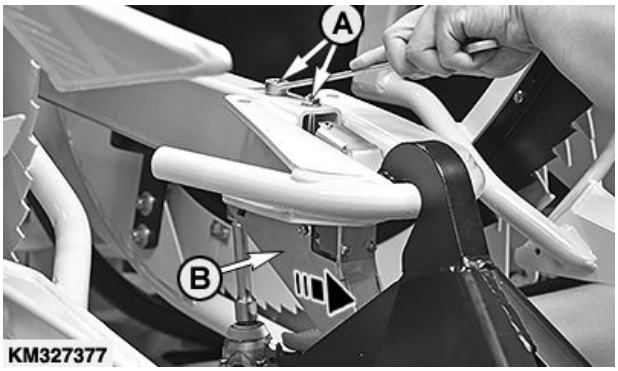

KM327377 —UN—17AUG17

A—Schroef **B—Beugel**

KM00321,0000693 -18-17AUG17-1/1

Koppel het Comfort steunwiel los

1. Hef het roterende voorzetstuk.
2. Klap de buitenste uitklapbare delen uit tot het vergrendelmechanisme ontgrendeld is (als afgebeeld).

KM243037 —UN—16AUG17

Vervolg op volgende pagina

KM00321,0000697 -18-17AUG17-1/2

3. Laat het roterende maaibord zakken tot de geleidebeugel loskomt van de haak van het comfort steunwiel (zie detail “X”).
4. Parkeer het comfort steunwiel en rijd de veldhakselaar achteruit.

WAARSCHUWING: Parkeer het Comfort steunwiel altijd op een horizontale ondergrond zodat het later weer kan worden aangekoppeld.

Parkeer het steunwiel niet op een helling; neem anders voorzorgsmaatregelen om te voorkomen dat de machine wegrolt.

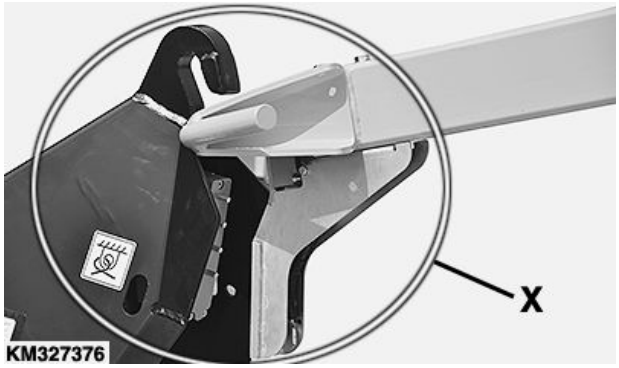

KM327376 —UN—17AUG17

KM00321,0000697 -18-17AUG17-2/2

Gebruik van het steunwiel

Maximum toegestane voorasbelasting in acht nemen

De maximum toegestane voorasbelasting van de veldhakselaar kan worden aangehouden door het steunwiel te monteren vóór het transport van de roterende voorzetstukken 475^{plus} en 490^{plus} Zo wordt gewaarborgd dat de roterende voorzetstukken 475^{plus} en 490^{plus} over de openbare weg mogen worden getransporteerd op veldhakselaars.

WAARSCHUWING: Transport op de openbare weg van de roterende voorzetstukken 475^{plus} en 490^{plus} met de veldhakselaars is alleen toegestaan als de maximum voorasbelasting van 11500 kg (25353 lb.) wordt aangehouden.

KM00321,0000791 -18-27FEB18-1/1

Rijden op openbare wegen (CLAAS veldhakselaars)

1. De schakelaar (A) voor rijden op de openbare weg bevindt zich in het bedieningspaneel van het cabinedak.

   Door de schakelaar (A) te bedienen, worden de noodzakelijke functies voor het rijden op openbare wegen vrijgegeven.

   Zet de schakelaar (A) om voor rijden op de openbare weg:

   Beweeg voor het rijden op openbare wegen de schakelaar (A) in de richting van de pijl.

OPMERKING: Voor het rijden op openbare wegen zijn niet-toegestane functies geblokkeerd.

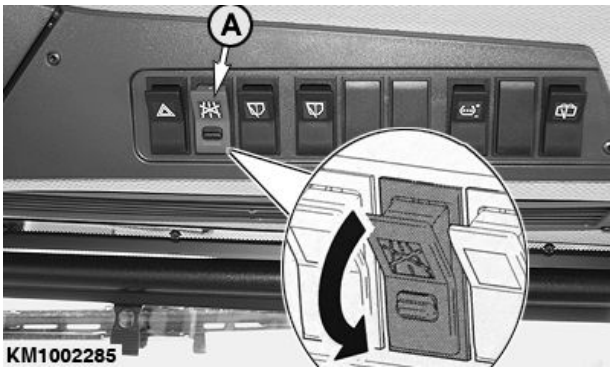

KM1002285 —UN—27FEB18

A—Veiligheidsschakelaar

Vervolg op volgende pagina

KM00321,000078F -18-28FEB18-1/3

2. Laat voor het rijden op openbare wegen het comfort steunwiel iets op de grond zakken.

   Druk aan de linkerkant tegen de multifunctionele hendel (D) om het roterende voorzetstuk omlaag te brengen, waardoor de trillingsdempingsfunctie wordt geactiveerd.

   Symbool (B) geeft aan of de trillingsdemping actief is.

WAARSCHUWING: Als de trillingsdemping niet actief is, verschijnt foutmelding (C): "Maximum rijsnelheid wordt begrensd! Activeer de functie trillingsdemping."

Als foutmelding (C) verschijnt:

- Druk aan de linkerkant tegen de multifunctionele hendel (D) om het roterende voorzetstuk omlaag te brengen, waardoor de trillingsdempingsfunctie wordt geactiveerd.

Als het steunwiel correct gemonteerd en aangesloten is, gaat het identificatiesysmbool van het steunwiel (A) branden.

- Als het symbool voor steunwielidentificatie (A) rood brandt: Steunwiel geïdentificeerd, gereed voor snelheden tot 20 km/h.
- Als het symbool voor steunwielidentificatie groen brandt: Steunwiel geïdentificeerd, gereed voor snelheden tot 40 km/h.

A—Symbool voor identificatie van het steunwiel
B—Symbool voor trillingsdemping
C—Foutmelding
D—Multifunctionele hendel

KM1002300 —UN—11MAY12

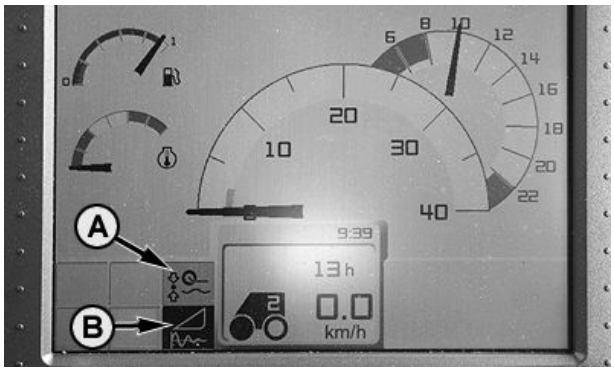

KM1002298 —UN—11MAY12

KM1002299 —UN—11MAY12

Vervolg op volgende pagina

KM00321,000078F -18-28FEB18-2/3

Foutmelding bij het inklappen van het roterende voorzetstuk

Als de volgende foutmelding (A) verschijnt bij het inklappen van het roterende voorzetstuk:

“Signaal “Maisvoorzetstuk in werkstand” is onjuist. Gevaar voor Botsing van Maaibord met Cabine! Maaibord inklappen op Eigen Risico!”

- Druk tweemaal op de [esc]-toets om de foutmelding (A) te annuleren.

OPMERKING: Foutmelding (A) is bestemd voor Orbis apparatuur en dient om schade te voorkomen aan de cabine van de veldhakselaar door de opvouwbare vleugels (boven en onder) van de Orbis eenheid. KEMPER roterende voorzetstukken hebben geen opvouwbare vleugels.

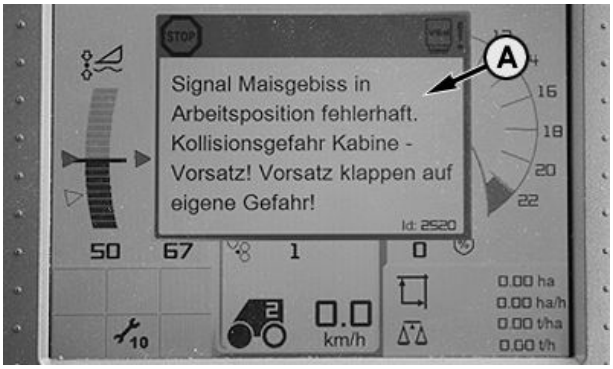

KM1002301 —UN—11MAY12

A—Foutmelding

KM00321,000078F -18-28FEB18-3/3

Rijden op openbare wegen (Fendt veldhakselaars)

Druk op toets (A) voordat op openbare wegen wordt gereden. Hierdoor wordt de wegmodus geactiveerd.

OPMERKING: In de wegmodus is de maximumsnelheid ingeschakeld en zijn de meeste hydraulische en automatische functies geblokkeerd.

A—Toets

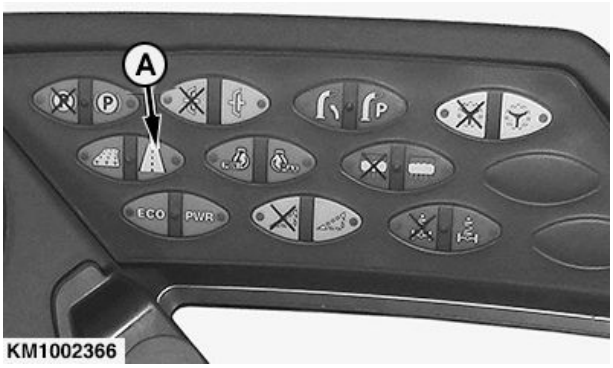

KM1002366 —UN—26SEP13

KM00321,0000222 -18-04OCT13-1/7

Controleer de identificatie van het steunwiel

1. Op toets (A) drukken.

A—Toets

KM1002367 —UN—26SEP13

Vervolg op volgende pagina

KM00321,0000222 -18-04OCT13-2/7

2. Druk softkey (B) in om de diagnosemodus te bereiken.

B—Softkey

KM1002368 —UN—26SEP13

KM00321,0000222 -18-04OCT13-3/7

3. Bevestig de procedure door softkey (C) in te drukken.

C—Softkey

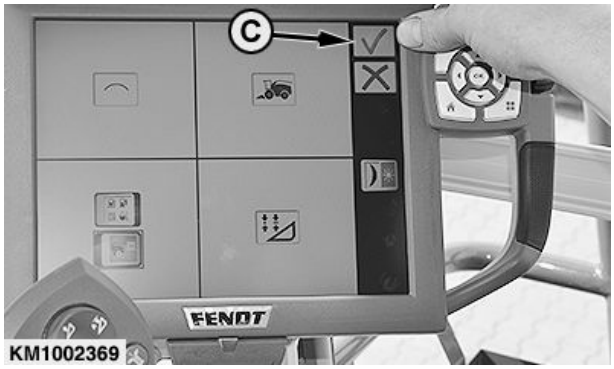

KM1002369 —UN—04OCT13

KM00321,0000222 -18-04OCT13-4/7

4. Druk op softkey (D).

D—Softkey

KM1002370 —UN—30SEP13

Vervolg op volgende pagina

KM00321,0000222 -18-04OCT13-5/7

5. Druk op softkey (E).

E—Softkey

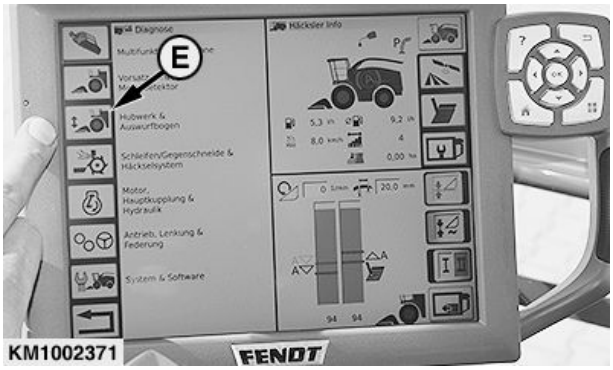

KM1002371 —UN—30SEP13

KM00321,0000222 -18-04OCT13-6/7

6. Controleer of het steunwiel is herkend door de software van de veldhakselaar.

BELANGRIJK: Boodschap (F) moet zijn voorzien van een vinkje.

F—Berichten

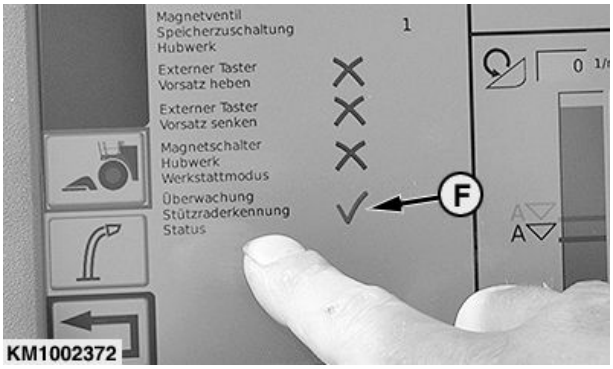

KM1002372 —UN—30SEP13

KM00321,0000222 -18-04OCT13-7/7

Statusindicator vergrendeling

BELANGRIJK: Controleer voor elke rit op de openbare weg of het steunwiel vergrendeld is en of de stangen (A) aan beide zijden uitsteken.

A—Hefstang

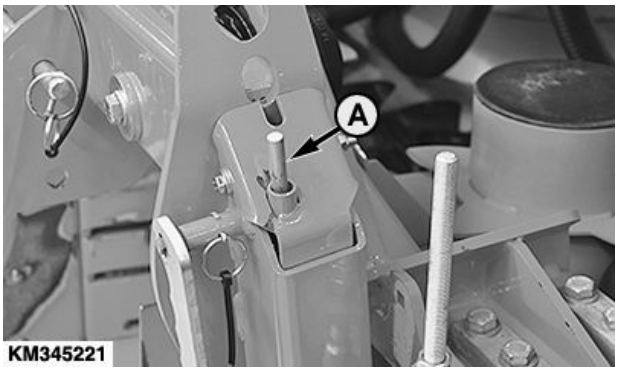

KM345221 —UN—27FEB18

KM00321,0000790 -18-27FEB18-1/1

Extra gewichten (ballast)

Afhankelijk van de configuratie van de veldhakselaar/het roterende voorzetstuk, kan de benodigde hoeveelheid ballast aanzienlijk variëren met het steunwiel gemonteerd.

BELANGRIJK: Voeg genoeg gewichten toe, en wel zo dat de vierwielaandrijving en de stuurfunctie bij het remmen efficiënt blijven functioneren.

Overbelast de achterbanden niet, in het bijzonder wanneer het roterende voorzetstuk is verwijderd.

Blijf extra gewicht toevoegen totdat het gewicht op de vooras van de veldhakselaar (met aangekoppeld steunwiel) maximaal 11500 kg (25353 lb.) bedraagt.

OPMERKING: Zie voor gedetailleerde informatie over het installeren van ballast de gebruikershandleiding van de veldhakselaar.

KM240692 —UN—07APR15

KM00321,000041F -18-08APR15-1/1

Ballasttabel (CLAAS veldhakselaars)

Model roterend maaibord	Veldhakselaar model	Aantal gewichtplaten aan de achterzijde	Comfort steunwiel 400F
490plus	Jaguar 950-960 Type 498[a]	4 Achteraslast minimaal 6930 kg (15278 lb)	gemonteerd
	Jaguar 970 Type 498[a]	7 Achteraslast minimaal 6930 kg (15278 lb)	gemonteerd
	Jaguar 980 Type 498[a]	3 Achteraslast minimaal 7860 kg (17328 lb)	gemonteerd
475plus	Jaguar 860-870 Type 496[b]	5 Achteraslast minimaal 6110 kg (13470 lb)	gemonteerd
	Jaguar 930-940 Type 497[b]	4 Achteraslast minimaal 6640 kg (14638 lb)	gemonteerd
	Jaguar 950-960 Type 497[a]	4 Achteraslast minimaal 6670 kg (14705 lb)	gemonteerd
	Jaguar 970 Type 497[b]	3 Achteraslast minimaal 7180 kg (15830 lb)	gemonteerd
	Jaguar 980 Type 497[a]	3 Achteraslast minimaal 7620 kg (16800 lb)	gemonteerd
	Jaguar 930-940 Type 498[a]	4 Achteraslast minimaal 6850 kg (15100 lb)	gemonteerd
	Jaguar 950-960 Type 498[a]	3 Achteraslast minimaal 6660 kg (14683 lb)	gemonteerd
	Jaguar 970 Type 498[a]	3 Achteraslast minimaal 7170 kg (15807 lb)	gemonteerd
	Jaguar 980 Type 498[a]	3 Achteraslast minimaal 7350 kg (16204 lb)	gemonteerd

Ballasttabel—vervoer over de openbare weg

[a]*Veldhakselaar met motoren van emissieniveau 4 (TIER 4 final)*
[b]*Veldhakselaar met motoren van emissieniveau 3B (TIER 4 interim)*

OPMERKING: Gewicht van een plaat = 170 kg (375 lb).

Het aantal gewichtplaten is een voorbeeld en is van toepassing op veldhakselaar met geïnstalleerde kraker en vierwielaandrijving. De ballast moet worden aangepast afhankelijk van de apparatuur en banden.

BELANGRIJK: Overbelast de achterbanden niet, in het bijzonder wanneer het roterende voorzetstuk is verwijderd.

Verwijder voor het rijden op openbare wegen zonder het roterende voorzetstuk de ballastgewichten.

KM00321,0000793 -18-01MAR18-1/1

Veilige omgang met banden

WAARSCHUWING: Explosieve scheiding van band en velgdelen kan leiden tot ernstig letsel of de dood.

Probeer niet zonder geschikte uitrusting en voldoende ervaring een band te monteren.

Houd altijd de juiste bandenspanning aan. Neem de maximale bandenspanning in acht.

Wielen en banden niet lassen of verwarmen. Warmte kan leiden tot verhoogde bandenspanning of explosie van de band. Lassen kan leiden tot verslechtering of vervorming van het wiel.

Gebruik voor het oppompen van banden een clip-onspanner en verlengslang die lang genoeg is om naast de band te staan en NIET voor of over de band. Gebruik een veiligheidskooi, indien beschikbaar.

Controleer wielen op lage druk, sneden, bobbels, beschadigde velgen of ontbrekende bouten en moeren.

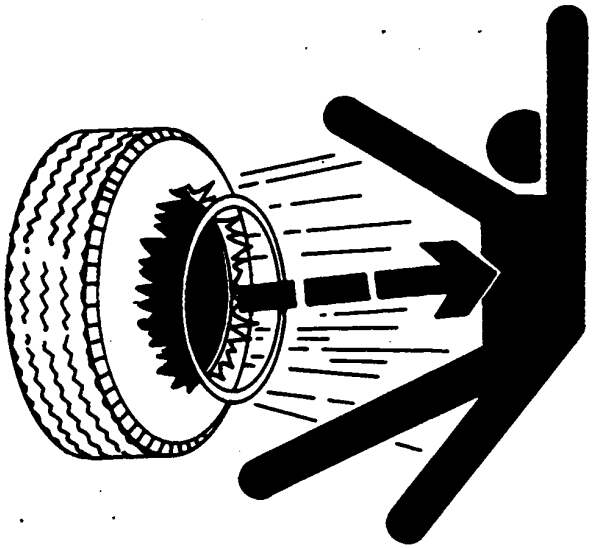

TS211 —UN—15APR13

DX,RIM1 -18-27OCT08-1/1

Wielbouten en wielmoeren

Haal na het eerste bedrijfsuur en opnieuw na elke 50 bedrijfsuren de wielmoeren aan met 350 Nm (258 lb-ft).

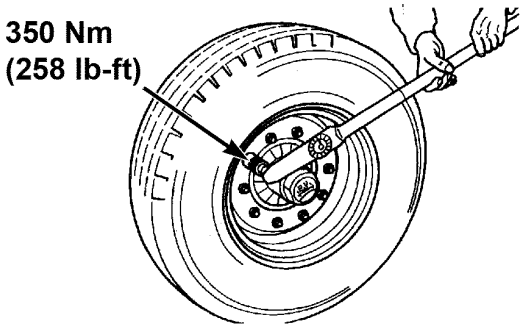

KM1000943

KM1000943 —UN—11AUG09

Vervolg op volgende pagina

KM00321,00001E5 -18-11AUG09-1/2

Haal na het eerste bedrijfsuur en opnieuw na elke 50 bedrijfsuren de wielbouten aan met 240 Nm (177 lb-ft).

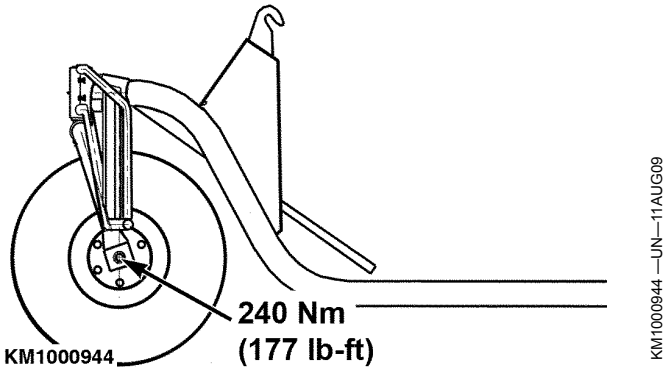

KM00321,00001E5 -18-11AUG09-2/2

Bandenmaat

Type ..... 15.0/55-17 (14 PR)
Breedte ..... 391 mm (15.39 in.)
Diameter ..... 850 mm (33.46 in.)

KM00321,00001E6 -18-11AUG09-1/1

Bandenspanning

OPMERKING: De bandenspanningen in de tabel verwijzen naar de toegestane asbelasting van 2000 kg (4409 lb) van het steunwiel.

SNELHEID	MAXIMALE BELASTING	BANDENSPANNING
25 km/u (15 mph)	2000 kg (4409 lb)	210 kPa (2,1 bar) (30.5 psi)
30 km/u (19 mph)	2000 kg (4409 lb)	240 kPa (2,4 bar) (34.8 psi)
40 km/u (25 mph)	2000 kg (4409 lb)	280 kPa (2,8 bar) (40.6 psi)

KM00321,00001E7 -18-11AUG09-1/1

400F Steunwiel

WAARSCHUWING: Alvorens afstellingen of onderhoudswerkzaamheden uit te voeren, moet u ALTIJD de motor uitzetten, de sleutel uit het contact halen en wachten totdat alle draaiende delen stilstaan.

Symptoom	Probleem	Oplossing
Het steunwiel is niet vergrendeld.	Vergrendelingsmechanisme grijpt niet aan in blokkeerpal	Herhaal de koppelingsprocedure.
	Vergrendelmechanisme niet correct afgesteld	Stel het vergrendelmechanisme af.
Steunwiel is niet geïdentificeerd.	Kabelboom van roterend voorzetstuk niet aangesloten op veldhakselaar	Sluit de draadboom aan.
	Sensor is defect	Vervang de sensor.
	Speling tussen sensoren en magneten niet correct afgesteld	Stel speling in.
	Kabelboom onjuist geconfigureerd	Neem contact op met uw KEMPER dealer.
	Het steunwiel is niet volledig vergrendeld	Vergrendel het steunwiel volledig.

KM00321,0000420 -18-08APR15-1/1

Momenten voor metrische bouten

TS1670 —UN—01MAY03

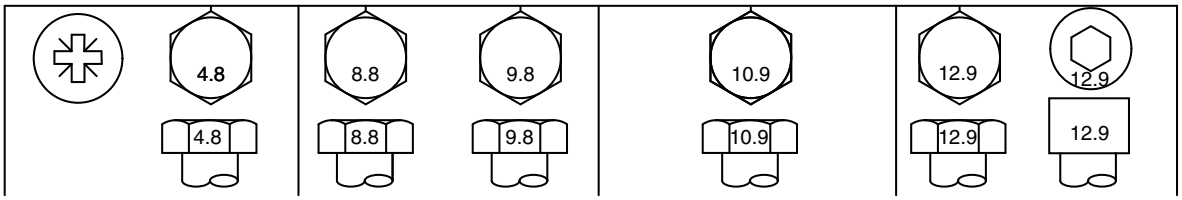

Boutmaat	Categorie 4.8				Categorie 8.8 of 9.8				Categorie 10.9				Categorie 12.9			
	Gesmeerd[a]		Droog[b]		Gesmeerd[a]		Droog[b]		Gesmeerd[a]		Droog[b]		Gesmeerd[a]		Droog[b]	
	N·m	lb.-in.	N·m	lb.-in.	N·m	lb.-in.	N·m	lb.-in.	N·m	lb.-in.	N·m	lb.-in.	N·m	lb.-in.	N·m	lb.-in.
M6	4.7	42	6	53	8.9	79	11.3	100	13	115	16.5	146	15.5	137	19.5	172
									N·m	lb.-ft.	N·m	lb.-ft.	N·m	lb.-ft.	N·m	lb.-ft.
M8	11.5	102	14.5	128	22	194	27.5	243	32	23.5	40	29.5	37	27.5	47	35
			N·m	lb.-ft.	N·m	lb.-ft.	N·m	lb.-ft.								
M10	23	204	29	21	43	32	55	40	63	46	80	59	75	55	95	70
	N·m	lb.-ft.														
M12	40	29.5	50	37	75	55	95	70	110	80	140	105	130	95	165	120
M14	63	46	80	59	120	88	150	110	175	130	220	165	205	150	260	190
M16	100	74	125	92	190	140	240	175	275	200	350	255	320	235	400	300
M18	135	100	170	125	265	195	330	245	375	275	475	350	440	325	560	410
M20	190	140	245	180	375	275	475	350	530	390	675	500	625	460	790	580
M22	265	195	330	245	510	375	650	480	725	535	920	680	850	625	1080	800
M24	330	245	425	315	650	480	820	600	920	680	1150	850	1080	800	1350	1000
M27	490	360	625	460	950	700	1200	885	1350	1000	1700	1250	1580	1160	2000	1475
M30	660	490	850	625	1290	950	1630	1200	1850	1350	2300	1700	2140	1580	2700	2000
M33	900	665	1150	850	1750	1300	2200	1625	2500	1850	3150	2325	2900	2150	3700	2730
M36	1150	850	1450	1075	2250	1650	2850	2100	3200	2350	4050	3000	3750	2770	4750	3500

Momentwaarden gelden alleen voor algemeen gebruik, gebaseerd op de sterkte van de bout. Deze waarden gelden niet bij een afwijkende momentwaarde of aandraaiprocedure bij een specifieke toepassing. Voor RVS-verbindingen of voor moeren van U-bouten, zie verbindingsinstructies voor de specifieke toepassing. Bevestig kunststof inzetstuk of krimpstaal borgmoeren door draaien van de bout met het droge moment in de tabel, tenzij anders aangegeven voor de specifieke toepassing.

Breekbouten breken onder een bepaalde belasting. Breekbouten altijd vervangen door bouten van dezelfde klasse. Vervang bevestigingen door bevestigingen van dezelfde of een hogere klasse. Draai verbindingen van een hogere klasse aan met het originele moment. Controleer of schroefdraad schoon is en juist is ingedraaid. Smeer, indien mogelijk, behalve borgmoeren, wielbouten of wielmoeren ook onbewerkte of gegalvaniseerde bevestigingsmiddelen, tenzij voor de specifieke toepassing andere instructies worden gegeven.

[a] *"Gesmeerd" betekent: gecoat met een smeermiddel zoals motorolie, bevestigingsmiddelen met een coating van fosfaat of olie, of M20 bevestigingsmiddelen en groter met een JDM F13C, F13F of F13J zinkvlok-coating.*
[b] *"Droog" betekent: onbewerkt of gegalvaniseerd zonder smering, of M6 tot M18 bevestigingsmiddelen met JDM F13B, F13E of F13H zinkvlok-coating.*

DX,TORQ2 -18-18FEB11-1/1

Onderhoudsintervallen

WAARSCHUWING: Alvorens instellingen of onderhoudswerkzaamheden uit te voeren altijd: - De machine uitschakelen - De sleutel uit het contact verwijderen - Wachten tot de bewegende onderdelen tot stilstand zijn gekomen.

BELANGRIJK: De genoemde onderhoudsintervallen gelden bij normale bedrijfsomstandigheden. Zware bedrijfsomstandigheden kunnen het nodig maken om vaker smeermiddel aan te brengen.

BELANGRIJK: Vervang alle beschadigde onderdelen. Elke loszittende bout moet met het juiste aantrekkoppel worden vastgezet.

Vóór het doorsmeren de smeernippels reinigen. Beschadigde smeernippels onmiddellijk vervangen. Indien een nieuwe smeernippel geen vet doorlaat, deze verwijderen en controleren waarom de doorgang geblokkeerd is.

De in dit hoofdstuk genoemde smeer- en onderhoudswerkzaamheden moeten ook voor en na het oogstseizoen worden uitgevoerd.

KM00321,00001E9 -18-12AUG09-1/1

Smeervet

Smeervet kiezen overeenkomend met de NLGI-samenstelling en de tot de volgende onderhoudsbeurt te verwachten buitentemperaturen.

AVIA AVIALITH 2 EP vet wordt geadviseerd.

Ook andere soorten smeervet kunnen worden gebruikt, mits deze voldoen aan de volgende specificaties:

NLGI classificatie GC-LB

BELANGRIJK: Sommige vet-verdikkingsmiddelen kunnen niet met andere worden gecombineerd. Neem contact op met uw smeermiddelenleverancier alvorens verschillende smeermiddelen met elkaar te mengen.

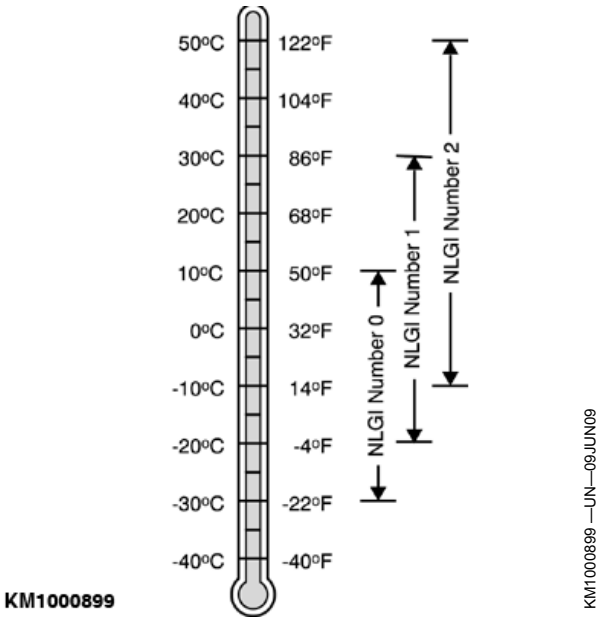

KM00321,00002CB -18-03MAY10-1/1

Iedere 10 uur - haak en vergrendelingen

Reinig haak (A) en vergrendelingen (B).

Breng een laagje vet aan op haak (A) en vergrendelingen (B) met een kwast.

A—Haak **B—Vergrendelingen**

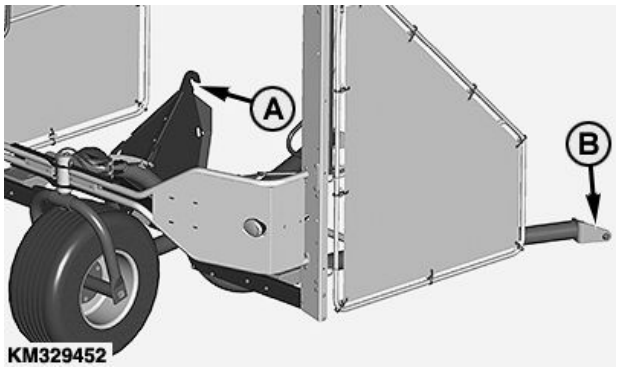

KM00321,0000799 -18-05MAR18-1/1

Elke 50 uur - wielmoeren

Wielmoeren natrekken.

	Specificatie
Wielbouten—Aantrekkoppel	350 Nm 258 lb-ft

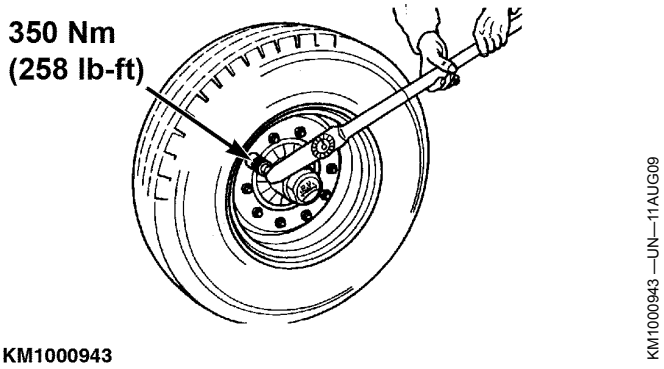

KM00321,00001ED -18-11AUG09-1/1

Elke 50 uur - wielbouten

Wielbouten natrekken.

Specificatie

Wielbout—Aanhaalmoment.....240 N·m
177 lb-ft

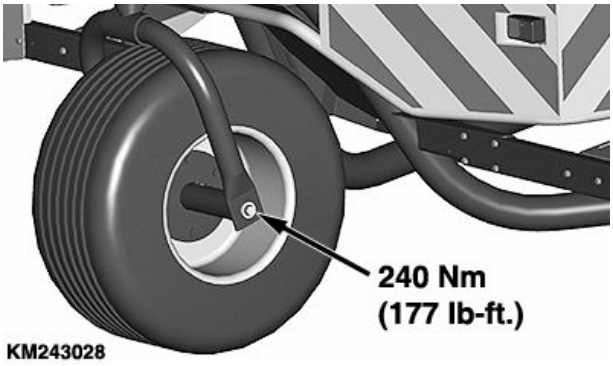

KM243028 —UN—12MAY15

KM00321,000043A -18-12MAY15-1/1

Elke 50 uur - wartel

Met vet smeren.

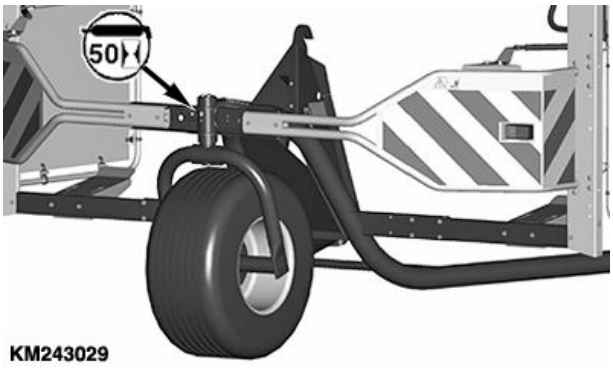

KM243029 —UN—12MAY15

KM00321,000079A -18-05MAR18-1/1

Om de 50 bedrijfsuren—Wielnaaf

Smeer de wielnaaf door tot vet zichtbaar is aan het uiteinde van de naaf.

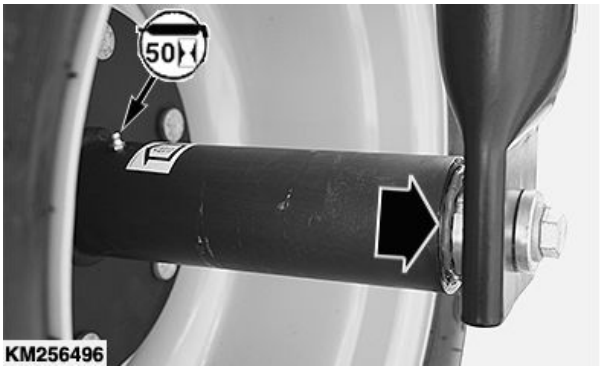

KM256496 —UN—16OCT15

KM00321,00007A0 -18-05MAR18-1/1

Controleer de sensoren en stel ze af (alleen roterende voorzetstukken voor Fendt veldhakselaars)

OPMERKING: Voer deze instelling alleen uit als het steunwiel NIET wordt herkend door de software van de veldhakselaar.

1. Verwijder schroef (A) en trek de statusindicator (B) omhoog.

A—Bout

B—Statusindicator vergrendeling

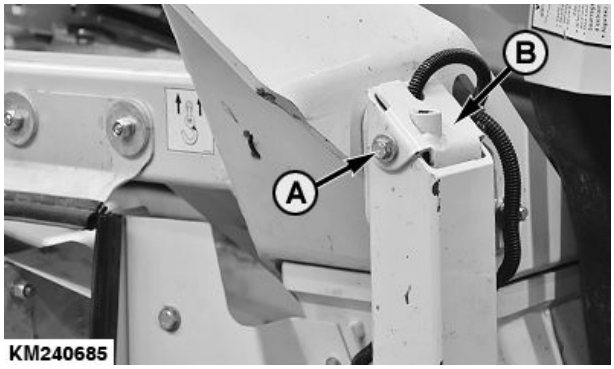

KM240685 —UN—02MAR18

KM00321,000079B -18-05MAR18-1/3

2. Breng de staaf 10 mm (0.39 in.) omhoog.
3. Stel de sensor (B) zo af dat de sensor inschakelt als de staaf (A) 10 mm (0.39 in.) omhoog wordt gebracht.
4. Zet de sensor (B) vast met de borgmoeren.

A—Stang

B—Sensor

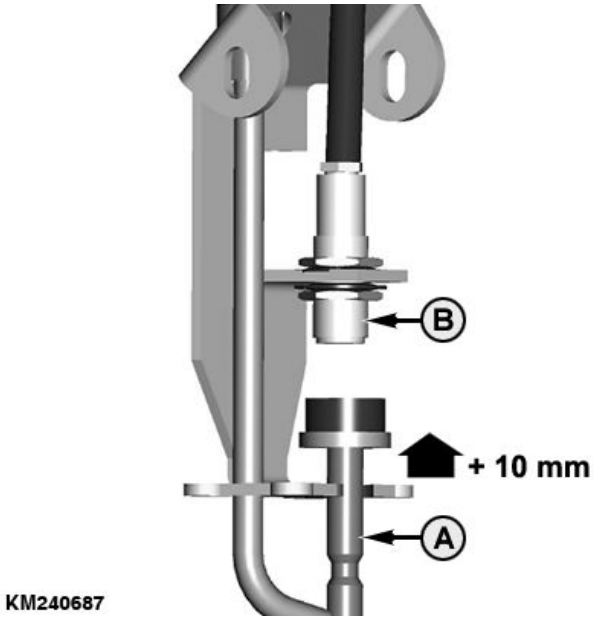

KM240687 —UN—27MAR15

Vervolg op volgende pagina

KM00321,000079B -18-05MAR18-2/3

5. Monteer de vooraf ingestelde sensoreenheid.

   Stel met de sleuven (A) de sensor zo af dat afmeting X = 17 mm (0.67 in.) is ingesteld bij de onderzijde van de staaf.

A—Sleuven **X—17 mm (0.67 in.)**

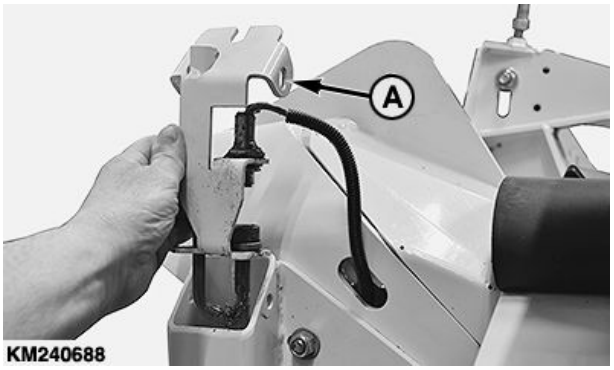

KM240688 —UN—02MAR18

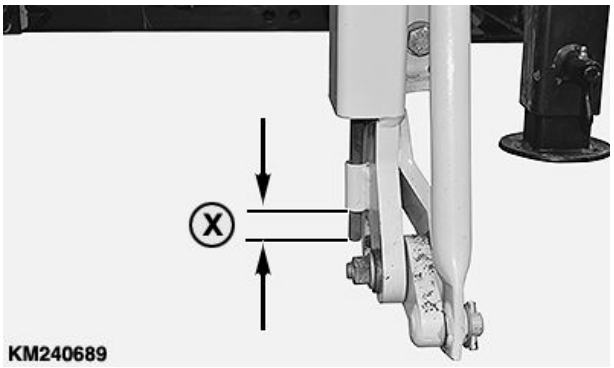

KM240689 —UN—02MAR18

KM00321,000079B -18-05MAR18-3/3

400F comfort steunwiel

Voertuigmodel 400F

Geschikt voor roterende voorzetstukken 460plus, 475plus, 490plus

Afmetingen

Breedte ..... 3,00 m (9 ft 10,1 in.)

Hoogte ..... 2,50 m (8 ft. 2,4 in.)

Lengte ..... 3,35 m (10 ft 11,9 in.)

Gewicht

Asbelasting ..... 2000 kg (4409 lb.)

Asbelasting + onafgeveerd gewicht ..... 2320 kg (5115 lb.)

Leeg gewicht ..... 320 kg (705 lb.)

KM00321,000079E -18-05MAR18-1/1

EG-conformiteitsverklaring

Kemper GmbH & Co.KG
Am Breul
D-48703 Stadtlohn, Duitsland

Onderstaande persoon verklaart dat

het product

Machinetype: Comfort steunwiel

Model: 400F

voldoet aan alle desbetreffende bepalingen en essentiële vereisten van de volgende richtlijnen:

RICHTLIJN	NUMMER	CERTIFICERINGSMETHODE
Machinerichtlijn	2006/42/EG	Zelfcertificatie, volgens artikel 5 van de richtlijn
Landbouwmachines - Veiligheid - Deel 1	DIN EN ISO 4254-1	Fabrikantenverklaring
Landbouwmachines - Veiligheid - Deel 7	DIN EN ISO 4254-7	Zelfcertificering
Machineveiligheid	DIN EN ISO 12100	Zelfcertificering

Naam en adres van de persoon in de Europese Gemeenschap die het technische constructiebestand vastlegt:

Brigitte Birk
D-68008 Mannheim, Duitsland

Plaats van verklaring: 48703 Stadtlohn, Duitsland

Datum van verklaring: 02 maart 2018

Productie-eenheid: Kemper Stadtlohn

Naam: Hannes Fischer

Titel: Manager Product Engineering

DXCE01 —UN—28APR09

CE

KM00321,000079F -18-05MAR18-1/1

Serienummerplaatje van steunwiel

A—Type
B—Model
C—Productidentificatienummer
D—Gewicht
E—Bouwjaar
F—Modeljaar
G—Toegestane voorasbelasting

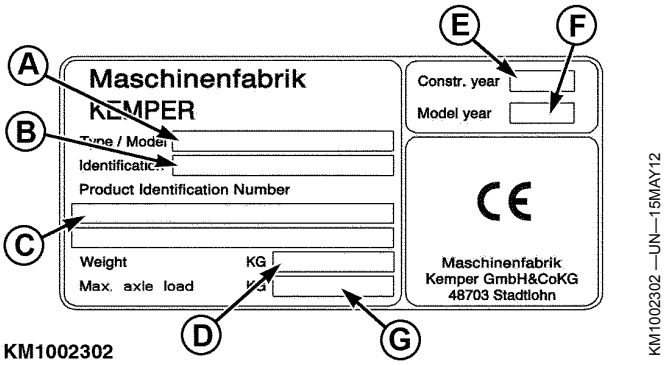

KM1002302 —UN—15MAY12

KM00321,000017C -18-16MAY12-1/1

Serienummer

Bij het bestellen van onderdelen altijd het serienummer van het comfort steunwiel vermelden. Het serienummer staat op het typeplaatje op de linkerzijde van het frame. Noteer het serienummer in de ruimte hiernaast.

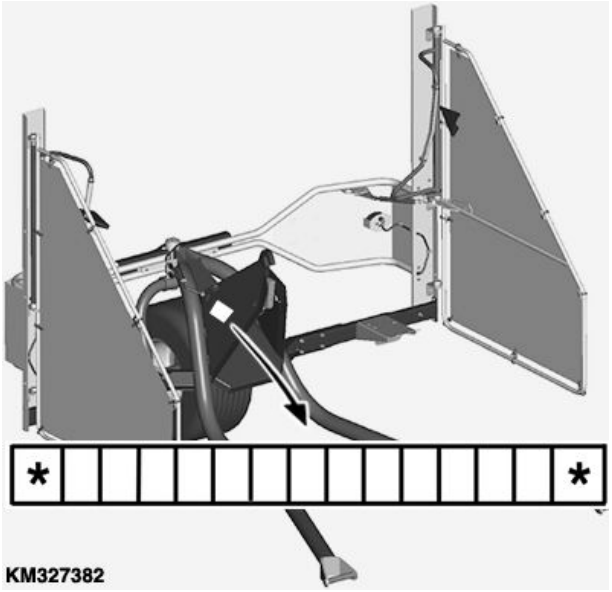

KM327382 —UN—18AUG17

KM00321,00006B1 -18-22AUG17-1/1

Index

Pagina

A

Aankoppelen
  Bevestig het Comfort steunwiel 20-3

B

Ballast..... 20-1
Bandenmaat 35-2
Bandenspanning..... 35-2
Bediening
  Op de openbare weg rijden
    Claas veldhakselaars 25-1

C

Comfort steunwiel
  Automatische identificatie 20-1

D

De sensoren instellen
  Roterende voorzetstukken voor Fendt
    veldhakselaars 45-4

E

Eerste gebruik
  Comfort steunwiel, montage 15-1
Extra gewicht
  CLAAS veldhakselaars 30-2
Extra gewichtá 20-1
Extra gewichten (ballast) 30-1

H

Handeling
  Rijden op openbare wegen
    Fendt veldhakselaars 25-3

I

Identificatieaanzicht..... 00-1
Instellingen
  Elektrische contacten..... 20-6
  Sensoren
    Roterende voorzetstukken voor Fendt
      veldhakselaars..... 45-4
  Vergrendelmechanisme afstellen (alleen
    bij eerste gebruik)..... 20-4

L

Loskoppelen
  Comfort steunwiel, losmaken..... 20-6

Pagina

M

Momenten voor bouten
  Metrisch 45-1
Momenten voor metrische bouten 45-1
Momenttabellen
  Metrisch 45-1
Montage
  Bevestiging aan een roterend voorzetstuk
    met AHC (optie) 20-2
  Klap het roterende maaibord uit..... 20-2
  Positie van vergrendelinrichting 20-3
  Vergrendel het Comfort steunwiel..... 20-5

O

Onderhoudsintervallen 45-1
Op de openbare weg rijden
  Claas veldhakselaars..... 25-1

P

Parkeerstand 15-7
Probleemoplossing 40-1

R

Rijden op openbare wegen
  Fendt veldhakselaars..... 25-3

S

Serienummer 55-1
Serienummerplaatje 55-1
Smeervet
  Hoge druk (EP) en multipurpose..... 45-2
Smering en onderhoud
  Elke 10 uur..... 45-2
  Elke 50 uur..... 45-3
  Om de 50 bedrijfsuur 45-2
Statusindicator vergrendeling 20-6
Sticker..... 20-1

T

Technische specificaties
  400F comfort steunwiel..... 50-1
Typeplaatje 20-1

V

Veiligheidsstickers 10-1

Vervolg op volgende pagina

Pagina

W

Werking
Maximum toegestane voorasbelasting in acht nemen 25-1

Pagina

Werkstand 15-7
Wielbouten..... 35-1