Роторная жатка 460plus

РУКОВОДСТВО ПО ЭКСПЛУАТАЦИИ

Роторная жатка 460plus

OMKM123557 ВЫПУСК J0 (RUSSIAN)

Maschinenfabrik Kemper GmbH & Co. KG

Европейское исполнение

PRINTED IN U.S.A.

Введение

Предисловие

Необходимо внимательно ПРОЧИТАТЬ ДАННОЕ РУКОВОДСТВО ПО ЭКСПЛУАТАЦИИ, чтобы ознакомиться с методами правильной эксплуатации и обслуживания машины. Если это требование не будет выполнено, возможны травмы или повреждение оборудования. Эта роторная жатка может использоваться только с кормоуборочным комбайном. Оператор должен иметь права на управление кормоуборочным комбайном для его транспортировки по дорогам общего пользования. Текст данного руководства, а также предупреждающие наклейки для вашей машины имеются и на других языках. Для заказа обратитесь к дилеру KEMPER.

ДАННОЕ РУКОВОДСТВО ЯВЛЯЕТСЯ неотъемлемой частью машины и должно прилагаться к ней при последующей продаже.

ВСЕ ИЗМЕРЕНИЯ В ДАННОМ РУКОВОДСТВЕ приведены в единицах метрической системы. Также указаны значения в американской системе единиц. Используйте только надлежащие компоненты и болты. Для метрических или дюймовых крепежных деталей может потребоваться специальный метрический или дюймовый гаечный ключ.

ПРАВУЮ И ЛЕВУЮ стороны машины определяют, встав лицом по ходу ее движения.

Термин “ТРАНСПОРТИРОВКА” относится к роторной жатке, подсоединенной к кормоуборочному комбайну и транспортируемой вместе с ним из пункта A в пункт B.

Термин "ПЕРЕВОЗКА" относится к роторной жатке, установленной на низкорамном трале с плоской платформой и транспортируемой из пункта A в пункт B на этом грузовике.

ПОГРУЗКА И БУКСИРОВКА роторной жатки должна проводиться только лицами, знакомыми с правилами техники безопасности и имеющими документальное этому подтверждение.

Впишите ИДЕНТИФИКАЦИОННЫЙ НОМЕР (P.I.N.) в разделе "Технические характеристики" или "Идентификационные номера". Точно воспроизведите все номера. В случае кражи эти номера могут сыграть решающую роль при поиске вашего имущества. Эти номера потребуются для заказа запасных частей у дилера KEMPER. Храните идентификационные номера в безопасном месте и не в машине.

ПЕРЕД ДОСТАВКОЙ ДАННОЙ МАШИНЫ Ваш дилер осуществил ее предпродажную подготовку.

ИСПОЛЬЗОВАНИЕ ПО НАЗНАЧЕНИЮ: ДАННАЯ РОТОРНАЯ ЖАТКА может использоваться ТОЛЬКО для уборки следующих культур:

- толстостебельные культуры, такие как кукуруза, пеннисетум красный или бамбук
- тонкостебельные культуры, такие как зерновые культуры, горчица

Любое иное использование считается использованием не по назначению. Изготовитель не несет ответственности за повреждения и травмы вследствие ненадлежащего использования, и все риски целиком ложатся на пользователя.

ДАННАЯ РОТОРНАЯ ЖАТКА ДОЛЖНА использоваться для ручной транспортировки любого типа материалов, и не предназначен для транспортировки или измельчения следующих культур:

- древесные растения диаметром больше 1 мм
- древесина, предназначенная для измельчения
- корма, такие как сахарная свекла
- металлических предметов
- материалы с содержанием камней

Соблюдение и строгое выполнение условий эксплуатации, технического обслуживания и ремонтных работ, указанных производителем, также являются неотъемлемой частью понятия ИСПОЛЬЗОВАНИЕ ПО НАЗНАЧЕНИЮ.

Обслуживание и устранение неисправностей ДАННОЙ РОТОРНОЙ ЖАТКИ должны проводить ТОЛЬКО технические специалисты, механики и другие лица, имеющие аналогичную квалификацию. Устранение неисправностей электрической системы должно осуществляться только электриками. Правила предотвращения несчастных случаев, все действующие требования по безопасности и профессиональной гигиене, а также правила дорожного движения подлежат постоянному и неукоснительному соблюдению. Не допускается внесение изменений в конструкцию машины для работы с материалами, не указанными в списке использования по назначению. Несанкционированное внесение изменений в конструкцию роторной жатки освобождает изготовителя от какой-либо ответственности за последующие неисправности и травмы.

ЗАПРЕЩАЕТСЯ ЭКСПЛУАТИРОВАТЬ ЭТУ РОТОРНУЮ ЖАТКУ в Соединенных Штатах Америки и Канаде.

KM00321,00008F1 -59-13MAR19-1/1

Содержание

Стр.

Предпродажная подготовка
Контрольный перечень предпродажной подготовки.....CLIST-1
Контрольный перечень проверки при доставке CLIST-1
Список необходимых послепродажных проверок CLIST-2

Общий вид
Общий вид.....00-1

Техника безопасности
Ознакомьтесь с условными обозначениями по технике безопасности...05-1
Следуйте инструкциям по техники безопасности 05-1
Запомните предупредительные надписи.....05-1
Соблюдайте правила дорожного движения....05-2
Дееспособность оператора.....05-2
Использование предупредительных фонарей и устройств.....05-2
Будьте готовы к чрезвычайным ситуациям.....05-3
Пользование защитной одеждой.....05-3
Проверка безопасности машины.....05-3
Щитки и ограждения 05-3
Держитесь на расстоянии от жатки 05-4
Держите руки как можно дальше от ножей.....05-4
Храните рабочее оборудование с учетом требований безопасности 05-4
Соблюдайте правила техники безопасности при техобслуживании 05-5
Не приближаться к вращающимся частям карданных передач.....05-5
Соблюдайте правила техники безопасности при обслуживании машин 05-6
Надлежащим образом застопорите оборудование.....05-6
Берегитесь жидкостей под высоким давлением.....05-6
Не приближайтесь к приемной зоне.....05-7
Движение по дорогам с подсоединенной роторной жаткой 05-7
Балластировка для надежного сцепления колес с грунтом 05-7
Удаляйте краску перед сваркой или нагреванием.....05-8
Не допускайте попадания вырвавшейся струи под давлением на предупреждающие наклейки по технике безопасности 05-8
Утилизируйте отходы надлежащим образом 05-9
Вывод из эксплуатации: Правильная утилизация рабочих жидкостей и деталей 05-9
Защита от шума 05-10

Наклейки с информацией по технике безопасности
Предупредительные знаки.....10-1
Замена знаков безопасности.....10-1
Руководство по эксплуатации.....10-1
Техобслуживание и ремонт.....10-2
Роторные ножи.....10-2
Зона складывания роторной жатки 10-3
Держитесь на надлежащем расстоянии от ротационного уборочного оборудования.....10-3
Вращающиеся барабаны 10-4
Складная рама.....10-4

Перевозка
Погрузка краном.....15-1
Закрепите роторную жатку для перевозки (точки крепления) 15-3

Подготовка роторной жатки
Распаковка 20-1
Адаптация скребков к каналу подачи.....20-1

Присоединение к кормоуборочному комбайну CLAAS
Таблица совместимости.....25-1
Балластировка комбайна.....25-1
Регулировка дополнительных фар дорожного освещения на кормоуборочном комбайне 25-1
Установка на кормоуборочные комбайны типа 498, 499 и 502 с регулируемым приводом жатки.....25-2

Продолжение на следующей стр.

Оригинальное руководство. Все данные, иллюстрации и спецификации в этом руководстве основаны на последней информации, имеющейся на момент публикации. Компания оставляет за собой право вносить изменения в любое время без уведомления.

COPYRIGHT © 2020
John Deere GmbH & Co. KG Mannheim Regional Center
Zentralfunktionen
All rights reserved.
A John Deere ILLUSTRUCTION ™ Manual

Стр.

Установка дополнительного жгута проводов (только кормоуборочные комбайны типа 498, 499 и 502) 25-5
Присоединение к кормоуборочным комбайнам CLAAS 25-7
Роторные жатки с многоскоростным редуктором и быстроразъемной муфтой 25-9
Подсоединение гидравлических шлангов 25-10
Подсоединение привода (тип 492) 25-11
Подсоединение привода (типы 493, 494 и 497) 25-12
Подсоединение привода (типы 496, 500) 25-15
Замена лотка CLAAS лотком KEMPER 25-19

Присоединение к кормоуборочному комбайну FENDT

Выравнивание качающейся рамы 28-1
Присоединение роторной жатки к кормоуборочным комбайнам FENDT 28-1
Подсоединение гидравлических шлангов и жгутов проводов 28-3
Карданный вал 28-3
Подсоединение карданного вала 28-3
Изменения в гидравлической системе 28-4
Разблокирование качающейся рамы 28-5

Отсоединение роторной жатки

Отсоединение роторной жатки 30-1

Транспортировка

Движение по общественным дорогам 35-1
Свертывание роторной жатки 35-1
Размещение наклейки (роторные жатки с опорным колесом) 35-1
Закрывание предохранительного клапана (только роторная жатка для кормоуборочных комбайнов CLAAS) 35-1
Дорожное движение (роторные жатки с опорным колесом серии "Комфорт") 35-2
Перемещение по общественным дорогам (роторные жатки без опорного колеса серии "Комфорт") 35-3
Установка датчиков улучшенного контроля управления жаткой в транспортное положение 35-3

Использование роторной жатки

Метод эксплуатации роторной жатки 40-1
Использование роторной жатки – основное использование 40-2
Ликвидация засорений 40-2
Ликвидация засорений на кормоуборочных комбайнах CLAAS 40-3

Стр.

Регулировка параллельности копирующих башмаков грунту 40-4
Регулировка центрального брус питающего аппарата 40-5
Рабочие скорости барабана роторной жатки 40-6
Регулировка длины резки на кормоуборочном комбайне CLAAS 40-6
Длина резки и частота вращения барабана на кормоуборочном комбайне CLAAS 830-900 (типы 492, 496 и 500) 40-7
Режущий аппарат с 24 ножами (типы 492, 496 и 500) 40-7
Режущий аппарат с 20 ножами (типы 492, 496 и 500) 40-7
Длина резки и частота вращения барабана на кормоуборочном комбайне CLAAS 830-900 (тип 493) 40-8
Режущий аппарат с 28 ножами (тип 493) 40-8
Режущий аппарат с 24 ножами (тип 493) 40-10
Режущий аппарат с 20 ножами (тип 493) 40-12
Длина резки и частота вращения барабана на кормоуборочном комбайне CLAAS 930-980 (типы 494, 497 и 498) 40-13
Режущий аппарат с 36 ножами (типы 494, 497 и 498) 40-14
Режущий аппарат с 24 ножами (типы 494, 497 и 498) 40-16
Регулировка выбора передачи с помощью многоскоростного редуктора для кормоуборочных комбайнов CLAAS 40-17
Длина резки и выбор передачи с помощью многоскоростного редуктора для кормоуборочных комбайнов CLAAS 40-19
Урожай 40-20
Гидравлическая система 40-20

Дополнительное оборудование

Специальный комплект для ведения по рядкам (усилитель рулевого управления) 45-1
Комплект автоматического регулирования высоты 45-1

Поиск и устранение неисправностей

Роторная жатка 460plus 50-1

Смазка и периодическое обслуживание

Межсервисные интервалы 55-1
Смазка 55-1
Текучая консистентная смазка для приводов 55-1
Трансмиссионное масло 55-2

Продолжение на следующей стр.

Стр.

Охлаждающая жидкость для фрикционной муфты главного редуктора...55-2
Альтернативные и синтетические смазочные материалы 55-3
Смешивание смазочных материалов.....55-3
Хранение смазочных материалов 55-3
В начале каждого уборочного сезона.....55-3
Используйте подлинные комплектующие KEMPER 55-4
В начале каждого уборочного сезона–сферические болты с буртиком 55-4
В начале каждого уборочного сезона – крепежные винты фланца редуктора.....55-5
В начале каждого уборочного сезона: отрегулируйте защелку шасси (опция) 55-6
Общий вид приводов и уровней масла на роторной жатке.....55-7
Общие сведения об уровнях масла во входной трансмиссии 55-8
Через каждые 10 часов работы — очистители и сегменты вращающегося лезвия 55-9
Через каждые 10 моточасов — балансировочные грузы.....55-10
Через каждые 10 часов работы – карданный Вал 55-10
Через каждые 50 часов работы – кулачковые муфты 55-11
Через каждые 50 часов работы – нижний палец гидравлического цилиндра и шарниры наружных секций ...55-11
Через каждые 50 часов – верхние вальцы качающейся рамы.....55-12
Через каждые 3 года – замена охлаждающей жидкости в фрикционной муфте главного редуктора 55-12
В конце уборочного сезона 55-13

Обслуживание

Значения моментов затяжки болтов и винтов с метрической резьбой 60-1
Сброс давления в защитных фрикционных муфтах главного привода 60-2
Разборка защитной фрикционной муфты.....60-3
Установка новых роторных ножей.....60-4
Регулировка делителей.....60-5
Проверка регулировки скребков.....60-6
Проверка и регулировка очистителей.....60-6
Очистка роторной жатки.....60-7

Хранение

Хранение по окончании уборочного сезона ...65-1
Начало нового сезона.....65-1

Технические характеристики

Расчетный срок службы машины 70-1

Стр.

Ротационное уборочное оборудование 460^{plus} 70-1
Уровень шума.....70-1
Декларация соответствия нормам ЕС 70-2

Серийные номера

Табличка с серийным номером роторной жатки 75-1
Серийный номер.....75-1

Контрольный перечень предпродажной подготовки

По окончании сборки ротационного уборочного оборудования тщательно осмотрите его, чтобы убедиться в его исправности перед поставкой клиенту. Отметьте каждый пункт, после того как убедитесь в том, что проверка дала положительные результаты, или после выполнения необходимых регулировок.

□ Все щитки свободно открываются и закрываются.

□ Сборка роторной жатки выполнена правильно.

□ Детали, поставляемые по отдельности, установлены правильно.

□ Гайки на всех винтах затянуты.

□ Все пресс-масленки заполнены.

□ Редукторы были заполнены надлежащим образом (см. "Смазка и техническое обслуживание").

□ Крепежные винты ножей затянуты надлежащим образом.

□ Транспортировочные кронштейны сняты.

□ Роторную жатку можно правильно сложить.

□ Роторная жатка была очищена, и места сколов краски или царапин закрашены.

□ Все движущиеся детали перемещаются свободно.

□ Проверьте все предохранительные фрикционные муфты, как указано в разделе "Обслуживание".

□ Все знаки безопасности на месте и в исправном состоянии.

□ Убедитесь, что вспомогательное освещение установлено на базовом уборочном комбайне.

□ Данная роторная жатка была проверена и, насколько мне известно, готова к поставке заказчику.

(Дата проверки) (Подпись технического специалиста)

KM00321,00001F6 -59-13AUG09-1/1

Контрольный перечень проверки при доставке

Следующий список проверок содержит важные сведения, которые необходимо сообщить непосредственно клиенту при поставке машины.

□ Объясните заказчику, что срок службы этой и других машин зависит от выполнения регулярной смазки, проводимой согласно руководству по эксплуатации.

□ Обсудите надлежащую работу роторной жатки, а также процедуры и методы для оптимальных результатов уборки урожая.

□ Передайте заказчику Руководство по эксплуатации и разъясните все эксплуатационные регулировки.

□ Ознакомьте заказчика с надлежащими массами и жидкостями, которые должны использоваться в шинах, в зависимости от конкретного кормоуборочного комбайна.

□ Только роторная жатка для кормоуборочных комбайнов CLAAS типа 498: Запрограммируйте модуль A130FAM для регулируемого привода жатки (дополнительное оборудование).

□ Ознакомьте заказчика со всеми мерами предосторожности, которые необходимо соблюдать при использовании роторной жатки.

□ Пригласите заказчика и обсудите с ним любые проблемы, с которыми можно столкнуться при использовании вращательного уборочного орудия.

□ Посоветуйте заказчику записать серийный номер роторной жатки в месте, предусмотренном в конце руководства.

□ Извлеките и сохраните эту страницу в своем архиве.

(Подпись технического специалиста) (Подпись клиента)

KM00321,00008BA -59-26FEB19-1/1

Список необходимых послепродажных проверок

Время от времени в течение первого сезона эксплуатации роторную жатку следует проверять по следующим пунктам.

□ Осмотрите машину в целом на предмет ослабления или отсутствия гаек и болтов.

□ Все ограждающие щитки на месте и надежно закреплены.

□ Проверьте на отсутствие сломанных или поврежденных деталей.

□ Если есть возможность, поработайте роторной жаткой, чтобы убедиться в ее правильном функционировании.

□ Проверьте роторные ножи на износ.

□ Сверьте с заказчиком рабочие характеристики роторной жатки на сегодняшний день.

□ Убедитесь в том, что клиент понимает оптимальные методы работы роторной жатки.

□ Просмотрите с клиентом все руководство по эксплуатации и подчеркните важность правильной и регулярной смазки, а также соблюдения правил техники безопасности.

(Подпись технического специалиста)

(Подпись клиента)

ZX,CHECK676,C -59-20JAN95-1/1

Общий вид

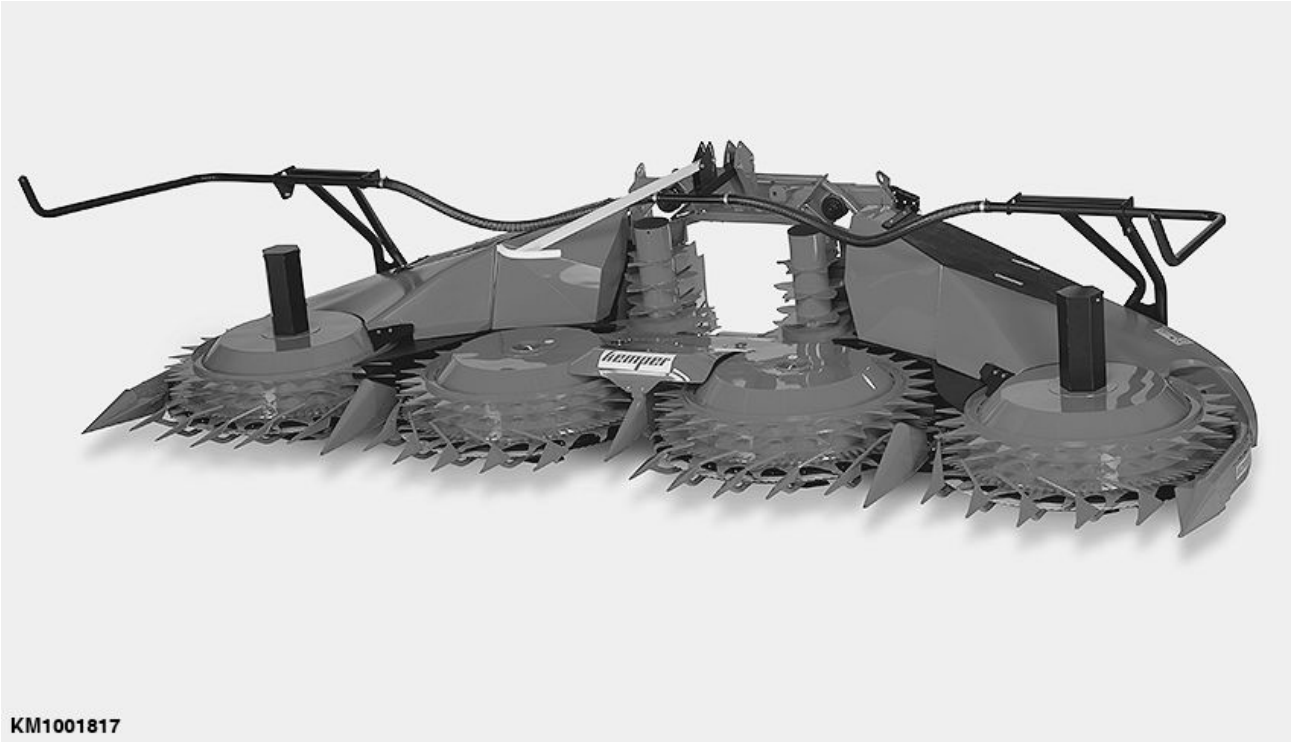

KM1001817 —UN—14MAR19

KM00321,00000C4 -59-14DEC11-1/1

Ознакомьтесь с условными обозначениями по технике безопасности

Это знак, предупреждающий об опасности. Наличие этого знака на машине или в тексте данного руководства предупреждает о потенциальной опасности получения травмы.

Соблюдайте рекомендуемые меры предосторожности и правила техники безопасности при эксплуатации машины.

T81389 —UN—28JUN13

DX,ALERT -59-29SEP98-1/1

Следуйте инструкциям по техники безопасности

Необходимо внимательно прочитать все указания по технике безопасности, содержащиеся в данном руководстве, а также ознакомиться с предупреждающими знаками по технике безопасности на самой машине. Поддерживайте предупреждающие знаки по технике безопасности в чистом исправном виде. Производите замену отсутствующих и поврежденных предупреждающих знаков. Проследите, чтобы на новых компонентах и запасных частях были размещены актуальные предупредительные знаки. Запасные предупреждающие знаки можно заказать у дилера KEMPER.

Перед тем как приступить к выполнению работ на машине, изучите все органы управления и методы правильной эксплуатации. Лица, не прошедшие инструктаж, не должны допускаться к работе на машине.

Поддерживайте машину в исправном рабочем состоянии. Самовольное изменение конструкции машины может вызвать ухудшение ее рабочих характеристик и/или сделать опасной ее эксплуатацию, а также сократить срок ее службы.

Если какая-то часть настоящего руководства вам непонятна и требуется помощь в разъяснении, обратитесь к ближайшему дилеру KEMPER.

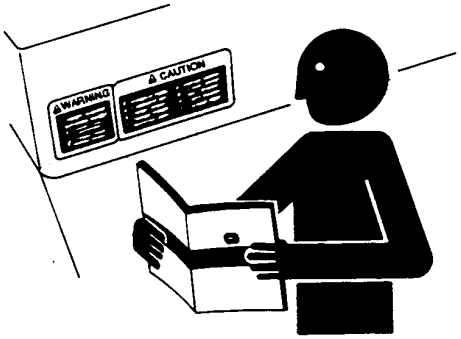

TS201 —UN—15APR13

KM00321,000016B -59-14MAY09-1/1

Запомните предупредительные надписи

В сочетании с этим предупредительным знаком используются предупредительные надписи “ОПАСНО!”, “ОСТОРОЖНО!” или “ВНИМАНИЕ!”. О наиболее серьезных опасностях предупреждает надпись “ОПАСНО!”.

Предупредительные надписи “ОПАСНО!” или “ОСТОРОЖНО!” располагаются около опасных объектов. Предупреждения общего характера обозначаются надписью “ВНИМАНИЕ!”. Надпись “ВНИМАНИЕ!” также используется в данном руководстве для привлечения внимания читателя к указаниям по технике безопасности.

ОПАСНО!

ОСТОРОЖНО!

ВНИМАНИЕ!

TS187 —59—08SEP03

DX,SIGNAL -59-03MAR93-1/1

Соблюдайте правила дорожного движения

Во время движения по общественным дорогам неукоснительно соблюдайте местные правила.

FX,ROAD -59-01MAY91-1/1

Дееспособность оператора

- Собственники машины должны убедиться в том, что операторы осознают ответственность, прошли обучение, прочитали инструкции по эксплуатации и предупреждения и знают, как правильно и безопасно эксплуатировать машину.
- Возраст, физические данные и умственные способности могут влиять на риск получения травм, связанных с эксплуатацией машины. Операторы должны обладать физическими и умственными способностями, позволяющими им занять рабочее место оператора и/или использовать органы управления, а также должным образом и безопасно эксплуатировать машину.
- Никогда не разрешайте детям или неподготовленным лицам эксплуатировать машину. Проинструктируйте всех операторов о недопустимости перевозки детей на машине или навесном оборудовании.
- Не эксплуатируйте машину в состоянии тревожности, усталости или опьянения. Для надлежащей эксплуатации машины от оператора требуются полное внимание и бдительность.

DX,ABILITY -59-07DEC18-1/1

Использование предупредительных фонарей и устройств

Не допускайте столкновений с другими транспортными средствами. Тихоходные тракторы с орудиями или прицепным оборудованием, а также самоходная техника представляет особенную опасность на дорогах общего пользования. Необходимо всегда обращать внимание на приближающиеся сзади транспортные средства, особенно при перестроении или смене направления движения. Включайте указатели поворота для обеспечения безопасного движения.

Используйте фары головного освещения, аварийную световоую сигнализацию, указатели поворота и другие предупредительные устройства с учетом требований местных правил дорожного движения. Поддерживайте предупредительные знаки в исправном состоянии. Недостающие или поврежденные устройства следует заменить.

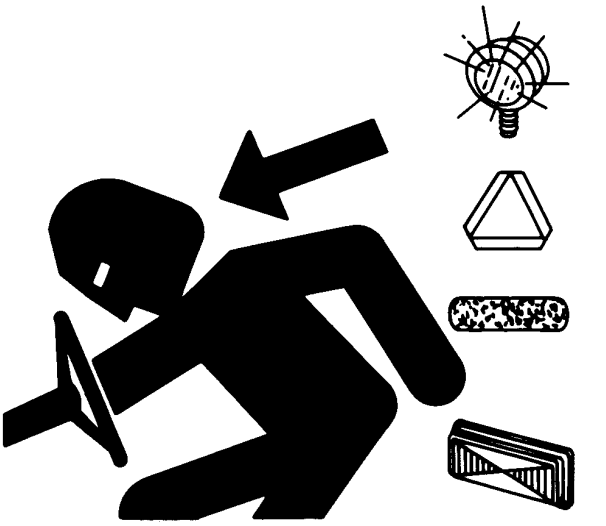

KM00321,000016C -59-14MAY09-1/1

Будьте готовы к чрезвычайным ситуациям

Будьте готовы к возникновению пожара.

Храните под рукой автомобильную аптечку для оказания первой медицинской помощи и огнетушитель.

Размещайте возле телефонного аппарата список номеров телефонов врачей, службы скорой помощи, больницы и пожарной охраны.

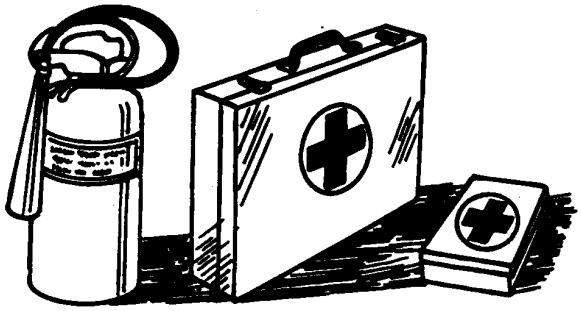

TS291 —UN—15APR13

DX,FIRE2 -59-03MAR93-1/1

Пользование защитной одеждой

Надевайте плотно сидящую одежду и защитную экипировку, соответствующую виду выполняемой работы.

Продолжительное воздействие сильного шума может стать причиной ухудшения или потери слуха.

Надевайте подходящие устройства защиты слуха, такие как звукозащитные наушники или противошумные вкладыши, для защиты от вызывающего раздражение или некомфортно громкого шума.

Безопасная эксплуатация оборудования требует от оператора полного внимания. При эксплуатации машины не используйте наушники для прослушивания радио или музыки.

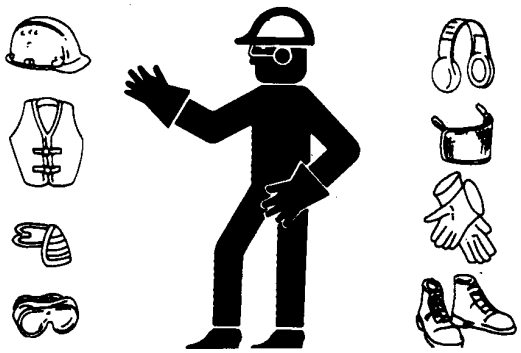

TS206 —UN—15APR13

DX,WEAR -59-10SEP90-1/1

Проверка безопасности машины

Обязательно проверяйте безопасность пути и общую эксплуатационную безопасность машины перед началом работ.

FX,READY -59-28FEB91-1/1

Щитки и ограждения

Щитки и ограждения всегда должны быть на месте. Убедитесь в правильности их установки и возможности технического обслуживания.

Перед снятием любых щитков или ограждений всегда отключайте главную муфту сцепления, глушите двигатель и извлекайте ключ зажигания.

Держите руки, ноги и одежду на расстоянии от работающих деталей.

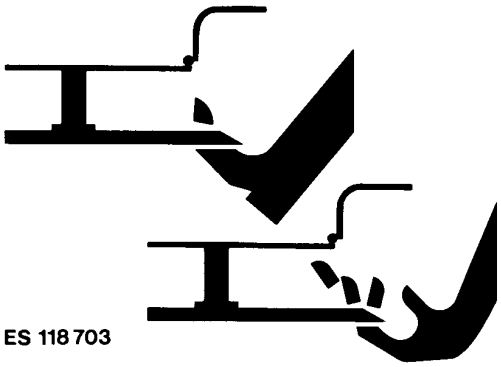

ES118703 —UN—21MAR95

FX,DEVICE -59-04DEC90-1/1

Держитесь на расстоянии от жатки

Вследствие функциональных требований роторы режущего аппарата, а также подборочные, поперечные и питающие барабаны невозможно полностью закрыть. При работе следует держаться на расстоянии от этих движущихся деталей. Перед обслуживанием или чисткой жатки всегда отключайте главную муфту сцепления, заглушайте двигатель и извлекайте ключ зажигания.

ES118704 —UN—21MAR95

ZX,CUT688 -59-10FEB98-1/1

Держите руки как можно дальше от ножей

Перед тем как устранять помехи перед жаткой или на ней, отключите главную муфту, выключите двигатель и извлеките ключ зажигания.

Перед запуском двигателя проверьте, что пространство вокруг кормоуборочного комбайна свободно.

TS254 —UN—23AUG88

FX,KNIFE -59-21DEC90-1/1

Храните рабочее оборудование с учетом требований безопасности

Складируемое оборудование, такое как спаренные колеса, погрузочные устройства, может при падении стать причиной серьезных травм, в том числе со смертельным исходом.

Складируйте оборудование и компоненты, исключая возможность их падения. Не допускайте детей или посторонних лиц в зоны складирования.

TS219 —UN—23AUG88

DX,STORE -59-03MAR93-1/1

Соблюдайте правила техники безопасности при техобслуживании

Перед началом выполнения работ разберитесь в процедурах техобслуживания. Поддерживайте рабочее место оператора в чистом и сухом состоянии.

Никогда не производите смазку, техобслуживание или изменение регулировок машины во время движения. Держите руки,ноги и одежду в стороне от движущихся деталей. Полностью отключите электропитание и откройте контрольные клапаны для сброса давления. Опустите оборудование на землю. Заглушите двигатель. Выньте ключ из замка зажигания. Дайте машине остыть.

Обеспечьте надежную опору для всех элементов машины, которые необходимо поднять для проведения техобслуживания.

Все детали должны быть в исправном состоянии и правильно установлены. Незамедлительно устраняйте любую неполадку. Заменяйте изношенные или поломанные детали. Удаляйте любые отложения консистентной смазки, смазочного масла или грязи.

Прежде чем приступить к регулировке электрических систем или к выполнению сварочных работ на самоходной технике, отсоедините отрицательный провод аккумуляторной батареи (–).

Прежде чем приступить к техобслуживанию компонентов электрической системы или выполнению сварочных работ на прицепном рабочем оборудовании, отсоедините от трактора все жгуты проводов.

TS218 —UN—23AUG88

DX,SERV -59-17FEB99-1/1

Не приближаться к вращающимся частям карданных передач

Затягивание во вращающиеся части карданной передачи может привести к тяжелым травмам или смерти.

Все щитки должны быть всегда на своих местах. Убедиться в том, что вращающиеся щитки поворачиваются свободно.

Рабочая одежда должна плотно прилегать к телу. Перед началом выполнения каких-либо регулировок, соединений или какого-либо обслуживания двигателя или оборудования с машинным приводом следует остановить двигатель и убедиться, что все вращающиеся детали и карданные передачи остановились.

TS1644 —UN—22AUG95

DX,ROTATING -59-18AUG09-1/1

Соблюдайте правила техники безопасности при обслуживании машин

Длинные волосы скрепите на затылке. Нельзя носить галстуки, шарфы, бусы, свободную одежду во время работы вблизи движущихся частей орудия. Попадание их в оборудование может привести к тяжелой травме.

Снимите кольца и другие ювелирные изделия, они могут быть захвачены движущимися деталями или вызвать короткое замыкание.

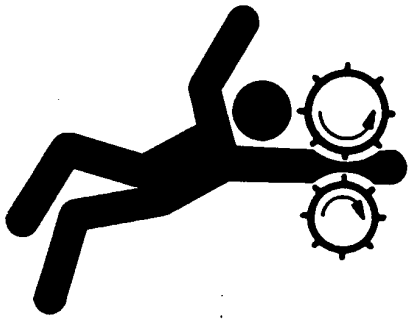

TS228 —UN—23AUG88

DX,LOOSE -59-04JUN90-1/1

Надлежащим образом застопорите оборудование

Перед проведением работ опустите навесное или прицепное рабочее оборудование и все рабочие органы на землю. Если работа на машине или оборудовании требуется производит в вывешанном состоянии, установите надежные опоры. Если машина или оборудование долгое время остаются в поднятом с помощью гидроподъемников положении, то возможно самопроизвольное опускание вследствие перетекания масла.

Не вывешивайте орудие на шлаковые блоки, полые кирпичи или опоры, не способные выдерживать длительной нагрузки. Запрещается работать под машиной, поднятой только на домкрате. Следуйте указаниям, изложенным в данном руководстве.

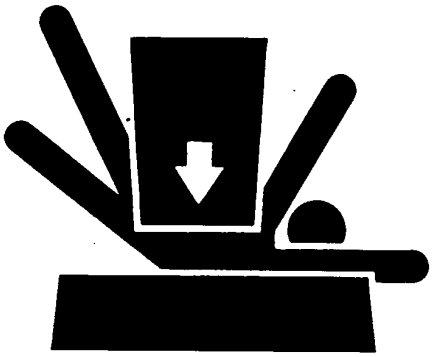

TS229 —UN—23AUG88

При использовании навесного или прицепного оборудования следуйте указаниям по технике безопасности при эксплуатации этого оборудования.

DX,LOWER -59-24FEB00-1/1

Берегитесь жидкостей под высоким давлением

Выброс масла под высоким давлением может повредить кожные покровы и вызвать серьезные травмы.

Во избежание травм перед отсоединением гидравлических или других контуров стравливайте давление. Перед увеличением давления затяните все соединения и проверьте их затяжку.

Течь гидравлического масла через малое отверстие трудно обнаружить, для поиска следует использовать кусок картона. Предохраняйте руки и тело от жидкостей под высоким давлением.

При наступлении несчатного случая, необходимо незамедлительно обратиться к врачу. Чтобы исключить опасность гангрены, любую жидкость, попавшую под кожу, необходимо удалить

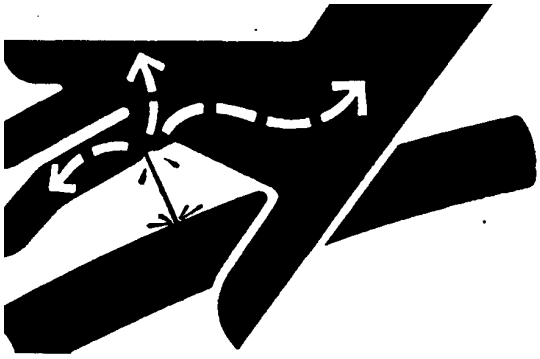

X9811 —UN—23AUG88

хирургическим путем не позднее чем через несколько часов с момента наступления несчастного случая. Врачам, не имеющим опыта работы с такими травмами, следует обратиться к компетентным сотрудникам медицинской службы.

KM00321,000016D -59-14MAY09-1/1

Не приближайтесь к приемной зоне

Во избежание захлестывания, не подавайте растительную массу в машину рукой или ногой. Не пытайтесь убрать препятствие при работающей машине. Вальцы питающего аппарата могут затягивать материал быстрее, чем Вы сможете отпустить его.

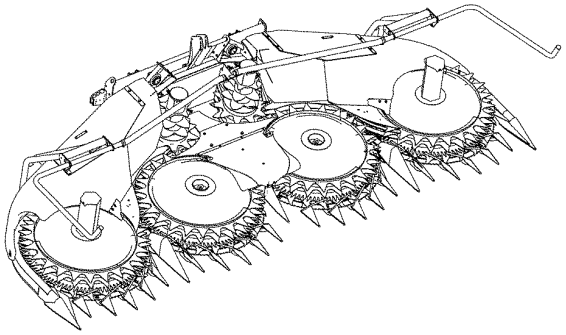

KM1001803

KM1001803 —UN—06DEC11

KM00321,00000E0 -59-03JAN12-1/1

Движение по дорогам с подсоединенной роторной жаткой

Прежде чем начинать движение на кормоуборочном комбайне по общественным дорогам, следует поднять роторную жатку и закрепить ее в поднятом положении. Однако роторная жатка не должна перекрывать оператору обзор дорожной обстановки.

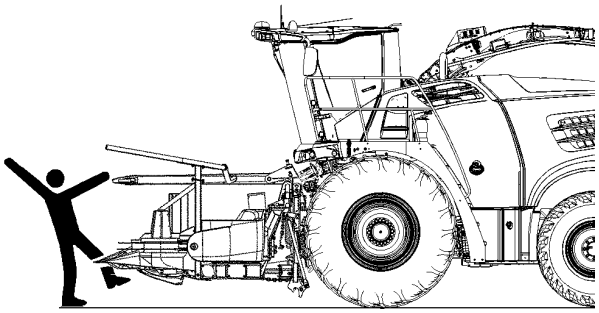

KM232861

KM232861 —UN—10FEB15

KM00321,00003CA -59-12MAR15-1/1

Балластировка для надежного сцепления колес с грунтом

Рабочее оборудование может существенно изменять эксплуатационные характеристики, влиять на управляемость и торможение за счет смещения центра тяжести машины. Для обеспечения надлежащего сцепления с грунтом, при необходимости, установите балластные грузы на задней части комбайна. Учитывайте максимально допустимую нагрузку на оси и общую массу.

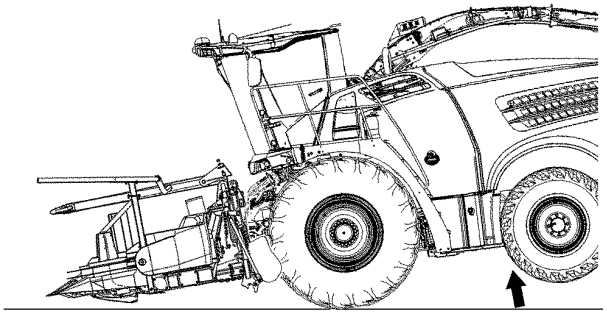

KM232862

KM232862 —UN—10FEB15

KM00321,00003CB -59-12MAR15-1/1

Удаляйте краску перед сваркой или нагреванием

Остерегайтесь воздействия потенциально токсичных паров и пыли.

Вредные пары могут образоваться вследствие нагревания краски во время сварки, пайки или пользования газовой горелкой.

Удаляйте краску перед нагреванием следующим образом:

- Удаляйте краску на расстоянии не менее 76 мм (3 дюймов) вокруг участка, подлежащего нагреванию. Если удалить краску не удается, то перед нагреванием или сваркой наденьте респиратор.
- При удалении краски пескоструйным аппаратом или шлифовальным кругом избегайте вдыхания пыли. Работайте в респираторе, подходящем для этих работ.
- Если вы использовали растворитель или специальное средство для снятия краски, то перед проведение сварочных работ смойте его водой с мылом. Уберите с рабочего места контейнеры с растворителем или средством для снятия краски и другие легковоспламеняющиеся материалы. Подождите как минимум 15 минут, прежде чем приступить к сварочным работам или нагреванию, чтобы дать парам рассеяться.

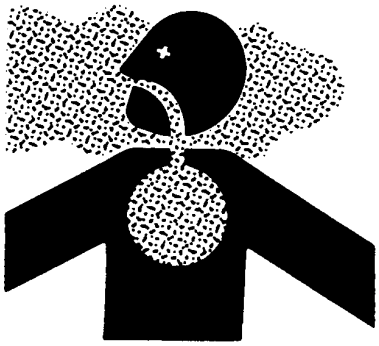

TS220 —UN—15APR13

Не пользуйтесь хлорированным растворителем на участках, где планируется производить сварочные работы.

Выполняйте все работы в хорошо проветриваемом помещении, в котором имеется выход для токсичных паров и пыли.

Надлежащим образом удаляйте отходы краски и растворителя.

DX,PAINT -59-24JUL02-1/1

Не допускайте попадания вырвавшейся струи под давлением на предупреждающие наклейки по технике безопасности

Струя воды может сорвать или повредить предупреждающие наклейки. Не направляйте струю под высоким давлением на предупреждающие наклейки по технике безопасности.

Незамедлительно производите замену потерянных и поврежденных наклеек с информацией по технике безопасности. Запасные предупреждающие наклейки можно заказать у дилера KEMPER.

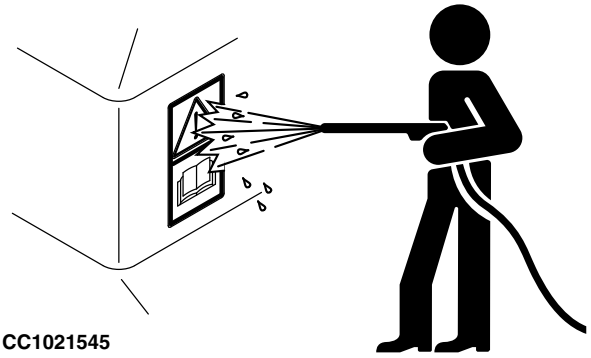

CC1021545

CC1021545 —UN—23APR02

KM00321,00002BB -59-31MAR10-1/1

Утилизируйте отходы надлежащим образом

Неправильная утилизации отходов может привести к ущербу для окружающей среды и экологии. К числу потенциально опасных отходов, используемых на рабочем оборудовании KEMPER, относятся масло, топливо, охлаждающая жидкость, тормозная жидкость, фильтры и аккумуляторные батареи.

Для слива жидкости используйте герметичные контейнеры. Не используйте емкости, предназначенные для хранения пищевых продуктов или напитков, по ошибке их содержимое могут выпить другие люди.

Не сливайте отходы на землю, в канализацию или в водные источники.

Выброс хладагентов из кондиционеров может вызвать загрязнение земной атмосферы. Государственные

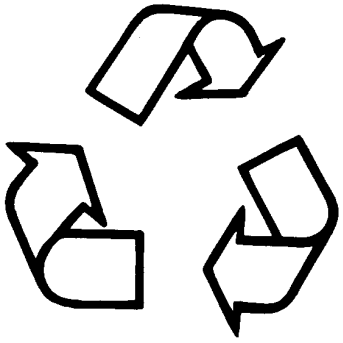

TS1133 —UN—15APR13

законы могут предусматривать функционирование специальных сертифицированных пунктов сбора отработавших хладагентов, для их очистки и повторного использования.

KM00321,000016E -59-14MAY09-1/1

Вывод из эксплуатации: Правильная утилизация рабочих жидкостей и деталей

Списание машины и/или детали должно выполняться в соответствии с требованиями техники безопасности и требованиями по охране окружающей среды. Эти требования включают в себя следующее:

- При демонтаже узлов и материалов, как и при работе с ними, использовать соответствующие инструменты и средства личной защиты, такие как одежда, перчатки, защитные маски и очки.
- В отношении отдельных деталей следуйте специальным инструкциям.
- Накопленную энергию высвобождать, опуская поднятые узлы машины, отпуская пружины, отключая аккумуляторную батареи или другие источники электрической энергии, сбрасывая давление в гидравлических компонентах, аккумуляторах и других подобных системах.
- Минимизировать контакты с компонентами, на которых могут быть остатки химических веществ с/х назначения, таких как удобрения и пестициды. Надлежащим образом обращаться с такими компонентами и утилизировать их.
- Прежде чем отправлять узлы на переработку, полностью сливать жидкости из двигателей, топливных баков, радиаторов, гидроцилиндры, резервуаров и трубопроводов. Сливайте жидкости в герметичные контейнеры. Не используйте емкости для продуктов питания или напитков.
- Не сливать жидкие отходы на землю, в канализацию или водоемы.
- Соблюдать все национальные, государственных и местные законы, положения и постановления,

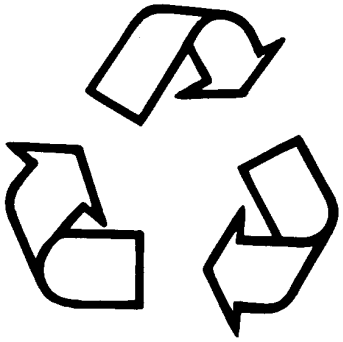

TS1133 —UN—15APR13

касающиеся обращения с отработанными жидкостями или утилизации их (например: масла, топлива, охлаждающие и тормозные жидкости; фильтры; аккумуляторные батареи, а также другие вещества либо детали). Сжигание горючих жидкостей или деталей не в специально предназначенных для этой цели печах может быть запрещено законом, а также может привести к вредным воздействиям от паров или сажи.
- Оценить возможности утилизации шин, металла, пластмассы, стекла, резины и электронных компонентов, которые могут быть пригодны для вторичной переработки, будь то частично или полностью.
- Справки о надлежащих методах переработки или утилизации отходов можно получить в местном экологическом центре, в центре переработки вторсырья, а также у своего дилера KEMPER.

KM00321,00004C3 -59-27NOV15-1/1

Защита от шума

Продолжительное воздействие громкого шума может вызвать нарушение слуха или его полную потерю.

Для защиты от раздражающего или неприятного громкого шума используйте соответствующие средства защиты слуха, такие как шлемофоны или беруши.

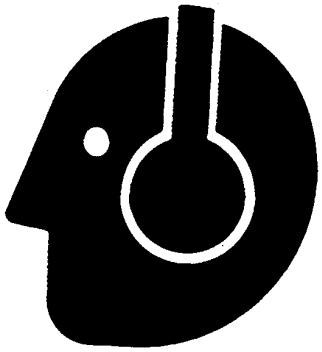

TS207 —UN—23AUG88

DX,NOISE -59-03MAR93-1/1

Предупредительные знаки

В нескольких особо важных местах на данной машине прикреплены предупредительные знаки, предназначенные для обозначения потенциальной опасности. Характер опасности символически отображен на пиктограмме в треугольнике.
На соседней пиктограмме изображен способ предотвращения травмы. Ниже приводится описание этих предупредительных знаков, их местоположение на машине и краткое пояснение.

TS231 —59—20JAN20

FX,WBZ -59-19NOV91-1/1

Замена знаков безопасности

Заменяйте отсутствующие и поврежденные знаки безопасности. Информация о надлежащем расположении предупредительных знаков приводится в данном руководстве по эксплуатации.

На деталях и компонентах, полученных от поставщиков, может находиться дополнительная информация по технике безопасности, отсутствующая в данном руководстве по эксплуатации.

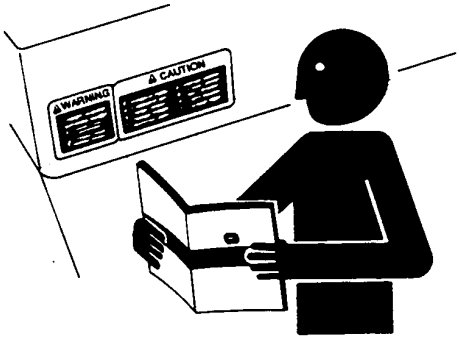

TS201 —UN—15APR13

DX,SIGNS -59-18AUG09-1/1

Руководство по эксплуатации

Настоящее руководство по эксплуатации содержит важную информацию, необходимую для безопасной эксплуатации машины. Необходимо строго соблюдать все правила техники безопасности, чтобы не допускать несчастных случаев.

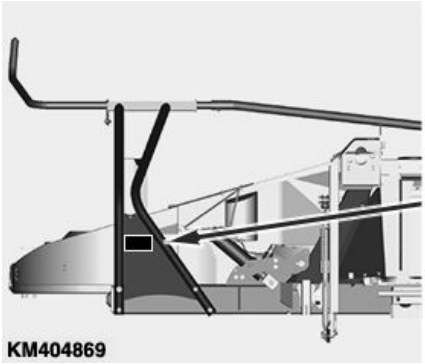

KM404869 —UN—04MAR20

KM00321,0000A2A -59-20MAR20-1/1

Техобслуживание и ремонт

Перед проведением работ по устранению неисправностей и обслуживанию заглушите двигатель и извлеките ключ зажигания.

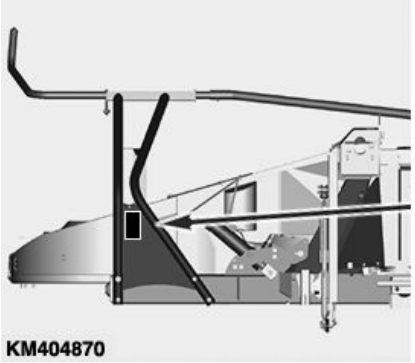

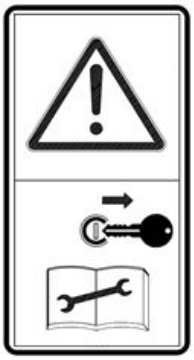

KM404870 —UN—04MAR20

KM00321,0000A2B -59-20MAR20-1/1

Роторные ножи

Не касайтесь движущихся деталей машины. Дождитесь остановки движущихся деталей.

Роторные ножи не сразу останавливаются после остановки машины.

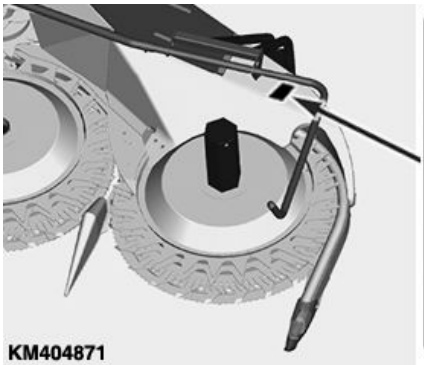

KM404871 —UN—04MAR20

KM404872 —UN—04MAR20

KM00321,0000A2C -59-20MAR20-1/1

Зона складывания роторной жатки

Не приближайтесь к зоне свертывания роторной жатки.

При свертывании и развертывании роторной жатки убедитесь, что в опасной зоне нет людей.

Перед свертыванием или развертыванием роторной жатки убедитесь, что люди находятся на безопасном расстоянии.

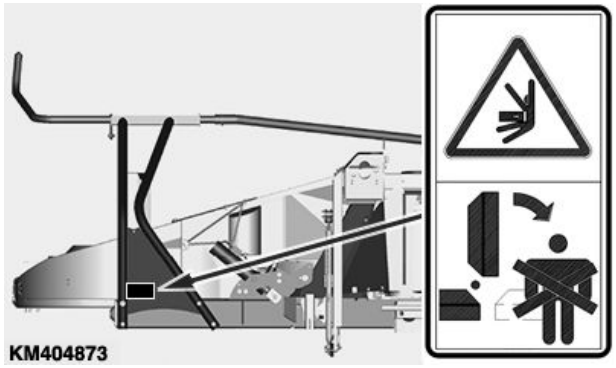

KM404873 —UN—04MAR20

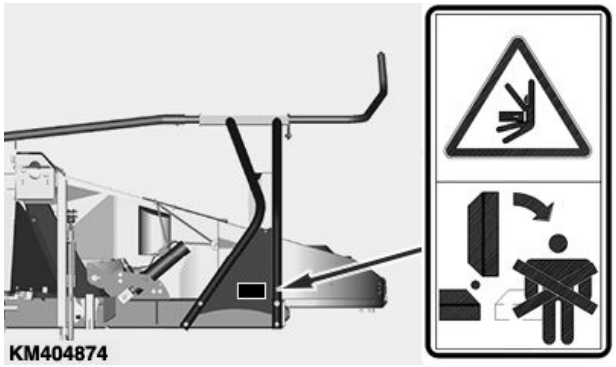

KM404874 —UN—04MAR20

KM00321,0000A2D -59-20MAR20-1/1

Держитесь на надлежащем расстоянии от ротационного уборочного оборудования

ОПАСНО! Не приближайтесь к роторной жатке. Перед обслуживанием или чисткой машины обязательно отключите привод роторной жатки, заглушите двигатель и извлеките ключ из замка зажигания.

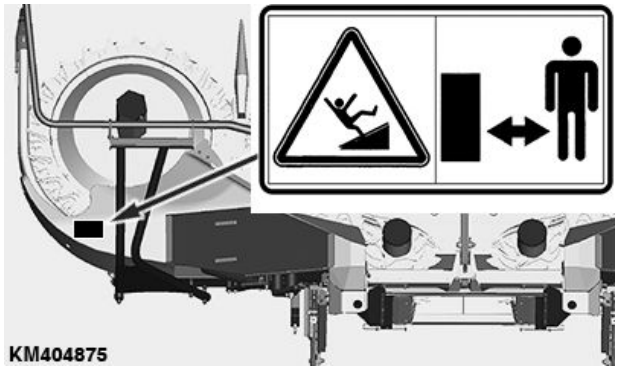

KM404875 —UN—04MAR20

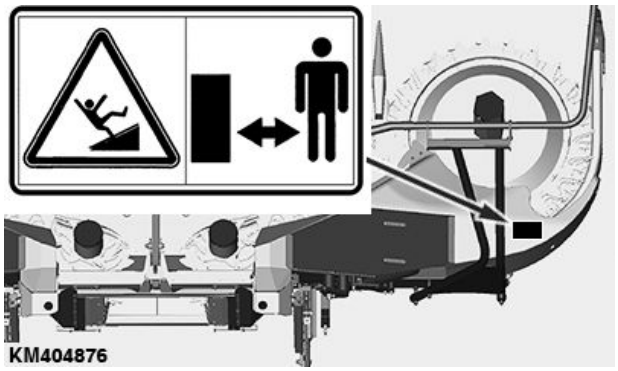

KM404876 —UN—04MAR20

KM00321,0000A2E -59-20MAR20-1/1

Вращающиеся барабаны

Не приближайтесь к вращающимся барабанам. Риск получения травмы!

Во время вращения барабанов руки, ноги или просторная одежда могут быть затянуты ими.

Всегда держитесь на безопасном расстоянии от вращающихся барабанов.

Дождитесь остановки движущихся деталей.

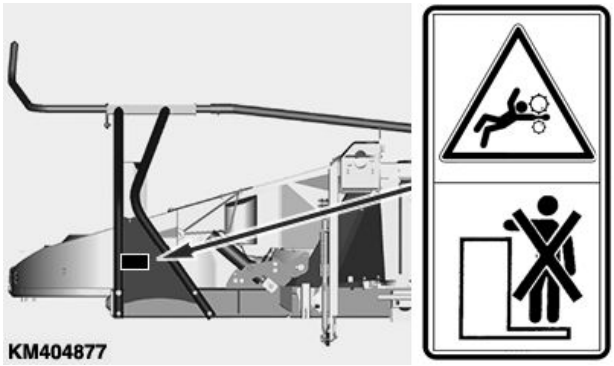

KM404877 —UN—04MAR20

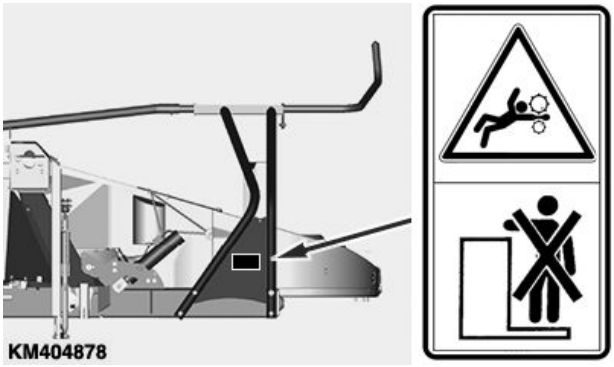

KM404878 —UN—04MAR20

KM00321,0000A2F -59-20MAR20-1/1

Складная рама

Пока наружные детали машины вращаются, не подходите к опасной зоне. Риск раздавливания или серьезной травмы при попадании частей тела в опасную зону.

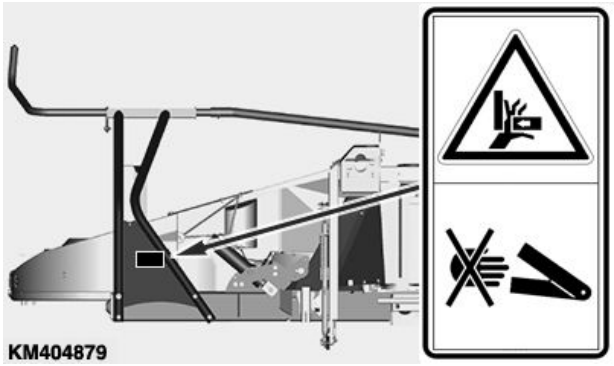

KM404879 —UN—04MAR20

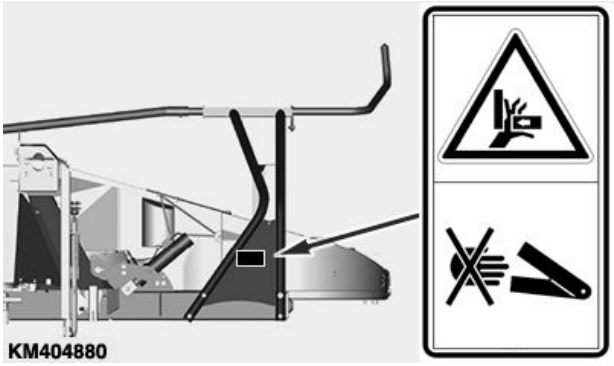

KM404880 —UN—04MAR20

KM00321,0000A30 -59-20MAR20-1/1

Погрузка краном

Поднимите роторную жатку, используя поперечную балку

KM380937 —UN—28JUN19

A—Цепи
B—Цепи
C—Поперечная балка

ОСТОРОЖНО: При погрузке роторной жатки краном всегда используйте точки подвески. Это предотвращает опрокидывание машины.

Обязательно используйте цепи и подъемные устройства, которые соответствуют массе роторной жатки (см. раздел “Технические характеристики”).

ВАЖНО: Подъемные рым-гайки в барабанах роторной жатки должны быть полностью закручены.

Цепи (A) и (B) должны быть вытянуты **вертикально** вверх. Поэтому используйте траверсу (C).

ОСТОРОЖНО: При подъеме роторной жатки без траверсы цепи будут натягиваться под углом, что приведет к перегрузке подъемных рым-гаек в барабанах роторной жатки.

Продолжение на следующей стр.

KM00321,0000A31 -59-20MAR20-1/2

Подъем роторной жатки с помощью опционального комплекта подъемных рым-гаек

ОСТОРОЖНО: При погрузке роторной жатки краном всегда используйте точки подвески. Это предотвращает опрокидывание машины.

Обязательно используйте цепи и подъемные устройства, которые соответствуют массе роторной жатки (см. раздел “Технические характеристики”).

Для подъема роторноу жатки без поперечной балки требуется специальный комплект. Данный комплект запасных частей является обязательным и состоит из двух подъемных рым-гаек для тяжелых условий эксплуатации (A).

ПРИМЕЧАНИЕ: Комплект запасных частей можно приобрести через стандартный канал поставки запасных частей. Обратитесь к дилеру, обслуживающему вашу организацию.

1. Снимите имеющиеся подъемные рым-гайки в двух центральных барабанах роторой жатки и установите подъемные рым-гайки (A) для тяжелых условий эксплуатации.

   ВАЖНО: Подъемные рым-гайки (A) должны быть полностью закручены. Затягивайте подъемные рым-гайки (A) только вручную.

2. Поднимите роторную жатку с помощью цепей (B) и (C) соответствующей длины, как показано на иллюстрации.

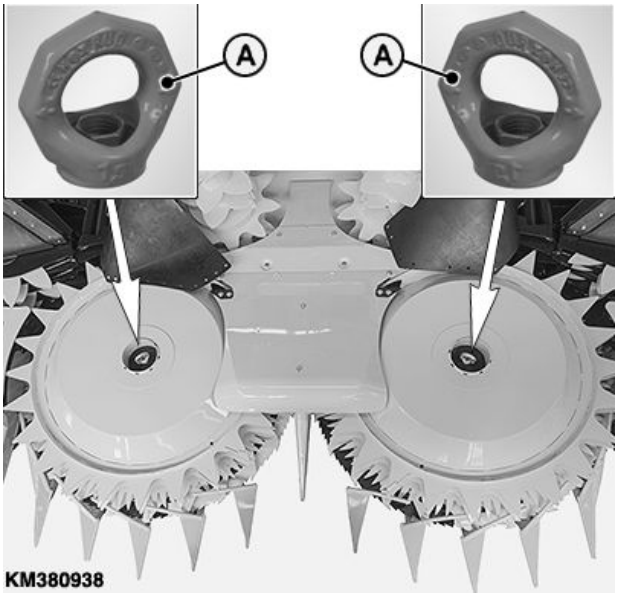

KM380938 —UN—28JUN19

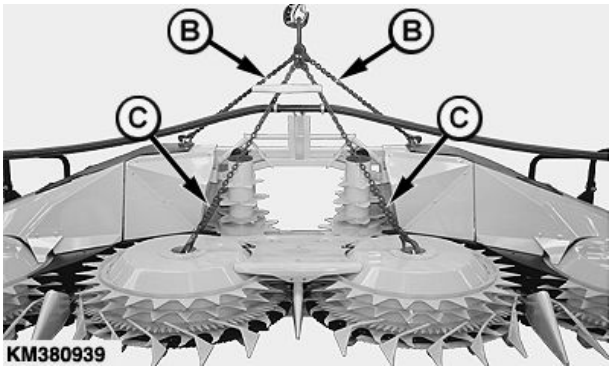

KM380939 —UN—28JUN19

A—Подъемные рым-гайки для тяжелых условий эксплуатации
B—Цепь, 1540 мм (5 фт 0,62 дюйм.)
C—Цепь, 1600 мм (5 фт 2,99 дюйм.)

KM00321,0000A31 -59-20MAR20-2/2

Закрепите роторную жатку для перевозки (точки крепления)

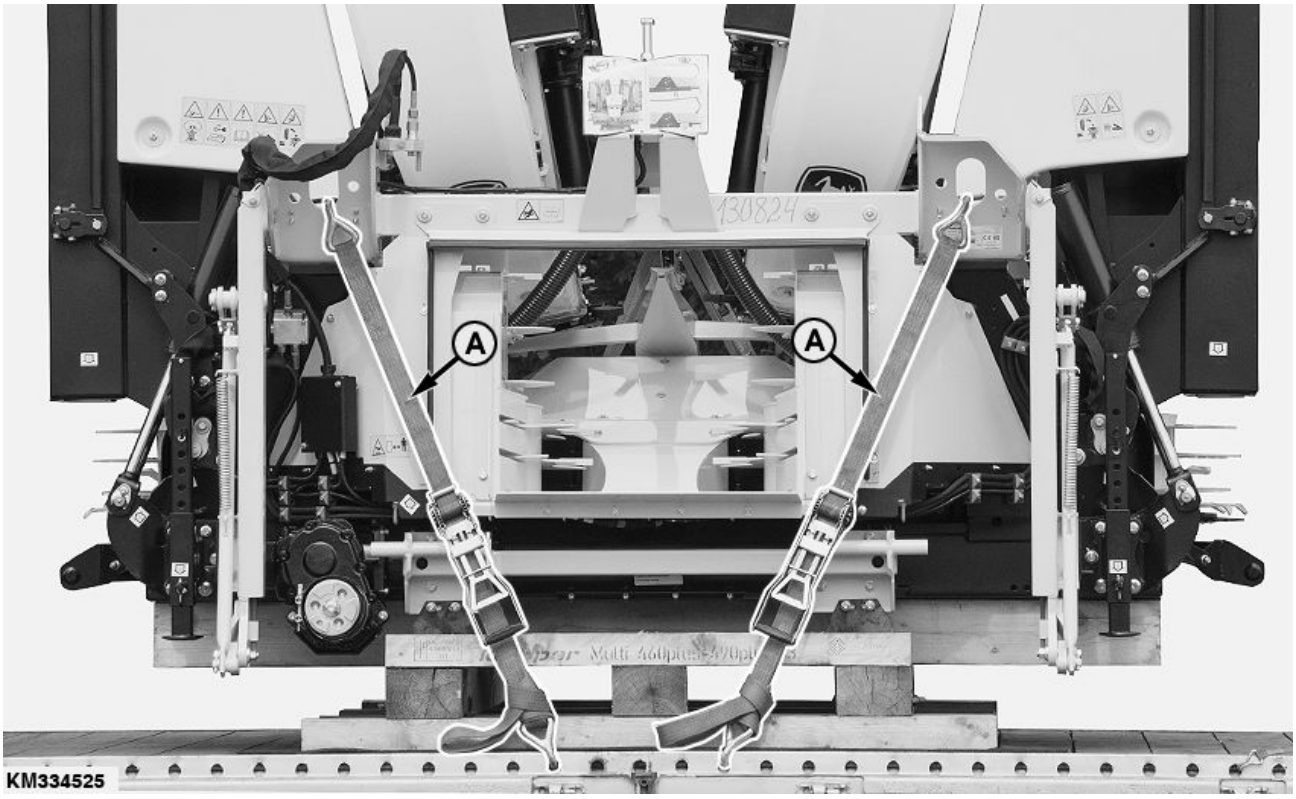

KM334525 —UN—24OCT17

Точки крепления

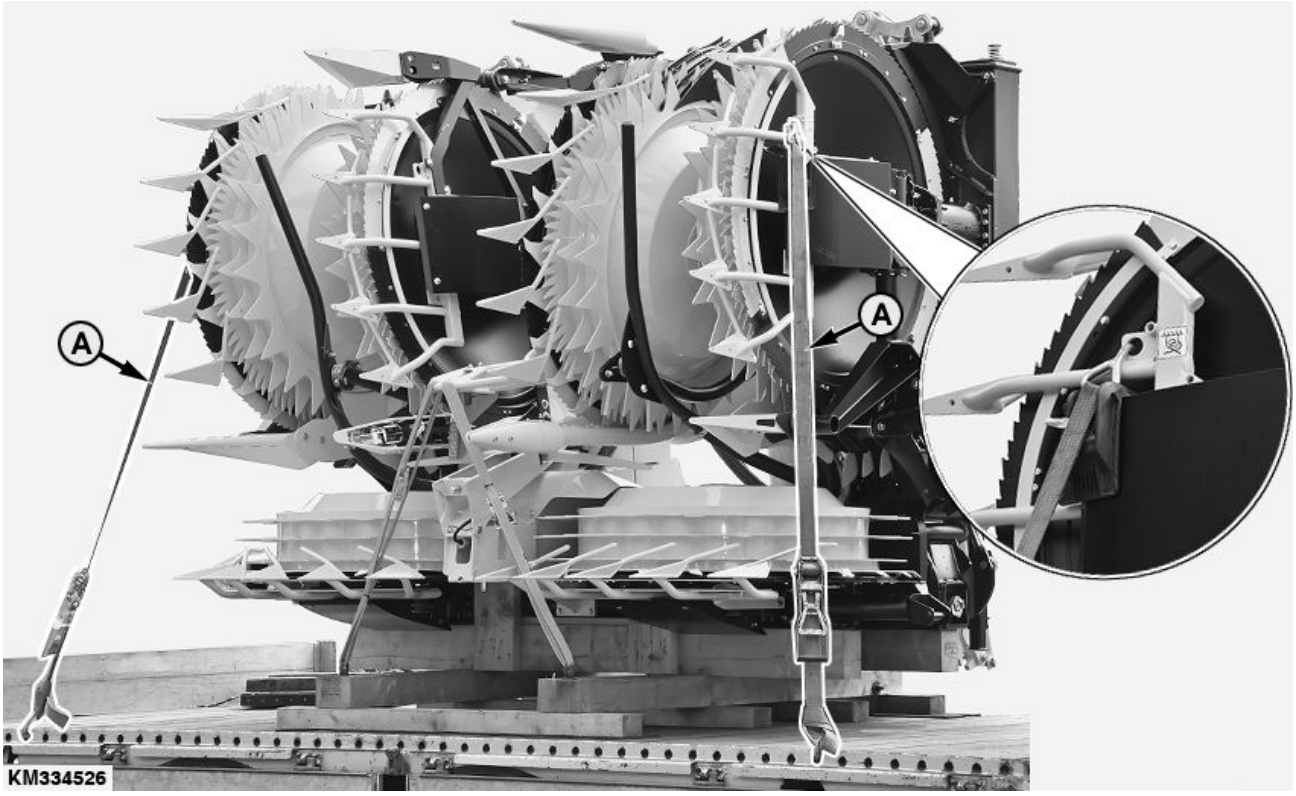

KM334526 —UN—24OCT17

Точки крепления

A—Амортизирующие тросы

Продолжение на следующей стр.

KM00321,000071E -59-10JAN18-1/2

Закрепите роторную жатку амортизирующими тросами (A) с обеих сторон, как показано на рисунке. Закрепите вспомогательное оборудование дополнительным амортизирующим тросом (опционально).

KM00321,000071E -59-10JAN18-2/2

Распаковка

После снятия упаковочного материала проверьте блок на отсутствие повреждений, которые могли возникнуть при транспортировке.

OUKM001,0000027 -59-01MAR05-1/1

Адаптация скребков к каналу подачи

Прежде чем подсоединять роторную жатку к кормоуборочному комбайну, убедитесь в том, что скребки (A) соответствуют ширине канала кормоуборочного комбайна.

Скребки (A) должны быть отрегулированы в соответствии с шириной канала соответствующего кормоуборочного комбайна.

A—Скребок

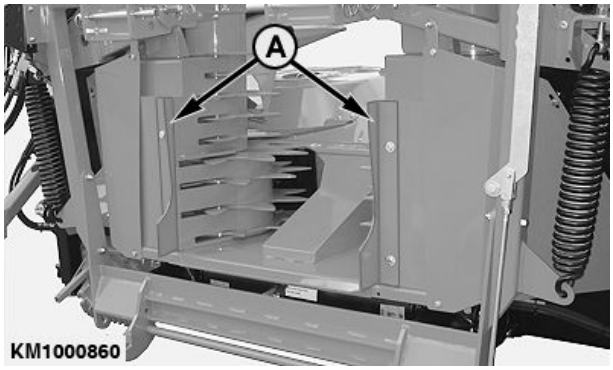

KM1000860 —UN—20MAY09

KM00321,0000174 -59-20MAY09-1/1

Таблица совместимости

ОСТОРОЖНО: Прежде чем подсоединять роторную жатку к кормоуборочному комбайну, выполните операции, описанные в разделе "Подготовка роторной жатки".

Роторная жатка подготовлена для установки на кормоуборочные комбайны CLAAS следующих типов:

Таблица совместимости роторной жатки с кормоуборочными комбайнами CLAAS

460plus	840, тип 492/496/500 850, тип 492/493/496/500 860, тип 496/500 870, тип 492/493/496/500 890, тип 492/493 900, тип 492/493 930, тип 494/497/498/502 940, тип 494/497/498/502 950, тип 494/497/498/502 960, тип 494/497/498/499/502 970, тип 494/497/498/502 980, тип 494/497/498/502 990, тип 494/497/498/499/502

KM00321,0000B21 -59-29OCT20-1/1

Балластировка комбайна

Перед установкой ротационного уборочного агрегата убедитесь, что кормоуборочный комбайн правильно балластирован.

ВАЖНО: Смотрите данные, приведенные в разделе “Колеса и балластные грузы” в “Руководстве по эксплуатации кормоуборочного комбайна”.

KM00321,0000204 -59-18AUG09-1/1

Регулировка дополнительных фар дорожного освещения на кормоуборочном комбайне

ВАЖНО: При складывании роторной жатки существует риск удара со вспомогательными фарами дорожного освещения кормоуборочного комбайна (A).

Во избежание удара при складывании навесного оборудования косилки установите вспомогательные фары дорожного освещения (A) кормоуборочного комбайна как можно дальше наружу.

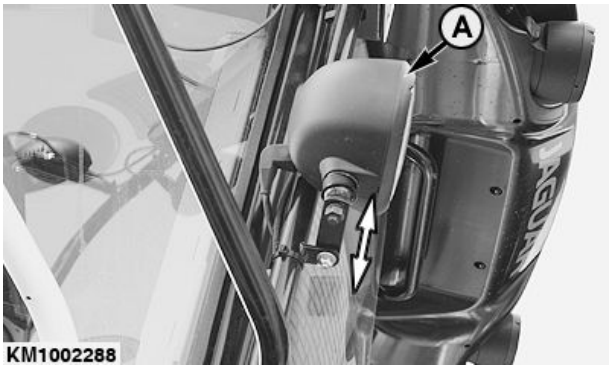

KM1002288 —UN—07MAY12

A—Вспомогательные фары дорожного освещения

KM00321,00008B5 -59-25FEB19-1/1

Установка на кормоуборочные комбайны типа 498, 499 и 502 с регулируемым приводом жатки

Роторные жатки для кормоуборочных комбайнов Claas типа 498, 499 и 502 частично подготовлены технически для регулируемого привода жатки.

Кроме того, необходимо выполнить определенные шаги для программирования программного обеспечения кормоуборочного комбайна. Эти шаги должны соответствовать Claas. Обратитесь к дилеру Claas по данному вопросу.

ВАЖНО: Для использования регулируемого привода жатки необходимо запрограммировать модуль A130FAM. В противном случае роторная жатка может использоваться только с постоянной скоростью, а регулировка скорости жатки осуществляется посредством многоскоростного редуктора Kemper.

ПРИМЕЧАНИЕ: Для роторных жаток, оборудованных для установки опорного колеса, сначала необходимо удалить существующее программное обеспечение из модуля роторной жатки. Затем отобразится название модуля A130FAM.

Программирование модуля A130FAM осуществляется через кормоуборочный комбайн. Для этого необходимо выполнить следующие действия:

1. Установите роторную жатку на кормоуборочный комбайн.
2. Подсоедините кормоуборочный комбайн к компьютеру и запустите Claas Diagnostics System (CDS).
3. Выберите модуль A130FAM для программирования роторной жатки.

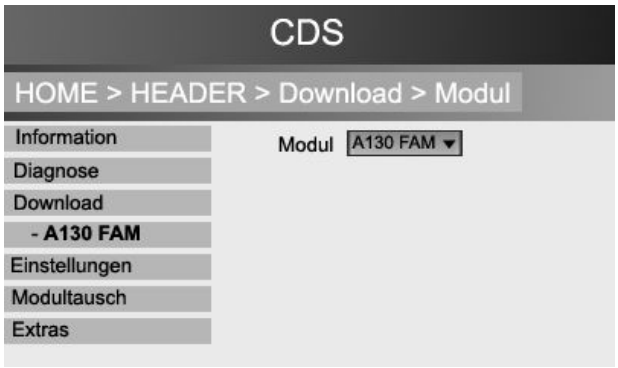

KM359969 —UN—22FEB19

KM00321,0000B1D -59-27OCT20-1/5

4. При вводе серийного номера, введите **released by Claas** (выпущено Claas).

ВАЖНО: Введите серийный номер роторной жатки, который соответствует рабочей ширине роторной жатки Kemper.

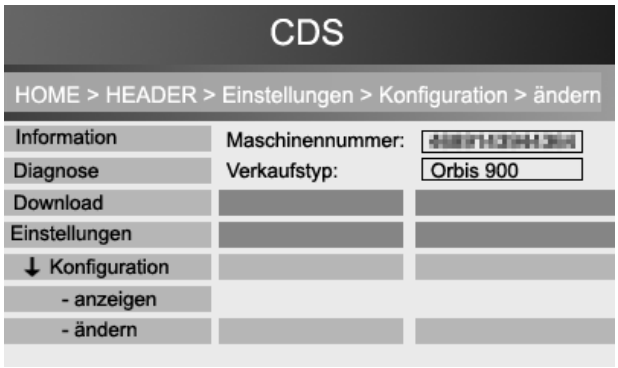

KM359968 —UN—22FEB19

Продолжение на следующей стр.

KM00321,0000B1D -59-27OCT20-2/5

ВАЖНО: Следующие позиции должны быть выпущены Claas.

5. Используйте старые типы Orbis при выборе типа машины.

ПРИМЕЧАНИЕ: Например, в случае с Orbis 900 выберите тип 992, а не I53 (см. рисунок).

6. В зависимости от модели косилки выберите следующие настройки:

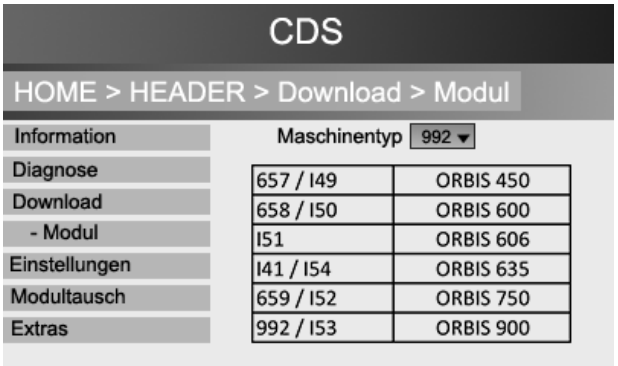

KM359967 —UN—22FEB19

Модель ротационного уборочного оборудования	Тип машины	Трансмиссия	Система транспортировки
345plus	Orbis 450	3-ступенчатая коробка передач	Без системы транспортировки
360plus/460plus без шасси	Orbis 600	3-ступенчатая коробка передач	Без системы транспортировки
360plus/460plus с шасси	Orbis 750	3-ступенчатая коробка передач	Транспортировочный прицеп
375plus/475plus без шасси	Orbis 750	3-ступенчатая коробка передач	Без системы транспортировки
375plus/475plus с шасси	Orbis 750	3-ступенчатая коробка передач	Транспортировочный прицеп
390plus/490plus без шасси	Orbis 900	3-ступенчатая коробка передач	Без системы транспортировки
390plus/490plus с шасси	Orbis 900	3-ступенчатая коробка передач	Транспортировочный прицеп

ВАЖНО: Кроме того, выберите настройку "регулируемый привод" для каждого типа.

KM00321,0000B1D -59-27OCT20-3/5

7. Переведите многоскоростной редуктор (A) на оборудовании для резки на 3 передачу (см. **Регулировка выбора передачи многоскоростного редуктора для кормоуборочных комбайнов CLAAS** в разделе "Эксплуатация роторной жатки").

A—Многоскоростная трансмиссия

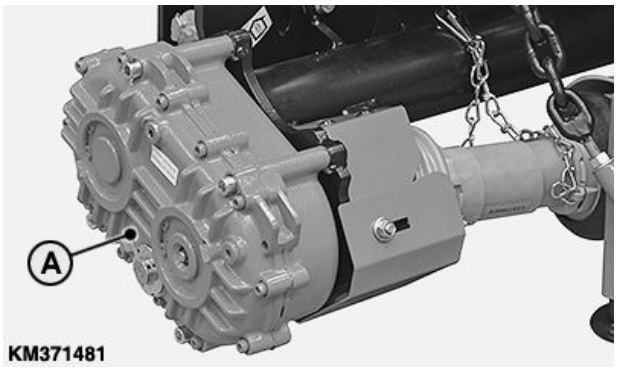

KM371481 —UN—14MAR19

Продолжение на следующей стр.

KM00321,0000B1D -59-27OCT20-4/5

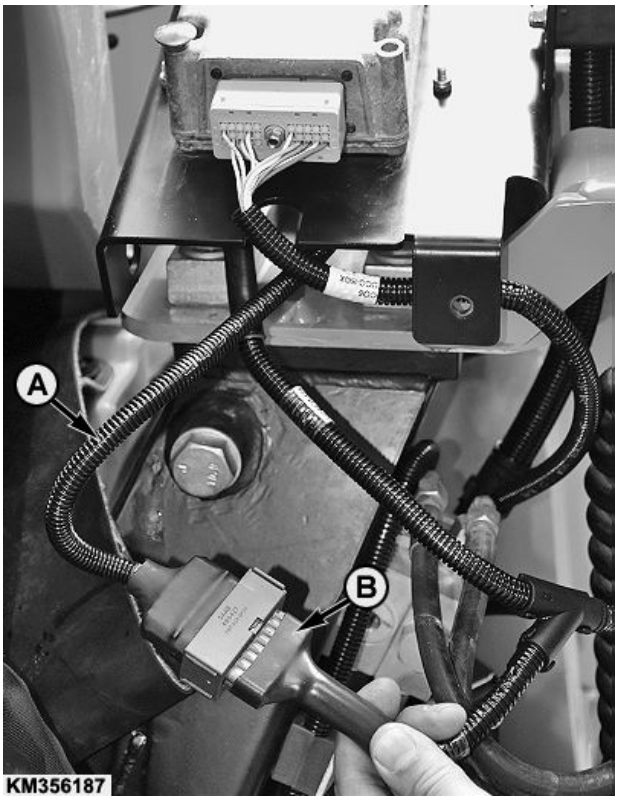

KM356187 —UN—02JUL18

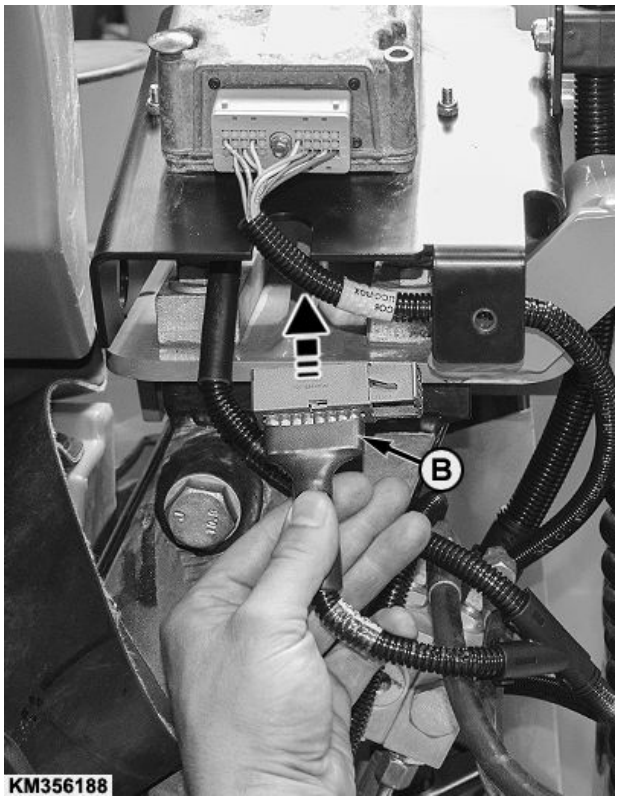

KM356188 —UN—02JUL18

A—Переходной кабель

B—Разъем главного жгута проводов

ВАЖНО: Выполните этот шаг только для роторных жаток, которые уже были оборудованы для присоединения опорного колеса на заводе-изготовителе.

ПРИМЕЧАНИЕ: На роторных жатках, которые не оборудованы для присоединения опорного колеса на заводе-изготовителе, отсутствует переходной кабель (A).

8. После завершения программирования с блока управления Claas (C) необходимо снять переходной кабель (A). Для этого необходимо выполнить следующие действия:
   - Снимите переходной кабель (A).
   - Вставьте разъем (B) основной жгут непосредственно на блоке управления Claas.

KM00321,0000B1D -59-27OCT20-5/5

Установка дополнительного жгута проводов (только кормоуборочные комбайны типа 498, 499 и 502)

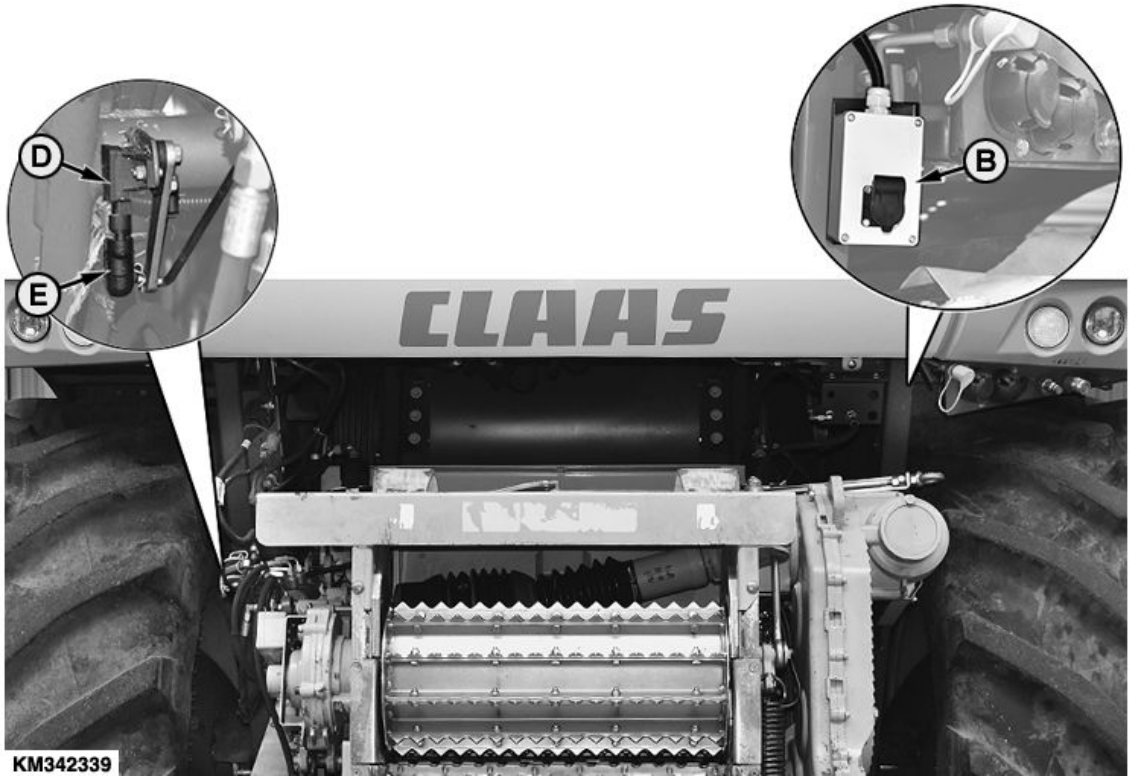

KM342339 —UN—03JUL18

ВАЖНО: Дополнительный жгут поставляется со следующими роторными жатками и должен устанавливаться на кормоуборочный комбайн:

- **Все роторные жатки, которые оснащены креплением для дополнительных шасси**
- **Все 10-рядные и 12-рядные роторные жатки**

ПРИМЕЧАНИЕ: Требуется дополнительный жгут для возможности складывания роторной жатки в поднятом состоянии.

KM342337 —UN—02JUL18

A—Разъемы
B—Розетка
C—Соединительный трос
D—Датчик угла поворота
E—Разъем

Прилагающийся жгут проводов должен устанавливаться на кормоуборочный комбайн Claas перед присоединением роторной жатки в первый раз.

Для этого необходимо выполнить следующие действия:

1. Отсоедините разъем (E) от датчика угла поворота (D) кормоуборочного комбайна.
2. Подсоедините штепсельные соединения (A) прилагающегося жгута между датчиком угла поворота (D) и разъем (E) на кормоуборочном комбайне (A).

Продолжение на следующей стр.

KM00321,0000B22 -59-29OCT20-1/3

3. Установите розетку (A) на кормоуборочный комбайн Claas с помощью болтов (B).

ПРИМЕЧАНИЕ: Монтажное положение розетки может меняться и зависит от года изготовления кормоуборочного комбайна.

A—Розетка **B—Болты**

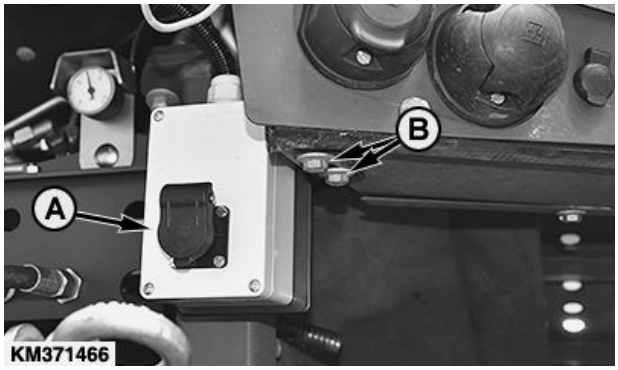

KM371466 —UN—08FEB19

Монтажное положение розетки электропитания

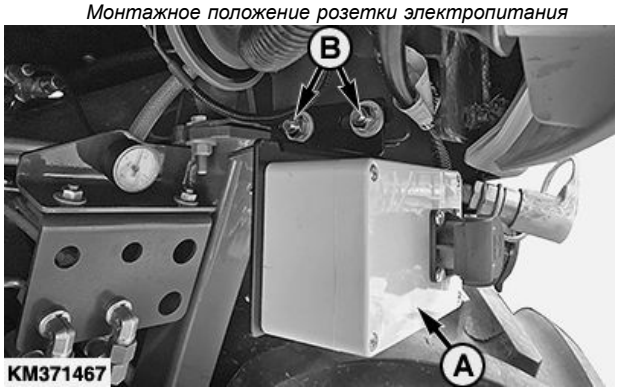

KM371467 —UN—08FEB19

Монтажное положение розетки электропитания

KM00321,0000B22 -59-29OCT20-2/3

4. Зафиксируйте остальные провода с помощью кабельных стяжек (A) за передней крышкой.
5. Подключите соединительный кабель (B) к розетке и подсоедините его к основному жгуту (C).

ПРИМЕЧАНИЕ: Розетка может устанавливаться на кормоуборочный комбайн после уборки кукурузы. Розетка не работает до тех пор, пока не вставлен штепсель.

A—Кабельная стяжка
B—Соединительный трос
C—Главный жгут проводов

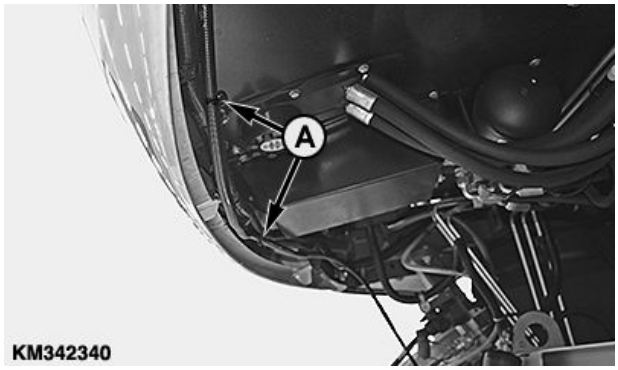

KM342340 —UN—02JUL18

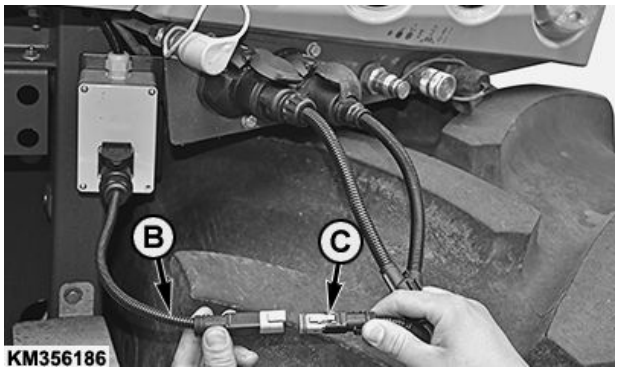

KM356186 —UN—03JUL18

KM00321,0000B22 -59-29OCT20-3/3

Присоединение к кормоуборочным комбайнам CLAAS

Роторные жатки со стандартной поворотной рамой

1. Подведите кормоуборочный комбайн близко к раме роторной жатки — так, чтобы крепление ресивера (A) вошло в зацепление с монтажными кронштейнами (D) крепежной рамы.

   ПРИМЕЧАНИЕ: Кронштейны (D) могут быть установлены в одно из двух положений. Это позволяет варьировать наклон роторной жатки относительно грунта.

2. Снимите штифты (C) с обеих сторон.
3. Поднимите передний прижимной щиток (B) так, чтобы крепление ресивера (A) роторной жатки совпали с монтажными кронштейнами (D).
4. Заблокируйте роторную жатку:
   Зафиксируйте верхнюю точку опоры штифтом (C).
   Зафиксируйте нижнюю точку опоры рычагом (E).

   ВАЖНО: Зафиксируйте штифтом (C) и рычагом (E) с пружинным шплинтом.

A—Крепление ресивера
B—Передний прижимной щиток
C—Штифт
D—Кронштейн
E—Рычаг

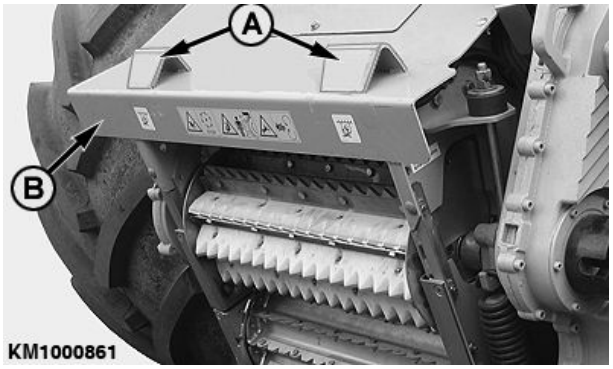

KM1000861 —UN—25MAY09

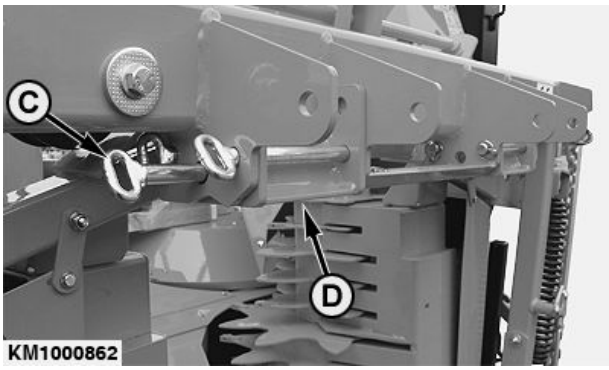

KM1000862 —UN—25MAY09

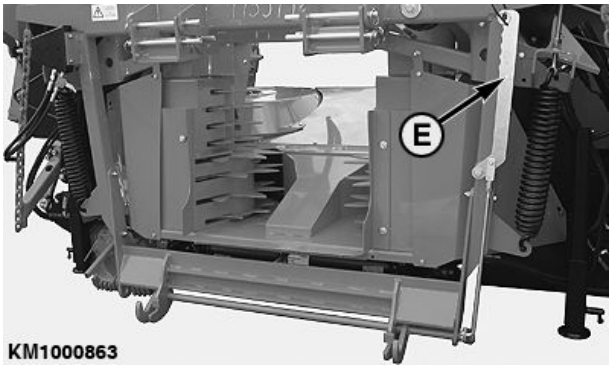

KM1000863 —UN—25MAY09

Продолжение на следующей стр. KM00321,00006CB -59-09OCT17-1/2

Роторные жатки с рамой крепления для опорного колеса

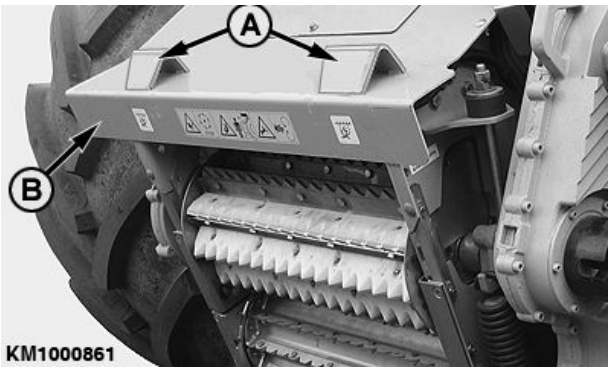

KM1000861 —UN—25MAY09

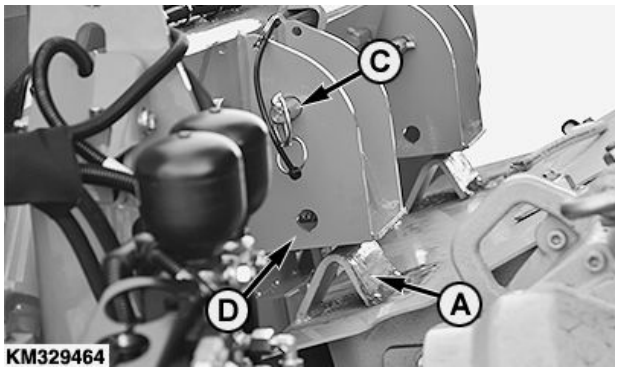

KM329464 —UN—29SEP17

1. Подведите кормоуборочный комбайн близко к раме роторной жатки — так, чтобы крепление ресивера (A) вошло в зацепление с монтажными кронштейнами (D) крепежной рамы.
2. Снимите штифты (C) с обеих сторон.
3. Поднимите передний прижимной щиток (B) так, чтобы крепление ресивера (A) роторной жатки совпали с монтажными кронштейнами (D).
4. Зафиксируйте верхнюю точку опоры штифтом (C). Зафиксируйте нижнюю точку опоры рычагом (E).

   ВАЖНО: Зафиксируйте штифтом (C) и рычагом (E) с пружинным шплинтом.

5. Зафиксируйте упорные стойки (F) с правой и левой сторон в максимально высоком положении. Для этого вытяните пружинный штифт (G) и позвольте ему вернуться на место, когда домкратная опора будет находиться в конечном положении.

A—Крепление ресивера
B—Передний прижимной щиток
C—Штифт
D—Кронштейн
E—Рычаг
F—Упорная стойка
G—Штифт

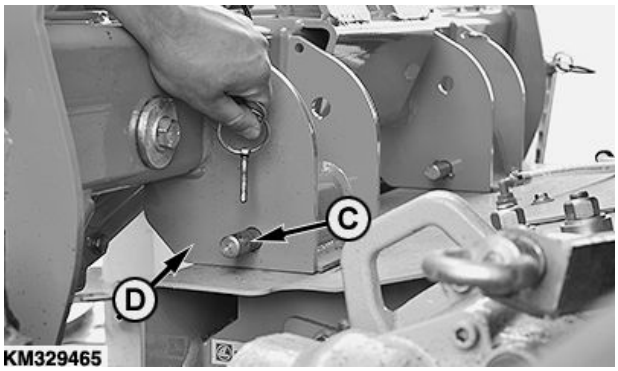

KM329465 —UN—09OCT17

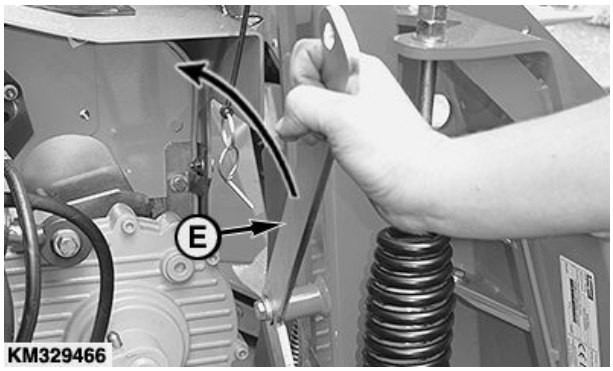

KM329466 —UN—29SEP17

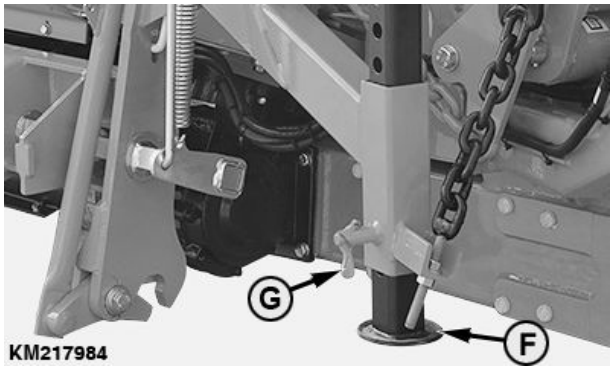

KM217984 —UN—15SEP14

KM00321,00006CB -59-09OCT17-2/2

Роторные жатки с многоскоростным редуктором и быстроразъемной муфтой

Регулировка быстроразъемной муфты (только при первоначальном использовании)

1. Убедитесь, что зубец крепления (A) на роторной жатке и зубец крепления (B) на кормоуборочном комбайне совмещены.
2. При необходимости отрегулируйте зубцы крепления (A) на роторной жатке.
   - Ослабьте винты (C).
   - Ослабьте стопорную гайку (D) и отрегулируйте зубцы крепления (A) с помощью винта без головки со шлицем под отвертку (E).
   - Затяните стопорную гайку (D).
   - Затяните болты (C) до указанного момента затяжки.

Спецификация

Крепежные болты (C) на быстроразъемной муфте—Момент затяжки.....240 Н·м (177 фунт-фута)

A—Зубец крепления на роторной жатке
B—Зубец крепления на пормоуборочном комбайне
C—Болт
D—Стопорная гайка
E—Винт без головки со шлицем под отвертку

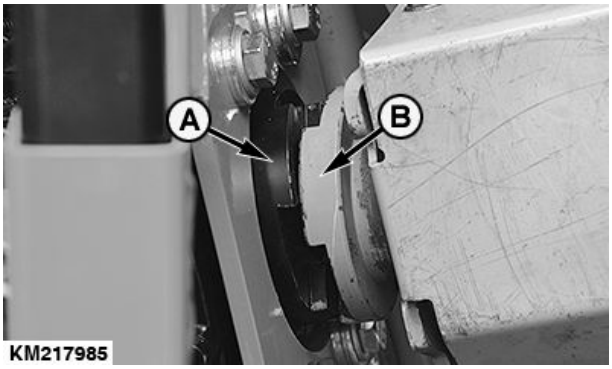

KM217985 —UN—15SEP14

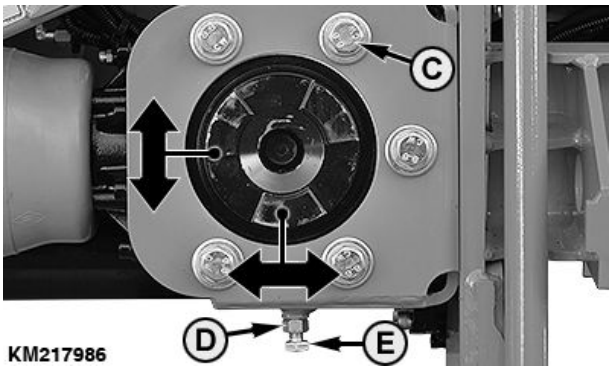

KM217986 —UN—15SEP14

Продолжение на следующей стр.

KM00321,00006CD -59-05OCT17-1/2

Регулировка быстроразъемной муфты в осевом направлении

ВАЖНО: Убедитесь в том, что канавка (B) зубце крепления кормоуборочного комбайна вращается свободно и не касается корпуса (A).

ОСТОРОЖНО: Риск возникновения пожара — неправильная установка может привести к возникновению разлетающихся искр!

При необходимости, установите разделительную пластину (C) **перед** установкой кронштейна (см. стрелку).

A—Корпус
B—Канавка
C—Разделительная пластина

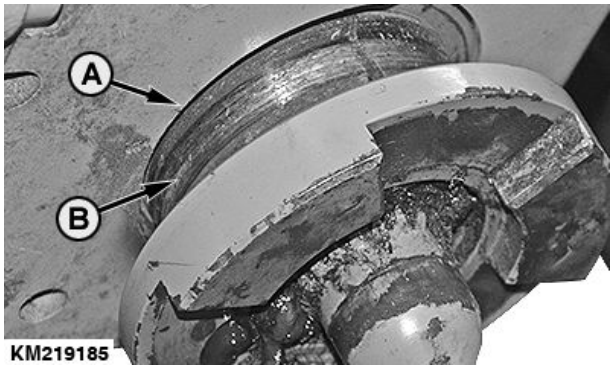

KM219185 —UN—15SEP14

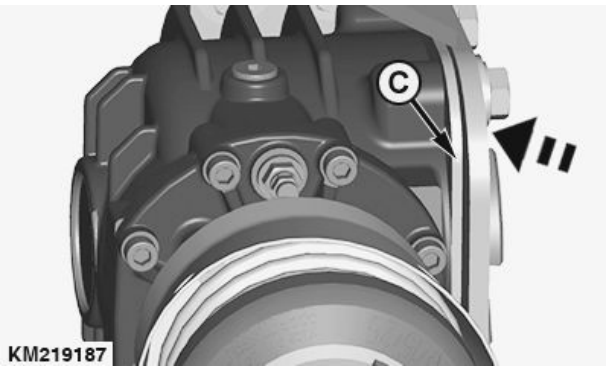

KM219187 —UN—15SEP14

KM00321,00006CD -59-05OCT17-2/2

Подсоединение гидравлических шлангов

Подсоедините гидравлические шланги (A) к кормоуборочному комбайну с помощью быстродействующих муфт.

A—Гидравлические шланги

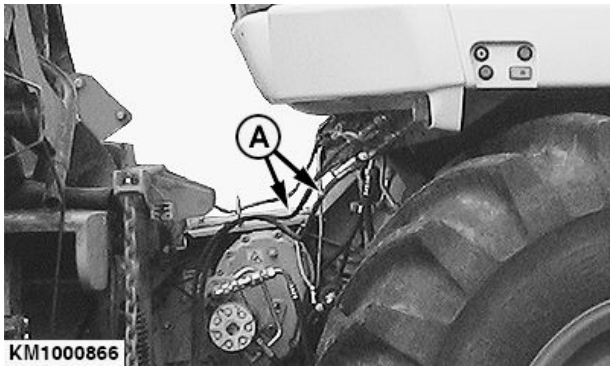

KM1000866 —UN—26MAY09

KM00321,0000179 -59-27MAY09-1/1

Подсоединение привода (тип 492)

ПРИМЕЧАНИЕ: Ступенчатое ограждение (A) для карданного вала устанавливается на входную трансмиссию.

После присоединения роторной жатки к кормоуборочному комбайну необходимо установить карданный вал для привода.

1. Установите карданный вал (B), как показано на рисунке.

   ВАЖНО: Проследите за тем, чтобы быстрозапорные штифты на обоих концах карданного вала были надежно зафиксированы.

2. Закрепите ограждение карданного вала предохранительной цепью (C), чтобы не допустить его проворачивания.

A—Ступенчатое ограждение
B—Карданный вал
C—Предохранительная цепь

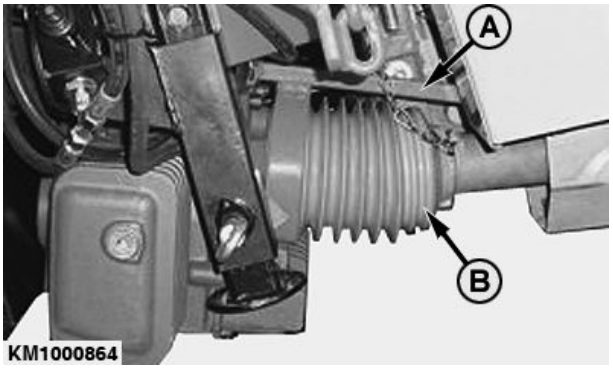

KM1000864 —UN—26MAY09

KM1000865 —UN—26MAY09

KM00321,0000177 -59-08JUN09-1/1

Подсоединение привода (типы 493, 494 и 497)

1. Полностью снимите кулачковую муфту (A) с привода роторной жатки.

   Для этого снимите элементы с 1 по 11.

A—Кулачковая муфта

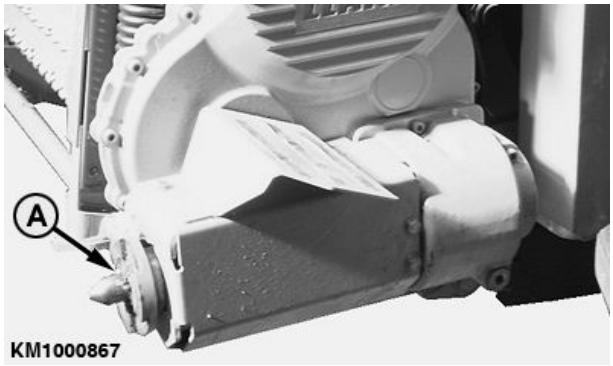

KM1000867 —UN—26MAY09

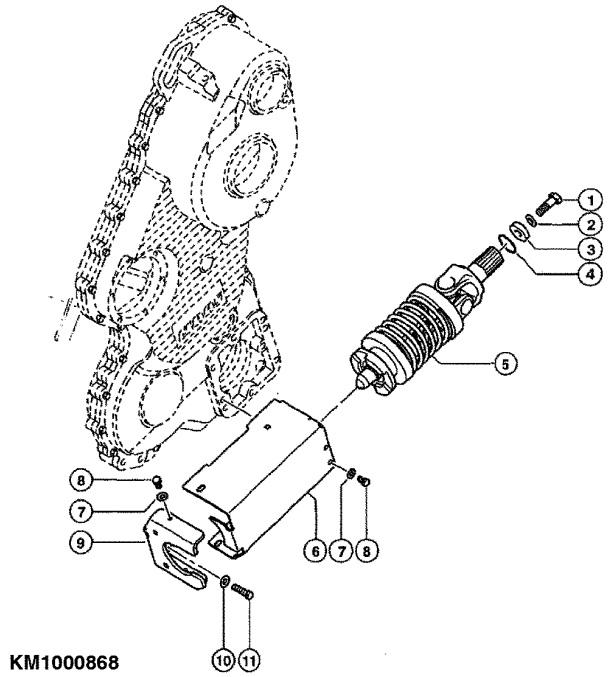

KM1000868 —UN—26MAY09

KM00321,00008F4 -59-13MAR19-1/7

2. Вверните резьбовой стержень (B) в карданный вал, установите длину 147 мм (X) и заблокируйте шестигранной контргайкой (A).

A—6-гранная гайка
B—Резьбовая шпилька
X—167 мм

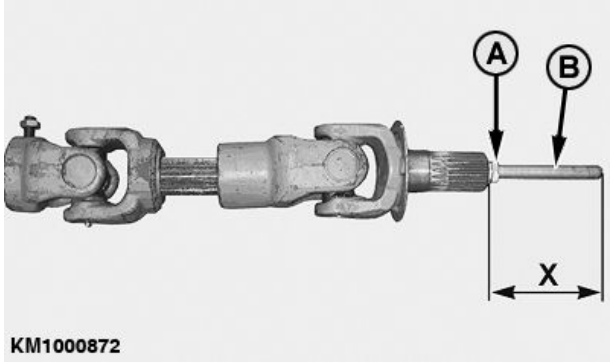

KM1000872 —UN—26MAY09

Продолжение на следующей стр.

KM00321,00008F4 -59-13MAR19-2/7

3. Сначала вставьте карданный вал в шлицевую втулку (A) привода роторной жатки на кормоуборочном комбайне.

A—Шлицевая втулка

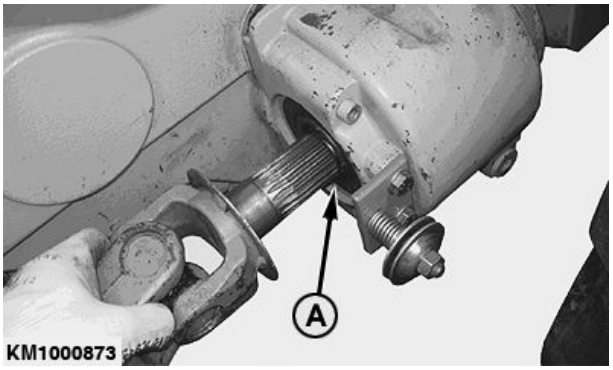

KM1000873 —UN—26MAY09

KM00321,00008F4 -59-13MAR19-3/7

4. Зафиксируйте карданный вал вкладышем (A) и стопорной гайкой (B).

A—Вкладыш **B—Стопорная гайка**

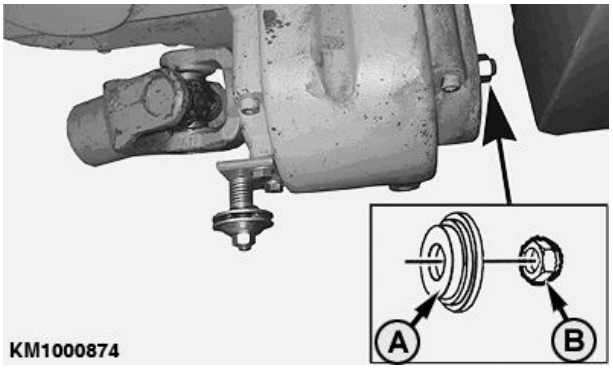

KM1000874 —UN—26MAY09

KM00321,00008F4 -59-13MAR19-4/7

5. Поместите другой конец карданного вала на коробку (A) редуктора роторной жатки.

A—Трансмиссия

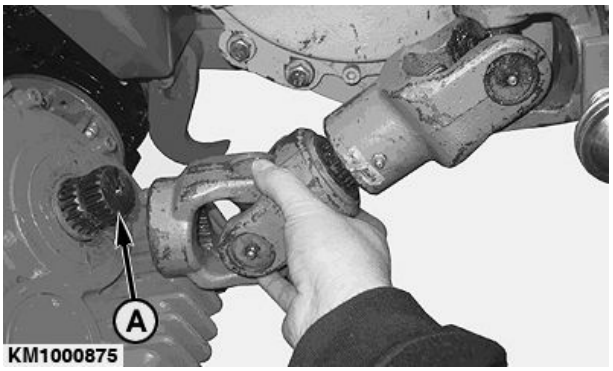

KM1000875 —UN—26MAY09

Продолжение на следующей стр.

KM00321,00008F4 -59-13MAR19-5/7

6. Вверните стопорный винт (A), совместив его с канавкой на шлицевом валу.

   Убедитесь в том, что карданный вал не двигается.

   Затяните стопорную гайку (B).

A—Стопорный болт **B—Стопорная гайка**

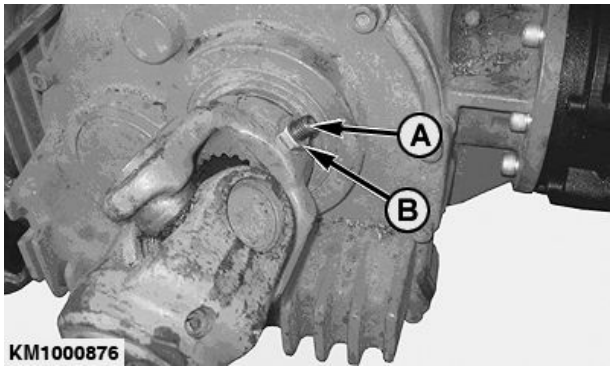

KM1000876 —UN—26MAY09

KM00321,00008F4 -59-13MAR19-6/7

7. Установите защиту карданного вала (A), как показано на рисунке.

A—Защита карданного вала
B—Кронштейн
C—Крышка (56 x 17 x 2,5 мм)
D—Крышка (56 x 13 x 2,5 мм)
E—Нажимная пружина
F—Болт
G—Гровер
H—Опорное кольцо
I—Пружинное стопорное кольцо
J—Стопорная гайка

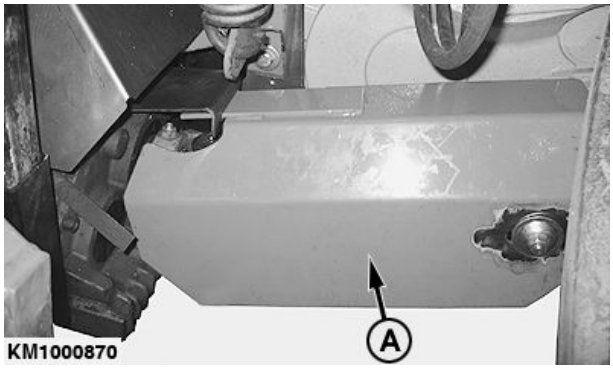

KM1000870 —UN—26MAY09

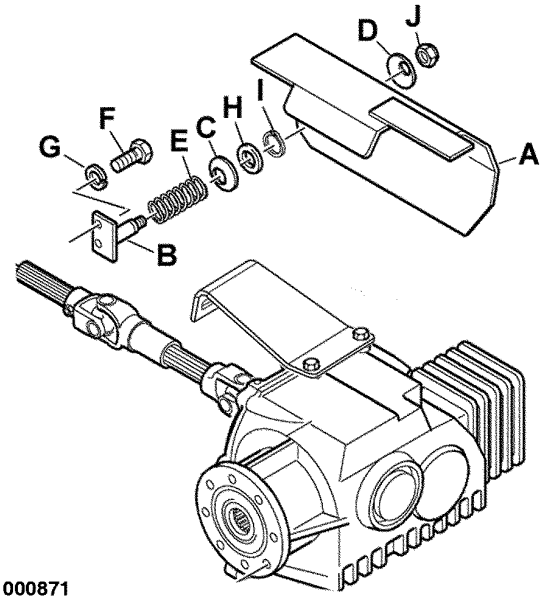

KM1000871 —UN—26MAY09

KM00321,00008F4 -59-13MAR19-7/7

Подсоединение привода (типы 496, 500)

1. Полностью снимите кулачковую муфту (A) с привода жатки кормоуборочного комбайна.

   Для этого снимите пластины (B), (C) и (D), затем снимите кулачковую муфту (A).

A—Кулачковая муфта
B—Металлический лист
C—Металлический лист
D—Металлический лист

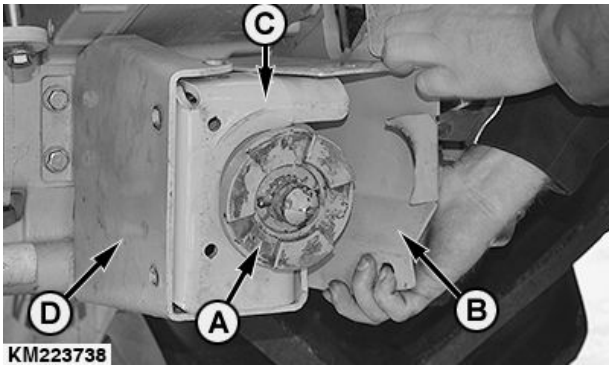

KM223738 —UN—22OCT14

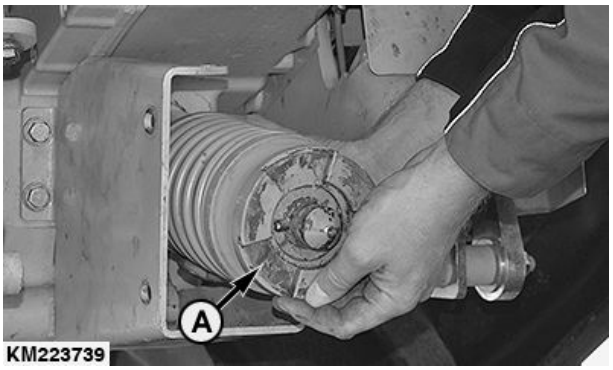

KM223739 —UN—22OCT14

KM00321,0000B1F -59-27OCT20-1/8

2. В задней части привода жатки осторожно снимите заглушку (A), используя стержень диаметром 35 мм.

A—Крышка

KM223740 —UN—22OCT14

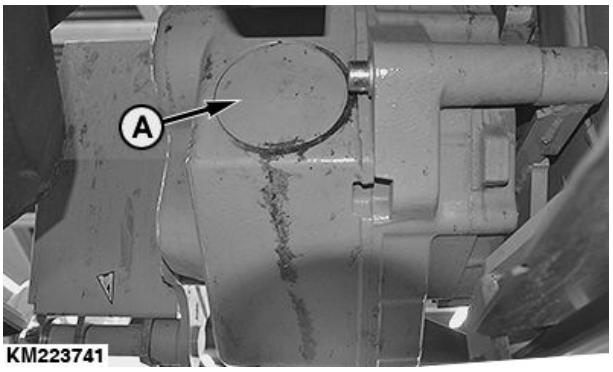

KM223741 —UN—22OCT14

Продолжение на следующей стр.

KM00321,0000B1F -59-27OCT20-2/8

3. Вверните резьбовой стержень (B) в карданный вал, установите длину 225 мм (8.86 дюйм.) (X) и заблокируйте шестигранной контргайкой (A).

A—6-гранная гайка
B—Резьбовая шпилька
X—225 мм (8.86 дюйм.)

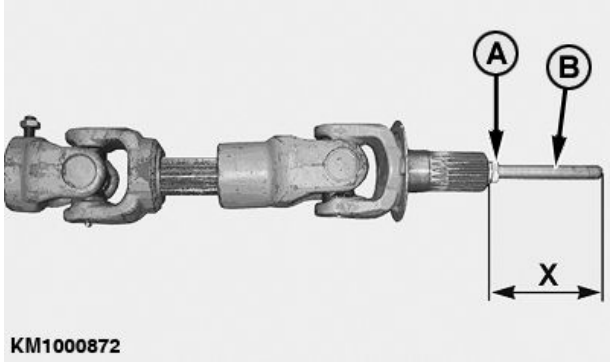

KM1000872 —UN—26MAY09

KM00321,0000B1F -59-27OCT20-3/8

4. Вставьте конец карданного вала в привод жатки (A) на кормоуборочном комбайне.
5. Закрепите карданный вал в задней части привода жатки с помощью шайбы (C) и стопорной гайки (B).
6. Разметите другой конец ограждения карданного вала на трансмиссии (D) роторной жатки.

A—Привод жатки
B—Стопорная гайка
C—Стеклоомыватель
D—Трансмиссия

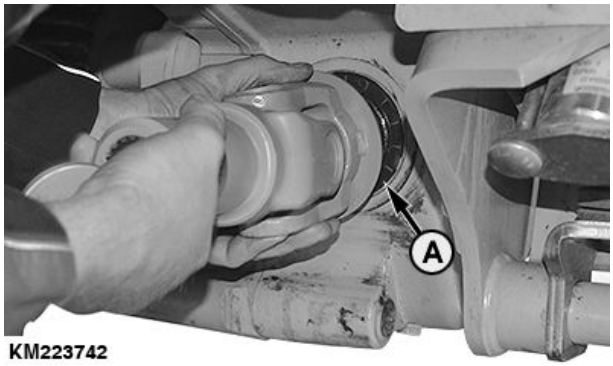

KM223742 —UN—22OCT14

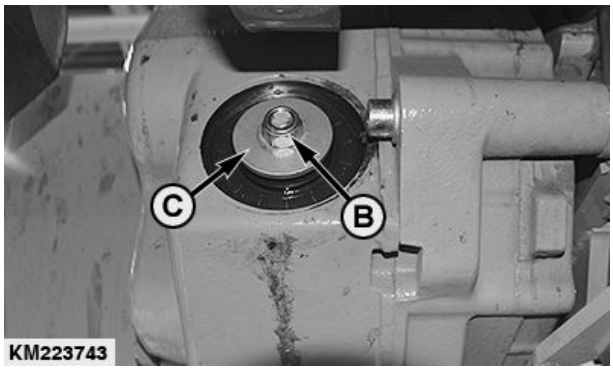

KM223743 —UN—22OCT14

KM223744 —UN—22OCT14

Продолжение на следующей стр.

KM00321,0000B1F -59-27OCT20-4/8

7. Вверните стопорный винт (A), совместив его с канавкой на шлицевом валу.

   Убедитесь в том, что карданный вал не двигается.

   Затяните стопорную гайку (B).

A—Стопорный болт **B—Стопорная гайка**

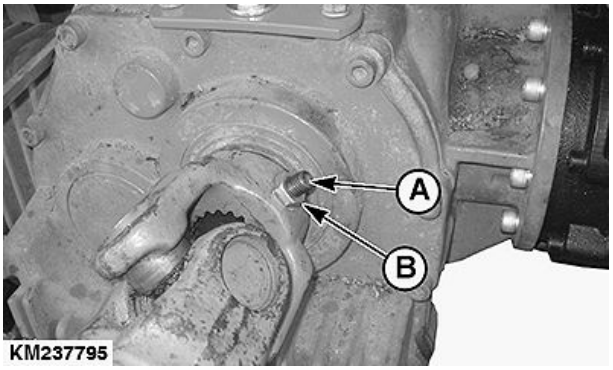

KM237795 —UN—13MAR15

KM00321,0000B1F -59-27OCT20-5/8

8. Заранее соберите кронштейн и установите его на привод жатки кормоуборочного комбайна.

A—Вал
B—Пружина
C—Фигурная пружинная шайба
D—Стеклоомыватель
E—Пружинное стопорное кольцо

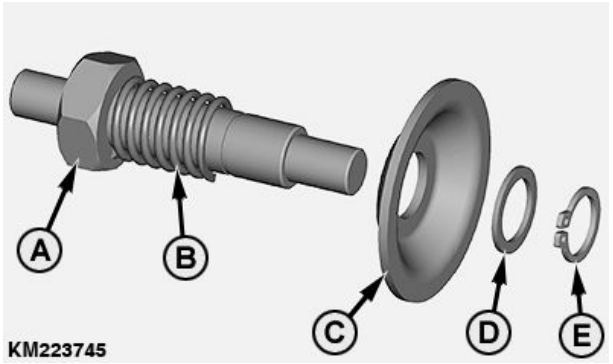

KM223745 —UN—22OCT14

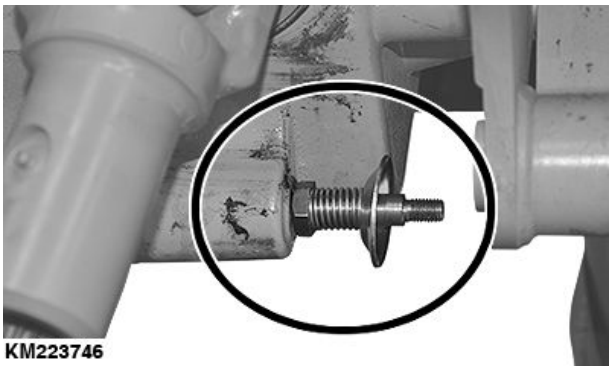

KM223746 —UN—22OCT14

Продолжение на следующей стр.

KM00321,0000B1F -59-27OCT20-6/8

ПРИМЕЧАНИЕ: Ограждение карданного вала состоит из 2 частей.

9. Установите ограждение (A) карданного вала на входную трансмиссию привода жатки и закрепите его болтом (B).

A—Защита карданного вала **B—Болт**

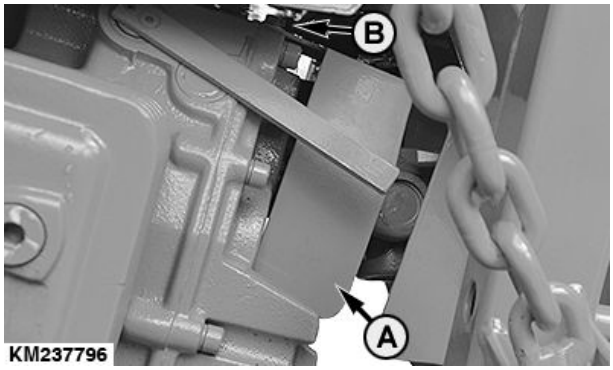

KM237796 —UN—13MAR15

KM00321,0000B1F -59-27OCT20-7/8

10. Вставьте верхнюю часть ограждения (C) карданного вала в раму крепления (см. стрелку).
11. Установите ограждение карданного вала (C) и закрепите с помощью шайбы (D) и стопорной гайки (E).

C—Защита карданного вала **E—Стопорная гайка**
D—Стеклоомыватель

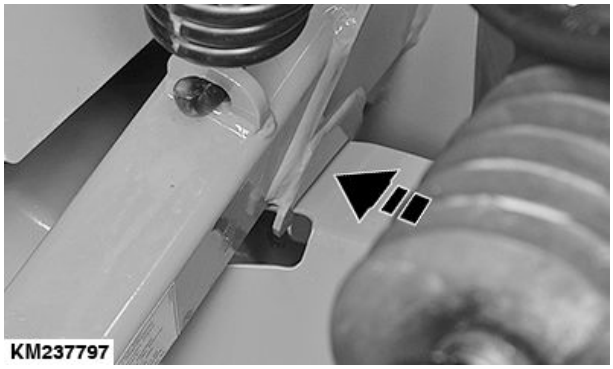

KM237797 —UN—13MAR15

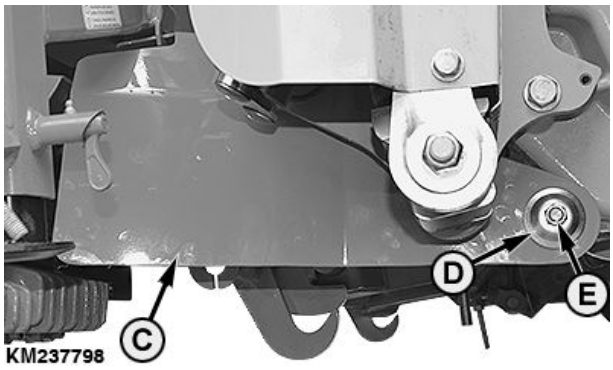

KM237798 —UN—13MAR15

KM00321,0000B1F -59-27OCT20-8/8

Замена лотка CLAAS лотком KEMPER

Фигурный лоток CLAAS может нарушить поток растительной массы под вальцами питающего аппарата. Этот недостаток можно исправить применением прямого лотка KEMPER (A).

Установка:

Удалите лоток CLAAS, вставьте прямой лоток KEMPER (A) и присоедините его к опорному валу (B).

ПРИМЕЧАНИЕ: При уборке травы снимайте лоток KEMPER.

A—Лоток KEMPER **B—Опора вала**

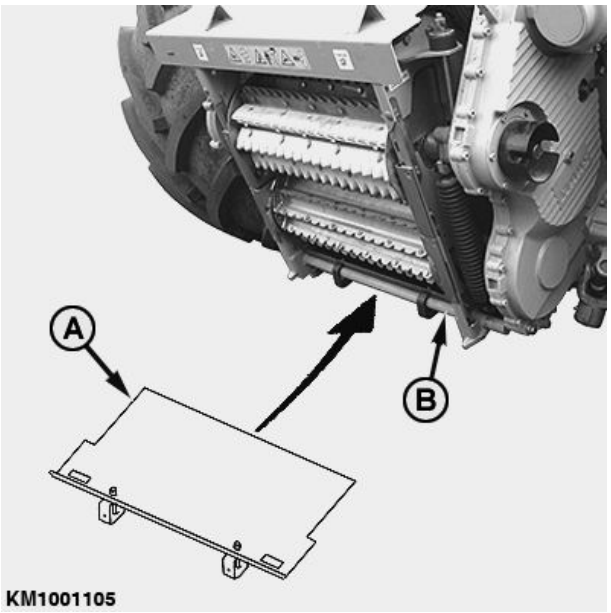

KM1001105 —UN—10FEB10

KM00321,000026B -59-25FEB10-1/1

Выравнивание качающейся рамы

Выровняйте качающуюся раму (A) с линейным модулем (B).

A—Качающаяся рама **B—Линейный модуль**

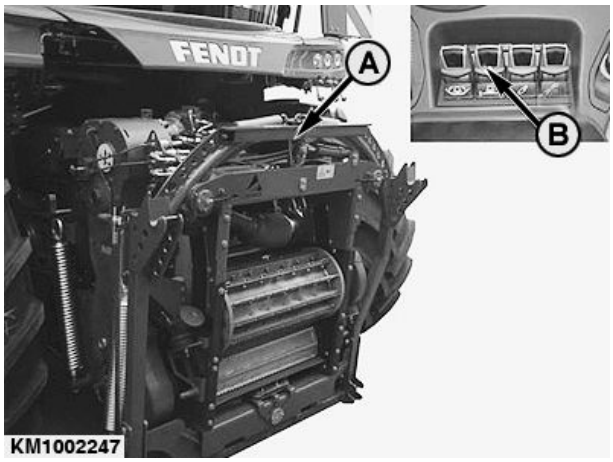

KM1002247 —UN—23MAR12

KM00321,0000126 -59-23MAR12-1/1

Присоединение роторной жатки к кормоуборочным комбайнам FENDT

1. С помощью натяжного рычага (A) откройте замок.

A—Натяжной рычаг

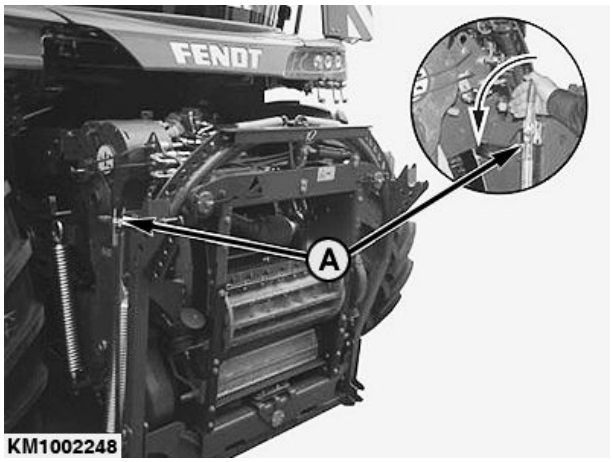

KM1002248 —UN—23MAR12

KM00321,0000184 -59-12JUN12-1/5

2. Медленно подведите кормоуборочный комбайн к роторной жатке — так, чтобы штифты (A) с левой стороны и с правой стороны роторной жатки находились над креплением ресивера (B) наклонной рамы.

A—Штифт **B—Крепление ресивера**

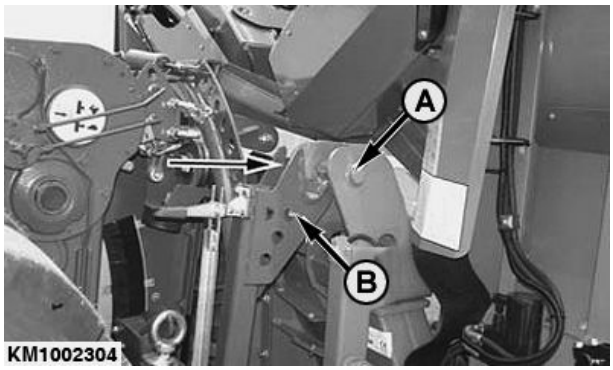

KM1002304 —UN—11JUN12

Продолжение на следующей стр. KM00321,0000184 -59-12JUN12-2/5

3. Поднимайте агрегат до тех пор, пока штифты (B) не войдут в зацепление с нижними защелками (A) слева и справа.
4. Заглушите двигатель.
5. Задействуйте стояночный тормоз.

A—Защелки **B—Штифт**

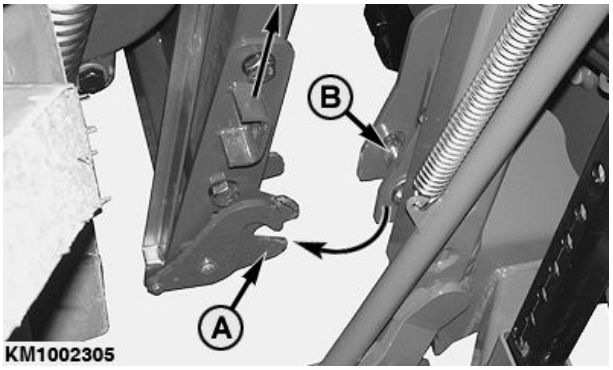

KM1002305 —UN—12JUN12

KM00321,0000184 -59-12JUN12-3/5

6. С помощью натяжного рычага (A) закройте замок.

A—Натяжной рычаг

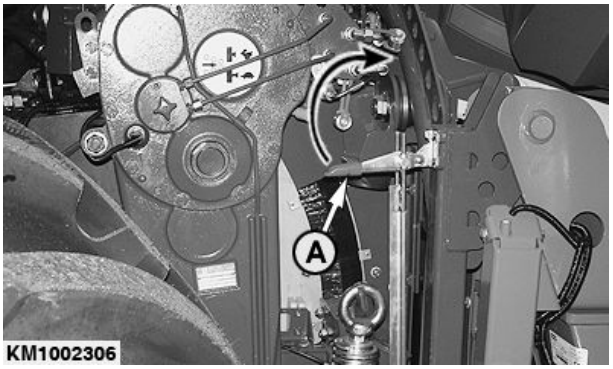

KM1002306 —UN—12JUN12

KM00321,0000184 -59-12JUN12-4/5

7. Убедитесь в том, что стопорные крюки (A) надежно закреплены.

A—Стопорный крюк

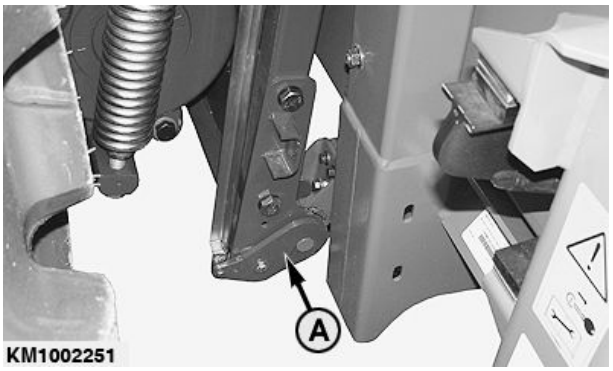

KM1002251 —UN—23MAR12

KM00321,0000184 -59-12JUN12-5/5

Подсоединение гидравлических шлангов и жгутов проводов

Выходные гидравлические гнезда кормоуборочного комбайна пронумерованы. Подсоединяйте пронумерованные гидравлические шланги роторной жатки к соответствующим гидравлическим выходам кормоуборочного комбайна.

Подсоедините жгут проводов (A) к электрическому гнезду на кормоуборочном комбайне.

A—Жгут проводов

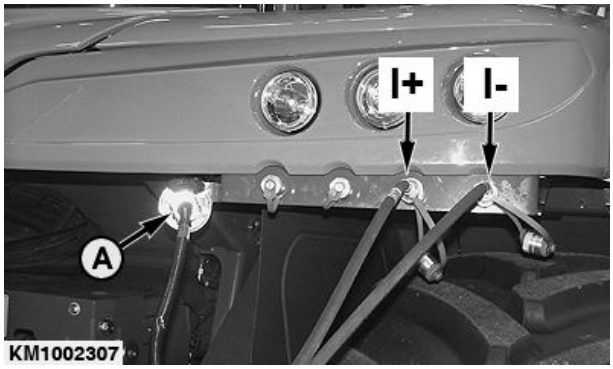

KM1002307 —UN—13JUN12

KM00321,0000185 -59-13JUN12-1/1

Карданный вал

A—Карданный вал
B—Край жатки
C—Конец приемной камеры кормоуборочного комбайна

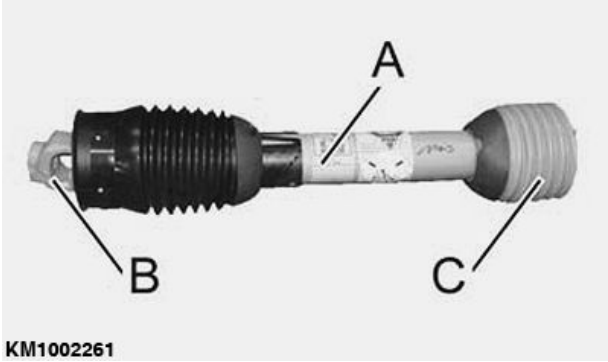

KM1002261 —UN—29MAR12

KM00321,000012C -59-29MAR12-1/1

Подсоединение карданного вала

1. Нажмите скользящий штифт (A) и сдвиньте стык на шлицевой вал роторной жатки так, чтобы скользящий штифт (A) вошел в зацепление с кольцевой канавкой.

A—Скользящий штифт

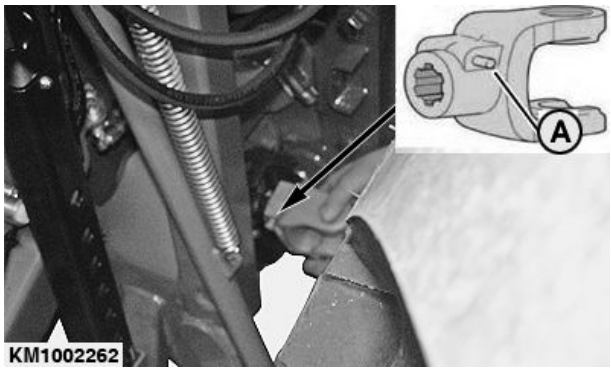

KM1002262 —UN—29MAR12

Продолжение на следующей стр.

KM00321,00001DE -59-07MAY13-1/3

2. Надвиньте ограждение на стык до зацепления.

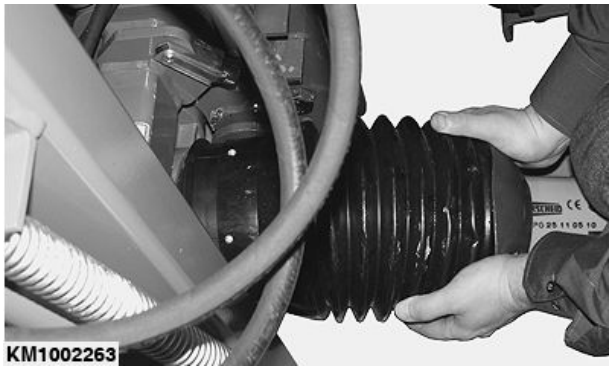

KM1002263 —UN—29MAR12

KM00321,00001DE -59-07MAY13-2/3

3. Нажмите скользящий штифт (A) и сдвиньте стык на шлицевой вал роторной жатки так, чтобы скользящий штифт (A) вошел в зацепление с кольцевой канавкой.

A—Скользящий штифт

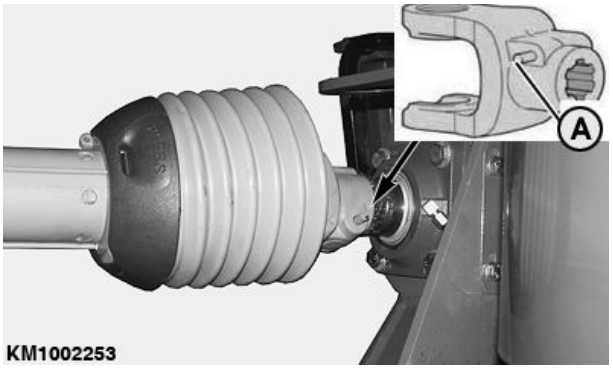

KM1002253 —UN—29MAR12

KM00321,00001DE -59-07MAY13-3/3

Изменения в гидравлической системе

Переведите шаровой кран (A) в положение, соответствующее устанавливаемой жатке.

KM1002264 —UN—29MAR12

Продолжение на следующей стр.

KM00321,000012D -59-29MAR12-1/2

Положения шарового крана

1— Положение для уборки кукурузы

2— Положение для уборки травы

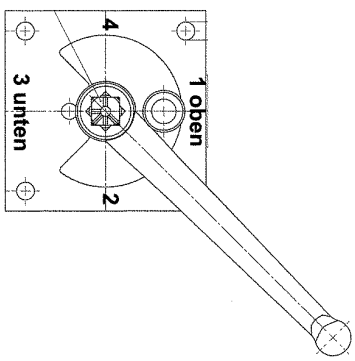

KM1002265

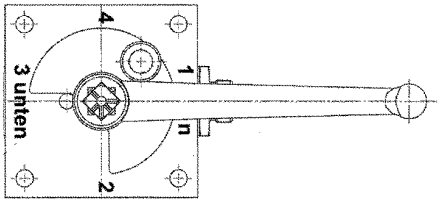

KM1002266

KM1002265 —UN—29MAR12

KM1002266 —UN—29MAR12

KM00321,000012D -59-29MAR12-2/2

Разблокирование качающейся рамы

Снимите стопорный штифт (A) и вставьте его в отверстие (B) качающейся рамы.

ПРИМЕЧАНИЕ: Качающаяся рама разблокирована.

A—Запорный штифт

B—Отверстие

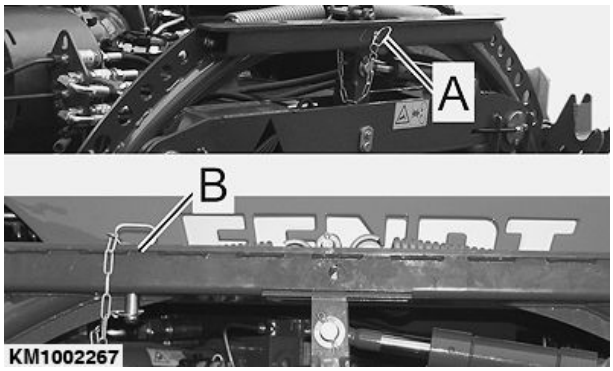

KM1002267

KM1002267 —UN—29MAR12

KM00321,000012F -59-29MAR12-1/1

Отсоединение роторной жатки

ПРИМЕЧАНИЕ: Сложите ротационное уборочное оборудование перед установкой.

1. Опустите ротационное уборочное оборудование на грунт.
2. Заглушите двигатель кормоуборочного комбайна, извлеките ключ зажигания и включите стояночный тормоз.
3. Отсоедините гидравлические шланги (A) от кормоуборочного комбайна и разместите их для хранения на имеющемся кронштейне (B).
4. Снимите ведущий вал.

   ПРИМЕЧАНИЕ: Оставьте роторную жатку на той же высоте, чтобы обеспечить повторное подсоединение оборудования к кормоуборочному комбайну позднее. Не выбирайте высоту, которая слишком мала.

5. Запустите двигатель кормоуборочного комбайна и опустите роторную жатку так, чтобы делители коснулись грунта.
6. Опустите домкратные опоры (D) слева и справа и зафиксируйте их на подходящей высоте. Для этого оттяните подпружиненный штифт (C) и обеспечьте его повторное зацепление после установки домкратной опоры на нужную высоту.
7. Откройте фиксирующие крюки на крепежной раме.
8. Дополнительно опустите передний прижимной щиток и отведите машину от крепежной рамы роторной жатки.

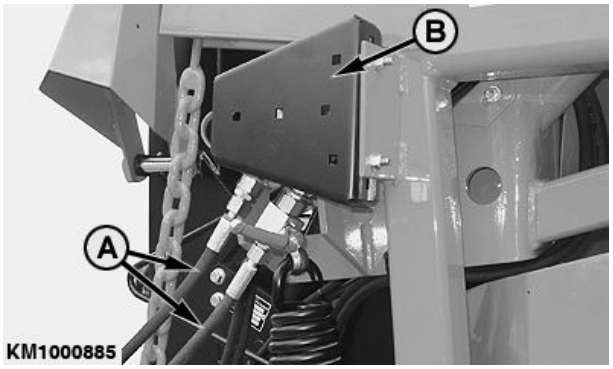

KM1000885 —UN—27MAY09

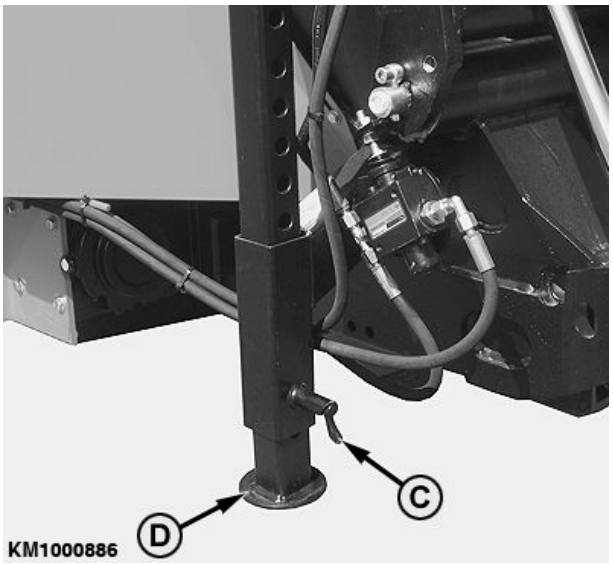

KM1000886 —UN—27MAY09

A—Гидравлические шланги
B—Кронштейн
C—Штифт
D—Домкратная стойка

KM00321,0000182 -59-27MAY09-1/1

Движение по общественным дорогам

ОСТОРОЖНО: При перемещении по общественным дорогам или магистралям в ночное или дневное время соблюдайте местные правила дорожного движения, касающиеся предупреждающих устройств, освещения и техники безопасности. См. раздел "Техника безопасности".

ВАЖНО: См. соответствующее руководство по эксплуатации кормоуборочного комбайна для получения информации о правилах местных органов власти при перемещении кормоуборочного комбайна по общественным дорогам.

Складывайте наружные секции для транспортировки согласно местным нормативам.

ВАЖНО: Риск столкновения! Чтобы не допустить повреждений, закройте дверь кабины кормоуборочного комбайна перед складыванием роторной жатки.

KM00321,000027A -59-19FEB10-1/1

Свертывание роторной жатки

ОСТОРОЖНО: Опасность получения серьезной травмы! При развертывании или свертывании роторной жатки проследите за тем, чтобы рядом с машиной не было людей.

При перемещении по общественным дорогам или магистралям в ночное или дневное время соблюдайте местные правила дорожного движения, касающиеся предупреждающих устройств, освещения и техники безопасности.

Складывайте наружные секции для транспортировки согласно местным нормативам.

KM00321,00000CD -59-20DEC11-1/1

Размещение наклейки (роторные жатки с опорным колесом)

На роторных жатках с опорным колесом наклейка с техническими характеристиками поставляется с поддерживающим опорным колесом (см. иллюстрацию).

Наклейку на кормоуборочный комбайн следует устанавливать рядом с табличкой с серийным номером.

KM225012 —UN—02DEC14

KM00321,000035A -59-05JAN15-1/1

Закрывание предохранительного клапана (только роторная жатка для кормоуборочных комбайнов CLAAS)

Чтобы предотвратить непреднамеренное опускание наружных секций, перед движением по общественным дорогам закройте предохранительный клапан (A).

A—Предохранительный клапан

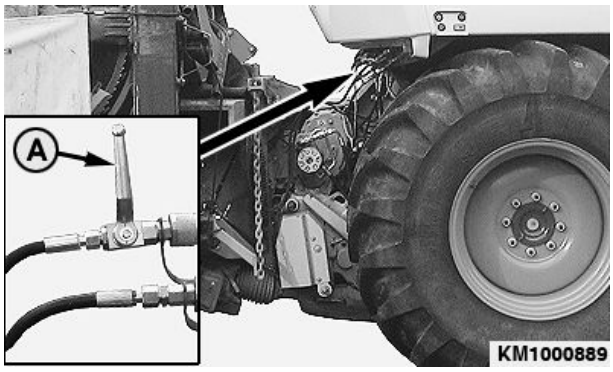

KM1000889 —UN—28MAY09

KM00321,0000188 -59-28MAY09-1/1

Дорожное движение (роторные жатки с опорным колесом серии "Комфорт")

KM409023 —UN—20MAR20

A—Защитные тенты
B—Габаритные фонари/указатели поворота
C—Опорное колесо

ВАЖНО: Роторные жатки с возможностью установки опорных колес серии "комфорт" (C) могут транспортироваться только с установленными опорными колесами. См. также руководство по эксплуатации опорных колес серии "комфорт" 400F.

Во время дорожного движения с установленными опорными колесами серии "комфорт" вся зона вокруг делителей закрывается защитным покрытием (A).

Габаритные фонари и указатели поворота:

Так как габаритные фонари и указатели поворота на кормоуборочном комбайне закрыты подборочными барабанами в поднятом положении, опорное колесо серии «Комфорт» имеет габаритные фонари/указатели поворота (B).

KM00321,0000A32 -59-20MAR20-1/1

Перемещение по общественным дорогам (роторные жатки без опорного колеса серии "Комфорт")

Для транспортировки по дорогам общего пользования вся зона вокруг молотилки должна быть защищена ограждением (A).

Порядок сборки защитного ограждения (A):

1. Дождитесь полной вращающихся ножей. Затем сложите боковые режущие аппараты.
2. Установите и разложите устройство для предотвращения несчастных случаев (C) на мысе центрального делителя.
3. Установите защитные ограждения (A) слева и справа и закрепите тросом, который прилагается к устройство для предотвращения несчастных случаев.
4. Копирующие башмаки, лезвия и другие кромки покрыты защитными покрытиями.

Боковые лампы и индикаторы:

Так как боковые лампы и индикаторы на кормоуборочном комбайне обычно закрыты приемными барабанами в поднятом положении, предохранительное устройство имеет продублированные лампы/индикаторы (B). Для напряжения питания 12 В необходимо использовать 7-полюсный разъем, расположенный на правой стороне комбайна.

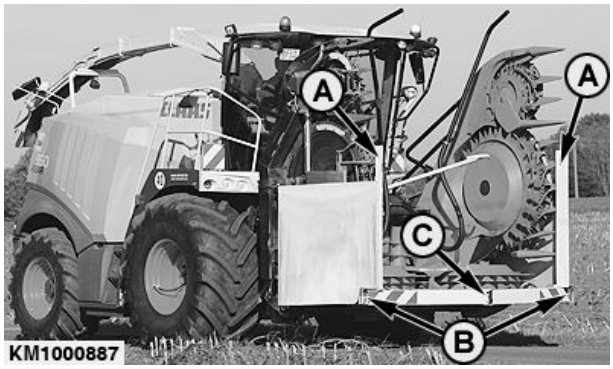

KM1000887 —UN—27MAY09

A—Щиток
B—Габаритные фонари/указатели поворота
C—Устройство для предотвращения несчастных случаев

Дорожный просвет:

При движении по дорогам общественного пользования роторная жатка должна быть поднята так, чтобы переднее предохранительное устройство (C) находилось приблиз. на 300 мм (1 фт) выше поверхности грунта.

KM00321,0000A33 -59-20MAR20-1/1

Установка датчиков улучшенного контроля управления жаткой в транспортное положение

Датчики улучшенного контроля управления жаткой (a) должны быть установлены в транспортное положение для соответствия требованиям к максимально допустимой транспортной ширине:

- Поверните датчик АНС (A) в направлении, указанном стрелкой.
- Установите датчик улучшенного контроля управления жаткой (a) на болт (b).
- Повторите процедуру с другой стороны.

A—Датчик АНС **B—Болт**

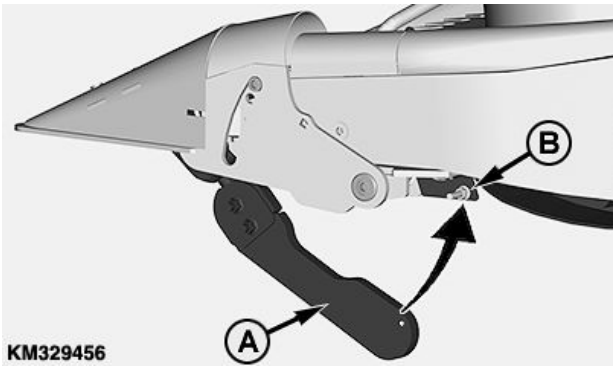

KM329456 —UN—28AUG17

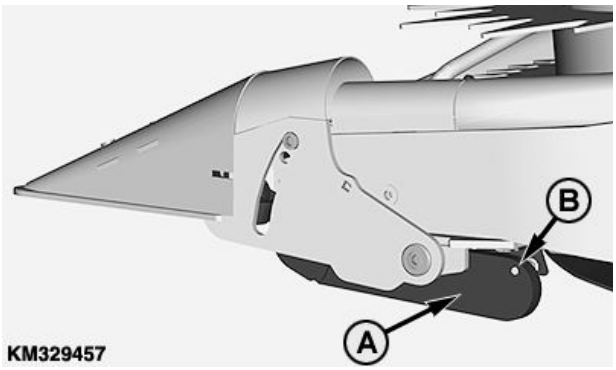

KM329457 —UN—28AUG17

KM00321,0000A35 -59-20MAR20-1/1

Метод эксплуатации роторной жатки

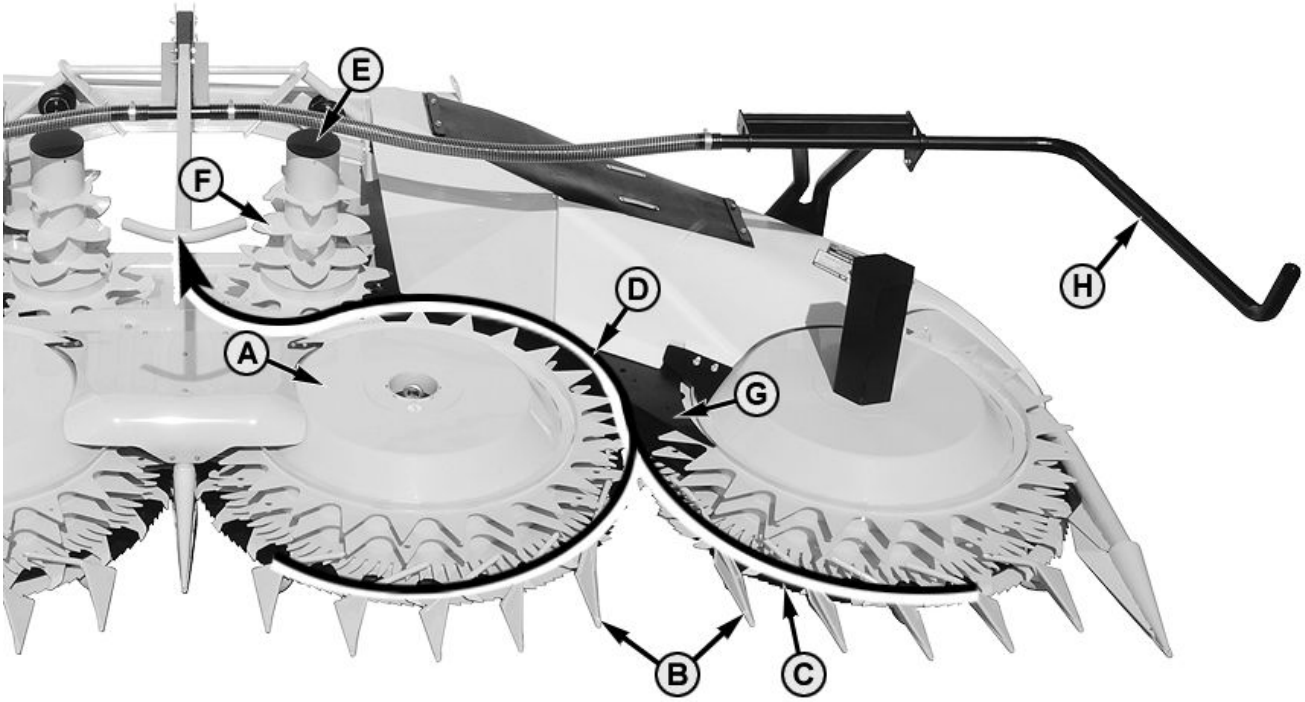

A—Барабан роторной жатки
B—Делители
C—Роторный нож
D—Продольное направление движения культуры
E—Питающий барабан
F—Зубья питающего аппарата
G—Направляющие и скребки
H—Брус питающего аппарата

Роторная жатка позволяет убирать культуру в различных направлениях — вдоль рядков, поперек рядков и под углом к ним (независимо от расположения рядков). То есть убирать культуру можно наиболее удобным способом. Промежутки, в которых могут остаться нескошенные стебли, отсутствуют. Несмотря на отсутствие противорежущего бруса, быстро вращающиеся роторные ножи (C) срезают все стебли в пределах ширины захвата. Медленно вращающийся барабан роторной жатки (A) пропускает стебли вдоль делителей (B). Стебель захватывается рядом зубьев питающего аппарата (F), словно захватом. Переднее вращение барабанов роторной жатки (A) обеспечивает прижим убираемой культуры к зубьям (F) питающего аппарата и, таким образом, стебли перемещаются вдоль направляющих и скребков (G) к барабану (E) питающего аппарата. Здесь скошенная культура укладывается вдоль зубьев питающего аппарата (F) барабана (E) питающего аппарата, который направляет стебли в продольном направлении (D), прежде чем передать их в вальцы питающего аппарата кормоуборочного комбайна.

ВАЖНО: Неукоснительно соблюдайте все указания, приведенные в руководстве по эксплуатации кормоуборочного комбайна по поводу балластировки, выбора частоты вращения роторной жатки, настройки плавающего режима и установке крепежной рамы на комбайн.

KM00321,00000CE -59-20DEC11-1/1

Использование роторной жатки – основное использование

Запуск кормоуборочного комбайна

Запуск кормоуборочного комбайна, включение режущего аппарата и роторной жатки, а также реверсирование задающих валков всегда выполняются при работающем двигателе на холостом ходу (см. Руководство по эксплуатации кормоуборочного комбайна для подробной информации). Вращающиеся ножи не перемещаются (из-за предохранительных устройств).

Включайте переднюю передачу только на холостом ходу. Это предотвратит ненужный износ муфт.

Использование роторной жатки

После достижения режущим аппаратом правильной скорости, когда вращающиеся ножи вращаются с надлежащей скоростью, введите машину в убираемую культуру на корню.

Ходовая скорость варьируется в зависимости от плотности культуры, типа культуры и производительности кормоуборочного комбайна.

На полосе для разворота поддерживайте скорость вращения. Это предотвратит ненужный износ привода роторной жатки.

При замене фуражной тележки держите роторную жатку включенной. Это предотвратит ненужный износ привода роторной жатки.

KM00321,000020F -59-24AUG09-1/1

Ликвидация засорений

ОСТОРОЖНО: Опасность получения серьезной травмы! Не пытайтесь очистить забивание роторной жатки рукой, когда агрегат работает. Сначала остановите двигатель кормоуборочного комбайна и подождите, пока вращение движущихся частей полностью прекратится.

Во время уборки большинство засорений можно ликвидировать кратковременным реверсированием барабанов роторной жатки.

KM00321,0000192 -59-09JUN09-1/1

Ликвидация засорений на кормоуборочных комбайнах CLAAS

В случае засорения барабаны роторной жатки можно остановить, а затем провернуть в обратную сторону (реверсировать).

Порядок ликвидации засорений

- Остановите машину.
- Отведите кормоуборочный комбайн назад на небольшое расстояние.
- Кратковременно нажмите кнопку (A) и подождите, пока прекратится работа приемной камеры и роторной жатки.
- Нажмите кнопку (A) еще раз и удерживайте до тех пор, пока засорение не будет ликвидировано.

ПРИМЕЧАНИЕ: Процесс реверсирования выполняется до тех пор, пока будет нажата кнопка (A).

ОСТОРОЖНО: Опасность получения серьезной травмы! Не пытайтесь очистить забивание роторной жатки рукой, когда агрегат работает. Сначала остановите двигатель кормоуборочного комбайна и подождите, пока вращение движущихся частей полностью прекратится.

KM1001192 —UN—28APR10

A—Кнопка

KM00321,0000198 -59-29JUN12-1/1

Регулировка параллельности копирующих башмаков грунту

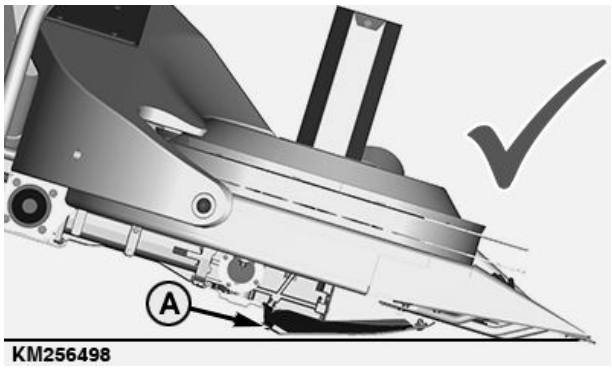

KM256498 —UN—25NOV15

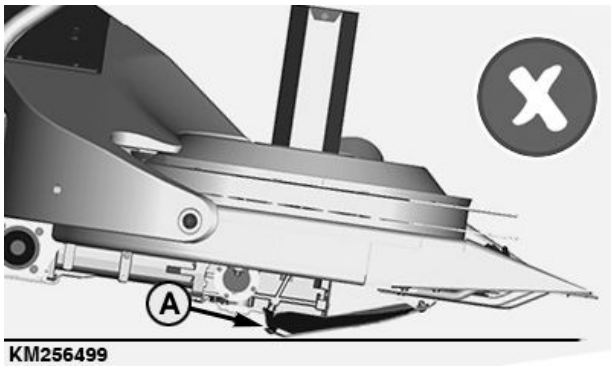

KM256499 —UN—25NOV15

После того как роторная жатка займет рабочее положение, выполните описанные ниже действия:

Обеспечьте параллельность копирующих башмаков (A) грунту.

В зависимости от угла наклона роторной жатки относительно грунта, может понадобиться снятие проставок (B).

ВАЖНО: Неправильная регулировка может привести к преждевременному износу копирующих башмаков.

ПРИМЕЧАНИЕ: Косилки начиная с 2019 модельного года больше не имеют проставок (B). Закажите проставки (B) у поставщика запчастей при необходимости.

A—Копирующие башмаки **B—Проставка**

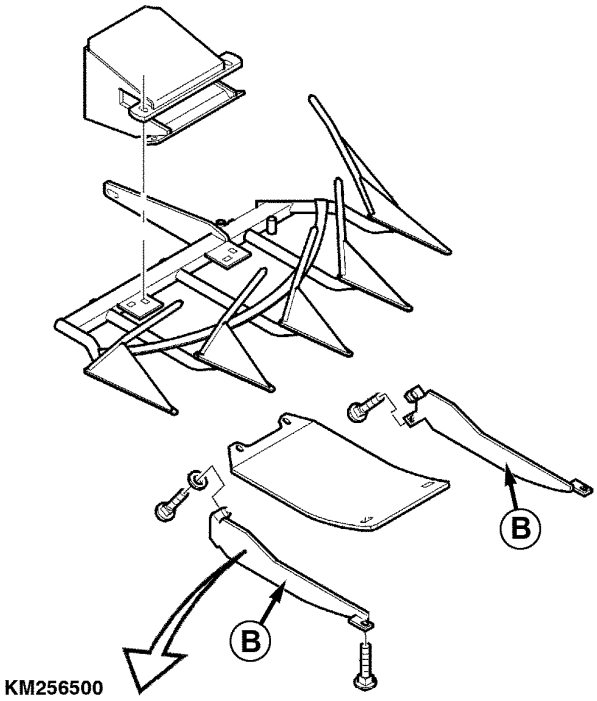

KM256500 —UN—25NOV15

KM00321,00008F5 -59-15MAR19-1/1

Регулировка центрального брус питающего аппарата

ПРИМЕЧАНИЕ: Если ведется уборка короткой культуры, опустите брус питающего аппарата (A).

Брусья питающего аппарата (A) и (B) направляют скошенную культуру внутрь и способствуют оптимизации подачи. Высоту установки бруса питающего аппарата (C) можно изменить в полевых условиях с учетом существующих уборочных условий.

- Ослабьте затяжку винтов (C) и (D), чтобы отрегулировать высоту установки бруса питающего аппарата. Затем повторно затяните винты.

A—Центральный брус питающего аппарата
B—Брус питающего аппарата
C—Винт
D—Винт

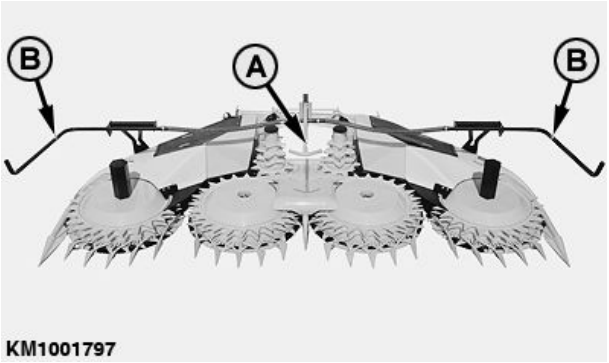

KM1001797 —UN—11NOV11

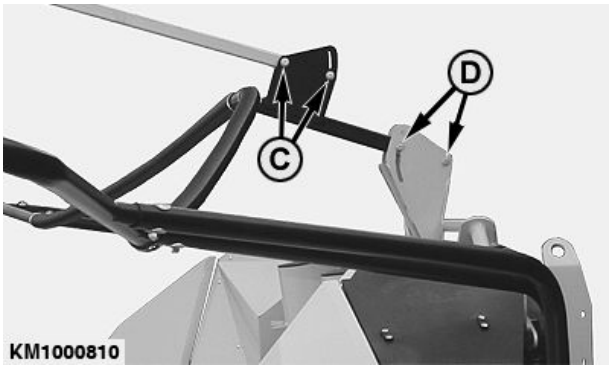

KM1000810 —UN—18MAR09

KM00321,00000CF -59-21DEC11-1/1

Рабочие скорости барабана роторной жатки

ПРИМЕЧАНИЕ: Частота вращения барабанов роторной жатки меняется в зависимости от плотности культуры, типа культуры и версии кормоуборочного комбайна.

ПРИМЕЧАНИЕ: Скорость, с которой работают барабаны роторной жатки, может регулироваться. Роторные ножи работают с постоянной частотой вращения, которая не может быть изменена.

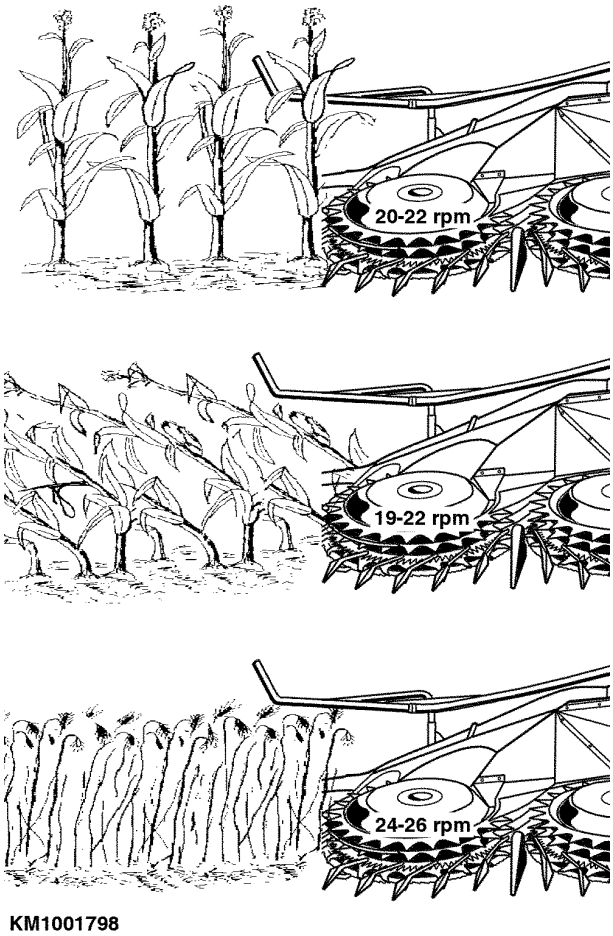

KM00321,00000D0 -59-21DEC11-1/1

Регулировка длины резки на кормоуборочном комбайне CLAAS

На кормоуборочных комбайнах CLAAS трансмиссия измельчения и частота вращения роторной жатки переключаются раздельно.

В кормоуборочном комбайне CLAAS и роторной жатке KEMPER предусмотрено по 2 ступени.

См. руководство по эксплуатации кормоуборочного комбайна для информации о регулировках кормоуборочного комбайна.

На роторной жатке KEMPER 1-я передача (A) и 2-я передача (B) переключаются непосредственно на редукторе привода.

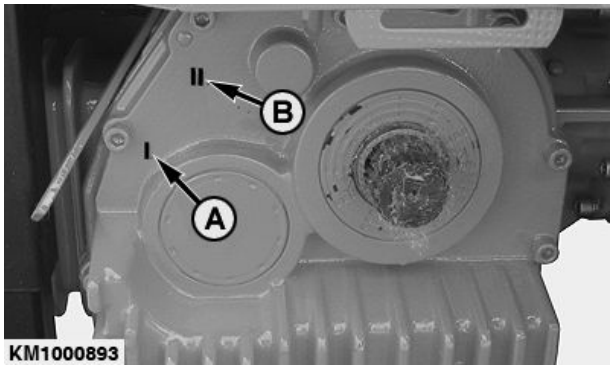

A—1. Ступень **B—2. Ступень**

KM00321,000018B -59-08JUN09-1/1

Длина резки и частота вращения барабана на кормоуборочном комбайне CLAAS 830-900 (типы 492, 496 и 500)

В следующих таблицах описана регулировка длины резки.

KM00321,0000B23 -59-29OCT20-1/1

Режущий аппарат с 24 ножами (типы 492, 496 и 500)

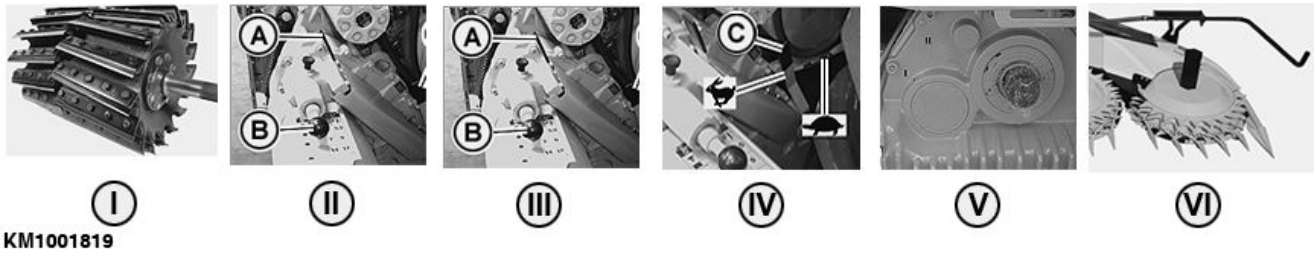

I — длина резки, режущий аппарат с числом ножей 2 x 12	II – положение рычага (B)	III – положение рычага (A)	IV – положение рычага (C)	V — роторная жатка, передача	V — скорость барабана транспортера
4 мм (0,16 дюйм.)	1	Низкая скорость	Низкая скорость	1	22
5,5 мм (0,22 дюйм.)	1	Высокая скорость	Высокая скорость	1	26
7 мм (0,28 дюйм.)	2	Низкая скорость	Низкая скорость	2	27
9 мм (0,35 дюйм.)	2	Высокая скорость	Высокая скорость	1	26
14 мм (0,55 дюйм.)	3	Низкая скорость	Низкая скорость	2	27
17 мм (0,67 дюйм.)	3	Высокая скорость	Высокая скорость	2	33

KM00321,0000B24 -59-29OCT20-1/1

Режущий аппарат с 20 ножами (типы 492, 496 и 500)

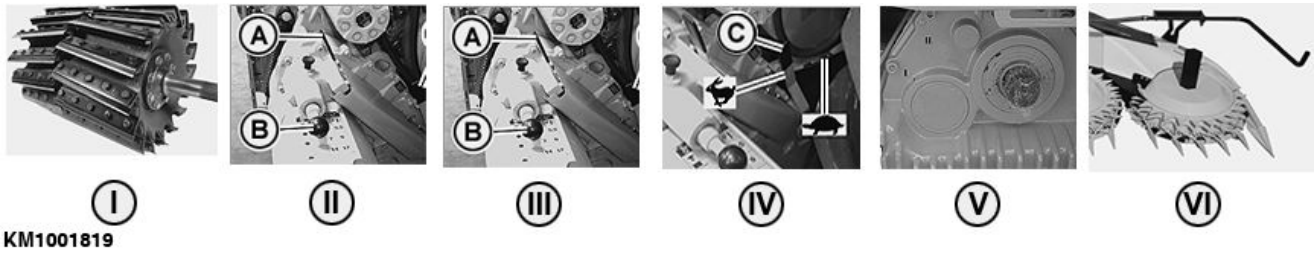

I — длина резки, режущий аппарат с числом ножей 2 x 10	II – положение рычага (B)	III – положение рычага (A)	IV – положение рычага (C)	V — роторная жатка, передача	V — скорость барабана транспортера
5 мм (0,20 дюйм.)	1	Низкая скорость	Низкая скорость	1	22
6,5 мм (0,26 дюйм.)	1	Высокая скорость	Высокая скорость	1	26
8,5 мм (0,33 дюйм.)	2	Низкая скорость	Низкая скорость	2	27
11 мм (0,43 дюйм.)	2	Высокая скорость	Высокая скорость	1	26
17 мм (0,67 дюйм.)	3	Низкая скорость	Низкая скорость	2	27
21 мм (0,83 дюйм.)	3	Высокая скорость	Высокая скорость	2	33

KM00321,0000B25 -59-29OCT20-1/1

Длина резки и частота вращения барабана на кормоуборочном комбайне CLAAS 830-900 (тип 493)

2-ступенчатый редуктор

Двухступенчатый редуктор роторной жатки выпускается в двух версиях:

- **С повышением частоты вращения** для длины резки в диапазоне от нормальной до увеличенной (стандартный вариант)
- **С понижением частоты вращения** для уменьшенной длины резки (опция)

В следующих таблицах описана регулировка длины резки.

KM1001823 —UN—23JAN12

KM00321,00000D3 -59-04JAN12-1/1

Режущий аппарат с 28 ножами (тип 493)

Двухступенчатый редуктор (III) для длины резки в диапазоне от нормальной до увеличенной (стандартный вариант)

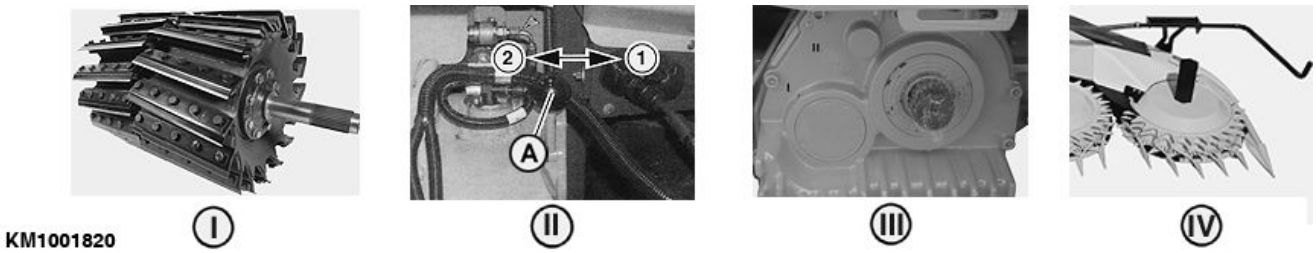

KM1001820 —UN—21DEC11

I – длина резки, число ножей		II – трансмиссия измельчения, кормоуборочный комбайн	III – привод роторной жатки	IV – частота вращения барабана роторной жатки
2 x 14 ножей	2 x 7 ножей	Передача	Передача	об/мин
5,1 мм (0.20 дюйм.)	10,2 мм (0.40 дюйм.)	1	1	26
6,0 мм (0,24 дюйм.)	12,0 мм (0,47 дюйм.)		1	26
6,9 мм (0,27 дюйм.)	13,8 мм (0,54 дюйм.)		1	26
7,7 мм (0,30 дюйм.)	15,4 мм (0.60 дюйм.)		1	26
8,6 мм (0,34 дюйм.)	17,2 мм (0,68 дюйм.)		2	33
6,9 мм (0,27 дюйм.)	13,8 мм (0,54 дюйм.)	2	1	26
7,7 мм (0,30 дюйм.)	15,4 мм (0.60 дюйм.)		1	26
8,6 мм (0,34 дюйм.)	17,2 мм (0,68 дюйм.)		2	33
9,4 мм (0,37 дюйм.)	18,8 мм (0,74 дюйм.)		2	33
10,3 мм (0.20 дюйм.)	20,6 мм (0,81 дюйм.)		2	33
11,1 мм (0,44 дюйм.)	22,2 мм (0.87 дюйм.)		2	33
12,0 мм (0,47 дюйм.)	24,0 мм (0,94 дюйм.)		2	33

Продолжение на следующей стр.

KM00321,00000E3 -59-04JAN12-1/2

Двухступенчатый редуктор (III) для уменьшенной длины резки (опция)

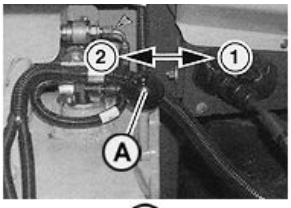

KM1001820 I II III IV

KM1001820 —UN—21DEC11

I – длина резки, число ножей		II – трансмиссия измельчения, кормоуборочный комбайн	III – привод роторной жатки	IV – частота вращения барабана роторной жатки
2 x 14 ножей	2 x 7 ножей	Передача	Передача	об/мин
3,4 мм (0,13 дюйм.)	6,8 мм (0,27 дюйм.)	1	2	20
4,3 мм (0.17 дюйм.)	8,6 мм (0,34 дюйм.)		2	20
5,1 мм (0.20 дюйм.)	10,2 мм (0.40 дюйм.)		2	20
6,0 мм (0,24 дюйм.)	12,0 мм (0,47 дюйм.)		2	20
6,9 мм (0,27 дюйм.)	13,8 мм (0,54 дюйм.)		1	26
7,7 мм (0,30 дюйм.)	15,4 мм (0,61 дюйм.)		1	26
8,6 мм (0,34 дюйм.)	17,2 мм (0,68 дюйм.)		1	26
6,9 мм (0,27 дюйм.)	13,8 мм (0,54 дюйм.)	2	1	26
7,7 мм (0,30 дюйм.)	15,4 мм (0,61 дюйм.)		1	26
8,6 мм (0,34 дюйм.)	17,2 мм (0,68 дюйм.)		1	26
9,4 мм (0,37 дюйм.)	18,8 мм (0,74 дюйм.)		1	26

KM00321,00000E3 -59-04JAN12-2/2

Режущий аппарат с 24 ножами (тип 493)

Двухступенчатый редуктор (III) для длины резки в диапазоне от нормальной до увеличенной (стандартный вариант)

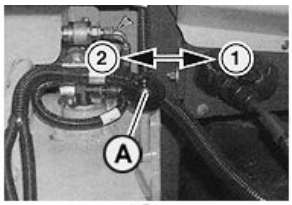

KM1001820 I II III IV

KM1001820 —UN—21DEC11

I – длина резки, число ножей		II – трансмиссия измельчения, кормоуборочный комбайн	III – привод роторной жатки	IV – частота вращения барабана роторной жатки
2 x 12 ножей	2 x 6 ножей	Передача	Передача	об/мин
6 мм (0.24 дюйм.)	12 мм (0,47 дюйм.)	1	1	26
7 мм (0.28 дюйм.)	14 мм (0,55 дюйм.)		1	26
8 мм (0.31 дюйм.)	16 мм (0,63 дюйм.)		1	26
9 мм (0.35 дюйм.)	18 мм (0,71 дюйм.)		1	26
10 мм (0.39 дюйм.)	20 мм (0,79 дюйм.)		2	33
8 мм (0.31 дюйм.)	16 мм (0,63 дюйм.)	2	1	26
9 мм (0.35 дюйм.)	18 мм (0,71 дюйм.)		1	26
10 мм (0.39 дюйм.)	20 мм (0,79 дюйм.)		2	33
11 мм (0.43 дюйм.)	22 мм (0,87 дюйм.)		2	33
12 мм (0.47 дюйм.)	24 мм (0,94 дюйм.)		2	33
13 мм (0,26 дюйм.)	26 мм (1,02 дюйм.)		2	33
14 мм (0.55 дюйм.)	28 мм (1,10 дюйм.)		2	33

Продолжение на следующей стр.

KM00321,00000E4 -59-04JAN12-1/2

Двухступенчатый редуктор (III) для уменьшенной длины резки (опция)

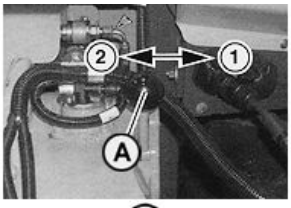

KM1001820 I II III IV

KM1001820 —UN—21DEC11

I – длина резки, число ножей		II – трансмиссия измельчения, кормоуборочный комбайн	III – привод роторной жатки	IV – частота вращения барабана роторной жатки
2 x 12 ножей	2 x 6 ножей	Передача	Передача	об/мин
4 мм (0.16 дюйм.)	8 мм (0,31 дюйм.)	1	2	20
5 мм (0.20 дюйм.)	10 мм (0,39 дюйм.)		2	20
6 мм (0.24 дюйм.)	12 мм (0,47 дюйм.)		2	20
7 мм (0.28 дюйм.)	14 мм (0,55 дюйм.)		2	20
8 мм (0.31 дюйм.)	16 мм (0,63 дюйм.)		1	26
9 мм (0.35 дюйм.)	18 мм (0,71 дюйм.)		1	26
10 мм (0.39 дюйм.)	20 мм (0,79 дюйм.)		1	26
8 мм (0.31 дюйм.)	16 мм (0,63 дюйм.)	2	1	26
9 мм (0.35 дюйм.)	18 мм (0,71 дюйм.)		1	26
10 мм (0.39 дюйм.)	20 мм (0,79 дюйм.)		1	26
11 мм (0.43 дюйм.)	22 мм (0,87 дюйм.)		1	26

KM00321,00000E4 -59-04JAN12-2/2

Режущий аппарат с 20 ножами (тип 493)

Двухступенчатый редуктор (III) для длины резки в диапазоне от нормальной до увеличенной (стандартный вариант)

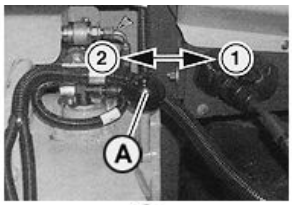

KM1001820 I II III IV

KM1001820 —UN—21DEC11

I – длина резки, число ножей		II – трансмиссия измельчения, кормоуборочный комбайн	III – привод роторной жатки	IV – частота вращения барабана роторной жатки
2 x 10 ножей	2 x 5 ножей	Передача	Передача	об/мин
7,3 мм (0,29 дюйм.)	14,7 мм (0,58 дюйм.)	1	1	26
8,5 мм (0.33 дюйм.)	17,0 мм (0.67 дюйм.)		1	26
9,7 мм (0,38 дюйм.)	19,3 мм (0,76 дюйм.)		1	26
10,8 мм (0,43 дюйм.)	21,7 мм (0.85 дюйм.)		1	26
12 мм (0.47 дюйм.)	24 мм (0,94 дюйм.)		2	33
10 мм (0.39 дюйм.)	20 мм (0,79 дюйм.)	2	1	26
11,2 мм (0,44 дюйм.)	22,4 мм (0,88 дюйм.)		1	26
12,4 мм (0,49 дюйм.)	24,8 мм (0,98 дюйм.)		2	33
13,6 мм (0,54 дюйм.)	27,2 мм (1,07 дюйм.)		2	33
14,8 мм (0,58 дюйм.)	29,6 мм (1,17 дюйм.)		2	33
16 мм (0.63 дюйм.)	32 мм (1,26 дюйм.)		2	33
17,2 мм (0,68 дюйм.)	34,4 мм (1.35 дюйм.)		2	33

Продолжение на следующей стр.

KM00321,00000E5 -59-04JAN12-1/2

Двухступенчатый редуктор (III) для уменьшенной длины резки (опция)

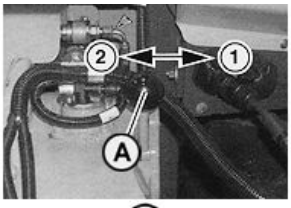

KM1001820 I II III IV

KM1001820 —UN—21DEC11

I – длина резки, число ножей		II – трансмиссия измельчения, кормоуборочный комбайн	III – привод роторной жатки	IV – частота вращения барабана роторной жатки
2 x 10 ножей	2 x 5 ножей	Передача	Передача	об/мин
5,0 мм (0.20 дюйм.)	10,0 мм (0,39 дюйм.)	1	2	20
6,2 мм (0,24 дюйм.)	12,3 мм (0,48 дюйм.)		2	20
7,3 мм (0,29 дюйм.)	14,7 мм (0,58 дюйм.)		2	20
8,5 мм (0,33 дюйм.)	17,0 мм (0.67 дюйм.)		2	20
9,7 мм (0,38 дюйм.)	19,3 мм (0,76 дюйм.)		1	26
10,8 мм (0,43 дюйм.)	21,7 мм (0.85 дюйм.)		1	26
12,0 мм (0,47 дюйм.)	24,0 мм (0,94 дюйм.)		1	26
10,0 мм (0,39 дюйм.)	20,0 мм (0,79 дюйм.)	2	1	26
11,2 мм (0,44 дюйм.)	22,4 мм (0,88 дюйм.)		1	26
12,4 мм (0,49 дюйм.)	24,8 мм (0,98 дюйм.)		1	26
13,6 мм (0,53 дюйм.)	27,2 мм (1,07 дюйм.)		1	26

KM00321,00000E5 -59-04JAN12-2/2

Длина резки и частота вращения барабана на кормоуборочном комбайне CLAAS 930-980 (типы 494, 497 и 498)

Предварительная настройка длины резки на кормоуборочных комбайнах со стандартным приводом жатки

На кормоуборочном комбайне увеличенную длину резки можно предварительно выбрать переключателем (A). (См. руководство по эксплуатации кормоуборочного комбайна.)

2-ступенчатый редуктор

Двухступенчатый редуктор роторной жатки выпускается в двух версиях:

- **С повышением частоты вращения** для длины резки в диапазоне от нормальной до увеличенной (стандартный вариант)
- **С понижением частоты вращения** для уменьшенной длины резки (опция)

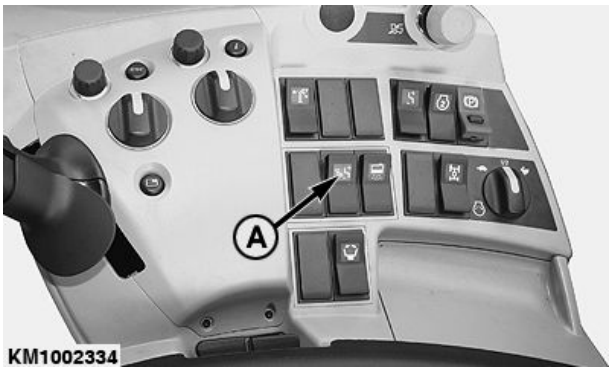

KM1002334 —UN—29JUN12

A—Переключатели

В следующих таблицах описана регулировка длины резки.

KM00321,00006CF -59-05OCT17-1/1

Режущий аппарат с 36 ножами (типы 494, 497 и 498)

Двухступенчатый редуктор (II) для длины резки в диапазоне от нормальной до увеличенной (стандартный вариант)

KM237799 — UN—13MAR15

KM237799 (I) (II) (III)

I – длина резки, число ножей		II – привод роторной жатки	III – частота вращения барабана роторной жатки
2 x 18 ножей	2 x 9 ножей	Скорость	об/мин
4 мм (0.16 дюйм.)	8 мм (0,31 дюйм.)	1	26
4,7 мм (0,18 дюйм.)	9,4 мм (0,37 дюйм.)	1	26
5,3 мм (0,21 дюйм.)	10,6 мм (0,42 дюйм.)	1	26
6,0 мм (0,24 дюйм.)	12,0 мм (0,47 дюйм.)	1	26
6,7 мм (0,26 дюйм.)	13,4 мм (0,52 дюйм.)	2	33
7,3 мм (0,29 дюйм.)	14,6 мм (0,57 дюйм.)	2	33
8 мм (0,31 дюйм.)	16 мм (0,63 дюйм.)	2	33
8,7 мм (0,34 дюйм.)	17,4 мм (0,68 дюйм.)	2	33
9,3 мм (0,37 дюйм.)	18,6 мм (0,73 дюйм.)	2	33

Продолжение на следующей стр.

KM00321,00006D0 -59-05OCT17-1/2

Двухступенчатый редуктор (II) для уменьшенной длины резки (опция)

KM237799 — UN—13MAR15

KM237799 (I) (II) (III)

I – длина резки, число ножей		II – привод роторной жатки	III – частота вращения барабана роторной жатки
2 x 18 ножей	2 x 9 ножей	Скорость	об/мин
2,7 мм (0,11 дюйм.)	5,4 мм (0,21 дюйм.)	2	20
3,3 мм (0,13 дюйм.)	6,6 мм (0,26 дюйм.)	2	20
4,0 мм (0,16 дюйм.)	8,0 мм (0,31 дюйм.)	2	20
4,7 мм (0,18 дюйм.)	9,4 мм (0,37 дюйм.)	2	20
5,3 мм (0,21 дюйм.)	10,6 мм (0,42 дюйм.)	1	26
6,0 мм (0,24 дюйм.)	12,0 мм (0,47 дюйм.)	1	26
6,7 мм (0,26 дюйм.)	13,4 мм (0,52 дюйм.)	1	26
7,3 мм (0,29 дюйм.)	14,6 мм (0,57 дюйм.)	1	26

KM00321,00006D0 -59-05OCT17-2/2

Режущий аппарат с 24 ножами (типы 494, 497 и 498)

Двухступенчатый редуктор (II) для длины резки в диапазоне от нормальной до увеличенной (стандартный вариант)

KM237799 — UN—13MAR15

KM237799 I II III

I – длина резки, число ножей		II – привод роторной жатки	III – частота вращения барабана роторной жатки
2 x 12 ножей	2 x 6 ножей	Скорость	об/мин
6 мм (0.24 дюйм.)	12 мм (0,47 дюйм.)	1	26
7 мм (0,28 дюйм.)	14 мм (0,55 дюйм.)	1	26
8 мм (0,31 дюйм.)	16 мм (0,63 дюйм.)	1	26
9 мм (0,35 дюйм.)	18 мм (0,71 дюйм.)	1	26
10 мм (0,39 дюйм.)	20 мм (0,79 дюйм.)	2	33
11 мм (0,43 дюйм.)	22 мм (0,87 дюйм.)	2	33
12 мм (0,47 дюйм.)	24 мм (0,94 дюйм.)	2	33
13 мм (0,26 дюйм.)	26 мм (1,02 дюйм.)	2	33
14 мм (0,55 дюйм.)	28 мм (1,10 дюйм.)	2	33

Продолжение на следующей стр.

KM00321,00006D1 -59-05OCT17-1/2

Двухступенчатый редуктор (II) для уменьшенной длины резки (опция)

KM237799 I II III

KM237799 —UN—13MAR15

I – длина резки, число ножей		II – привод роторной жатки	III – частота вращения барабана роторной жатки
2 x 12 ножей	2 x 6 ножей	Скорость	об/мин
4 мм (0.16 дюйм.)	8 мм (0,31 дюйм.)	2	20
5 мм (0,20 дюйм.)	10 мм (0,39 дюйм.)	2	20
6 мм (0,24 дюйм.)	12 мм (0,47 дюйм.)	2	20
7 мм (0,28 дюйм.)	14 мм (0,55 дюйм.)	2	20
8 мм (0,31 дюйм.)	16 мм (0,62 дюйм.)	1	26
9 мм (0,35 дюйм.)	18 мм (0,71 дюйм.)	1	26
10 мм (0,39 дюйм.)	20 мм (0,79 дюйм.)	1	26
11 мм (0,43 дюйм.)	22 мм (0,87 дюйм.)	1	26

KM00321,00006D1 -59-05OCT17-2/2

Регулировка выбора передачи с помощью многоскоростного редуктора для кормоуборочных комбайнов CLAAS

Многоскоростной редуктор для кормоуборочных комбайнов CLAAS имеет 4 скорости.

Первые 2 скорости выбираются поворотом гайки (B) на наружной стороне привода.

Весь многоскоростной редуктор можно повернуть так, чтобы можно было выбрать еще две скорости (A).

Переведя привод в указанное положение, можно выбрать первую и вторую скорости.

A—Положения первой и второй скорости

B—Гайка (включена вторая скорость)

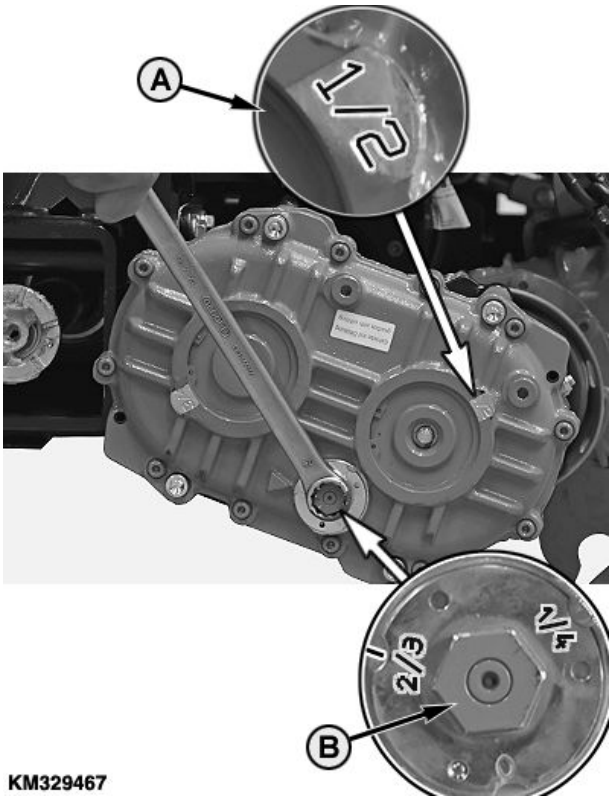

KM329467

KM329467 —UN—10OCT17

Продолжение на следующей стр.

KM00321,00006D2 -59-05OCT17-1/3

Вращение многоскоростного редуктора

Для выбора третьей и четвертой скорости привод необходимо повернуть вокруг его центральной оси.

Для этого необходимо выполнить следующие действия:

1. Снимите карданный вал (A) с редуктора.
2. Ослабьте винты под шестигранник (B).

A—Карданный вал

B—Болты с головкой под 6-гранник

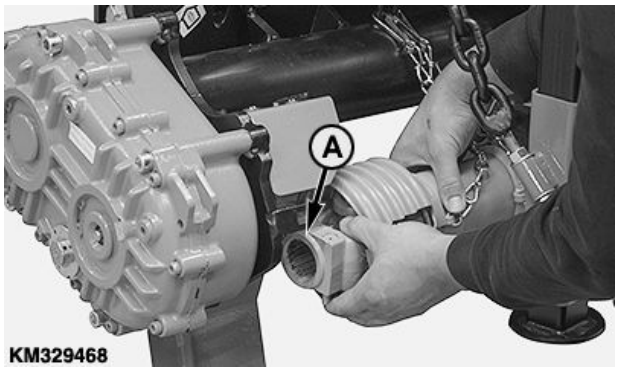

KM329468 —UN—05OCT17

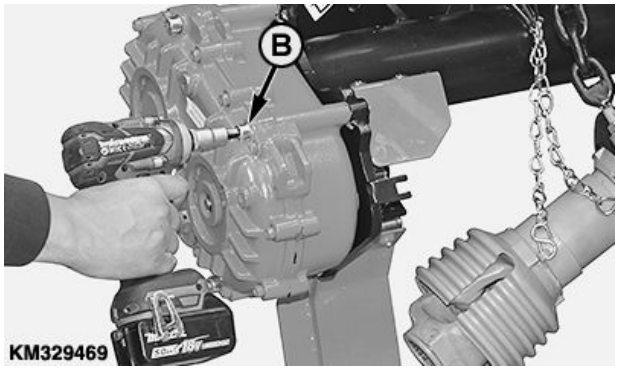

KM329469 —UN—05OCT17

KM00321,00006D2 -59-05OCT17-2/3

3. Проверните привод (C) на 180°.

ПРИМЕЧАНИЕ: Редуктор можно вращать, не снимая его.

4. Затяните винты с шестигранной головкой (D) нормативным моментом.

Спецификация

Редуктор, винт под шестигранник—Момент затяжки.....95 Н·м (70 фунт-фута)

5. Снова установите карданный вал (E) и щиток (F).

C—Коробка передач

D—Болты с головкой под 6-гранник

E—Карданный вал

F—Ограждение

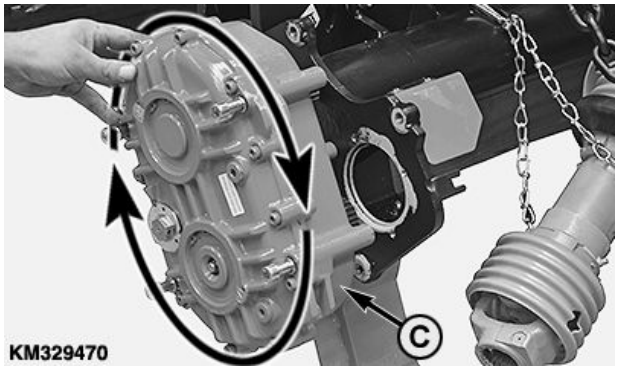

KM329470 —UN—05OCT17

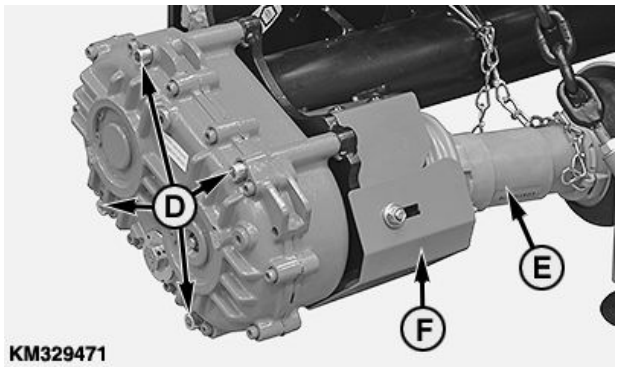

KM329471 —UN—05OCT17

KM00321,00006D2 -59-05OCT17-3/3

Длина резки и выбор передачи с помощью многоскоростного редуктора для кормоуборочных комбайнов CLAAS

В следующих таблицах описана регулировка длины резки.

ПРИМЕЧАНИЕ: При определенных обстоятельствах окрашивание в серый цвет длины резки может привести к проблемам с подачей растительной массы.

	Длина резки в мм														
	4	5	6	7	8	9	10	11	12	13	14	15	16	17	18
	Выбор передачи (4 передачи)														
Режущий аппарат с 20 ножами	-	-	1	1	1	2	2	3	3	3	4	4	4	4	4
Режущий аппарат с 24 ножами	-	1	1	1	2	2	3	3	4	4	4	4	4	4	4
Режущий аппарат с 28 ножами	1	1	1	2	2	3	3	4	4	4	4	4	4	-	-
Режущий аппарат с 36 ножами	1	2	2	3	3	4	4	4	4	4	-	-	-	-	-

ВАЖНО: Кормоуборочные комбайны Claas типов 498, 499 и 502, оснащенные регулируемым приводом дополнительного оборудования, могут изменять скорость в пределах настройки длины резки. Чтобы не развивалась слишком высокая скорость барабана, запрещается использовать 4-ю передачу многоскоростной трансмиссии.

ПРИМЕЧАНИЕ: При задействовании 3-ей передачи с максимальной переменной скоростью, она соответствует 4-й передаче.

KM00321,0000B19 -59-27OCT20-1/1

Урожай

Перед уборкой урожая выполните следующее:
- Разложите роторную жатку
- Отрегулируйте брусья питающего аппарата
- Отрегулируйте обороты, с которыми работает барабан роторной жатки

ВАЖНО: Избегайте бесполезного износа муфт. Всегда выбирайте переднюю передачу в режиме холостого хода.

1. Запускайте двигатель кормоуборочного комбайна на холостом ходу.
2. Включите роторную жатку.
3. Подождите, пока барабаны роторной жатки и роторные ножи не достигнут рабочей скорости.

   ВАЖНО: В большинстве случаев наилучшим является приближение к культуре под прямым углом к направлению, в котором она легла. Это обычно приводит к наиболее ровному потоку культуры.

   ВАЖНО: Следите за потоком культуры все время.

4. Въезжайте в культуру на относительно высокой скорости для того, чтобы быстро добиться потока культуры.

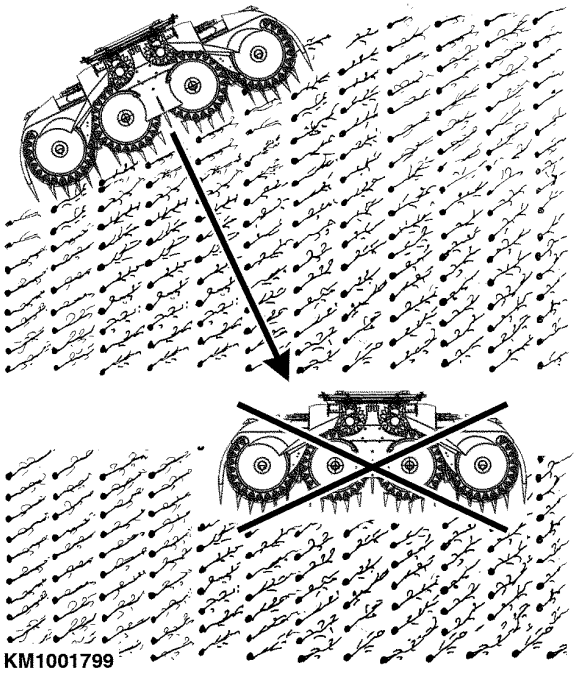

KM1001799 —UN—11NOV11

KM00321,00000D5 -59-22DEC11-1/1

Гидравлическая система

Гидравлическое давление не должно превышать 21000 кПа (210 бар; 3046 фнт/кв. дюйм).

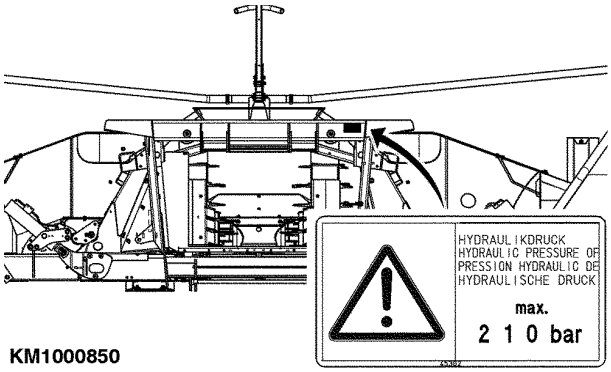

KM1000850 —UN—03APR09

KM00321,0000156 -59-03APR09-1/1

Специальный комплект для ведения по рядкам (усилитель рулевого управления)

При работе на кормоуборочном комбайне 90% внимания водителя сосредоточено на рулевом управлении. Использование всех возможностей машины возможно только при наличии усилителя рулевого управления.

Специальный комплект можно приобрести в качестве принадлежности, и он состоит из:

- (1) системы датчиков с соединительными кабелями
- (1) набора крепежных деталей для установки на роторной жатке
- (1) инструкции по сборке

KM00321,0000272 -59-16FEB10-1/1

Комплект автоматического регулирования высоты

Система автоматического регулирования высоты состоит из двух датчиков на обоих наружных делителях, которые касаются грунта (и следуют за рельефом) и поддерживают роторную жатку в положении, параллельном грунту.

В блоке управления самоходного кормоуборочного комбайна происходит преобразование электрических импульсов, формируемых датчиками, в объем гидравлического масла. См. руководство по эксплуатации кормоуборочного комбайна, в котором описана система автоматического регулирования высоты.

Шток специального цилиндра выдвигается или втягивается в зависимости от количества поступающего гидравлического масла. В результате постоянно поддерживается параллельность роторной жатки грунту.

KM00321,0000289 -59-24FEB10-1/1

Роторная жатка 460plus

ОСТОРОЖНО: Перед выполнением каких-либо регулировок или работ по обслуживанию ОБЯЗАТЕЛЬНО выполните перечисленные ниже действия:

- заглушите двигатель;
- извлеките ключ из замка зажигания;
- дождитесь полной остановки всех движущихся частей.

Признак	Проблема	Решение
Высокое энергопотребление при плохом качестве резки	Роторные ножи затупились.	Замените роторные ножи.
	Неисправны очистители	Установите новые очистители.
Скрежет со стороны ножей	Загрязнен ротор.	Очистите ротор. По возможности зона скашивания должна быть очищена перед использованием оборудования.
	Неисправны очистители	Установите новые очистители.
Роторная жатка вибрирует.	Загрязнение роторных ножей вызывает дисбаланс.	Очистите роторные ножи.
	Асимметрия роторных ножей вызывает дисбаланс.	**Обязательно** заменяйте роторные ножи парами.
	Один из очистителей вышел из строя.	Замените **оба** очистителя.
	Нарушение балансировки роторного ножа, вызванное чрезмерным вертикальным люфтом.	Выпрямите лезвие или установите новые лезвия.
Стебли проталкиваются вперед до резки (длинные, неровные стебли).	Листья, скопившиеся на делителях	Очистите делители.
	Один из очистителей вышел из строя.	Замените **оба** очистителя.
Прекратилось вращение барабанов роторной жатки.	Засорение в зоне подачи	Немного проверните барабаны роторной жатки в обратном направлении. При необходимости проверните их еще раз.
	Изношены копирующие башмаки	Замените.
	Неисправна трансмиссия	Обратитесь к дилеру KEMPER.
Перегрев трансмиссии	Уровень трансмиссионного масла слишком низок или слишком высок.	Проверьте уровень трансмиссионного масла. При необходимости слейте или долейте масло.
Барабаны роторной жатки и роторные ножи не вращаются.	Неисправна кулачковая муфта	Обратитесь к дилеру KEMPER.

Продолжение на следующей стр.

KM00321,00000D6 -59-22DEC11-1/2

Признак	Проблема	Решение
Прекратилось вращение правой или левой части оборудования.	Неисправна левая или правая фрикционная муфта	Обратитесь к дилеру KEMPER.
Невозможно складывание или раскладывание оборудования.	Дроссель засорен посторонним предметом (например, зерном или песчинкой).	Обратитесь к дилеру KEMPER.
Низкое качество резки, если ряды расположены далеко друг от друга.	Машина захватывает 5 рядков растений. Средний ряд препятствует резке.	Захватывайте только 4 рядка растений. При необходимости обратитесь к дилеру KEMPER.

KM00321,00000D6 -59-22DEC11-2/2

Межсервисные интервалы

ОСТОРОЖНО: Перед выполнением регулировки или каких-либо сервисных работ всегда:
– Заглушите машину
- Извлеките ключ из замка зажигания
– Дождитесь остановки всех движущихся деталей.

ВАЖНО: Интервалы, приведенные здесь, рассчитаны на средние условия. Из-за неблагоприятных рабочих условий может возникнуть потребность более часто производить смазку или выполнять замену масла.

ВАЖНО: Замените любые поврежденные детали. Любые винты, которые ослабли, должны быть затянуты моментом затяжки.

Очистите пресс-масленки перед смазкой. Немедленно замените потерянные или неисправные пресс-масленки. Если новая масленка не принимает смазку, снимите ее и проверьте, не забит ли канал для смазки.

Выполните процедуру смазки и техническое обслуживание, упомянутые в этом разделе, до, а также после каждого сезона уборки урожая.

OUKM001,0000012 -59-15FEB05-1/1

Смазка

Используйте смазку, выбранную на основании числа консистенции по данным Национального института смазочных материалов (NLGI) и диапазона температур воздуха, ожидаемого на протяжении эксплуатационного периода.

Рекомендуется применять смазки AVIA AVIALITH 2 EP.

Допускается применение и других смазок, если они соответствуют следующим спецификациям:

Классификация эксплуатационных характеристик Национального института смазочных материалов (NLGI) категория GC-LB

ВАЖНО: Некоторые виды загустителей смазок несовместимы с другими загустителями. Прежде чем смешивать разные типы смазок, следует проконсультироваться с их поставщиком.

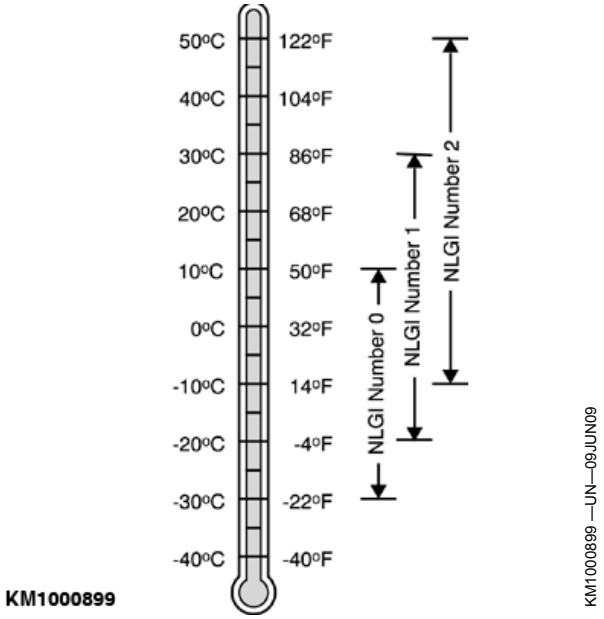

KM00321,00002CB -59-03MAY10-1/1

Текучая консистентная смазка для приводов

Коленчатые приводы с прямозубыми шестернями, которые приводят в действие барабаны питающего аппарата, заправлены текучей смазкой.

Рекомендуется использовать следующие текучие смазки:

Изготовитель	Обозначение
ARAL	ARALUB FDP 00
BP	ENERGREASE HT 00 EP
TEXACO	STARFAK E 900
WESTFALEN	GRESANAT X 00

Можно использовать и другие текучие смазки, если они удовлетворяют следующим требованиям:

Категория 00 по классификации NLGI

KM00321,00002CC -59-30APR10-1/1

Трансмиссионное масло

Подбор масла нужной вязкости производится с учетом диапазонов эксплуатационных температур, ожидаемых на период до следующей замены.

Трансмиссионные масла должны соответствовать классификации по API классу GL-5.

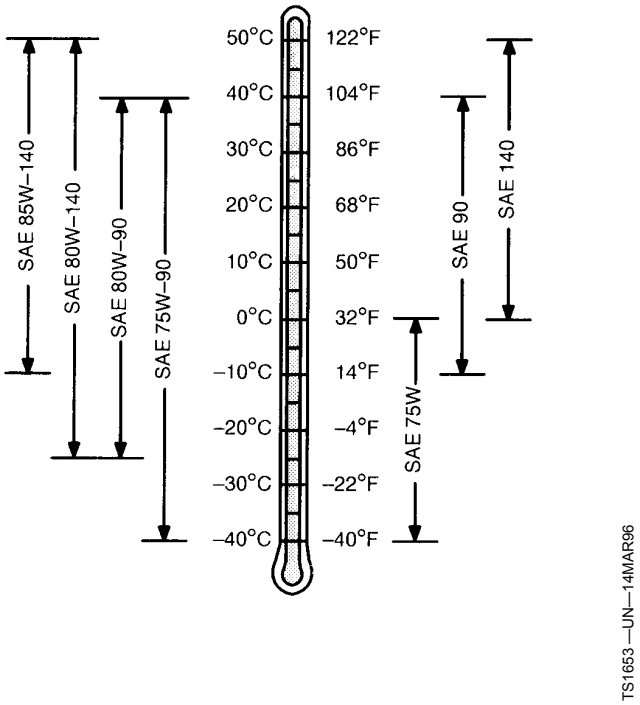

KM00321,0000195 -59-10JUN09-1/1

Охлаждающая жидкость для фрикционной муфты главного редуктора

Система охлаждения фрикционной муфты главного привода заправлена жидкостью, которая препятствует коррозии и не замерзает до температуры -37 °C (-34 °F).

Используйте концентрат охлаждающей жидкости на основе этиленгликоля с низким содержанием силикатов. Смесь должна состоять из 50 % концентрата и 50 % воды.

Концентрат охлаждающей жидкости должен защищать чугунные компоненты системы охлаждения от кавитационной коррозии.

Смесь из 50 % этиленгликолевой охлаждающей жидкости и воды обеспечивает защиту от размораживания при температуре до -37 °C (-34 °F). Если необходима защита от менее высокой температуры, обратитесь за рекомендациями к дилеру KEMPER.

Большое значение для работы системы охлаждения имеет качество воды. Для смешивания с концентратом охлаждающей жидкости на основе этиленгликоля рекомендуется использовать дистиллированную, деионизированную или деминерализованную воду.

Периодичность замены охлаждающей жидкости

Через первые 3 года или 3000 часов эксплуатации слейте охлаждающую жидкость из фрикционной муфты главного редуктора, промойте систему охлаждения и заправьте свежей охлаждающей жидкостью. В конце каждого периода следует сливать охлаждающую жидкость, промывать систему охлаждения и заливать свежую охлаждающую жидкость.

KM00321,0000196 -59-10JUN09-1/1

Альтернативные и синтетические смазочные материалы

Особые условия в отдельных географических регионах могут потребовать применения смазочных материалов, которые не указаны в данной инструкции.

Некоторые смазочные материалы поставляются не во все регионы.

За информацией и рекомендациями обращайтесь к ближайшему дилеру KEMPER.

Синтетические смазочные материалы можно использовать в том случае, если они соответствуют эксплуатационным требованиям, приведенным в настоящем руководстве.

Предельные температуры и межсервисные интервалы, указанные в данном руководстве, относятся как к традиционным, так и к синтетическим смазкам.

Допускается использование регенерированного масла, если смазка соответствует эксплуатационным требованиям.

KM00321,0000197 -59-10JUN09-1/1

Смешивание смазочных материалов

По общему правилу, следует избегать смешивания различных марок или типов смазочных материалов. Производители добавляют различные присадки в масла для придания им специальных свойств и эксплуатационных характеристик.

Смешивание разных масел может помешать надлежащему функционированию этих присадок и ухудшить эффективность применения смазочных материалов.

За информацией и рекомендациями обращайтесь к ближайшему дилеру KEMPER.

KM00321,0000198 -59-10JUN09-1/1

Хранение смазочных материалов

Ваше оборудование может работать с максимальной эффективностью только при условии использования чистых смазочных материалов.

Для транспортировки и хранения всех смазочных материалов использовать чистые контейнеры.

Хранить смазочные материалы и контейнеры в местах, защищенных от пыли, влаги и других загрязнителей.

Во избежание накопления воды и грязи контейнеры следует хранить на боку.

Убедиться в том, что все контейнеры имеют надлежащую маркировку их содержимого.

Следует организовать надлежащую утилизацию таких отходов, как старые контейнеры и остатки смазочных материалов, которые могут в них содержаться.

DX,LUBST -59-11APR11-1/1

В начале каждого уборочного сезона

Перед вводом кормоуборочного комбайна в действие выполните общую проверку фрикционных муфт главного привода и проверьте барабаны подборщика. В разделе “Техническому обслуживание” см. информацию “Сброс давления защитных фрикционных муфт главного привода”.

Запустите роторную жатку на несколько минут. Затем проверьте все подшипники. Если имеет место перегрев или избыточный люфт, замените соответствующие подшипники перед работой роторной жатки.

OUKM001,0000014 -59-15FEB05-1/1

Используйте подлинные комплектующие KEMPER

Подлинные комплектующие KEMPER специально предназначены для машин KEMPER.

Комплектующие других производителей не подвергаются испытаниям и их выпуск не согласовывается с компанией KEMPER. Установка и использование таких изделий может оказать негативное воздействие на конструктивные характеристики машин KEMPER и тем самым повлиять на их безопасность.

Чтобы избежать такой опасности, используйте только подлинные комплектующие KEMPER.

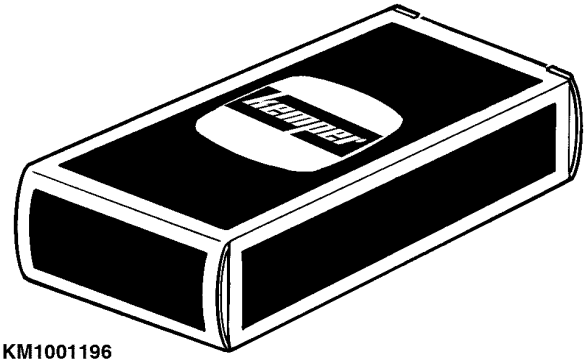

KM1001196

KM1001196 —UN—03MAY10

KM00321,00002CD -59-03MAY10-1/1

В начале каждого уборочного сезона–сферические болты с буртиком

Перед каждым уборочным сезоном необходимо проверять и при необходимости корректировать моменты затяжки сферических зажимных болтов (A).

Нормативный момент затяжки

Спецификация	
Сферические зажимные болты—Момент затяжки	200 Н·м (148 фнт-фт)

A—Болты

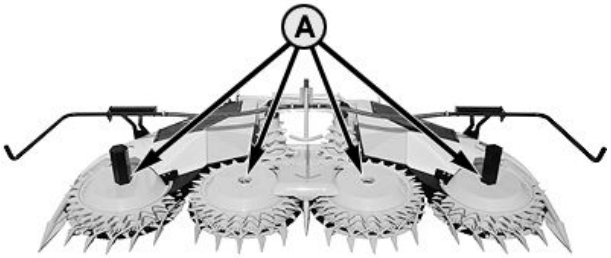

KM1001800

KM1001800 —UN—02DEC11

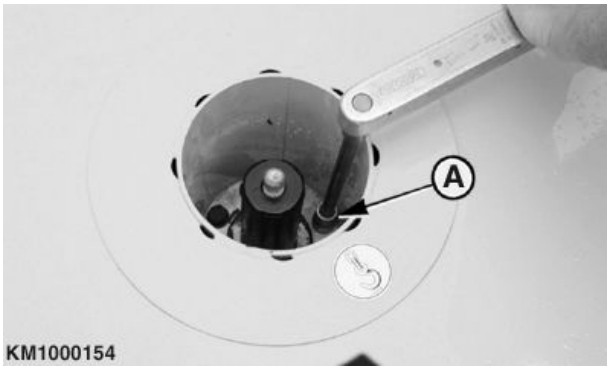

KM1000154

KM1000154 —UN—16OCT07

KM00321,00000D7 -59-05JAN12-1/1

В начале каждого уборочного сезона – крепежные винты фланца редуктора

Фланцевые винты (A) на фланцах редукторов барабанов роторной жатки необходимо затягивать указанным моментом перед каждым уборочным сезоном, затем повторно затягивать через каждые 50 часов работы.

Момент затяжки

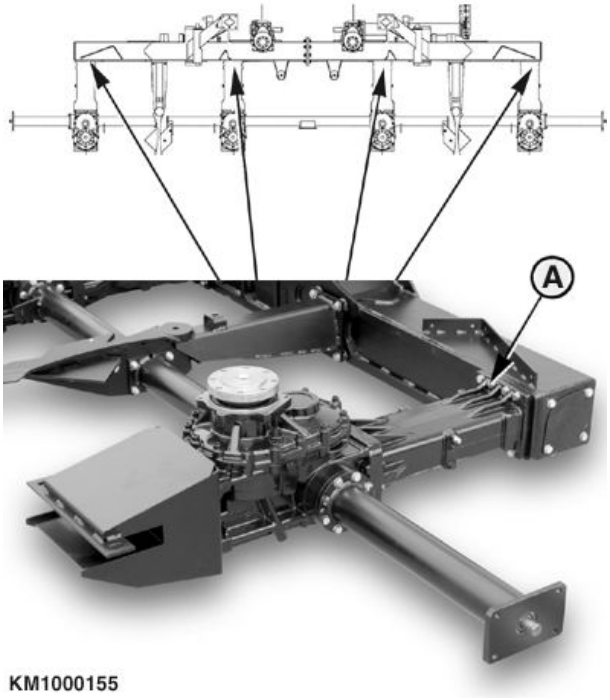

KM1000155 —UN—16OCT07

A—Винт

Наименование	Измерение	Спецификация
Крепежные винты фланца редуктора	Момент затяжки	95 Н·м (70 фнт-фт)

OUCC002,0002829 -59-15OCT07-1/1

В начале каждого уборочного сезона: отрегулируйте защелку шасси (опция)

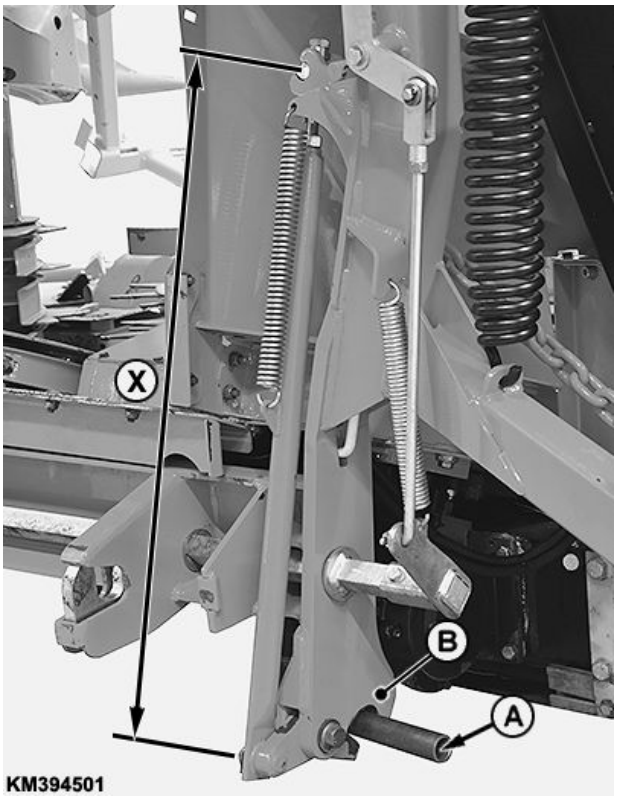

KM394501 —UN—14NOV19

Роторные жатки для кормоуборочных комбайнов Claas

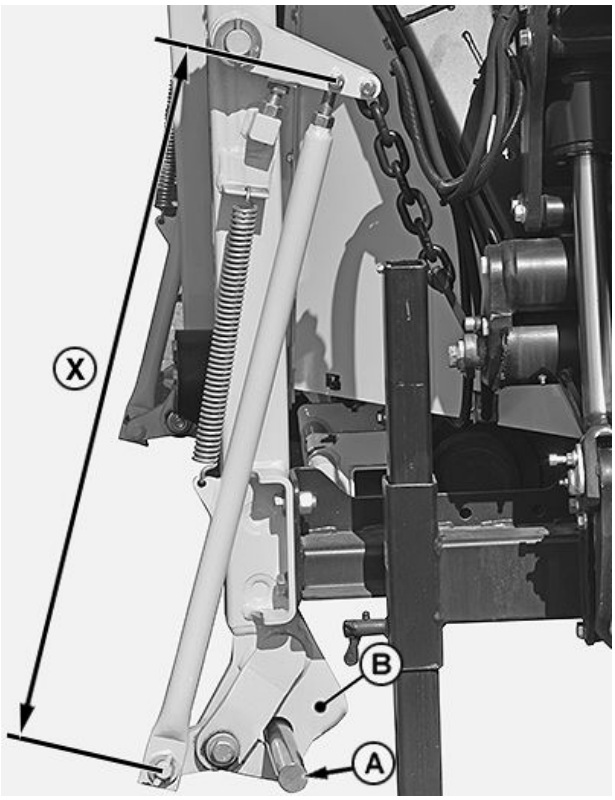

KM409037 —UN—17APR20

Роторные жатки для кормоуборочных комбайнов Fendt

A—Вал
B—Захват
X—Установочный размер

Вставьте вал диаметром 35 мм (1,38 дюйм.) (A) в скобу (B). Закройте скобу (B), сложив роторную жатку вверх.

ВАЖНО: Во избежание повреждения скоб и соединительных скоб медленно поднимите роторную жатку.

Отрегулируйте размер (X) соединительной скобы так, чтобы вал (A) был установлен в захвате (B) без люфта.

KM00321,0000B26 -59-29OCT20-1/1

Общий вид приводов и уровней масла на роторной жатке

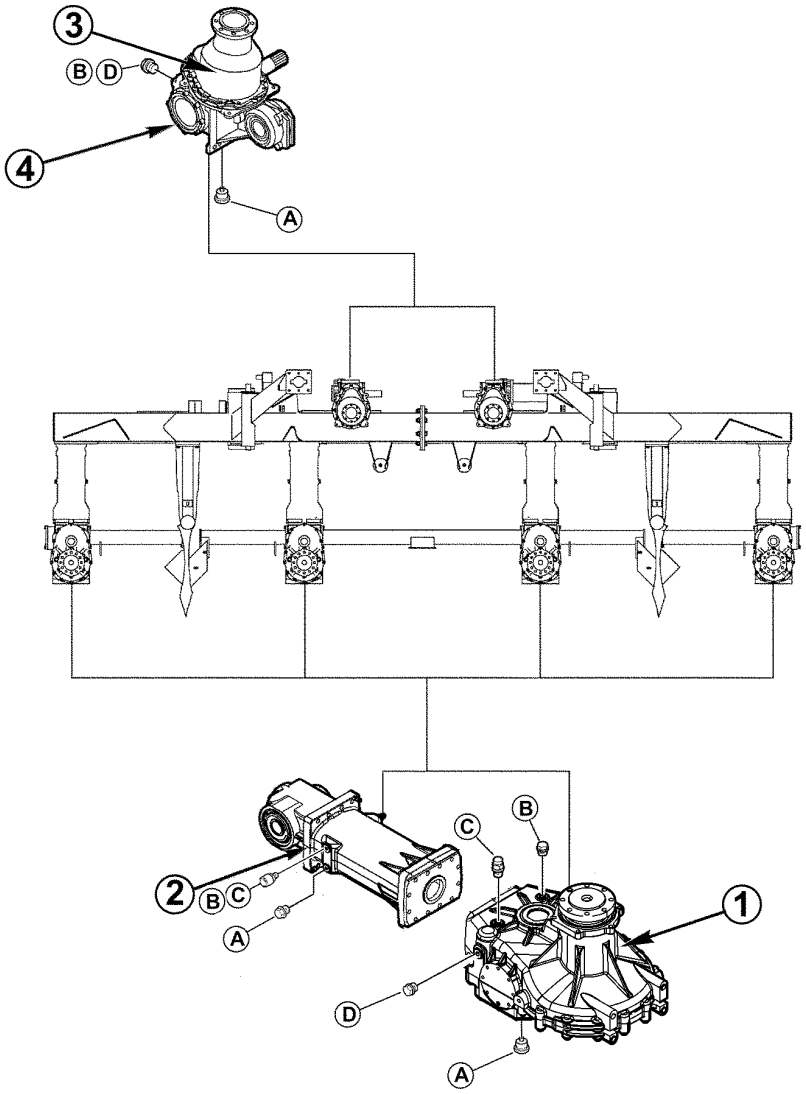

KM417111

KM417111 —UN—29OCT20

A—Маслосливной болт
B—Маслозаливная заглушка
C—Вентиляция
D—Заглушка для слива масла
1—Угловые приводы с цилиндрическими прямозубыми шестернями барабанов роторной жатки — 8,5 л (2,25 галл. США)
2—Коническая зубчатая передача — 1,5 л (0,4 галл. США)
3—Угловой привод с цилиндрическими прямозубыми шестернями питающего барабана (заправлен долговечной смазкой с низкой вязкостью для редукторов — 1,1 кг (2,42 фнт))
4—Угловой привод с цилиндрическими прямозубыми шестернями — 1,1 л (0,29 галл. США)

ВАЖНО: Замену масла в редукторах необходимо проводить после первых 100 моточасов, а затем после каждых 500 моточасов.

1. Поднимите роторную жатку в горизонтальное положение.
2. Раскладывание роторной жатки.

Продолжение на следующей стр. KM00321,0000B27 -59-29OCT20-1/2

Общие сведения об уровнях масла во входной трансмиссии

Роторные жатки для кормоуборочных комбайнов CLAAS

A—Редуктор — 4,3 л (1,14 галл. США)
B—Коническая зубчатая передача для быстроразъемной муфты (опция) — 1,2 л (0,32 галл. США)
C—4-ступенчатый многоскоростной редуктор (опция) — 1,25 л (0,33 галл. США)

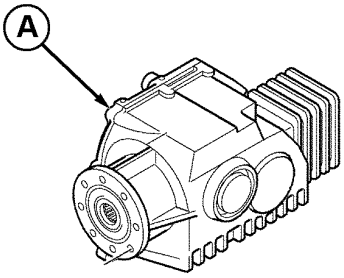

KM1002338 —UN—05JUL12

KM1002338

Трансмиссия с ручным переключением передач

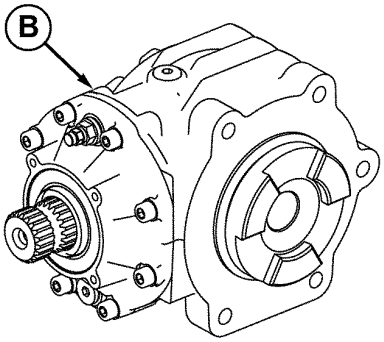

KM219184 —UN—15SEP14

KM219184

Коническая зубчатая передача для быстроразъемной муфты (опция)

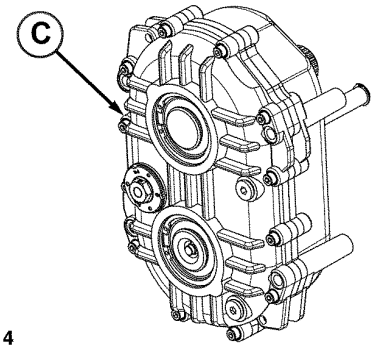

KM225014 —UN—08DEC14

KM225014

4-ступенчатый многоскоростной редуктор (опция)

KM00321,0000B28 -59-29OCT20-1/3

Роторные жатки для кормоуборочных комбайнов FENDT (типы T650, T652 и T653)

ПРИМЕЧАНИЕ: Точное обозначение типа см. на табличке со спецификациями кормоуборочного комбайна.

A—Коническая зубчатая передача — 0,8 л (0,21 галл. США)

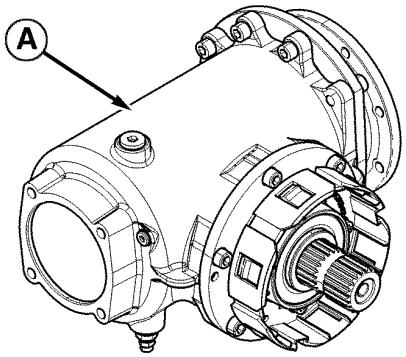

KM329473 —UN—06OCT17

KM329473

Продолжение на следующей стр.

KM00321,0000B28 -59-29OCT20-2/3

Роторные жатки для кормоуборочных комбайнов FENDT (типы T658 и T659)

ПРИМЕЧАНИЕ: Точное обозначение типа см. на табличке со спецификациями кормоуборочного комбайна.

A—Коническая зубчатая передача — 2,0 л (0,53 галл. США)

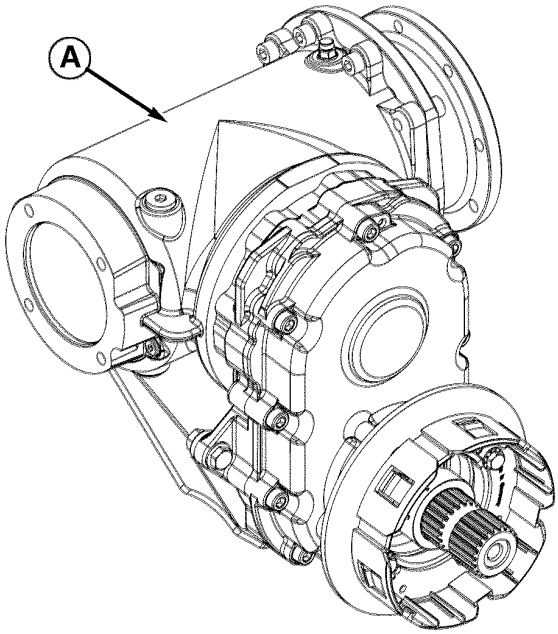

KM417112

KM417112 —UN—29OCT20

KM00321,0000B28 -59-29OCT20-3/3

Через каждые 10 часов работы — очистители и сегменты вращающегося лезвия

Проверьте все очистители (A) и сегменты вращающегося лезвия (B) на отсутствие следов износа.

Замените изношенные детали (см. раздел "Техобслуживание").

A—Очиститель

B—Сегмент вращающегося лезвия

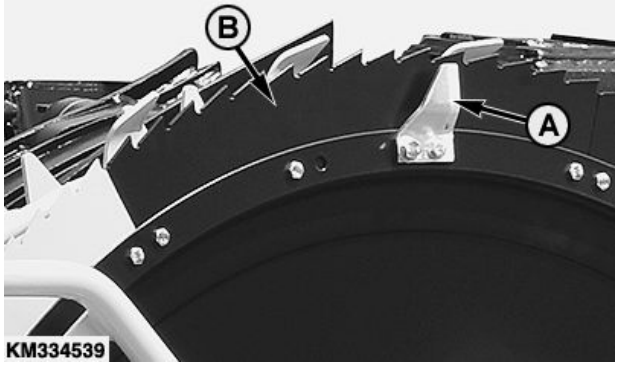

KM334539 —UN—02NOV17

KM00321,0000732 -59-22JAN18-1/1

Через каждые 10 моточасов — балансировочные грузы

Проверьте балансировочные грузы (A) под роторами крайнего ножа на отсутствие износа.

Замените все поврежденные или изношенные балансировочные грузы и болты.

Установите болты с Loctite® 270 и затяните до указанного момента затяжки.

Спецификация

Крепежные болты балансировочного веса—Момент затяжки..... 25 Н·м (18,5 фнт-фт)

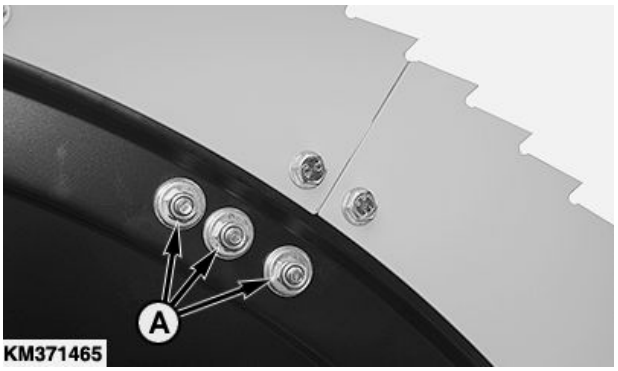

KM371465 —UN—05MAR19

A—Балансировочные грузы

Loctite – товарный знак компании Henkel Corporation

KM00321,00008C0 -59-05MAR19-1/1

Через каждые 10 часов работы – карданный Вал

Осуществите смазку.

A—Карданный вал CLAAS, тип 492
B—Карданный вал CLAAS, типы 493 и 494
B—Карданный вал FENDT

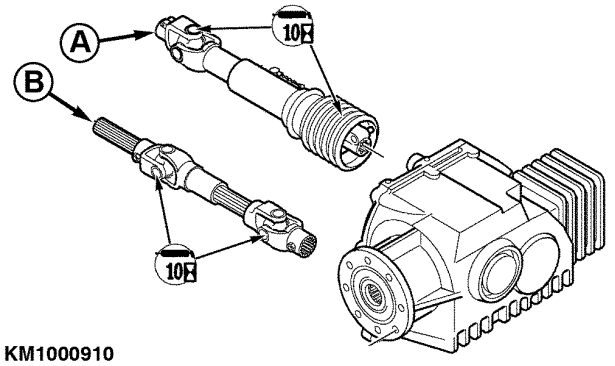

KM1000910 —UN—17JUN09

KM00321,00001E4 -59-16MAY13-1/1

Через каждые 50 часов работы – кулачковые муфты

Очистите все кулачковые муфты (см. стрелки).

Осуществите смазку.

Кроме того, нанесите слой смазки на поверхности кулачков муфт с канавками, используя щетку.

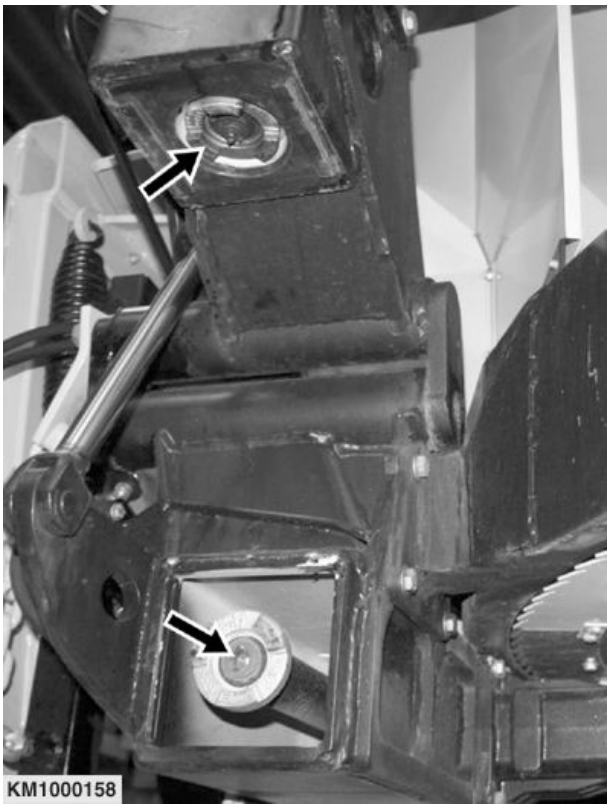

KM1000158 —UN—16OCT07

KM00321,00001B8 -59-17JUN09-1/1

Через каждые 50 часов работы – нижний палец гидравлического цилиндра и шарниры наружных секций

Осуществите смазку.

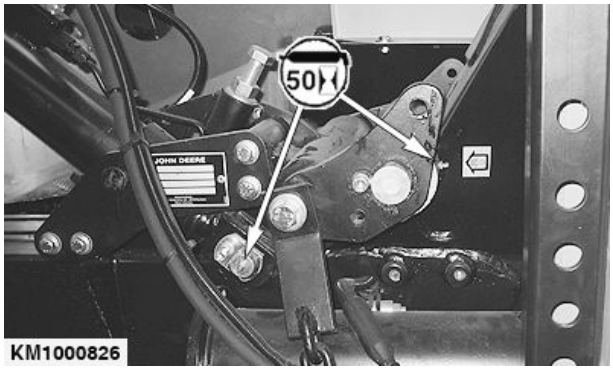

KM1000826 —UN—25MAR09

KM00321,00001B9 -59-17JUN09-1/1

Через каждые 50 часов – верхние вальцы качающейся рамы

Осуществите смазку.

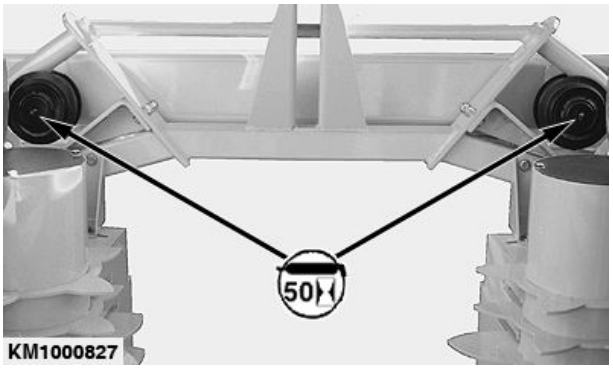

KM1000827 —UN—25MAR09

KM00321,00001BA -59-17JUN09-1/1

Через каждые 3 года – замена охлаждающей жидкости в фрикционной муфте главного редуктора

ОСТОРОЖНО: Ни в коем случае не выворачивайте сливную или заправочную (B) заглушку, если фрикционная муфта горячая! Подождите, пока фрикционная муфта не охладится. Сначала отверните заглушку (B) на один оборот, чтобы сбросить давление.

Полость фрикционной муфты (A) следует опорожнить и заправить. Для этой сервисной операции фрикционную муфту понадобится снять с машины. Поэтому для опорожнения и заправки фрикционной муфты рекомендуется обратиться в дилерский центр KEMPER.

Спецификация

Полость фрикционной муфты главного редуктора—Объем.....1,3 л (0,26 галл. США)

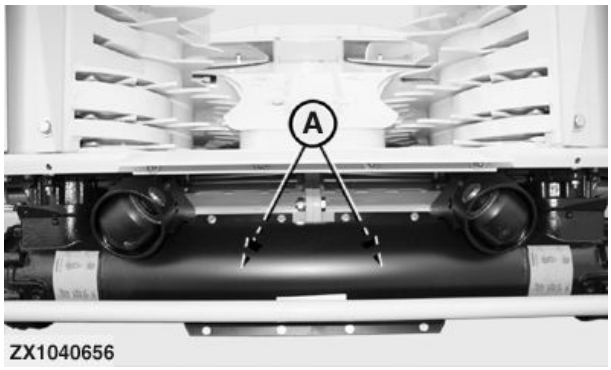

ZX1040656 —UN—12APR07

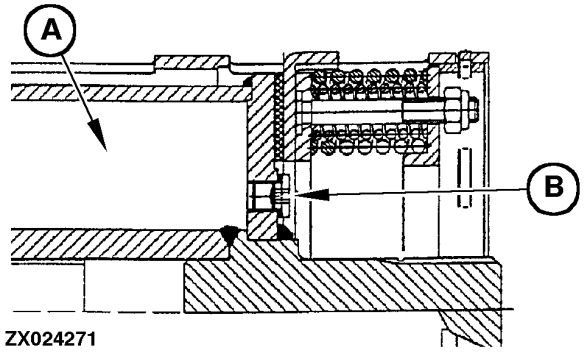

ZX024271 —UN—07MAR01

KM00321,000019A -59-12JUN09-1/1

В конце уборочного сезона

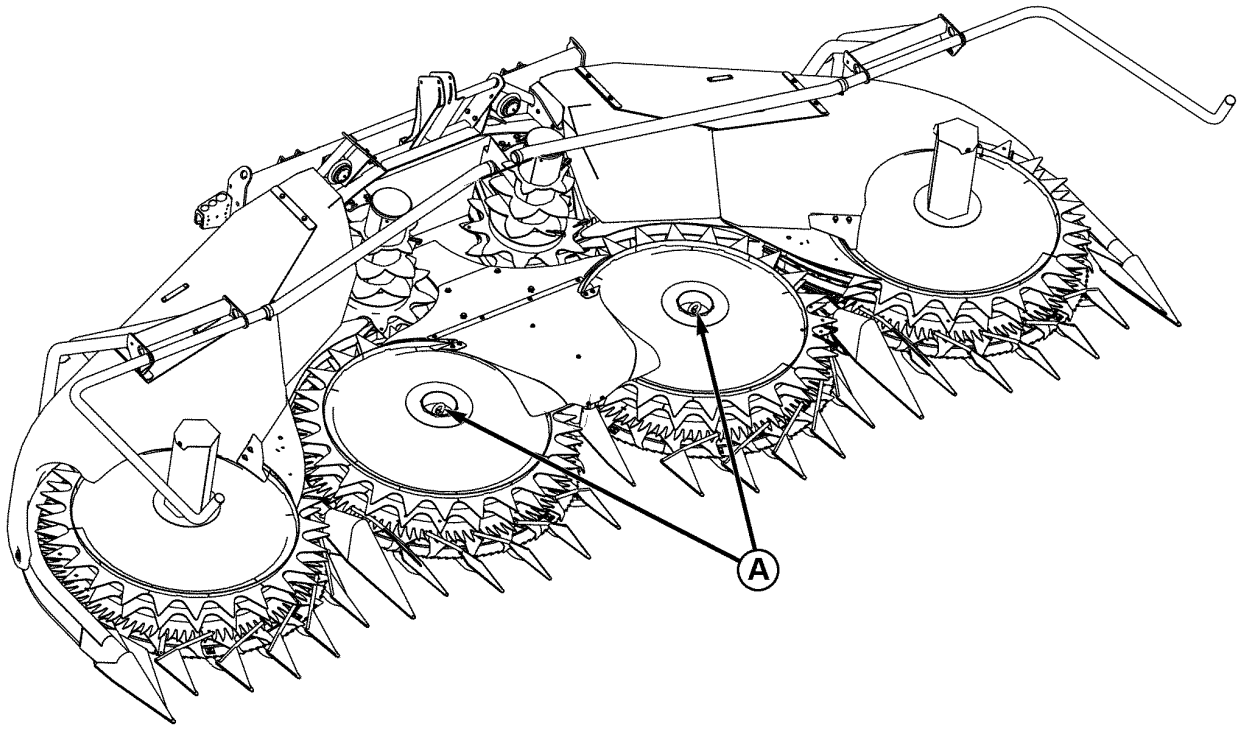

KM1001802 —UN—05DEC11

KM1001802

- Очистите всю роторную жатку, особое внимание обратите на углубления (A) в подборочных барабанах.
- Замените масло во всех приводах. См. раздел "Общий вид приводов и точек проверки уровня масла на роторной жатке".
- Закачайте смазку во все смазочные фитинги.
- Проверьте всю роторную жатку на предмет поврежденных или изношенных деталей. Сразу же закажите соответствующие комплектующие в дилерском центре KEMPER, чтобы они могли быть установлены до начала следующего уборочного сезона.

ВАЖНО: Оптимальной производительности можно добиться только при условии надлежащего обслуживания навесного рабочего оборудования.

KM00321,00000D9 -59-22DEC11-1/1

Значения моментов затяжки болтов и винтов с метрической резьбой

TS1670 —UN—01MAY03

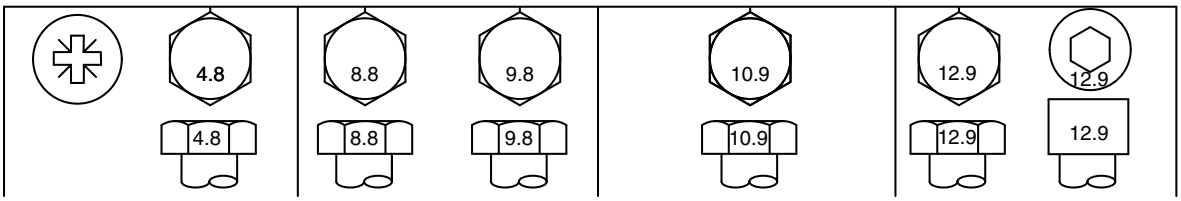

Размеры болтов и винтов	Класс 4.8				Класс 8.8 или 9.8				Класс 10.9				Класс 12.9			
	Со смазкой[a]		Без смазки[b]		Со смазкой[a]		Без смазки[b]		Со смазкой[a]		Без смазки[b]		Со смазкой[a]		Без смазки[b]	
	Нм	фнт-дю-йм	Нм	фнт-дю-йм	Нм	фнт-дю-йм	Нм	фнт-дю-йм	Нм	фнт-дю-йм	Нм	фнт-дю-йм	Нм	фнт-дю-йм	Нм	фнт-дю-йм
M6	4.7	42	6	53	8.9	79	11.3	100	13	115	16.5	146	15.5	137	19.5	172
									Нм	фн-т-фт	Нм	фн-т-фт	Нм	фн-т-фт	Нм	фн-т-фт
M8	11.5	102	14.5	128	22	194	27.5	243	32	23.5	40	29.5	37	27.5	47	35
			Нм	фн-т-фт	Нм	фн-т-фт	Нм	фн-т-фт								
M10	23	204	29	21	43	32	55	40	63	46	80	59	75	55	95	70
	Нм	фн-т-фт														
M12	40	29.5	50	37	75	55	95	70	110	80	140	105	130	95	165	120
M14	63	46	80	59	120	88	150	110	175	130	220	165	205	150	260	190
M16	100	74	125	92	190	140	240	175	275	200	350	255	320	235	400	300
M18	135	100	170	125	265	195	330	245	375	275	475	350	440	325	560	410
M20	190	140	245	180	375	275	475	350	530	390	675	500	625	460	790	580
M22	265	195	330	245	510	375	650	480	725	535	920	680	850	625	1080	800
M24	330	245	425	315	650	480	820	600	920	680	1150	850	1080	800	1350	1000
M27	490	360	625	460	950	700	1200	885	1350	1000	1700	1250	1580	1160	2000	1475
M30	660	490	850	625	1290	950	1630	1200	1850	1350	2300	1700	2140	1580	2700	2000
M33	900	665	1150	850	1750	1300	2200	1625	2500	1850	3150	2325	2900	2150	3700	2730
M36	1150	850	1450	1075	2250	1650	2850	2100	3200	2350	4050	3000	3750	2770	4750	3500

Моменты затяжки здесь приведены только для общего использования на основе прочности болта или винта. НЕ следует использовать данные значения, если для конкретного случая применения рекомендована другая величина момента затяжки или другая процедура. Для ознакомления с крепежными болтами из нержавеющей стали или с гайками для П-образных болтов см. инструкции по затяжке для конкретного применения. Пластиковые вставные или стопорные стальные гайки обжимного типа следует затягивать до значений момента затяжки без смазки, указанных в таблице, если для конкретного случая применения не приводятся другие инструкции.

Срезные болты должны ломаться при превышении определенных нагрузок. Всегда заменять сломанные срезные болты идентичными изделиями. Крепежные детали следует заменять деталями той же или более высокой категории. При использовании крепежных деталей более высокой категории их необходимо затягивать до того же момента, что и оригинальные детали. Убедиться в чистоте резьбы крепежных деталей и в правильности зацепления резьбы. По возможности, следует наносить смазку на все обычные или оцинкованные крепежные детали, кроме стопорных гаек, колесных болтов или колесных гаек, если для конкретного случая применения не приводятся другие инструкции.

[a] *"Со смазкой" означает крепежные детали, покрытые смазкой, такой как моторное масло, крепежные детали с фосфатным или масляным покрытием или крепежные детали M20 или большего размера с цинковым ламельным покрытием JDM F13C, F13F или F13J.*
[b] *"Без смазки" означает крепежные детали без покрытия или оцинкованные без какой-либо смазки или крепежные детали размером от M6 до M18 с цинковым чешуйчатым покрытием JDM F13B, F13E или F13H.*

DX,TORQ2 -59-12JAN11-1/1

Сброс давления в защитных фрикционных муфтах главного привода

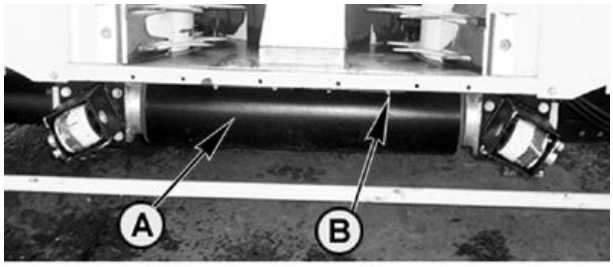

ОСТОРОЖНО: Перед выполнением каких-либо регулировок или работ по обслуживанию ОБЯЗАТЕЛЬНО выполните перечисленные ниже действия:
- заглушите двигатель;
- извлеките ключ из замка зажигания;
- дождитесь полной остановки всех движущихся частей.

Две защитных фрикционных муфты (D) в главном редукторе защищают роторную жатку от нежелательных нагрузок. Поэтому очень важно осуществлять правильное техническое обслуживание данных муфт. Момент срабатывания составляет 900 Н·м (663.8 фнт-фт).

ВАЖНО: Следующие операции необходимо выполнить перед первоначальным вводом роторной жатки в работу, а также перед началом каждого уборочного сезона.

1. Снять крышку (A). Сначала выверните винты (B).

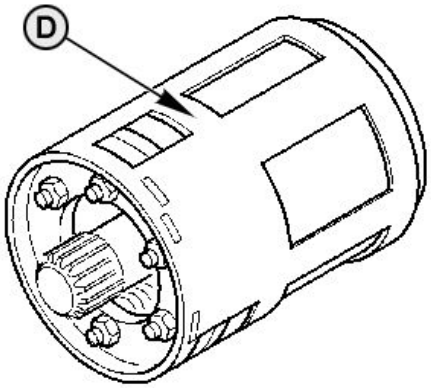

KM1000040 —UN—04APR05

KM00321,000019C -59-12JUN09-1/2

2. Затяните винты (C). Это позволит снизить давление на диски муфты сцепления.
3. Поверните муфту рукой.

ВАЖНО: Если муфту невозможно провернуть рукой, то ее следует разобрать и очистить, чтобы добиться надлежащего функционирования. См. п. "Разборка защитной фрикционной муфты" в настоящем разделе.

4. Выверните винты (C), насколько это возможно (не снимая их полностью).
5. Установите крышку (A) с использованием винтов (B).

ВАЖНО: Рекомендуется ежегодно предъявлять защитные фрикционные муфты в дилерский центр KEMPER для проверки.

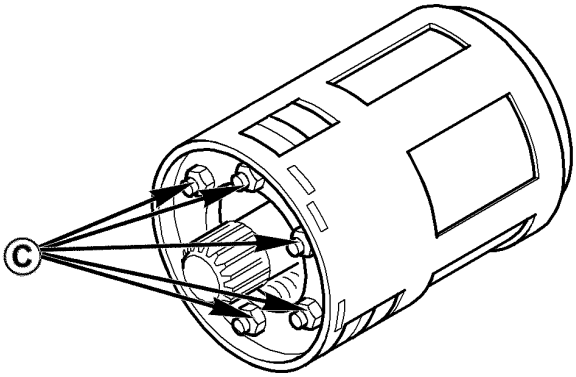

KM1000041 —UN—04APR05

KM00321,000019C -59-12JUN09-2/2

Разборка защитной фрикционной муфты

Если повернуть защитную муфту рукой невозможно, требуется уменьшить давление в защитных фрикционных муфтах главного привода, просмотреть и очистить защитные фрикционные муфты, чтобы они работали исправно. Выполните следующие действия:

1. Снимите муфты с жатки.
2. Затяните гайки (A). Это сбрасывает давление на ведущих дисках.
3. Сначала снимите втулку (I) с корпуса (B).
4. Затем снимите все части фрикционной муфты с корпуса (B).
5. Очистите все части, особенно фрикционные диски (C, E). Замените изношенные детали.
6. Снова соберите все детали.
7. Установите втулку (I), как показано ниже в пункте “Настройки момента затяжки”.
8. Отпустить гайки (A) до конца их резьбы.
9. Снова установите муфты на жатку.

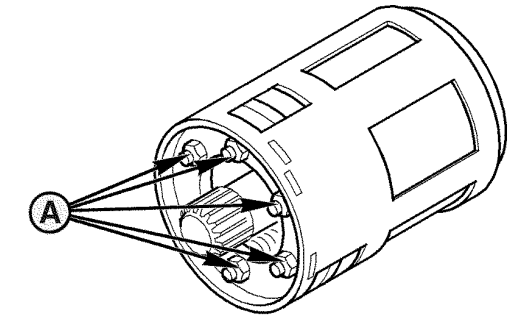

KM1000160

KM1000160 —UN—16OCT07

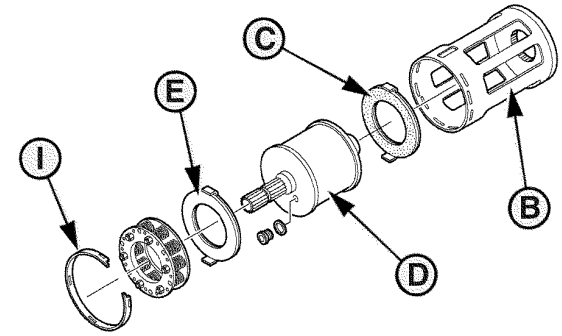

KM1000161

KM1000161 —UN—16OCT07

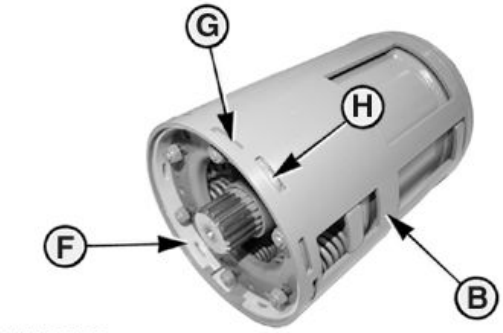

KM1000162

KM1000162 —UN—16OCT07

Настройка момента срабатывания

ВАЖНО: Нельзя превышать нормативный момент срабатывания 900 Н·м.

Этот момент устанавливается расположением профиля (F) в направлении внутрь и установкой во внутренние выемки (H) корпуса (B).

A—Гайка
B—Корпус
C—Фрикционный диск
D—Бак охлаждающей жидкости – 1,3 л (0.34 галл. США)
— Вода – 0,65 л (0.17 галл. США)
— Антифриз – 0,65 л (0.17 галл. США)
E—Фрикционный диск
F—Профиль
G—Наружная выемка
H—Внутренняя выемка
I— Втулка

OUCC002,000282F -59-15OCT07-1/1

Установка новых роторных ножей

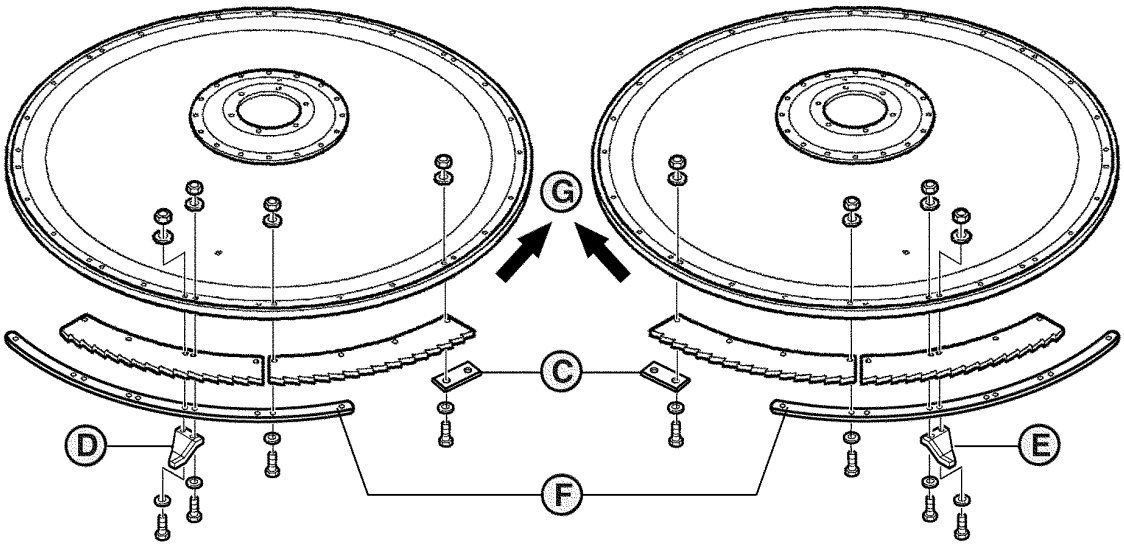

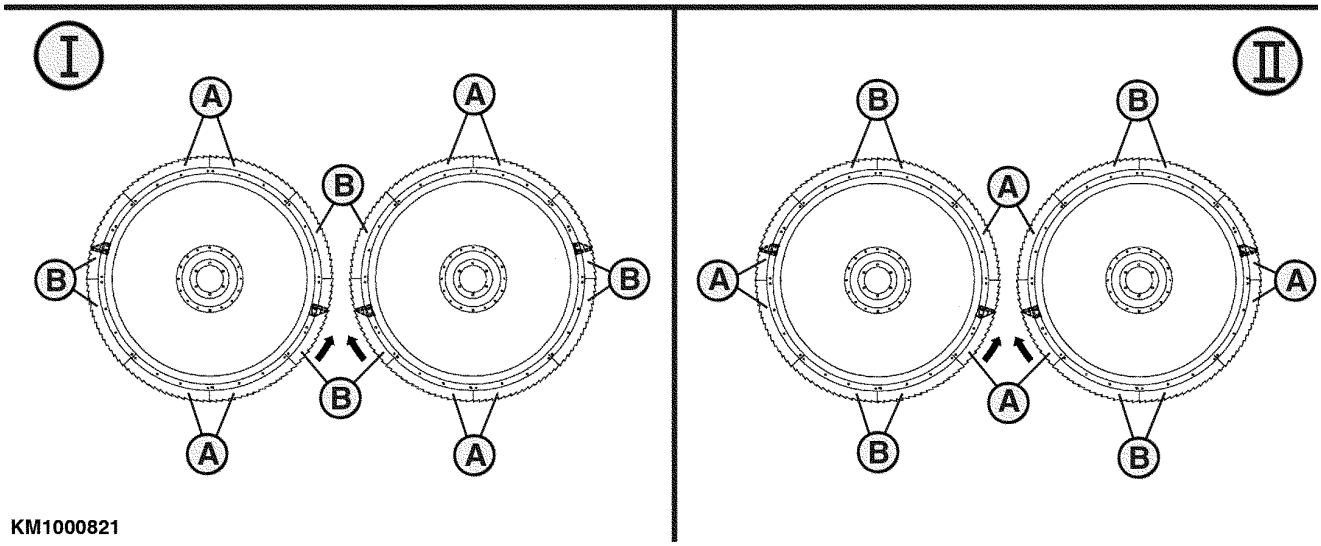

KM1000821

A—Желтое лезвие
B—Черное лезвие
C—Планка
D—Очиститель (против часовой стрелки)
E—Очиститель (по часовой стрелке)
F—Усилительная планка

ОСТОРОЖНО: Перед выполнением каких-либо регулировок или работ по обслуживанию ОБЯЗАТЕЛЬНО выполните перечисленные ниже действия:
- заглушите двигатель;
- извлеките ключ из замка зажигания;
- дождитесь полной остановки всех движущихся частей.

ВАЖНО: Роторные ножи должны быть установлены так, чтобы их режущие кромки указывали в направлении резания (G).

1. Существуют различные лезвия.
   На каждый роторный нож устанавливается 8 лезвий.
   – 4 желтых лезвия (A) и
   – 4 черных лезвия (B)
2. Лезвия установлены в следующем порядке: 2 желтых (A), затем 2 черных (B). Не забудьте затянуть планки (C).

ВАЖНО: Устанавливайте лезвия покрытием вверх.

Продолжение на следующей стр.

KM00321,00000DA -59-22DEC11-1/3

3. Не забудьте установить очистители (D) или (E) и усилительные планки (F) как показано на соответствующей схеме (I) или (II) на черные или желтые лезвия – в зависимости от того, устанавливаются лезвия с покрытием (I) или без (II).

Очиститель (D) вращается против часовой стрелки, а очиститель (E) вращается по часовой стрелке.

ПРИМЕЧАНИЕ: Установите очистители (D) и (E) режущими кромками в направлении резания.

KM00321,00000DA -59-22DEC11-2/3

Затяните все крепежные винты вращающихся ножей и очистителей нормативным моментом.

Спецификация

Винты (M8)—Момент затяжки	28 Нм 20.65 фнт-фт
Винты (M10)—Момент затяжки	51 Нм 37.62 фнт-фт

A—Винты (M8) **B—Винты (M10)**

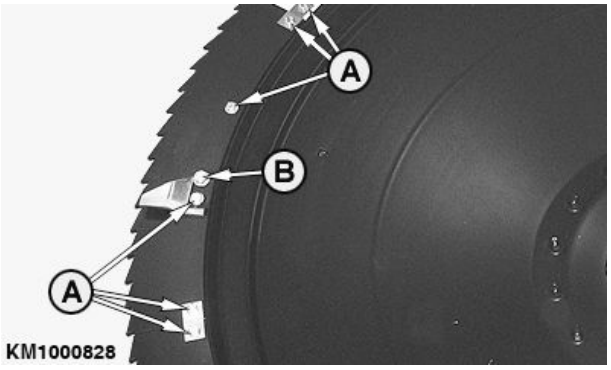

KM1000828 —UN—26MAR09

KM00321,00000DA -59-22DEC11-3/3

Регулировка делителей

Во избежание забивания и потерь урожая делители (A) необходимо правильно отрегулировать.

Всегда выдерживайте расстояние (X) от 3 до 7 мм (0.12 и 0.27 дюйм.).

Определенное расстояние (X) может регулироваться при помощи двух овальных отверстий (см. стрелки).

Спецификация

Делители и большие барабаны—Расстояние друг от друга	3–7 мм 0.12–0.27 дюйм.

A—Делитель **X—3–7 мм (0.12–0.27 дюйм.)**

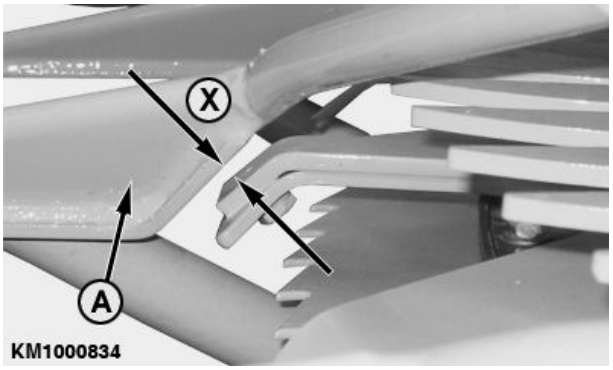

KM1000834 —UN—27MAR09

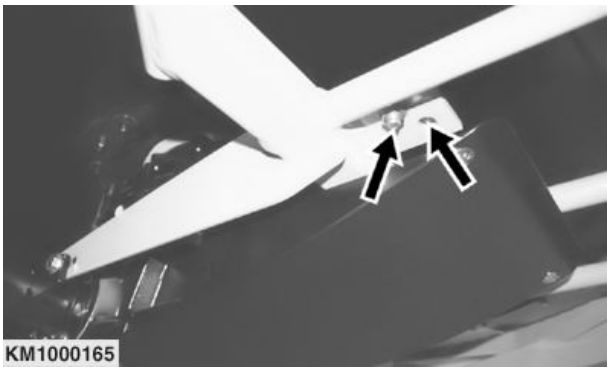

KM1000165 —UN—16OCT07

KM00321,00000DB -59-22DEC11-1/1

Проверка регулировки скребков

Для того, чтобы предотвратить забивание устройства подачи, скребки (A) должны быть установлены как можно ближе к барабанам роторной жатки. Скребки могут слегка касаться барабанов.

Скребок (A) можно отрегулировать с помощью продолговатых отверстий (B).

A—Скребок **B—Щелевое отверстие**

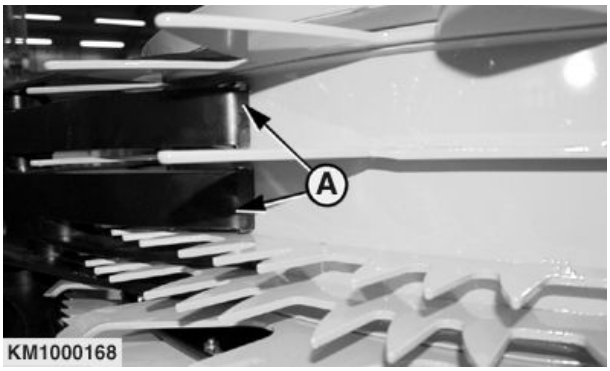

KM1000168 —UN—16OCT07

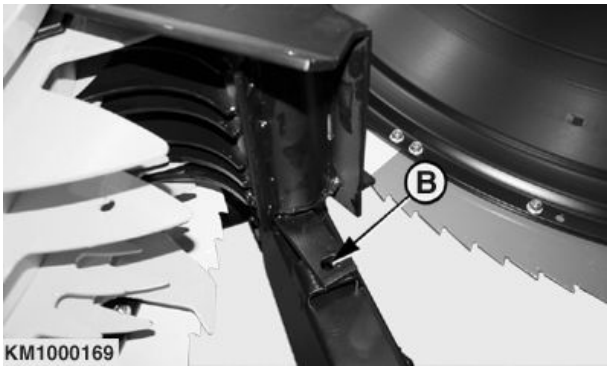

KM1000169 —UN—16OCT07

OUCC002,0002834 -59-15OCT07-1/1

Проверка и регулировка очистителей

Как можно чаще проверяйте состояние очистителей (A) заменяйте их при необходимости.

Поврежденные или неправильно настроенные очистители чрезмерно нагружают привод и могут вызвать неисправность роторной жатки.

Установите очиститель (A) как можно ближе к скребку (B), подогнув очиститель (A).

A—Очиститель **B—Скребок**

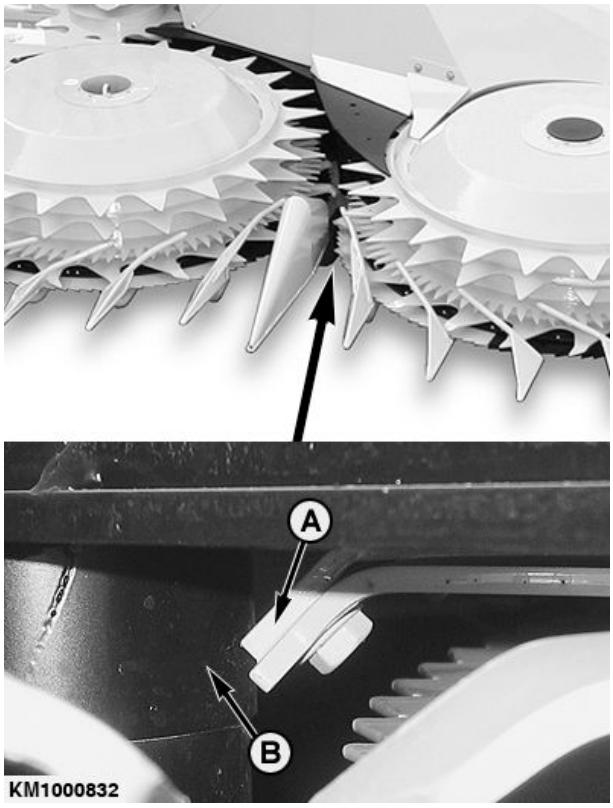

KM1000832 —UN—27MAR09

Продолжение на следующей стр.

KM00321,0000150 -59-27MAR09-1/2

Как можно чаще проверяйте состояние очистителей (C). Замените изношенные детали.

C—Очистители

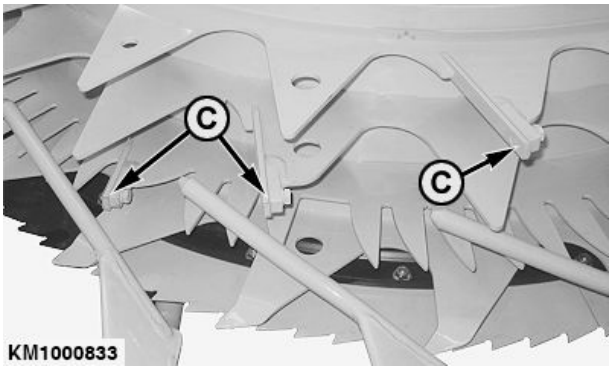

KM1000833 —UN—27MAR09

KM00321,0000150 -59-27MAR09-2/2

Очистка роторной жатки

Для очистки от остатков растений используйте сжатый воздух и/или щетку.

При использовании очистителя высокого давления/пароочистителя соблюдайте минимальное расстояние (X), равное 250 мм (9,84 дюйм.). Соблюдайте максимально допустимые температуру и давление.

Спецификация

Очиститель высокого давления/пароочиститель—Макс. температура	50 °C (122 °F)
Очиститель высокого давления/пароочиститель—Макс. давление	8000 кПа (80 бар; 1160 фнт/кв. дюйм.)

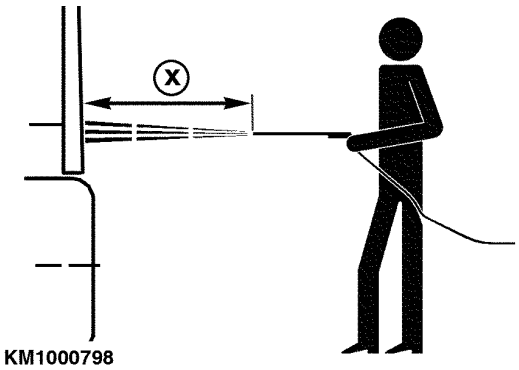

X—250 мм (9.84 дюйм.)

KM1000798 —UN—09MAR09

KM00321,000014A -59-26MAR09-1/1

Хранение по окончании уборочного сезона

- Установите роторную жатку в сухом месте. Желательно на горизонтальной поверхности.
- Выполните тщательную очистку роторной жатки и проверьте все защитные фрикционные муфты. В случае необходимости повторно выполните регулировки. См. п. "Сброс давления в защитных фрикционных муфтах главного привода" в разделе "Техническое обслуживание".
- Смажьте роторную жатку или слейте масло в соответствии с указаниями.
- Проверьте роторную жатку на отсутствие повреждений или изношенных деталей, при необходимости замените детали. Более подробную информацию о проверках можно получить в дилерском центре KEMPER.
- Обновите окраску при необходимости и очистить таблички.

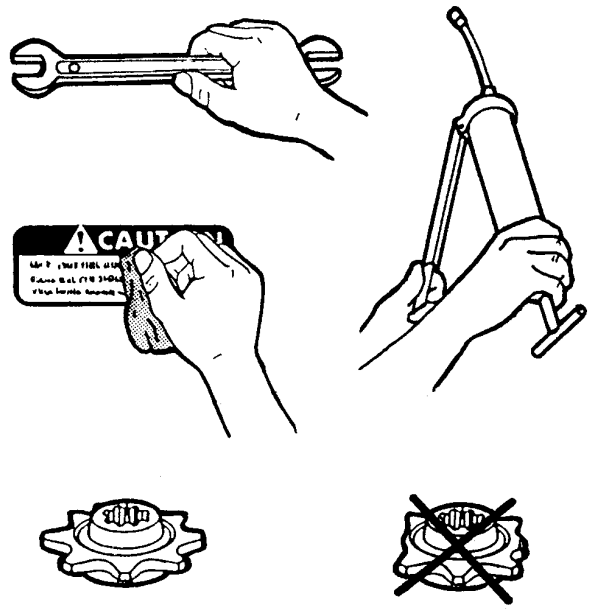

KM1000902

KM1000902 —UN—12JUN09

KM00321,000019E -59-12JUN09-1/1

Начало нового сезона

- В случае необходимости тщательно очистите роторную жатку.
- Смажьте роторную жатку и выполните все процедуры технического обслуживания, регламентированные перед началом нового сезона. См. раздел, посвященный смазке и периодичности технического обслуживания.
- Проверьте затяжку всех аппаратных средств.
- Проверьте правильное складывание и раскладывание наружных секций роторной жатки.
- Перечитайте руководство по эксплуатации.

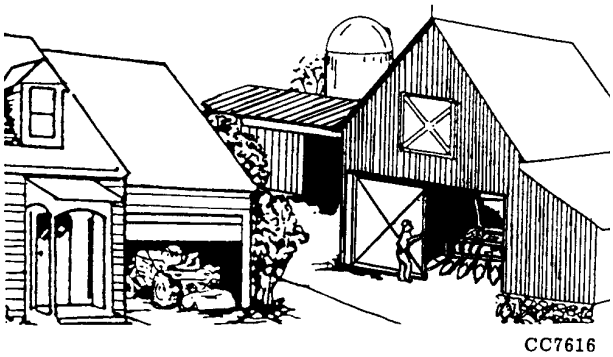

CC7616

CC7616 —UN—21MAR95

OUKM001,0000016 -59-15FEB05-1/1

Расчетный срок службы машины

Машина разработана и изготовлена для обеспечения продуктивной эксплуатации в течение длительного срока службы. Однако фактический срок службы зависит от ряда факторов, включая тяжесть условий эксплуатации и выполнение рекомендованных работ по техобслуживанию. (См. раздел Обслуживание настоящего руководства.)

Вместе с представителем дилерского центра KEMPER регулярно осматривайте машину. Результатом осмотра могут быть рекомендации по обслуживанию, ремонт, капитальный ремонт или замена либо – в конце срока службы – вывод машины из эксплуатации. (Информацию о утилизации деталей машины см. в отдельном разделе настоящего руководства, посвященном выводу из эксплуатации.)

Недопустимо эксплуатировать машину, если компоненты, связанные с обеспечением безопасности, отсутствуют или нуждаются в обслуживании. Все отсутствующие или поврежденные компоненты, связанные с обеспечением безопасности, включая знаки безопасности, перед началом работы должны быть отремонтированы или заменены.

KM00321,00004C9 -59-30NOV15-1/1

Ротационное уборочное оборудование 460plus

Система привода ..... заполненный маслом редуктор с предохранительной муфтой

Система уборки урожая ..... 4 быстро вращающихся роторных ножа

Транспортер убираемой культуры ..... четыре медленно вращающихся барабана роторной жатки, два наклонных барабана питающего аппарата

Масса ..... 2750 кг (6062,7 фнт)

Ширина

Ширина при транспортировке ..... 3,00 м (9 фт 10,1 дюйм.)[a]

Рабочая ширина ..... 6,00 м (19 фт 8,2 дюйм.)[a]

Общая ширина ..... 6,00 м (19 фт 8,2 дюйм.)[a]

Высота

Рабочая высота ..... 1,81 м (5 фт 11.3 дюйм.)[a]

Транспортная высота ..... 2,90 м (9 фт 6.2 дюйм.)[a]

Длина ..... 2,60 м (8 фт 6,4 дюйм.)[a]

Максимальная рабочая скорость ..... 15 км/ч (9.32 миль/ч)

[a]*Все размеры являются номинальными. Фактические размеры могут меняться и отличаться в зависимости от модели.*

KM00321,00008F6 -59-14MAR19-1/1

Уровень шума

Максимальный уровень звукового давления, воздействующего на органы слуха оператора, соответствует стандарту DIN ISO 11204. Методика измерения соответствует стандарту ISO 5131 при роторной жатке, подсоединенной к кормоуборочному комбайну, и закрытой кабине (среднее значение):

460plus ..... 76,1 дБ (A)

KM00321,00000DE -59-22DEC11-1/1

Декларация соответствия нормам ЕС

Kemper GmbH & Co. KG
Am Breul
D-48703 Stadtlohn, Germany

Нижеуказанное лицо заявляет, что

продукт

Тип машины: Роторная жатка

Модель: 460plus

соответствует всем положениям и основным требованиям следующих директив:

ДИРЕКТИВА	НОМЕР	МЕТОД СЕРТИФИКАЦИИ
Директива по машиностроению	2006/42/EC	Добровольная сертификация, в соответствии со Статьей 5 Директивы
Безопасность сельскохозяйственных машин – часть 1	DIN EN ISO 4254-1	Добровольная сертификация
Безопасность сельскохозяйственных машин – часть 7	DIN EN ISO 4254-7	Добровольная сертификация
Техника безопасности при работе на машине	DIN EN ISO 12100	Добровольная сертификация
Карданные валы и защитные устройства	DIN EN 12965	Добровольная сертификация

ФИО и адрес лица в ЕС, уполномоченного для составления комплекта технической документации:

Brigitte Birk
Mannheim, Germany D-68008

Место декларации: 48703 Stadtlohn, Germany

Дата составления декларации: 01. март 2020 г.

Производственное подразделение: Kemper Stadtlohn

Имя: Ричард Вюббкльс (Richard Wübbels)

Должность: Manager Product Engineering

DXCE01 —UN—28APR09

CE

KM00321,0000A34 -59-20MAR20-1/1

Табличка с серийным номером роторной жатки

A—Тип
B—Обозначение модели
C—Идентификационный номер изделия
D—Масса
E—Год выпуска
F—Год изготовления

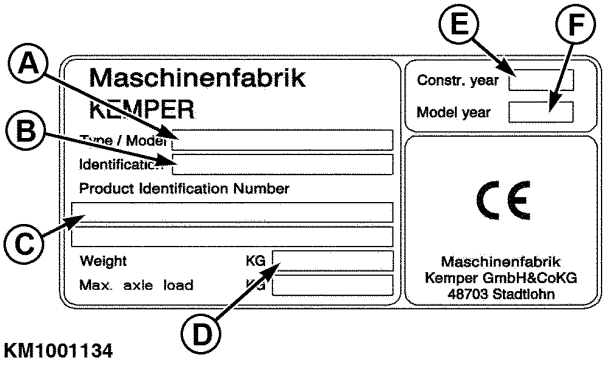

KM1001134 —UN—24FEB10

KM00321,00000DF -59-22DEC11-1/1

Серийный номер

При заказе деталей следует указать серийный номер роторной жатки. Табличка с серийным номером расположена на правой стороне рамы. Запишите серийный номер в месте, предусмотренном напротив.

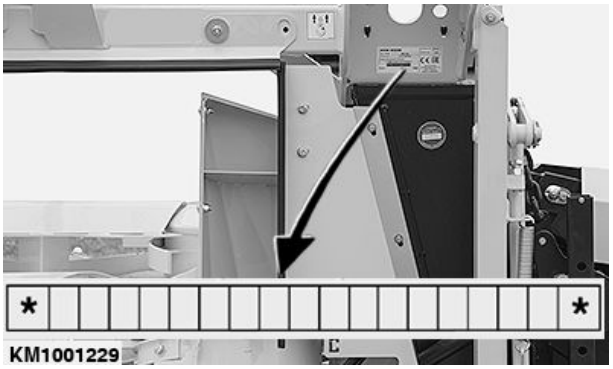

KM1001229 —UN—25JUL17

KM00321,0000362 -59-19JUL10-1/1

Индекс

Стр.

А

Альтернативные смазочные материалы 55-3

Б

Балансировочные грузы 55-10
Балластировка 25-1
Брус питающего аппарата
  Регулировка 40-5

В

Вспомогательные фары дорожного освещения
  Кормоуборочные комбайны CLAAS 25-1

Г

Гидравлическое давление 40-20

Д

Движение по дорогам 35-1
Движение по общественным дорогам 35-2
Движение с прицепленной роторной жаткой 40-2
Делители 60-5
Длина резки и частота вращения барабана
  Кормоуборочные комбайны CLAAS
    Тип 493 40-8
    Типы 492, 496 и 500 40-7
    Типы 494, 497 и 498 40-13
Дополнительное оборудование
  Комплект системы ведения по рядкам 45-1
  Усилитель рулевого управления 45-1

З

Запуск кормоуборочного комбайна 40-2
Защитная фрикционная муфта
  Главный привод 60-2, 60-3
  Разборка 60-3
  Снижение давления и техобслуживание 60-2
Значения моментов затяжки болтов и винтов
  Метрические 60-1
Значения моментов затяжки болтов и винтов с метрической резьбой 60-1
Значения моментов затяжки крепежных деталей
  Метрические 60-1

Стр.

И

Использование роторной жатки
  Движение с прицепленной роторной жаткой 40-2
  Запуск кормоуборочного комбайна 40-2

К

Канал подачи
  Регулировка скребков 20-1
Качающаяся рама, разблокирование 28-5
Комплект для самостоятельной установки
  Присоединение к кормоуборочному комбайну CLAAS
    Подсоединение привода (типы 496, 500) 25-15
Конец сезона
  Хранение 65-1
Консистентная смазка
  Универсальная, подходит для использования под высоким давлением 55-1
Копирующие башмаки
  Регулировка 40-4
Краткое описание трансмиссии 55-7

Л

Лоток CLAAS 25-19

М

Масло
  Трансмиссия 55-2
Метод эксплуатации роторной жатки
  Барабан роторной жатки 40-1
  Брус питающего аппарата 40-1
  Делители 40-1
  Зубья питающего аппарата 40-1
  Направляющие и скребки 40-1
  Питающий барабан 40-1
  Продольное направление движения культуры 40-1
  Роторный нож 40-1
Многоскоростная трансмиссия для кормоуборочных комбайнов CLAAS
  Длина резки 40-19
Многоскоростной редуктор для кормоуборочных комбайнов CLAAS 40-17

Н

Наклейки с информацией по технике безопасности 10-1

О

Общий вид 00-1

Продолжение на следующей стр.

Стр.

Опция
Система автоматического регулирования высоты ... 45-1
Отсоединение
Отсоединение роторной жатки ... 30-1
Охлаждающая жидкость
Фрикционная муфта главного редуктора ... 55-2, 55-12
Очистители ... 60-6
Очистка роторной жатки ... 60-7

П

Перевозка
Точки крепления ... 15-3
Точки навески/подвески ... 15-1
Перед установкой вращательного уборочного орудия
Балластировка ... 25-1
Погрузка краном ... 15-1
Подготовка кормоуборочного комбайна
Балластировка ... 25-1
Подсоединение
Присоединение к кормоуборочным комбайнам CLAAS ... 25-7
Подсоединение привода (типы 493, 494 и 497) ... 25-12
Роторные жатки с многоскоростным редуктором и быстроразъемной муфтой ... 25-9
Поиск и устранение неисправностей ... 50-1
Правила дорожного движения ... 35-1
Предохранительный клапан (только роторная жатка для кормоуборочных комбайнов CLAAS) ... 35-1
Присоединение к кормоуборочным комбайнам FENDT
Гидравлические шланги и жгуты проводов, подсоединение ... 28-3
Карданный вал ... 28-3
Качающаяся рама, выравнивание ... 28-1
Подсоединение карданного вала ... 28-3
Роторная жатка, присоединение ... 28-1
Шаровой кран ... 28-4

Р

Рабочая скорость
Барабаны роторной жатки ... 40-6
Переключение передач трансмиссии ... 40-6
Регулировка ... 40-6
Расчетный срок службы машины ... 70-1
Реверсирование ... 40-2, 40-3
Регулировка длины резки
Кормоуборочный комбайн CLAAS ... 40-6
Регулировка скребков ... 20-1
Регулировка чистиков ... 60-6
Регулируемый привод жатки ... 25-2

Стр.

Роторные ножи
Направление резания ... 60-4
Установка ... 60-4

С

Сбор урожая
Ликвидация засорений ... 40-2, 40-3
Перед началом уборочного сезона ... 55-3, 55-5
Реверсирование ... 40-2, 40-3
Синтетические смазочные материалы ... 55-3
Смазка
Начало нового сезона ... 65-1
Смазка и техническое обслуживание
Каждые 10 моточасов ... 55-9
Каждые 10 часов ... 55-10
Каждые 50 часов работы ... 55-11, 55-12
Смазочные материалы
Смешивание ... 55-3
Текучая консистентная смазка для приводов ... 55-1
Смешивание смазочных материалов ... 55-3
Спецификации ... 70-1

Т

Таблица моментов затяжки
Метрические ... 60-1
Таблица совместимости
Кормоуборочные комбайны CLAAS ... 25-1
Табличка с серийным номером ... 75-1
Текучая консистентная смазка для приводов ... 55-1
Техника безопасности
Дееспособность оператора ... 05-2
Точки крепления ... 15-3
Трансмиссионное масло ... 55-2
Транспортировка
Движение по общественным дорогам ... 35-2
Закрывание предохранительного клапана (только роторная жатка для кормоуборочных комбайнов CLAAS) ... 35-1
Складывание роторной жатки ... 35-1

У

Уровень шума ... 70-1
Уровни масла ... 55-7
Урожай
Конец сезона ... 55-13
Перед началом нового сезона ... 55-4
Поток культуры ... 40-20
Роторная жатка, проверка ... 40-20
Установите жгут проводов на кормоуборочный комбайн CLAAS ... 25-5

Продолжение на следующей стр.

Стр.

Установка
Установка на кормоуборочный комбайн CLAAS
Подсоединение привода (тип 492) 25-11
Ущерб, причиненный во время транспортировки .. 20-1

Х

Хранение
Начало нового сезона 65-1

Стр.

Хранение смазочных материалов
Хранение, смазочные материалы..... 55-3

Э

Эксплуатация роторной жатки
Регулировка длины резки на кормоуборочном комбайне CLAAS 40-6