Unité de récolte rotative 475plus

LIVRET D'ENTRETIEN

Unité de récolte rotative 475plus

OMKM122352 ÉDITION J0 (FRENCH)

Maschinenfabrik Kemper GmbH & Co. KG

Édition européenne

PRINTED IN U.S.A.

Introduction

LIRE CE LIVRET D'ENTRETIEN avec attention afin d'utiliser et d'entretenir correctement la machine. Toute négligence à cet égard peut entraîner des blessures ou des dégâts matériels. L'unité de récolte rotative peut être montée et utilisée uniquement sur une récolteuse-hacheuse. L'utilisateur doit être habilité à conduire une récolteuse-hacheuse sur la voie publique. Ce manuel et les autocollants de sécurité sur la machine sont disponibles dans d'autres langues. Pour passer commande, consulter le concessionnaire KEMPER.

CE LIVRET DOIT ÊTRE CONSIDÉRÉ comme faisant partie intégrante de la machine et doit toujours l'accompagner en cas de revente.

LES MESURES DONNÉES DANS CETTE PUBLICATION sont exprimées en unités métriques. Ces indications sont accompagnées des valeurs équivalentes en unité US. Utiliser uniquement des composants et des vis adéquats. Les éléments de boulonnerie métrique et US nécessitent l'emploi de clés métriques et US correspondantes.

LES INDICATIONS DE CÔTÉ (droite/gauche) s'entendent par rapport au sens de marche avant.

Le terme “TRANSPORT” désigne le transport de A à B d'une unité de récolte rotative montée sur une récolteuse-hacheuse.

Le terme “REMORQUAGE” désigne le transport de A à B d'une unité de récolte rotative sur un camion à plate-forme.

LE CHARGEMENT et LE REMORQUAGE de cette unité de récolte rotative doivent être effectués par des personnes habilitées et formées au chargement en toute sécurité (preuve).

NOTER LES NUMÉROS D'IDENTIFICATION DE PRODUIT (NIP) dans la section Caractéristiques ou Numéros d'identification. Noter exactement tous les numéros. En cas de vol, ces numéros peuvent s'avérer indispensables comme preuves de propriété. Les communiquer également au concessionnaire KEMPER lors de toute commande de pièces. Prendre soin de recopier les numéros d'identification sur une feuille séparée qui sera conservée dans un endroit sûr, autre que dans la machine.

AVANT LA LIVRAISON, le concessionnaire a soumis la machine à une inspection.

USAGE PRÉVU: CETTE UNITÉ DE RÉCOLTE ROTATIVE doit être utilisée pour la récolte UNIQUEMENT:

- types de plante flexibles à tige épaisse comme le maïs, l'herbe à éléphant ou le bambou
- types de plante à tige fine comme les céréales, la moutarde

Toute autre utilisation est contraire à l'usage qui peut en être normalement attendu. Le constructeur décline toute responsabilité pour les dommages matériels ou corporels résultant d'une utilisation non conforme, les risques devant en être supportés uniquement par l'utilisateur.

CETTE UNITÉ DE RÉCOLTE ROTATIVE NE DOIT PAS être utilisée pour le transfert manuel d'une quelconque matière et elle n'est pas adaptée pour le transfert ou le broyage de:

- plantes ligneuses avec un diamètre supérieur à 1 mm
- bois destiné à être mis en copeaux
- alimentation animale comme les betteraves
- objets métalliques
- matière comportant des pierres

Un usage conforme à celui défini ci-dessus suppose la stricte observation des règles d'utilisation, d'entretien et de remise en état stipulées par le constructeur.

CETTE UNITÉ DE RÉCOLTE ROTATIVE DOIT être entretenue et remise en état UNIQUEMENT par des mécaniciens industriels, des installateurs ou des personnes aux qualifications équivalentes. Le circuit électrique ne doit être remis en état que par des électriciens. Toujours respecter les consignes de prévention des accidents, ainsi que les réglementations générales en matière de sécurité, de médecine du travail et de législation routière. Il est interdit d'altérer la machine pour accepter des matières autres que celles autorisées dans l'usage prévu. Le constructeur décline toute responsabilité en cas de dommages corporels ou matériels résultant d'une modification apportée à l'unité de récolte rotative sans son agrément.

L'UNITÉ DE RÉCOLTE ROTATIVE ne doit pas être utilisée aux États-Unis et au Canada.

KM00321,000070F -28-20DEC17-1/1

Table des matières

Page

Inspection avant livraison
Liste de vérifications avant livraison CLIST-1
Liste des vérifications à effectuer à la livraison CLIST-1
Inspection après livraison CLIST-2

Vue d'identification
Vue d'identification.....00-1

Consignes de sécurité
Identification des consignes de sécurité.....05-1
Respecter les consignes de sécurité.....05-1
Comprendre les termes de mise en garde 05-1
Respecter la réglementation pour circuler sur la voie publique 05-2
Capacités du conducteur.....05-2
Utilisation des dispositifs d'éclairage et de signalisation de sécurité.....05-2
Être prêt à agir en cas d'urgence 05-3
Port de vêtements de protection.....05-3
Vérifier la sûreté de la machine 05-3
Éléments de protection.....05-3
Se tenir à l'écart de la zone d'alimentation 05-4
Rester à l'écart de l'unité de récolte 05-4
Ne pas approcher les mains des couteaux 05-4
Remiser les accessoires avec précaution 05-5
Sécurité en matière d'entretien.....05-5
Rester à l'écart des arbres de transmission en rotation 05-6
Précautions pour l'entretien de la machine 05-6
Étayage correct de la machine 05-6
Protection contre les fluides sous haute pression.....05-7
Conduite sur route avec unité de récolte rotative accrochée 05-7
Lestage correct pour une bonne adhérence au sol.....05-7
Enlever la peinture des surfaces à souder ou à réchauffer 05-8
Ne pas diriger de jets d'eau sous haute pression sur les autocollants de sécurité 05-8
Elimination correcte des déchets.....05-9
Mise hors service — Élimination et recyclage corrects des fluides et des composants.....05-9
Protection contre le bruit.....05-10
Stationnement sécuritaire de la machine 05-10

Page

Autocollants de sécurité
Signalisation des dangers 10-1
Remplacer les autocollants de sécurité.....10-1
Livret d'entretien 10-1
Remise en état et entretien 10-2
Lames rotatives 10-2
Zone de repliage de l'unité de récolte rotative....10-3
Rester à l'écart de l'unité de récolte rotative.....10-3
Tambours rotatifs 10-4
Châssis pliable 10-4
Conduites hydrauliques 10-5
Arbre d'entraînement.....10-5

Remorquage
Chargement à l'aide d'une grue.....15-1
Attacher l'unité de récolte rotative (points d'arrimage) 15-3

Préparation de l'unité de récolte rotative
Déballage 20-1
Dépose des béquilles d'expédition 20-1
Enlèvement de la palette de transport.....20-1
Adaptation des racloirs au canal d'alimentation ..20-1

Fixation à une ensileuse CLAAS
Tableau de compatibilité 25-1
Lestage de la récolteuse-hacheuse.....25-1
Réglage des phares supplémentaires sur l'ensileuse.....25-1
Fixation aux ensileuses de type 498, 499 et 502 avec entraînement de l'unité de récolte variable.....25-2
Pose d'un faisceau supplémentaire (uniquement les ensileuses de types 498, 499 et 502) 25-5
Accrochage sur des récolteuses-hacheuses CLAAS 25-7
Unités de récolte rotatives avec boîte de vitesses à rapports multiples et raccord rapide 25-9
Branchement des flexibles hydrauliques 25-10
Branchement de l'entraînement (type 492) 25-10
Raccordement de l'entraînement (types 493, 494 et 497) 25-11

Suite, voir page suivante

Livret original. Toutes les informations, illustrations et caractéristiques contenues dans la présente publication sont à jour au moment de la publication, le constructeur se réservant le droit d'apporter sans notification toute modification jugée appropriée.

COPYRIGHT © 2020
John Deere GmbH & Co. KG Mannheim Regional Center
Zentralfunktionen
All rights reserved.
A John Deere ILLUSTRUCTION ™ Manual

Page

Raccordement de l'entraînement (types 496 et 500) 25-14
Remplacement du plateau CLAAS par le plateau KEMPER 25-18

Fixation à une ensileuse FENDT
Alignement du support oscillant....28-1
Montage de l'unité de récolte rotative sur une récolteuse-hacheuse FENDT....28-1
Raccordement des flexibles hydrauliques et du faisceau 28-3
Arbre de transmission....28-3
Raccordement de l'arbre de transmission 28-3
Modification du circuit hydraulique 28-4
Déverrouillage du support oscillant 28-5

Décrochage de l'unité de récolte rotative
Dételage de l'unité de récolte rotative 30-1

Transport
Conduite sur la voie publique 35-1
Repliage de l'unité de récolte rotative 35-1
Pose d'un autocollant (Unités de récolte rotatives avec roue-support)....35-1
Fermeture du clapet de décharge (uniquement sur les unités de récolte rotatives pour récolteuse-hacheuse CLAAS) 35-1
Conduite sur voies publiques (unités de récolte rotatives avec roue de confort)....35-2
Conduite sur voies publiques (unités de récolte rotatives sans roue de confort)....35-3
Réglage des capteurs AHC en position de transport....35-3

Fonctionnement de l'unité de récolte rotative
Principe de fonctionnement de l'unité de récolte rotative....40-1
Utilisation de l'unité de récolte rotative - Utilisation générale 40-2
Elimination des bourrages....40-2
Élimination des bourrages sur les récolteuses-hacheuses CLAAS 40-2
Réglage de l'espacement des rangs 40-3
Régimes de service des tambours d'alimentation 40-3
Réglage de la longueur de coupe sur les récolteuses-hacheuses CLAAS....40-4
Longueur de coupe et régimes de tambour avec les ensileuses CLAAS 830-900 (types 492, 496 et 500)....40-4
Longueur de coupe et régimes de tambour avec les récolteuses-hacheuses CLAAS 830-900 (type 493)....40-6

Page

Longueur de coupe et régimes de tambour avec les récolteuses-hacheuses CLAAS 930-980 (types 494, 497 et 498)....40-7
Rotor avec 36 couteaux (types 494, 497 et 498)....40-8
Rotor avec 24 couteaux (types 494, 497 et 498)....40-9
Réglage de la sélection des vitesses avec la boîte multi-vitesses pour les récolteuses-hacheuses CLAAS 40-10
Longueurs de coupe et sélection de la vitesse avec boîte multi-vitesses pour les ensileuses CLAAS....40-11
Récolte 40-12
Circuit hydraulique....40-12

Pannes et remèdes
Unité de récolte rotative 475^{plus} 45-1

Lubrification et entretiens périodiques
Intervalles d'entretien 50-1
Graissage 50-1
Graisse fluide pour entraînements 50-1
Huile de transmission 50-2
Liquide de refroidissement de l'embrayage à friction de l'entraînement principal 50-2
Utilisation d'autres lubrifiants et de lubrifiants synthétiques....50-3
Mélange de lubrifiants 50-3
Stockage des lubrifiants 50-3
En début de campagne 50-3
Utilisation de pièces d'origine KEMPER 50-4
À chaque début de saison de récolte—Axes à collet sphériques....50-4
À chaque début de saison de récolte—Vis de la bride de fixation de la boîte d'engrenages....50-5
Au début de chaque saison de récolte — Réglage du loquet du châssis 50-6
Vue générale des entraînements et des niveaux d'huile sur l'unité de récolte rotative ..50-7
Vue d'ensemble des niveaux d'huiles dans la boîte d'entrée....50-8
Toutes les 10 heures de service—Nettoyeurs et segments de rotor de lame 50-9
Toutes les 10 heures de service — Masses d'équilibrage....50-9
Toutes les 10 heures de service—Arbre de transmission à cardan 50-9
Toutes les 10 heures—Rouleaux inférieurs du support oscillant 50-10
Toutes les 50 heures — Entraînements extérieurs 50-10

Suite, voir page suivante

Page

Toutes les 50 heures — Accouplements à griffes 50-11
Toutes les 50 heures — Axe inférieur du vérin hydraulique et articulations des extensions 50-11
Toutes les 50 heures — Rouleaux supérieurs du support oscillant 50-12
Tous les 3 ans—Changement du liquide de refroidissement de l'embrayage à friction de l'entraînement principal 50-12
À chaque fin de saison de récolte 50-13

Entretien

Couples de serrage pour boulonnerie métrique .. 55-1
Élimination de la pression au niveau des limiteurs de couple de l'entraînement principal 55-2
Démontage du limiteur de couple 55-3
Installation de nouvelles lames rotatives (gros tambours) 55-4
Installation de lames rotatives neuves (petits tambours) 55-6
Réglage des diviseurs (gros tambours) 55-7
Réglage des diviseurs (petits tambours) 55-8
Contrôle du réglage des racleurs (petits tambours) 55-8
Contrôle du réglage des racleurs (grands tambours) 55-9
Contrôle de l'état des nettoyeurs 55-9
Nettoyage de l'unité de récolte rotative 55-10

Remisage

En fin de campagne 60-1
Avant la nouvelle campagne 60-1

Caractéristiques techniques

Durée de vie calculée de la machine 65-1
Unité de récolte rotative 475^{plus} 65-1
Niveau sonore 65-1
Déclaration de conformité UE 65-2

Numéro de série

Plaque constructeur de l'unité de récolte rotative 70-1
Numéro de série 70-1

Inspection avant livraison

Liste de vérifications avant livraison

Une fois l'unité de récolte rotative complètement assemblée, la soumettre à une inspection pour être sûr qu'elle fonctionne correctement avant de la remettre au client. Cocher chaque point lorsque l'inspection est satisfaisante ou après avoir effectué les réglages appropriés.

□ Tous les garants s'ouvrent et se ferment correctement.

□ L'unité de récolte rotative a été assemblée correctement.

□ Les pièces livrées séparément ont été installées correctement.

□ Toutes les vis et écrous sont serrés au couple prescrit. Veiller particulièrement à ce que les vis maintenant les couteaux soient bien serrées. Respecter les couples de serrage indiqués à la section Entretien.

□ Tous les graisseurs ont été garnis.

□ Toutes les boîtes d'engrenages sont remplies de la quantité correcte d'huile/de graisse/de liquide de refroidissement appropriés (voir la section Lubrification et entretiens périodiques).

□ L'unité de récolte rotative peut être repliée correctement.

□ L'unité de récolte rotative a été nettoyée et les retouches de peinture nécessaires ont été effectuées.

□ Toutes les pièces mobiles fonctionnent correctement.

□ Contrôler tous les limiteurs de couple comme indiqué dans la section Entretien.

□ Tous les autocollants sont en place et en bon état.

□ Cette unité de récolte rotative a été contrôlée et elle est, à ma connaissance, prête à être remise au client.

(Date du contrôle)

(Signature du technicien)

KM00321,00003C7 -28-12MAR15-1/1

Liste des vérifications à effectuer à la livraison

La liste de vérification suivante constitue un rappel des informations très importantes devant être communiquées directement au client au moment de la livraison de la machine.

□ Avertir le client que la longévité de cette machine, comme de toute autre machine, dépend d'une lubrification régulière telle que décrite dans le livret d'entretien.

□ Expliquer le fonctionnement correct de l'unité de récolte rotative ainsi que les procédures et méthodes requises pour une meilleure récolte.

□ Remettre le livret d'entretien au client et expliquer tous les réglages de fonctionnement.

□ Informer le client des masses et liquides à utiliser dans les pneus en fonction de l'ensileuse.

□ Unités de récolte rotatives des ensileuses Claas de type 498 uniquement: Module du programme A130FAM pour l'entraînement de l'unité de récolte variable (en option).

□ Informer le client des règles de sécurité à observer lors de l'utilisation de l'unité de récolte rotative.

□ Inviter le client à venir vous voir pour discuter des éventuels problèmes rencontrés lors de l'utilisation de l'unité de récolte rotative.

□ Rappeler au client de noter le numéro de série de l'unité de récolte rotative à l'endroit prévu à cet effet, à la fin du livret d'entretien.

□ Détacher et cette page et la mettre en lieu sûr.

(Signature du technicien)

(Signature du client)

KM00321,00008BA -28-26FEB19-1/1

Inspection après livraison

Il convient d'effectuer les vérifications énumérées ci-dessous au cours de la première saison d'utilisation de l'unité de récolte rotative.

□ Toutes les vis et tous les écrous sont serrés au couple prescrit. Veiller particulièrement à ce que les vis maintenant les couteaux soient bien serrées. Respecter les couples de serrage indiqués à la section "Entretien".

□ S'assurer que tous les garants sont bien en place et sont fixés correctement.

□ S’assurer qu’aucune pièce n’est cassée ni endommagée. Remplacer les pièces cassées ou endommagées par des pièces de rechange d'origine.

□ Si possible, faire tourner l'unité de récolte rotative pour s'assurer qu'elle fonctionne correctement.

□ Vérifier l'usure des couteaux rotatifs.

□ Discuter encore une fois avec le client des méthodes à employer pour obtenir un ensilage de bonne qualité.

□ Relire avec le client le livret d'entretien en insistant sur l'importance d'une lubrification correcte et régulière et sur le respect des règles de sécurité.

(Signature du mécanicien)

(Signature du client)

OUCC002,0002816 -28-14OCT07-1/1

Vue d'identification

Vue d'identification

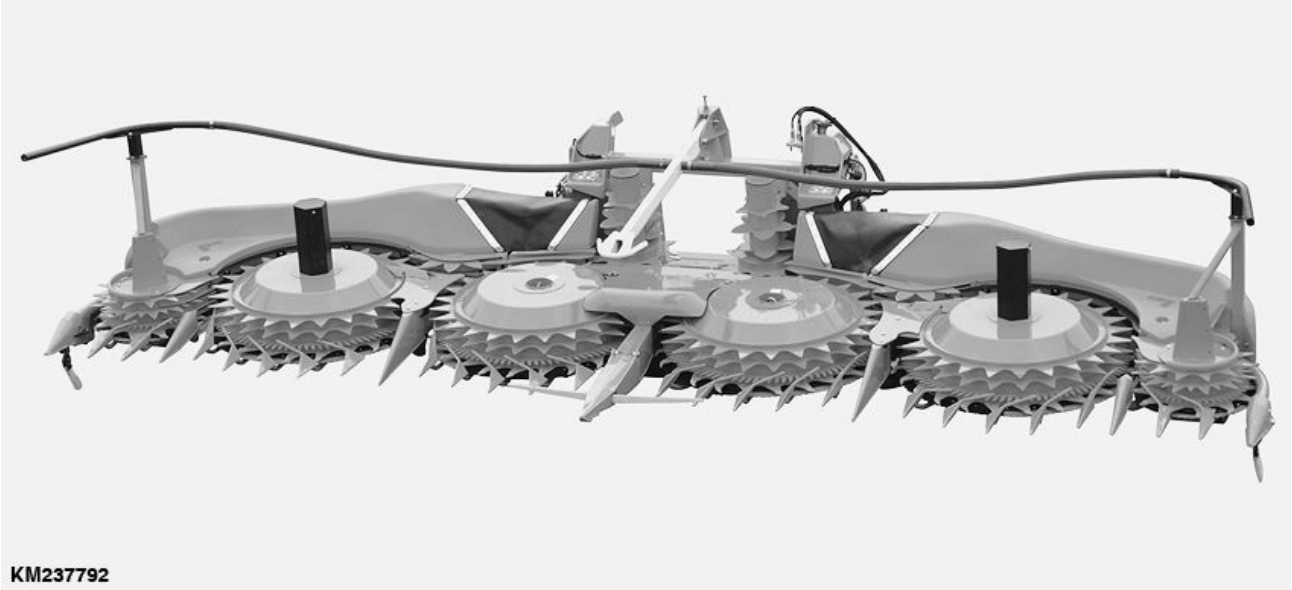

KM237792 —UN—12MAR15

KM00321,00003C8 -28-12MAR15-1/1

Identification des consignes de sécurité

Ceci est un symbole de mise en garde. Il apparaît sur la machine ou dans le présent livret pour prévenir d'un risque de blessure.

Prendre toutes les précautions recommandées et suivre les consignes de sécurité.

T81389 —UN—28JUN13

DX,ALERT -28-29SEP98-1/1

Respecter les consignes de sécurité

Lire attentivement tous les messages de sécurité contenus dans ce livret et les affichettes de sécurité apposées sur la machine. Maintenir les affichettes de sécurité en bon état. Remplacer les autocollants manquant ou endommagés. S'assurer que les autocollants adéquats sont apposés sur les nouveaux équipements et les pièces de rechange. Des autocollants de rechange sont disponibles chez le concessionnaire KEMPER.

Avant d'utiliser l'unité de récolte rotative, se familiariser avec la machine et ses commandes. Ne pas confier la machine à une personne non qualifiée.

Maintenir la machine en bon état de fonctionnement. Toute modification non autorisée risque d'en affecter le fonctionnement et/ou la sécurité et d'en réduire la durée de vie.

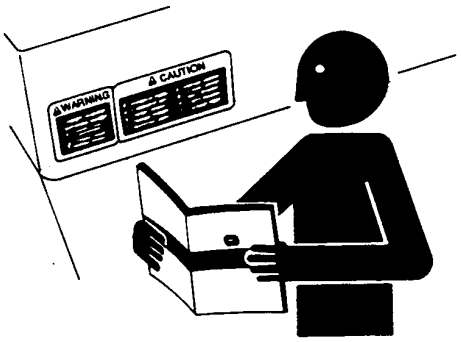

TS201 —UN—15APR13

Pour obtenir de l'aide si une partie de ce livret n'est pas claire, contacter le concessionnaire KEMPER.

KM00321,000016B -28-14MAY09-1/1

Comprendre les termes de mise en garde

Le symbole de mise en garde est accompagné d'un terme, tel que DANGER, AVERTISSEMENT ou ATTENTION. Le terme DANGER repère les dangers les plus graves.

Les autocollants avec DANGER ou AVERTISSEMENT signalent des dangers spécifiques. Les autocollants avec ATTENTION se réfèrent à des précautions d'ordre général. Dans la présente publication, le terme ATTENTION accompagne les messages de sécurité.

⚠ DANGER

⚠ AVERTISSEMENT

⚠ ATTENTION

TS187 —28—03JUN19

DX,SIGNAL -28-03MAR93-1/1

Respecter la réglementation pour circuler sur la voie publique

Toujours observer les réglementations locales pour circuler sur la voie publique.

H28930 —UN—30JUN89

FX,ROAD -28-01MAY91-1/1

Capacités du conducteur

- Les propriétaires de la machine doivent s'assurer que les utilisateurs sont responsables, formés, qu'ils ont lu le livret d'entretien et les mises en garde, et qu'ils savent se servir de la machine correctement et en toute sécurité.
- L'âge, l'aptitude physique et la capacité mentale peuvent être à l'origine de blessures liées à la machine. Les utilisateurs doivent être mentalement et physiquement aptes à accéder à la plate-forme de conduite et/ou aux commandes, et à faire fonctionner la machine correctement et en toute sécurité.
- Ne pas laisser des enfants ou des personnes n'ayant pas reçu la formation nécessaire se servir de la machine. Signaler à tous les utilisateurs qu'ils ne doivent en aucun cas transporter des enfants sur la machine ou un équipement.
- Ne jamais faire fonctionner la machine en cas de distraction, de fatigue ou de perturbation. Le fonctionnement correct de la machine exige une vigilance permanente de la part de l'utilisateur.

DX,ABILITY -28-07DEC18-1/1

Utilisation des dispositifs d'éclairage et de signalisation de sécurité

Éviter tout risque de collision avec d’autres véhicules. Les véhicules lents tels que les tracteurs munis d'accessoires ou d'équipements tractés et les machines automotrices sont particulièrement dangereux sur la voie publique. Toujours prêter attention aux véhicules venant par l’arrière, particulièrement lors de changements de direction. Pour sa propre sécurité et celle des autres usagers, clignoter avant de bifurquer.

Utiliser les phares, feux de détresse, clignotants et autres équipements de sécurité conformément à la réglementation locale en vigueur. Maintenir les équipements de sécurité en bon état. Remplacer les articles manquants ou endommagés.

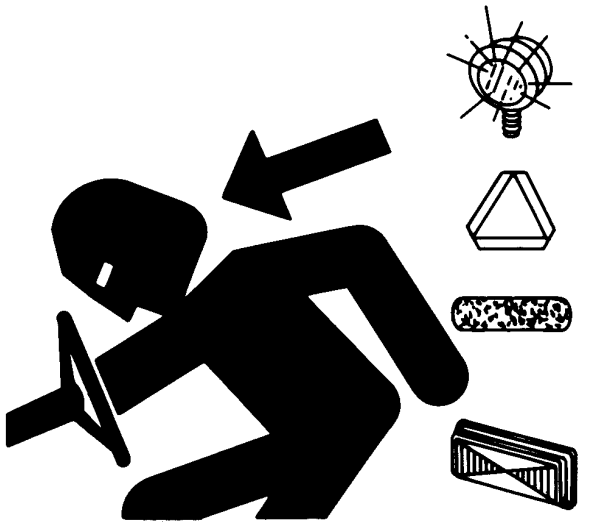

TS951 —UN—12APR90

KM00321,000016C -28-14MAY09-1/1

Être prêt à agir en cas d'urgence

Savoir comment se comporter en cas d'incendie.

Avoir à sa portée une trousse de secours et un extincteur.

Noter à proximité du téléphone les numéros suivants: médecins, ambulance, hôpital et pompiers.

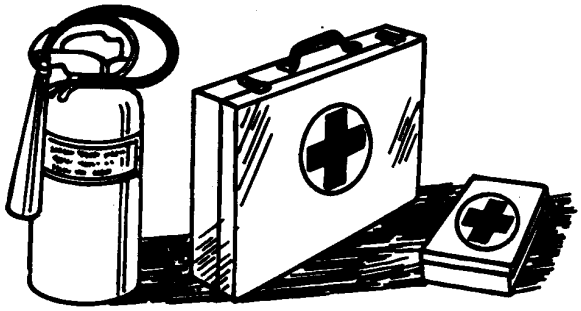

TS291 —UN—15APR13

DX,FIRE2 -28-03MAR93-1/1

Port de vêtements de protection

Porter des vêtements ajustés et l'équipement de sécurité convenant au travail envisagé.

Le travail prolongé sous bruit intense peut produire la perte de facultés auditives.

Pour se protéger des bruits incommodants ou préjudiciables, porter des protections auditives telles que des protecteurs ou des bouchons d'oreilles.

Pour utiliser la machine en toute sécurité, le conducteur doit y apporter toute son attention. Ne pas porter d'écouteurs ou de casque pour écouter la radio ou de la musique pendant le travail.

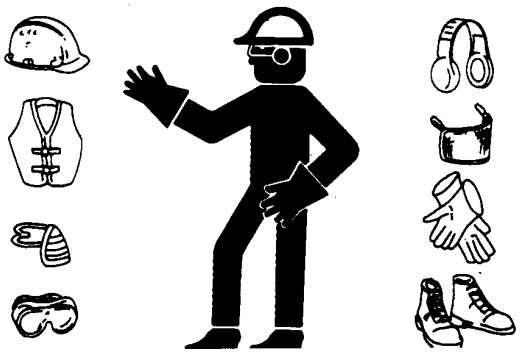

TS206 —UN—15APR13

DX,WEAR -28-10SEP90-1/1

Vérifier la sûreté de la machine

Toujours s'assurer, avant de mettre la machine en service, qu'elle peut être conduite et fonctionner en toute sécurité.

FX,READY -28-28FEB91-1/1

Éléments de protection

Les garants doivent être maintenus en place en permanence. S'assurer de leur bon état et de leur montage correct.

Toujours désenclencher l'embrayage principal, arrêter le moteur et retirer la clé de contact avant de déposer des garants.

Se tenir à l'écart (mains, pieds, vêtements) des pièces en mouvement.

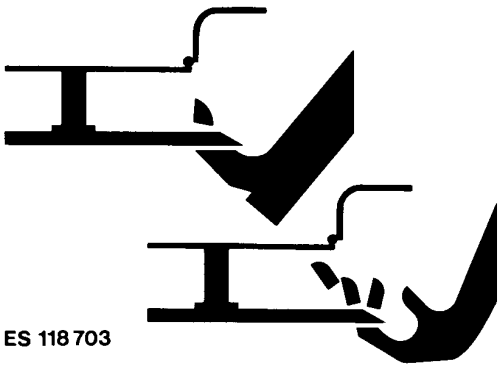

ES 118 703

ES118703 —UN—21MAR95

FX,DEVICE -28-04DEC90-1/1

Se tenir à l'écart de la zone d'alimentation

Pour éviter tout happement, n'alimenter en aucun cas la machine avec la main ou le pied. Ne jamais essayer de débourrer la machine lorsqu'elle tourne. Les rouleaux d'alimentation happent la récolte bien plus vite qu'il n'est possible de la relâcher.

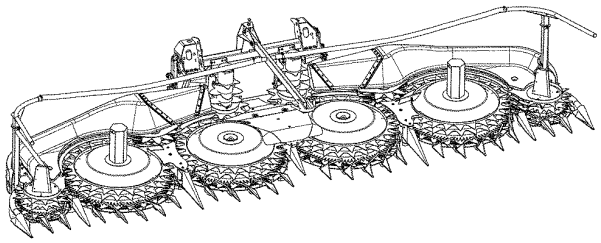

KM237793

KM237793 —UN—12MAR15

KM00321,00003C9 -28-12MAR15-1/1

Rester à l'écart de l'unité de récolte

Du fait de leur fonction, les lames rotatives, les tambours d'alimentation, de convoyage et les tambours tranversaux ne peuvent pas être complètement équipés de garants. Rester à l'écart de ces pièces en mouvement durant le fonctionnement. Toujours désenclencher l'embrayage principal, arrêter le moteur et retirer la clé de contact avant de procéder à l'entretien ou au débourrage de l'unité de récolte.

ES 118 704

ES118704 —UN—21MAR95

ZX,CUT688 -28-10FEB98-1/1

Ne pas approcher les mains des couteaux

Ne jamais tenter de débourrer la machine en amont de l'unité de récolte ou à l'intérieur de celle-ci avant d'avoir désengagé l'embrayage principal, coupé le moteur et retiré la clé de contact.

S'assurer que personne ne se trouve à proximité de la récolteuse-hacheuse avant de mettre en marche le moteur.

TS254 —UN—23AUG88

FX,KNIFE -28-21DEC90-1/1

Remiser les accessoires avec précaution

Des accessoires non remisés correctement, tels que roues jumelées, roues-cages ou chargeurs, peuvent blesser ou même tuer en tombant.

Les caler de façon à ce qu'ils ne puissent pas tomber. Interdire aux enfants et aux personnes étrangères de s'en approcher.

TS219 —UN—23AUG88

DX,STORE -28-03MAR93-1/1

Sécurité en matière d'entretien

Avant de passer au travail, lire attentivement les instructions d'entretien. Tenir les lieux secs et propres.

Ne jamais effectuer d'opérations de lubrification, d'entretien ou de réglage, machine en marche. Se tenir à l'écart (mains, pieds, vêtements) des éléments mobiles. Débrayer tous les entraînements et actionner les commandes jusqu'à élimination de la pression. Abaisser l'équipement au sol. Arrêter le moteur. Retirer la clé. Laisser refroidir la machine.

Étayer solidement tous les éléments de la machine qu'il faut relever pour l'entretien.

Veiller à ce que tous les éléments demeurent en bon état et soient installés correctement. Effectuer immédiatement toutes les réparations. Remplacer les éléments usés ou détériorés. Éliminer les accumulations de graisse, d'huile ou de saleté.

Sur les équipements automoteurs, débrancher le(s) câble(s) de masse (-) de la (des) batterie(s) avant d'intervenir sur l'installation électrique ou d'effectuer des travaux de soudage sur la machine.

Sur les outils tractés, déconnecter les faisceaux électriques provenant du tracteur avant de procéder à l'entretien des composants électriques ou d'effectuer des travaux de soudage sur la machine.

TS218 —UN—23AUG88

DX,SERV -28-17FEB99-1/1

Rester à l'écart des arbres de transmission en rotation

Veiller à ne pas se faire happer par un arbre de transmission en rotation, sous peine de blessures graves, voire mortelles.

Les garants doivent toujours rester en place. S'assurer que les garants rotatifs peuvent tourner librement.

Porter des vêtements ajustés au corps. Arrêter le moteur et attendre l'immobilisation de toutes les pièces en rotation et des arbres de transmission avant d'effectuer le réglage, le raccordement ou l'entretien du moteur ou de l'équipement entraîné.

TS1644 —UN—22AUG95

DX,ROTATING -28-18AUG09-1/1

Précautions pour l'entretien de la machine

Attacher les cheveux longs sur la nuque. Pour travailler sur la machine ou des pièces en mouvement, ne pas porter de cravate, d'écharpe, de vêtements flottants ni de chaîne autour du cou, qui happés, pourraient occasionner de sérieuses blessures.

Enlever bagues et autres bijoux pour éviter les courts-circuits; en outre, ils pourraient être pris par les pièces mobiles.

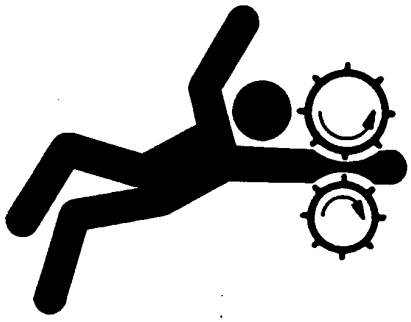

TS228 —UN—23AUG88

DX,LOOSE -28-04JUN90-1/1

Étayage correct de la machine

Avant d'intervenir sur la machine, toujours abaisser l'équipement ou l'outil au sol. Si le travail nécessite le levage de la machine ou de l'équipement, les étayer solidement. Un équipement maintenu en position levée par voie hydraulique risque de s'abaisser, par exemple en raison d'une fuite.

Ne pas étayer avec des agglomérés, parpaings, ou autres supports pouvant céder sous une charge constante. Ne pas travailler sous une machine qui n'est soutenue que par un cric. Suivre les procédures préconisées dans la présente publication.

En cas d'utilisation d'un équipement ou d'un outil avec la machine, toujours respecter les consignes de sécurité figurant dans le livret d'entretien de l'équipement ou de l'outil.

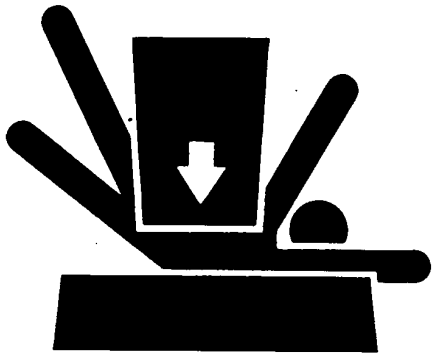

TS229 —UN—23AUG88

DX,LOWER -28-24FEB00-1/1

Protection contre les fluides sous haute pression

De l'huile s'échappant sous pression peut pénétrer sous la peau et causer des blessures graves.

Afin de prévenir tout accident, éliminer la pression avant de débrancher les conduites hydrauliques ou autres conduites. Avant de rétablir la pression, s'assurer que tous les raccords sont bien serrés.

L'huile s'échappant par un petit orifice étant très difficile à déceler, utiliser un morceau de carton pour la recherche des fuites. Protéger le corps et les mains!

En cas d'accident, consulter immédiatement un médecin. Tout liquide ayant pénétré sous la peau doit être éliminé par intervention chirurgicale dans les quelques heures qui suivent pour éviter les risques de gangrène. Les médecins n'étant pas familiarisés avec ce type de blessures doivent s'adresser à un service médical compétent.

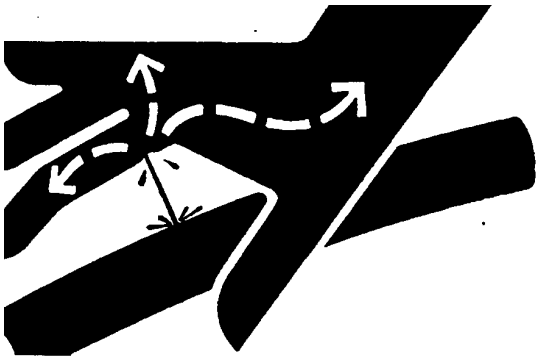

X9811 —UN—23AUG88

KM00321,000016D -28-14MAY09-1/1

Conduite sur route avec unité de récolte rotative accrochée

Avant de conduire la récolteuse-hacheuse sur la voie publique, relever et verrouiller l'unité de récolte rotative dans cette position. L'unité de récolte rotative ne doit toutefois pas limiter le champ de vision du conducteur.

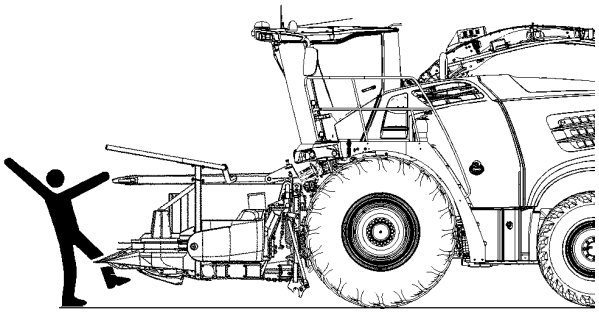

KM232861

KM232861 —UN—10FEB15

KM00321,00003CA -28-12MAR15-1/1

Lestage correct pour une bonne adhérence au sol

Les équipements modifient le centre de gravité de la récolteuse-hacheuse et peuvent fortement en influencer le fonctionnement et la maniabilité, ainsi que le comportement lors du freinage. Pour maintenir une bonne adhérence au sol, lester l'arrière de la machine en conséquence. Ne pas dépasser les limites maximales indiquées pour les charges sur essieu et les poids totaux.

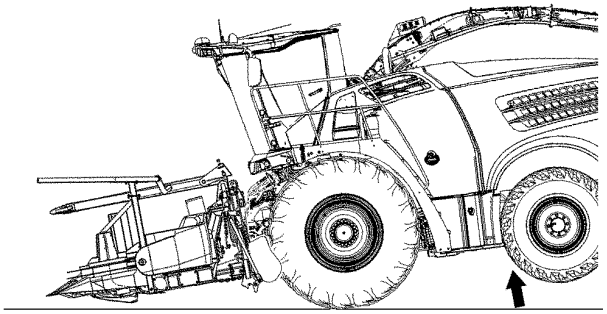

KM232862

KM232862 —UN—10FEB15

KM00321,00003CB -28-12MAR15-1/1

Enlever la peinture des surfaces à souder ou à réchauffer

Éviter la formation de vapeurs et poussières toxiques.

Des vapeurs dangereuses peuvent se dégager lorsque des surfaces peintes sont échauffées suite à des opérations de soudage, de brasage ou en cas d'utilisation d'un chalumeau.

Enlever la peinture avant de réchauffer des surfaces peintes:

- Éliminer la peinture sur une zone de 100 mm (4 in) minimum autour de la partie à chauffer. Si la peinture ne peut pas être éliminée, porter un masque agréé avant de procéder au chauffage ou au soudage.
- Si la tôle est mise à nu par sablage ou meulage, éviter d'inhaler les poussières. Porter un masque agréé.
- En cas d'utilisation de solvant ou de décapant pour peinture, enlever le décapant à l'eau et au savon avant de souder. Éloigner du lieu de travail les récipients contenant du solvant, du décapant ou tout autre produit inflammable. Attendre au moins 15 minutes pour permettre aux vapeurs de se dissiper avant de commencer le travail de soudage ou de brasage.

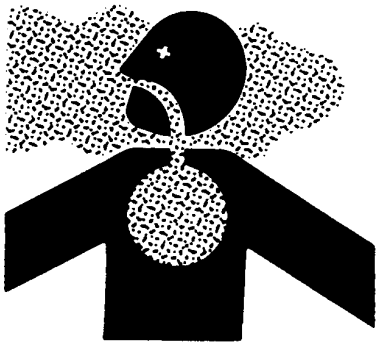

TS220 —UN—15APR13

Ne pas utiliser de solvant chloré sur les zones où un soudage sera effectué.

Effectuer tous ces travaux dans une zone bien ventilée afin d'évacuer les vapeurs et poussières toxiques.

Respecter la réglementation en matière d'élimination des peintures et solvants.

DX,PAINT -28-24JUL02-1/1

Ne pas diriger de jets d'eau sous haute pression sur les autocollants de sécurité

L'eau sous pression peut décoller ou endommager les autocollants de sécurité. Ne pas diriger de jets d'eau sous haute pression sur les autocollants de sécurité.

Remplacer immédiatement les autocollants de sécurité manquants ou endommagés. Des autocollants de sécurité de rechange sont disponibles chez le concessionnaire KEMPER.

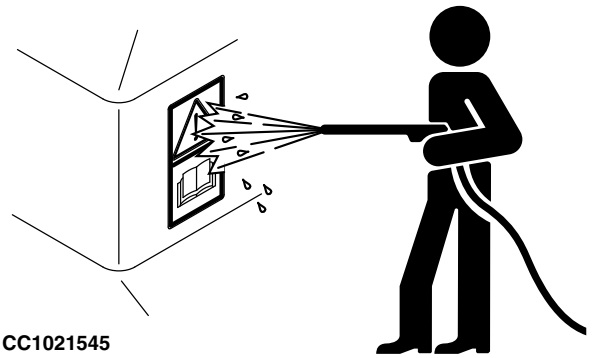

CC1021545

CC1021545 —UN—23APR02

KM00321,00001A5 -28-16JUN09-1/1

Elimination correcte des déchets

Une élimination inadéquate des déchets risque de contaminer l'environnement et des systèmes écologiques. Dans les matériels KEMPER, certains liquides ou éléments tels que huile, carburant, liquides de refroidissement et de frein, filtres et batteries peuvent être source de pollution après leur élimination.

Recueillir à la vidange les liquides dans des récipients étanches. Ne pas utiliser de récipients pour aliments ou boissons qui pourraient être ingurgiter par mégarde.

Ne pas déverser de déchets sur le sol, dans les égouts ou à tout autre endroit pouvant entraîner une pollution des eaux.

Les réfrigérants utilisés dans les circuits de climatisation sont nuisibles à l'atmosphère s'ils sont rejetés dans l'air.

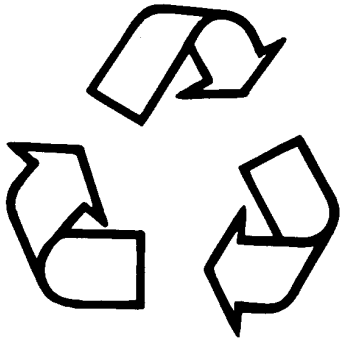

TS1133 —UN—15APR13

Les réglementations gouvernementales peuvent exiger que les réfrigérants soient récupérés et recyclés par un centre de recyclage agréé.

KM00321,000016E -28-14MAY09-1/1

Mise hors service — Élimination et recyclage corrects des fluides et des composants

La prise de mesures pour le respect de la sécurité et de l'environnement est nécessaire lors de la mise hors service d'une machine et/ou d'un composant. Ces mesures comprennent les points suivants :

- Utiliser des outils adaptés et des équipements de protection comme des vêtements, des gants, un masque ou des lunettes de protection, lors de la dépose ou de la manipulation des objets et des matériaux.
- Suivre les instructions relatives aux composants spéciaux.
- Libérer toute énergie emmagasinée en abaissant les éléments de la machine en suspension, en détendant les ressorts, en débranchant la batterie ou toute autre source d'alimentation électrique et en relâchant la pression dans les composants hydrauliques, les accumulateurs et autres circuits semblables.
- Réduire l'exposition aux composants pouvant contenir des résidus de produits phytosanitaires tels que les engrais et les pesticides. Manipuler et jeter ces composants de façon appropriée.
- Vidanger soigneusement les moteurs, réservoirs de carburant et autres, radiateurs, vérins hydrauliques et conduites avant de recycler les composants. Recueillir les liquides dans des récipients étanches. Ne pas utiliser de récipients pour aliments ou boissons.
- Ne pas déverser les liquides sur le sol, dans les égouts ou dans tout autre endroit pouvant entraîner une pollution des eaux.
- Respecter toutes les lois, réglementations et tous les décrets nationaux, régionaux et locaux en vigueur régulant la manipulation ou la mise au rebut des

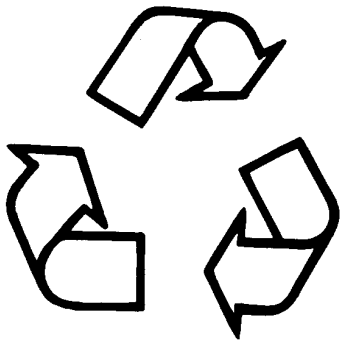

TS1133 —UN—15APR13

déchets liquides (exemple: huile, carburant, liquide de refroidissement, liquide de frein), des filtres, des batteries et d'autres pièces ou substances. La combustion de composants ou de liquides inflammables ailleurs que dans les incinérateurs spécifiques peut être interdit par la loi et peut présenter un risque d'exposition à des cendres ou des vapeurs toxiques.

- Entretenir les circuits de climatisation et les éliminer de manière appropriée. Les réglementations gouvernementales peuvent exiger que les réfrigérants, potentiellement nocifs pour l'atmosphère, soient récupérés et recyclés par un centre de recyclage agréé.
- Se renseigner sur les solutions de recyclage disponibles pour les pneus, les pièces en métal, plastique, verre et caoutchouc et les composants électroniques pouvant être en partie ou entièrement recyclés.
- Contacter les autorités locales compétentes ou le centre de recyclage ou le concessionnaire KEMPER sur les mesures à prendre pour l'élimination ou le recyclage correct de ces déchets.

KM00321,00006C6 -28-28SEP17-1/1

Protection contre le bruit

Une exposition prolongée à un niveau sonore élevé peut causer des troubles auditifs allant jusqu'à la surdité.

Pour se protéger des bruits incommodants ou préjudiciables, porter des protections auditives telles que protecteurs d'oreilles ou bouchons auriculaires.

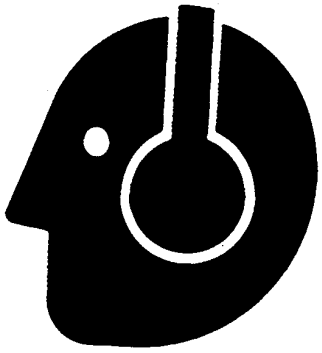

TS207 —UN—23AUG88

DX,NOISE -28-03MAR93-1/1

Stationnement sécuritaire de la machine

Avant d'intervenir sur la machine:

- Abaisser tous les équipements au sol.
- Arrêter le moteur et retirer la clé.
- Débrancher le câble de mise à la masse de la batterie.
- Placer une note "NE PAS METTRE EN MARCHE" dans le poste de conduite.

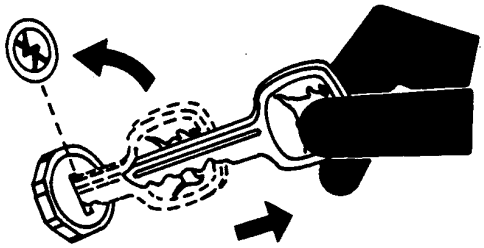

TS230 —UN—24MAY89

DX,PARK -28-04JUN90-1/1

Autocollants de sécurité

Signalisation des dangers

Des symboles d'avertissement sont apposés sur la machine aux endroits présentant un danger virtuel. La nature de la blessure encourue est représentée dans un triangle. Un deuxième pictogramme illustre le comportement à adopter pour éviter tout risque d'accident. Ces symboles d'avertissement et leur emplacement, accompagnés d'une courte explication, sont décrits ci-après.

TS231 —28—20JAN20

FX,WBZ -28-19NOV91-1/1

Remplacer les autocollants de sécurité

Remplacer les autocollants manquant ou détériorés. Se reporter au livret d'entretien pour trouver l'emplacement des autocollants.

Il peut exister des informations de sécurité supplémentaires concernant des pièces et des composants provenant de fournisseurs et dont il n'est pas fait mention dans ce livret d'entretien.

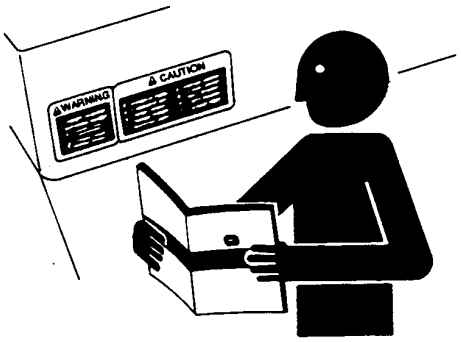

TS201 —UN—15APR13

DX,SIGNS -28-18AUG09-1/1

Livret d'entretien

Ce livret d'entretien contient toutes les informations nécessaires pour utiliser la machine en toute sécurité. Il est nécessaire de suivre attentivement les consignes de sécurité pour éviter les accidents.

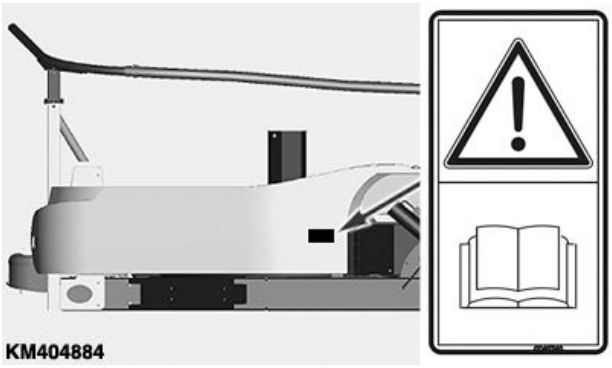

KM404884 —UN—13MAR20

KM00321,0000A36 -28-25MAR20-1/1

Remise en état et entretien

Arrêter le moteur de l'ensileuse et retirer la clé de contact avant toute intervention sur la machine (réglages, remise en état ou entretien).

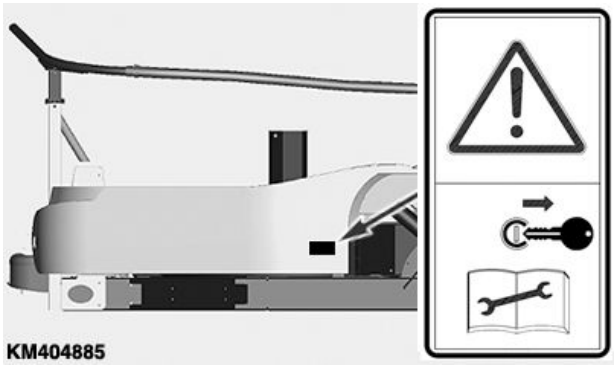

KM404885 —UN—13MAR20

KM00321,0000A37 -28-25MAR20-1/1

Lames rotatives

Éviter tout contact avec des pièces en mouvement de la machine. Attendre l'immobilisation complète de toutes les pièces en mouvement.

Les lames rotatives ne s'arrêtent pas immédiatement lorsque la machine est immobilisée.

Tant qu'elles sont en rotation, les lames rotatives peuvent happer les bras, les jambes ou des vêtements et provoquer de graves blessures.

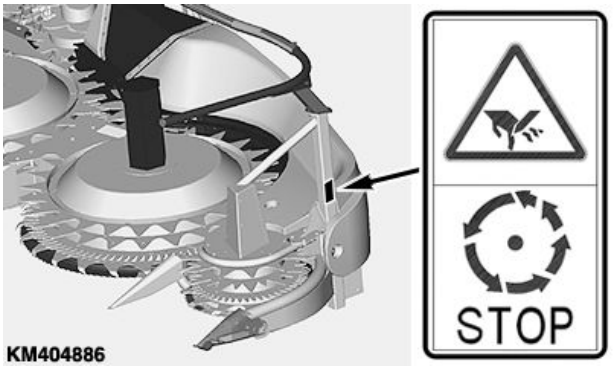

KM404886 —UN—13MAR20

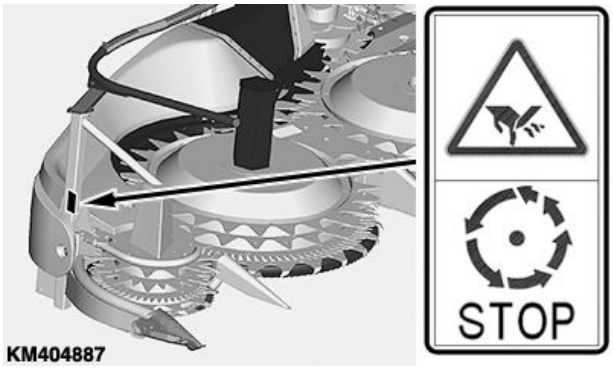

KM404887 —UN—13MAR20

KM00321,0000A38 -28-25MAR20-1/1

Zone de repliage de l'unité de récolte rotative

Rester à l'écart de la zone de repliage de l'unité de récolte rotative.

Lors du repliage ou du déploiement de l'unité de récolte rotative, s'assurer que personne ne se trouve dans la zone de danger.

Avant le repliage ou le déploiement, s'assurer que toute personne se trouvant à proximité respecte la distance de sécurité par rapport à l'unité de récolte rotative.

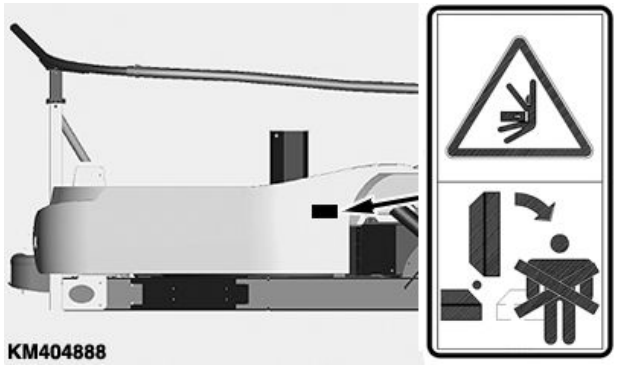

KM404888 —UN—13MAR20

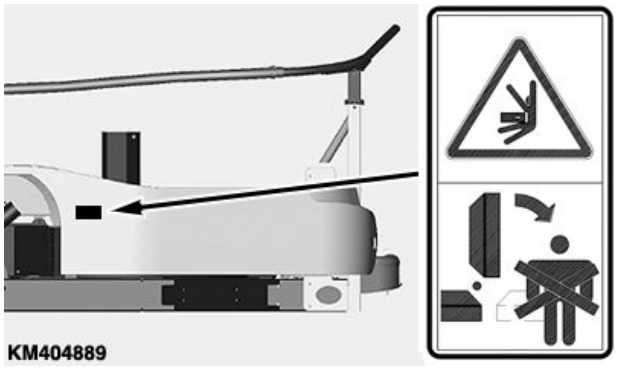

KM404889 —UN—13MAR20

KM00321,0000A39 -28-25MAR20-1/1

Rester à l'écart de l'unité de récolte rotative

DANGER - rester à l'écart de l'unité de récolte rotative. Avant de procéder à tout entretien ou de dégager des obstructions:

- Désenclencher l'entraînement de l'unité de récolte
- ARRÊTER le moteur
- Retirer la clé de contact

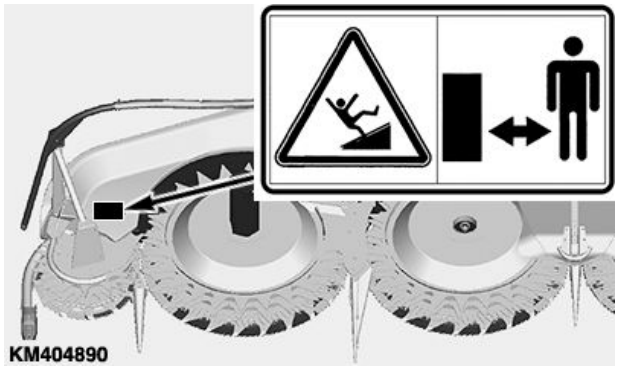

KM404890 —UN—13MAR20

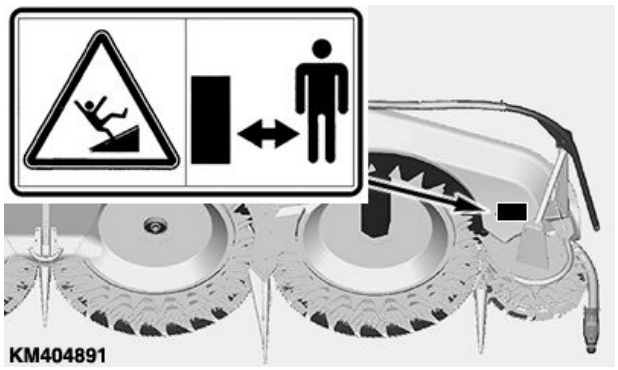

KM404891 —UN—13MAR20

KM00321,0000A3A -28-25MAR20-1/1

Tambours rotatifs

Se tenir à l'écart des tambours rotatifs. Risque de blessure!

Les bras, jambes ou vêtements flottants risquent d'être happés par les tambours rotatifs lorsqu'ils sont en marche.

Toujours respecter la distance de sécurité requise par rapport aux tambours rotatifs.

Attendre l'immobilisation complète de toutes les pièces en mouvement.

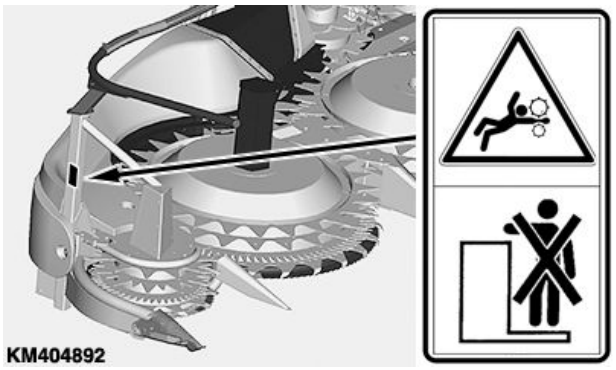

KM404892 —UN—13MAR20

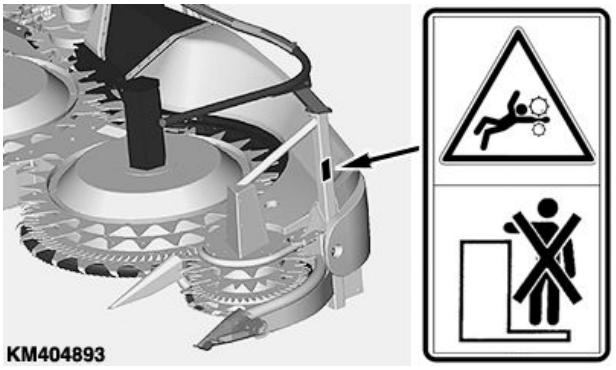

KM404893 —UN—13MAR20

KM00321,0000A3B -28-26MAR20-1/1

Châssis pliable

Ne jamais s'approcher de la zone de danger par écrasement tant que des pièces latérales sont encore en mouvement.

Des blessures graves peuvent se produire lorsque des parties de votre corps pénètrent dans une zone où il y a risque d'écrasement.

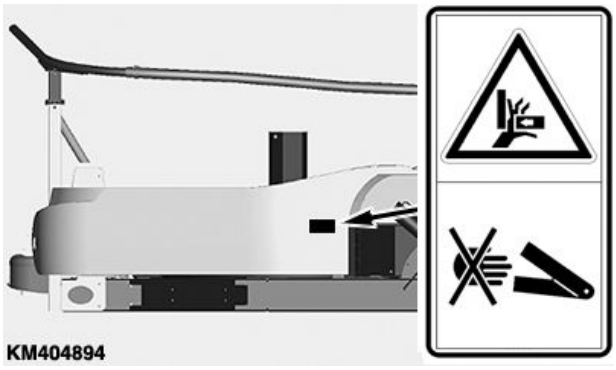

KM404894 —UN—13MAR20

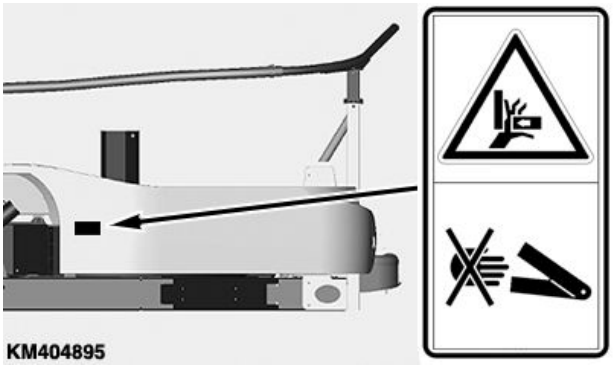

KM404895 —UN—13MAR20

KM00321,0000A3C -28-25MAR20-1/1

Conduites hydrauliques

Du liquide s'échappant sous pression peut avoir suffisamment de force pour pénétrer sous la peau et causer des blessures graves.

Afin de prévenir tout accident, éliminer la pression avant de débrancher des conduites hydrauliques.

Rechercher les fuites à l'aide d'un morceau de carton.

Protéger le corps et les mains contre les liquides sous haute pression.

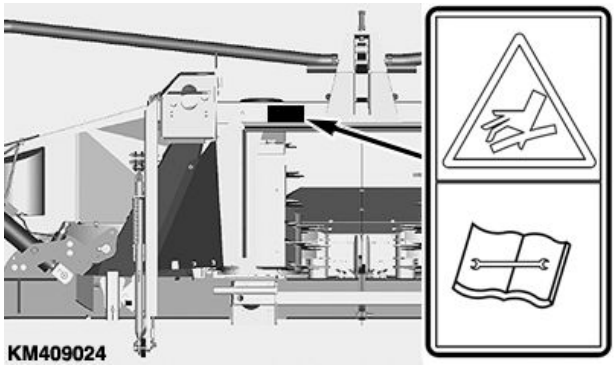

KM409024 —UN—25MAR20

KM00321,0000A3D -28-25MAR20-1/1

Arbre d'entraînement

Se tenir à l'écart de l'arbre d'entraînement en rotation.

Le happement par un arbre d'entraînement en rotation peut provoquer des blessures graves ou mortelles. Toujours s'assurer que tous les garants de la transmission sont correctement attachés.

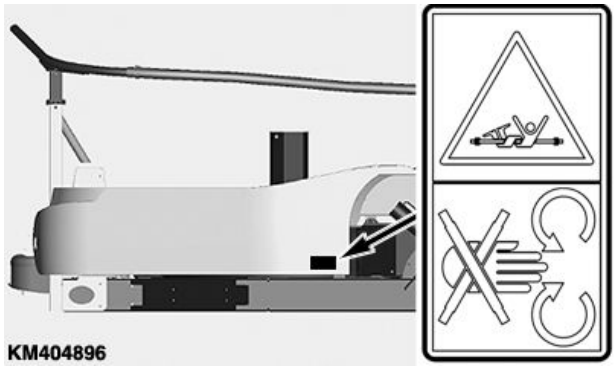

KM404896 —UN—13MAR20

KM00321,0000A3E -28-25MAR20-1/1

Chargement à l'aide d'une grue

Relevage de l'unité de récolte rotative à l'aide d'une barre transversale

KM380937 —UN—28JUN19

A—Chaînes **B—Chaînes** **C—Barre transversale**

ATTENTION: Lors du chargement de l'unité de récolte rotative à l'aide d'une grue, toujours utiliser les points d'accrochage. Cela permet de prévenir tout risque de basculement de la machine.

S'assurer que les chaînes et les équipements de levage répondent aux exigences de poids correspondant à l'unité de récolte rotative (voir la section Caractéristiques).

IMPORTANT: Les écrous à oeil dans les tambours-engreneurs doivent être complètement vissés.

Les chaînes (A) et (B) doivent être tirées vers le haut **verticalement**. Par conséquent, utiliser une traverse (C).

ATTENTION: Le levage de l'unité de récolte rotative sans traverse entraîne la traction des chaînes en oblique et engendre une surcharge des écrous à oeil dans les tambours-engreneurs.

Suite, voir page suivante

KM00321,0000A31 -28-20MAR20-1/2

Levage de l'unité de récolte rotative avec kit d'écrou à oeil de levage en option

ATTENTION: Toujours utiliser les points d'accrochage, lors du chargement de l'unité de récolte rotative à l'aide d'une grue. Cela permet de prévenir tout risque de basculement de la machine.

S'assurer que les chaînes et les équipements de levage répondent aux exigences de poids correspondant à l'unité de récolte rotative (voir la section Caractéristiques).

Un kit spécial est nécessaire lors du relevage de l'unité de récolte rotative sans barre transversale. Ce kit de pièces est obligatoire et comprend deux écrous à oeil renforcés (A).

NOTE: Ce kit de pièces est disponible par l'intermédiaire du réseau de pièces de rechange. Consulter le concessionnaire.

1. Déposer les écrous à oeil existants dans les deux tambours-engreneurs centraux et poser les écrous à oeil renforcés (A).

   IMPORTANT: Les écrous à oeil (A) doivent être complètement vissés. Serrer uniquement les écrous à oeil (A) à la main.

2. Relever l'unité de récolte rotative en utilisant les chaînes (B) et (C) à la longueur appropriée, comme indiqué sur l'illustration.

A—Écrous à oeil renforcés
B—Chaîne, 1540 mm (5 ft 0,62 in)
C—Chaîne, 1600 mm (5 ft 2,99 in)

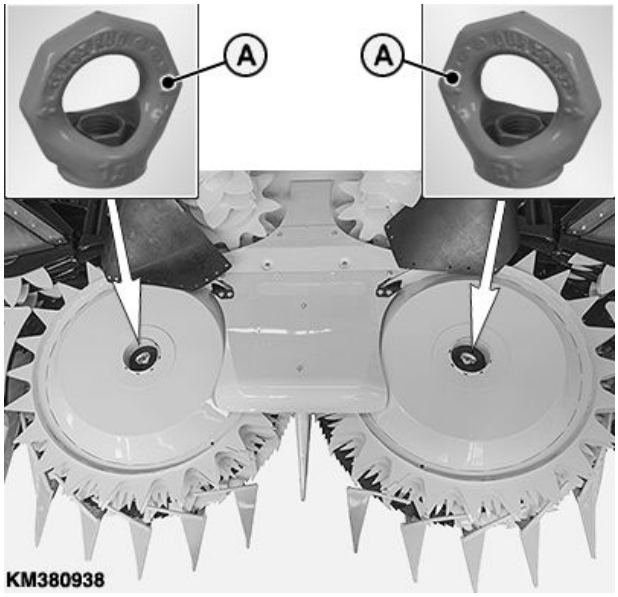

KM380938 —UN—28JUN19

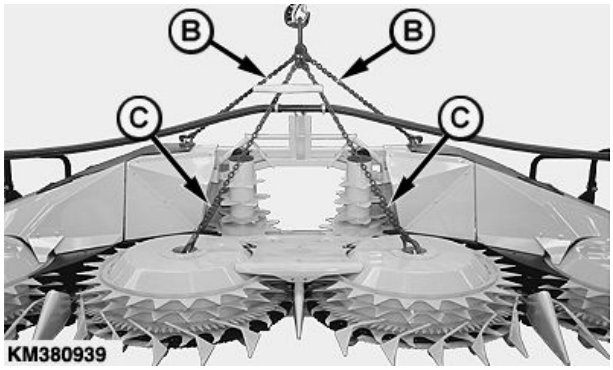

KM380939 —UN—28JUN19

KM00321,0000A31 -28-20MAR20-2/2

Attacher l'unité de récolte rotative (points d'arrimage)

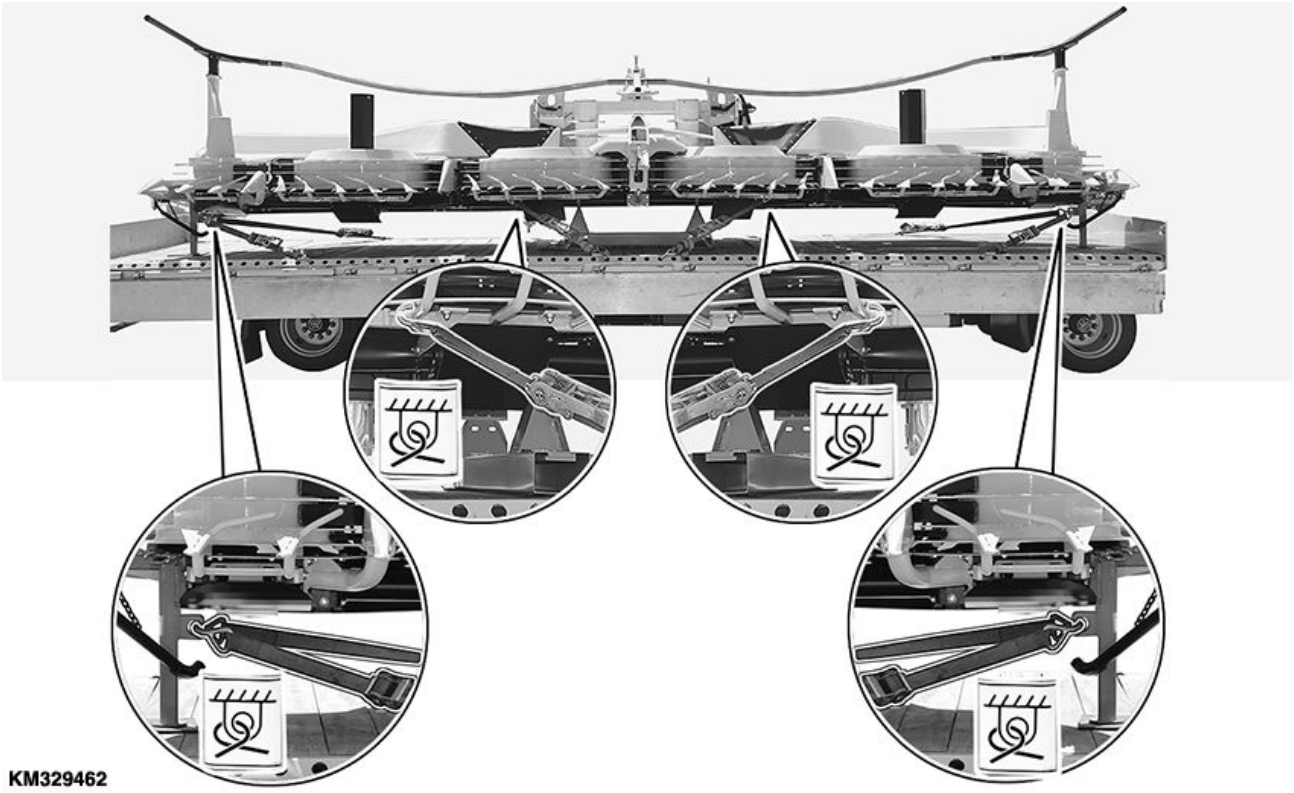

KM329462 —UN—29SEP17

Points d'arrimage

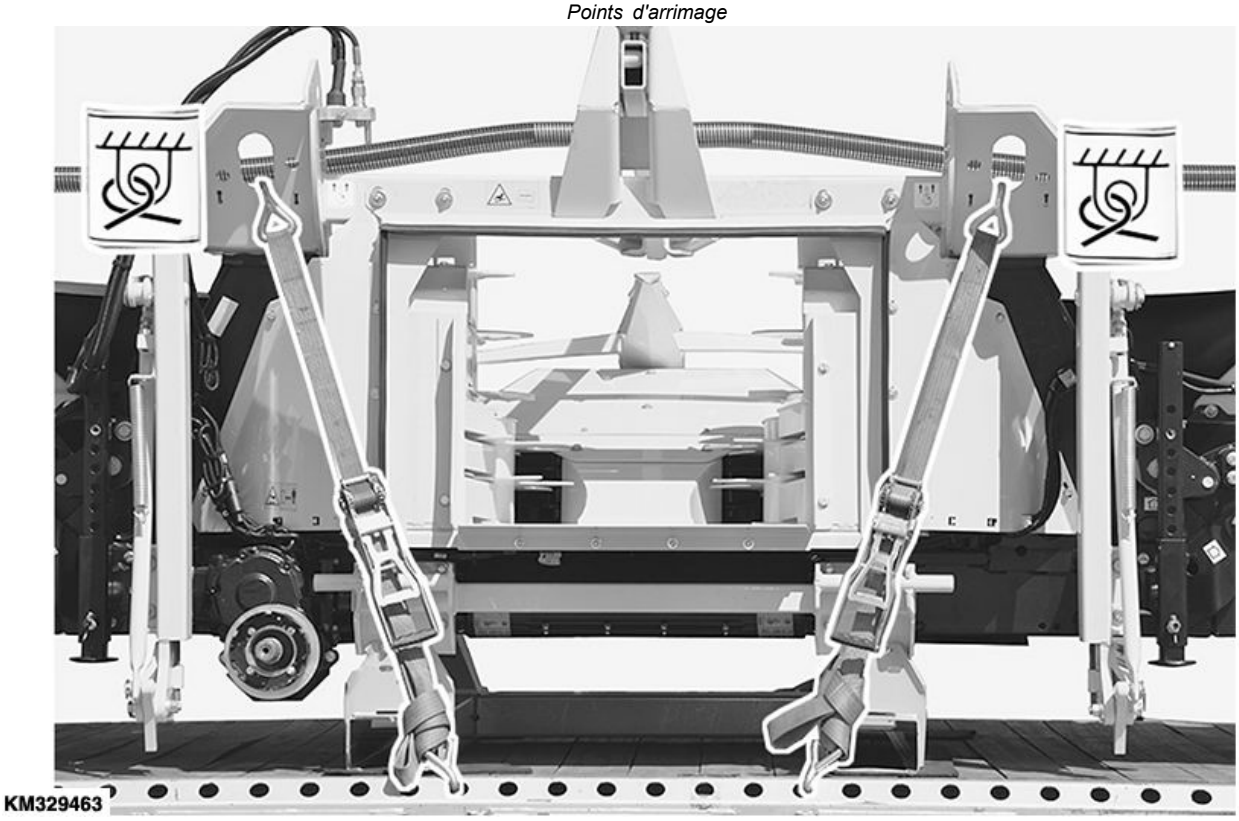

KM329463 —UN—29SEP17

Points d'arrimage

KM00321,00006C8 -28-29SEP17-1/1

Préparation de l'unité de récolte rotative

Déballage

Après avoir retiré le matériel d'emballage, vérifier immédiatement que l'unité de récolte n'a pas été endommagée lors du transport.

KM00321,0000038 -28-01SEP08-1/1

Dépose des béquilles d'expédition

Déposer les béquilles d'expédition côtés gauche et droit.

KM232864 —UN—12FEB15

KM00321,00003D5 -28-13MAR15-1/1

Enlèvement de la palette de transport

Retirer la palette de transport (A).

IMPORTANT: Ne pas retirer les vis de la palette de transport sauf si aucune charge ne s'exerce sur ces vis.

A—Palette de transport

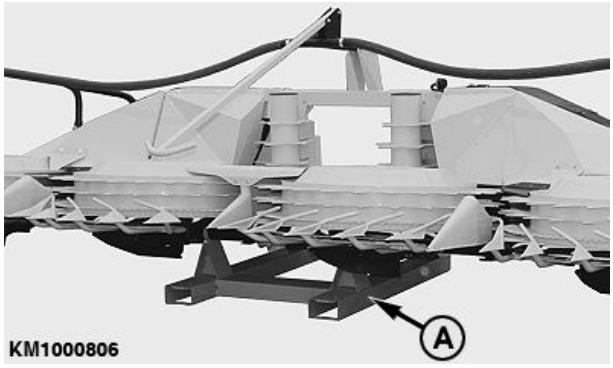

KM1000806 —UN—17MAR09

KM00321,00006C9 -28-29SEP17-1/1

Adaptation des racloirs au canal d'alimentation

Avant de fixer l'unité de récolte rotative à la récolteuse-hacheuse, s'assurer que les racloirs (A) correspondent à la largeur de canal de la récolteuse-hacheuse.

Les racloirs (A) doivent être adaptés à la largeur de canal de la récolteuse-hacheuse utilisée.

A—Racleur

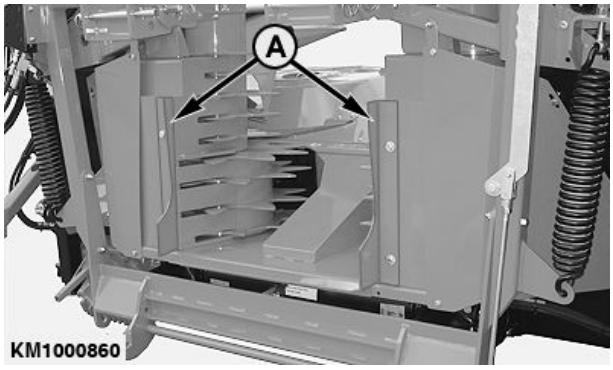

KM1000860 —UN—20MAY09

KM00321,0000174 -28-20MAY09-1/1

Fixation à une ensileuse CLAAS

Tableau de compatibilité

ATTENTION: Avant de fixer l'unité de récolte rotative à l'ensileuse, effectuer les opérations décrites dans la section Préparation de l'unité de récolte rotative.

L'unité de récolte rotative est alors prête à être montée sur les ensileuses CLAAS suivantes:

Tableau de compatibilité Unité de récolte rotative/ensileuse CLAAS

475^{plus}	860 Type 496/500 870 Type 492/493/496/500 890 Type 492/493 900 Type 492/493 940 Type 494/497/498/502 950 Type 494/497/498/502 960 Type 494/497/498/499/502 970 Type 494/497/498/502 980 Type 494/497/498/502 990 Type 494/497/498/499/502

KM00321,0000B1C -28-27OCT20-1/1

Lestage de la récolteuse-hacheuse

Avant de monter l'unité de récolte rotative, contrôler que la récolteuse-hacheuse est lestée correctement.

IMPORTANT: Toujours se référer aux informations qui figurent dans la section “Roues et lest” du livret d'entretien de la récolteuse-hacheuse.

KM00321,0000204 -28-18AUG09-1/1

Réglage des phares supplémentaires sur l'ensileuse

IMPORTANT: Lors du repliage de l'unité de récolte rotative, il existe un risque de collision avec les phares principaux de l'ensileuse (A).

Pour éviter une collision lors du repliage de l'accessoire de l'unité de coupe, régler les phares principaux auxiliaires de l'ensileuse (A) en les orientant au maximum vers l'extérieur.

A—Phares principaux auxiliaires

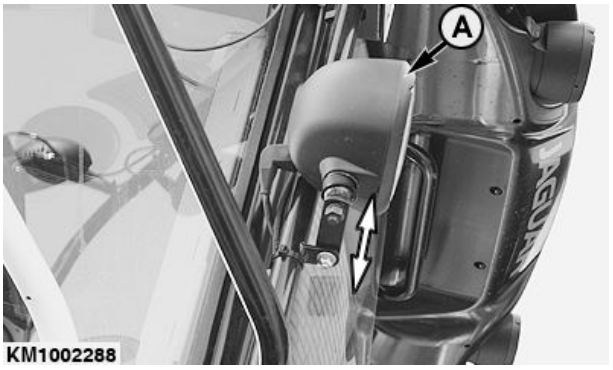

KM1002288 —UN—07MAY12

KM00321,00008B5 -28-25FEB19-1/1

Fixation aux ensileuses de type 498, 499 et 502 avec entraînement de l'unité de récolte variable

Les unités de récolte rotatives pour les ensileuses Claas de type 498, 499 et 502 sont techniquement prêtes pour l'entraînement de l'unité de récolte variable.

En outre, des opérations de programmation sont nécessaires dans le logiciel de l'ensileuse, qui doit être compatible avec Claas. Contacter le concessionnaire CLAAS concernant ce problème.

IMPORTANT: Pour utiliser l'entraînement de l'unité de récolte variable, le module A130FAM doit être programmé pour cet entraînement. Dans le cas contraire, l'unité de récolte rotative ne peut être utilisée qu'à vitesse constante, et le réglage de la vitesse de l'unité de récolte s'effectue via la boîte multi-vitesses Kemper.

NOTE: Pour les unités de récolte rotatives équipées pour le montage d'une roue-support, supprimer d'abord le logiciel existant sur le module de l'unité de récolte rotative. Ensuite, le nom du module A130FAM est visible.

La programmation du module A130FAM s'effectue via l'ensileuse. Pour ce faire, procéder de la façon suivante:

1. Fixer l'unité de récolte rotative à l'ensileuse.
2. Connecter l'ensileuse à un ordinateur et démarrer le système de diagnostic Claas (CDS).
3. Sélectionner le module A130FAM pour la programmation de l'unité de récolte rotative.

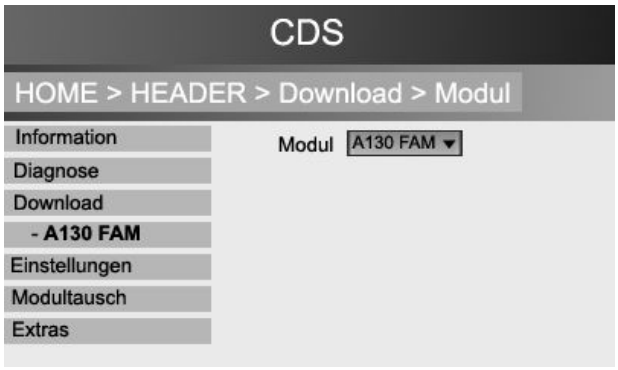

KM359969 —UN—22FEB19

KM00321,0000B1D -28-27OCT20-1/5

4. Lorsque vous saisissez un numéro de série, saisissez **publié par Claas.**

IMPORTANT: Saisir un numéro de série d'unité de récolte rotative correspondant à la largeur de travail de l'unité de récolte rotative Kemper.

KM359968 —UN—22FEB19

Suite, voir page suivante

KM00321,0000B1D -28-27OCT20-2/5

IMPORTANT: Les entrées suivantes doivent être déverrouillées par Claas.

5. Utiliser les anciens types Orbis lors de la sélection du type de machine.

NOTE: Par exemple, dans le cas d'un Orbis 900, sélectionner le type 992 et non le type I53 (voir illustration).

6. En fonction du modèle d'équipement de l'unité de coupe, sélectionner les paramètres suivants:

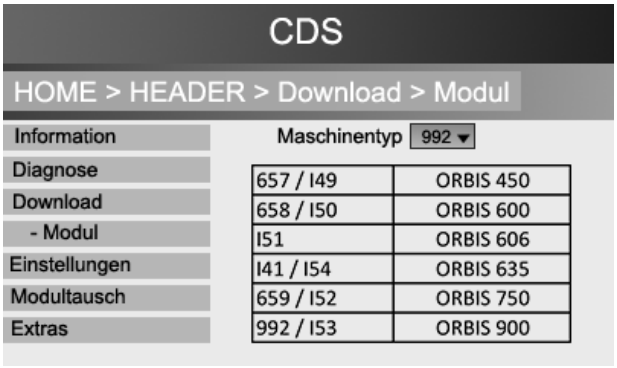

KM359967 —UN—22FEB19

Modèle d'unité de récolte rotative	Type de machine	Transmission	Système de transport
345plus	Orbis 450	Transmission 3 vitesses	Aucun système de transport
360plus/460plus sans châssis	Orbis 600	Transmission 3 vitesses	Aucun système de transport
360plus/460plus avec châssis	Orbis 750	Transmission 3 vitesses	Remorque de transport
375plus/475plus sans châssis	Orbis 750	Transmission 3 vitesses	Aucun système de transport
375plus/475plus avec châssis	Orbis 750	Transmission 3 vitesses	Remorque de transport
390plus/490 plus sans châssis	Orbis 900	Transmission 3 vitesses	Aucun système de transport
390plus/490 plus avec châssis	Orbis 900	Transmission 3 vitesses	Remorque de transport

IMPORTANT: En outre, sélectionner le paramètre "entraînement à débit variable" pour chaque type.

KM00321,0000B1D -28-27OCT20-3/5

7. Déplacer la boîte multi-vitesses (A) sur l'outil de coupe en 3e vitesse. (voir **Réglage de la sélection des vitesses avec la boîte multi-vitesses pour les ensileuses CLAAS** dans la section Fonctionnement de l'unité de récolte rotative).

A—Transmission à vitesses multiples

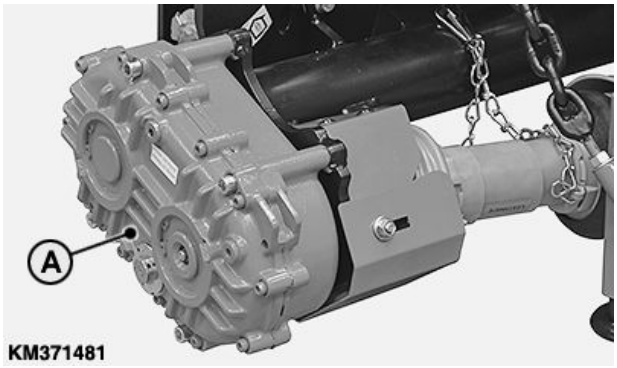

KM371481 —UN—14MAR19

Suite, voir page suivante

KM00321,0000B1D -28-27OCT20-4/5

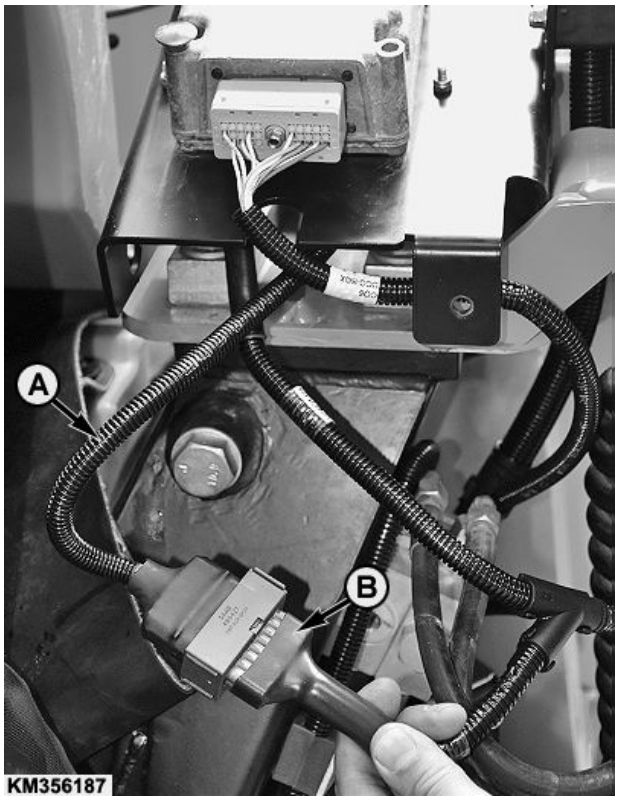

KM356187 —UN—02JUL18

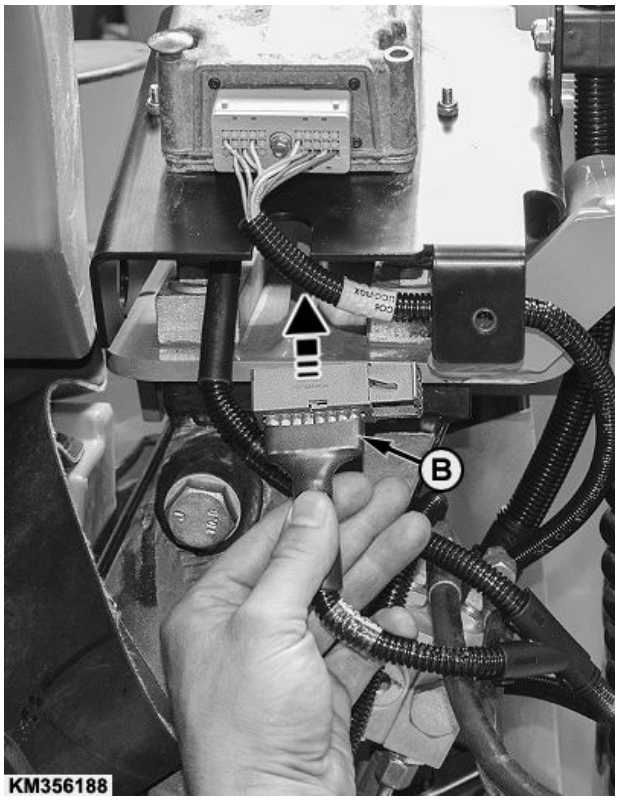

KM356188 —UN—02JUL18

A—Câble d'adaptateur

B—Connecteur de faisceau principal

IMPORTANT: Effectuer cette étape uniquement pour les unités de récolte rotatives équipées d'un jeu d'adaptation de roue-support en usine.

NOTE: Les unités de récolte rotatives non équipées d'un jeu d'adaptation de roue-support en usine n'ont aucun câble d'adaptateur (A).

8. Le câble d'adaptateur (A) doit être retiré du contrôleur Claas (C) une fois la programmation terminée. Pour ce faire, procéder de la façon suivante:
   - Déposer le câble de l'adaptateur (A).
   - Insérer le connecteur (B) du faisceau principal directement dans le contrôleur Claas.

KM00321,0000B1D -28-27OCT20-5/5

Pose d'un faisceau supplémentaire (uniquement les ensileuses de types 498, 499 et 502)

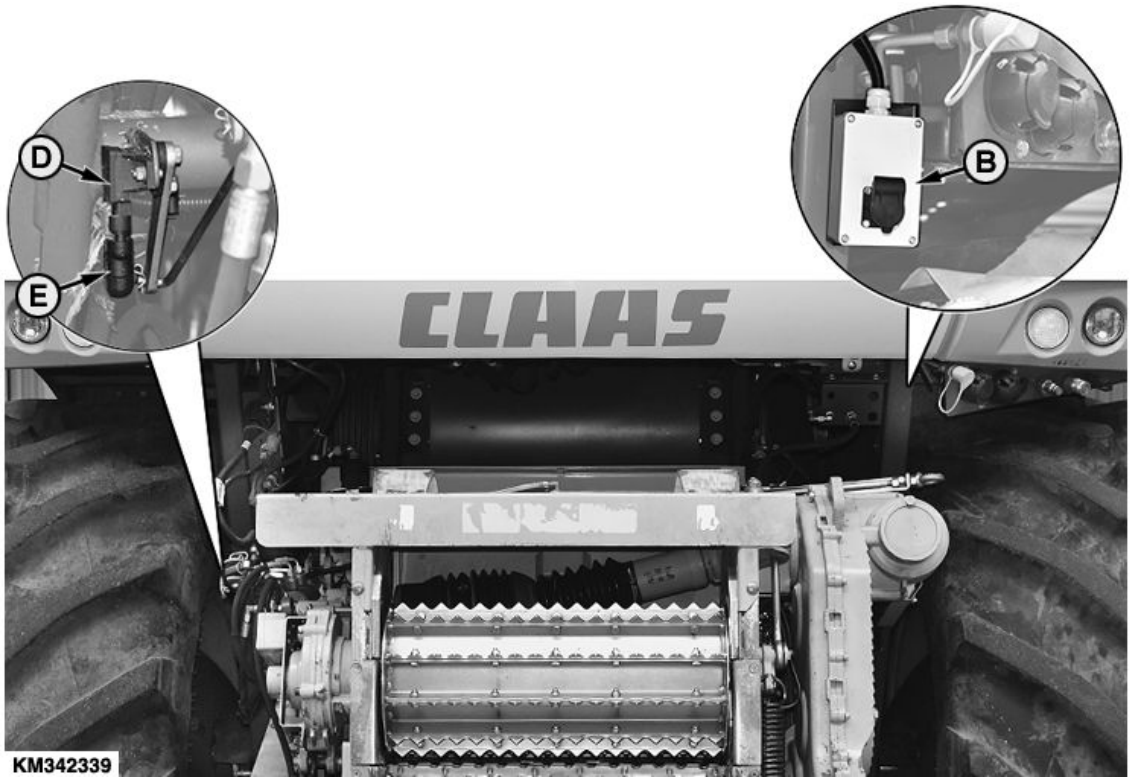

KM342339 —UN—03JUL18

NOTE: Un faisceau doté d'une prise supplémentaire et d'un câble de raccordement est fourni avec cette unité de récolte rotative. Ce faisceau est nécessaire pour replier l'unité de récolte rotative.

Le faisceau fourni doit être posé sur l'ensileuse Claas avant de fixer l'unité de récolte rotative pour la première fois.

Pour ce faire, procéder de la façon suivante:

1. Extraire le connecteur (E) du capteur d'angle (D) de l'ensileuse.
2. Brancher les raccords de fiche (A) du faisceau fourni entre le capteur d'angle (D) et le connecteur (E) de l'ensileuse.

KM342337 —UN—02JUL18

A—Connecteurs
B—Prise
C—Câble de raccordement
D—Capteur d'angle
E—Connecteur

Suite, voir page suivante

3. Poser la prise (A) sur l'ensileuse Claas avec les vis (B).

NOTE: La position de montage de la prise varie et dépend de l'année de fabrication de l'ensileuse.

A—Prise **B—Vis**

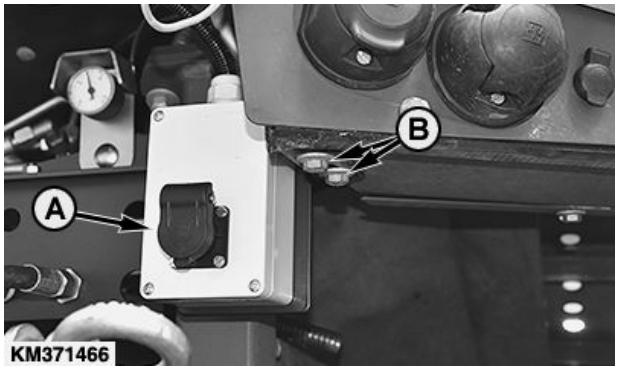

KM371466 —UN—08FEB19

Position de montage de la prise

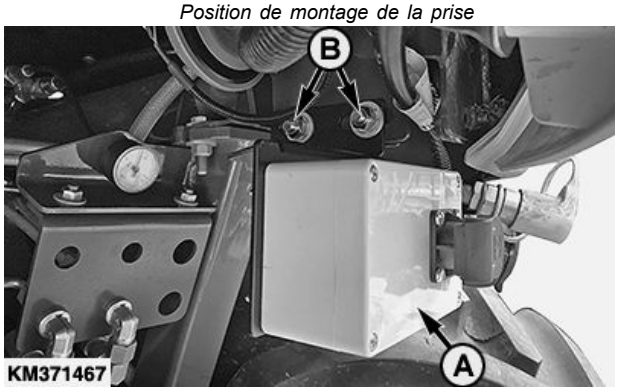

KM371467 —UN—08FEB19

Position de montage de la prise

KM00321,0000B18 -28-27OCT20-2/3

4. Fixer les câbles restants avec des bracelets (A) derrière le cache avant.
5. Insérer le câble de raccordement (B) dans la prise et le raccorder au faisceau principal (C).

NOTE: La prise peut être montée sur l'ensileuse après la récolte du maïs. La prise ne fonctionne pas tant qu'aucune fiche n'est insérée.

A—Bracelet **C—Faisceau principal**
B—Câble de raccordement

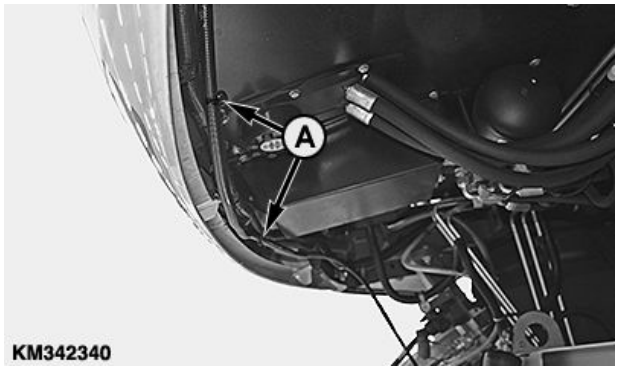

KM342340 —UN—02JUL18

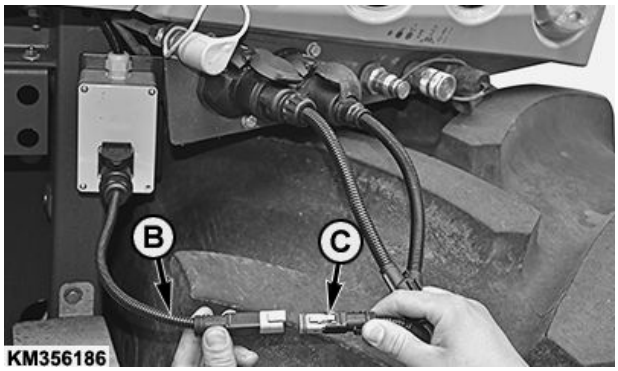

KM356186 —UN—03JUL18

KM00321,0000B18 -28-27OCT20-3/3

Accrochage sur des récolteuses-hacheuses CLAAS

Unités de récolte rotatives avec bâti d'inclinaison standard

1. Rapprocher la récolteuse-hacheuse du châssis de l'unité de récolte rotative jusqu'à ce que les mâchoires réceptrices (A) fassent saillie dans les supports (D) du châssis d'accrochage.

   NOTE: Les supports (D) peuvent être montés dans deux positions différentes. Ceci permet de faire varier l'inclinaison de l'unité de récolte rotative par rapport au sol.

2. Retirer les axes (C) sur les deux côtés.
3. Relever le garant avant (B) jusqu'à ce que les mâchoires réceptrices (A) de l'unité de récolte rotative reposent dans les supports (D).
4. Verrouiller l'unité de récolte rotative:
   Bloquer le point d'appui supérieur à l'aide de l'axe (C).
   Verrouiller le point d'appui inférieur en enclenchant le levier (E).

   IMPORTANT: Maintenir l'axe (C) et le levier (E) à l'aide d'une goupille élastique.

A—Mâchoires réceptrices
B—Garant avant
C—Axe
D—Support
E—Levier

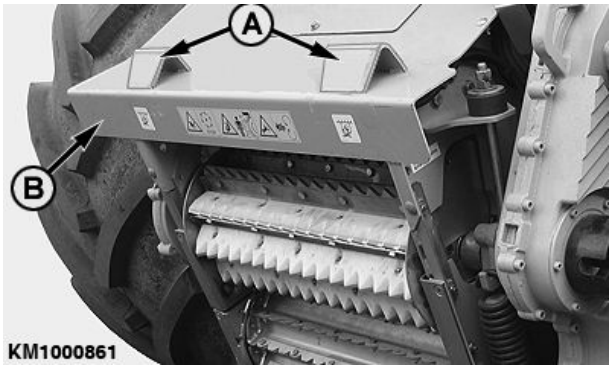

KM1000861 —UN—25MAY09

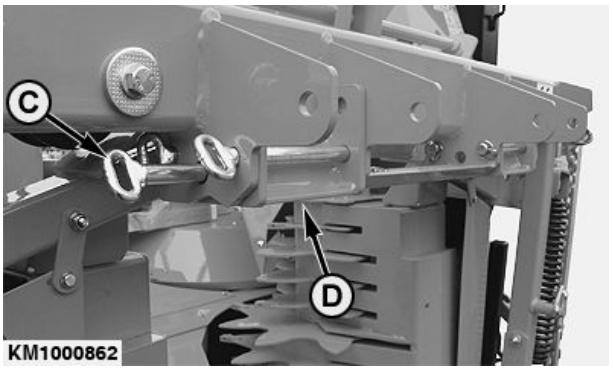

KM1000862 —UN—25MAY09

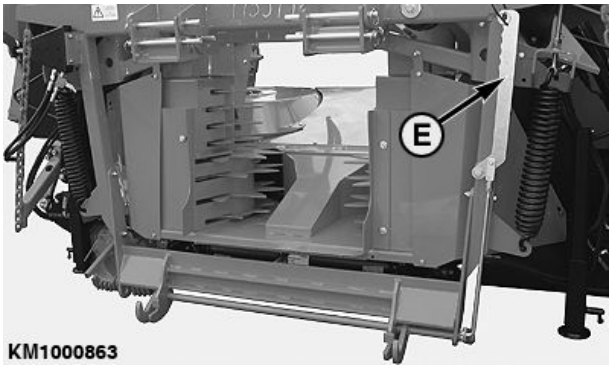

KM1000863 —UN—25MAY09

Suite, voir page suivante

Unités de récolte rotatives avec châssis d'accrochage pour roue-support

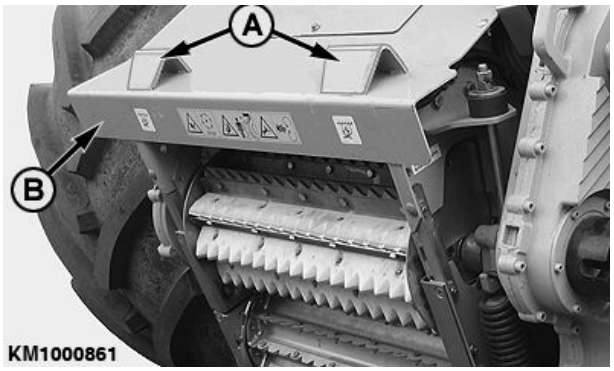

KM1000861 —UN—25MAY09

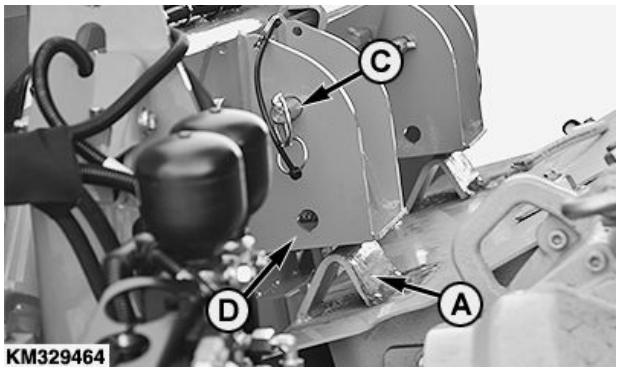

KM329464 —UN—29SEP17

1. Rapprocher la récolteuse-hacheuse du châssis de l'unité de récolte rotative jusqu'à ce que les mâchoires réceptrices (A) fassent saillie dans les supports (D) du châssis d'accrochage.
2. Retirer les axes (C) sur les deux côtés.
3. Relever le garant avant (B) jusqu'à ce que les mâchoires réceptrices (A) de l'unité de récolte rotative reposent dans les supports (D).
4. Bloquer le point d'appui supérieur à l'aide de l'axe (C). Verrouiller le point d'appui inférieur en enclenchant le levier (E).

   IMPORTANT: Maintenir l'axe (C) et le levier (E) à l'aide d'une goupille élastique.

5. Verrouiller les chandelles à crémaillère (F) à droite et à gauche dans leur position la plus haute. Pour ce faire, tirer la goupille à ressort (G) et la laisser se réenclencher lorsque la chandelle à crémaillère se trouve en position finale.

A—Mâchoires réceptrices
B—Garant avant
C—Axe
D—Support
E—Levier
F—Chandelle à crémaillère
G—Goupille

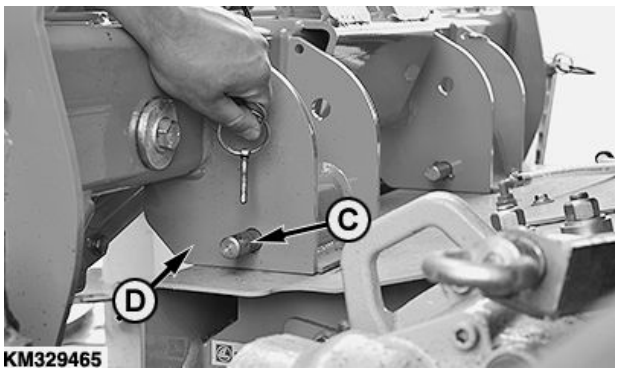

KM329465 —UN—09OCT17

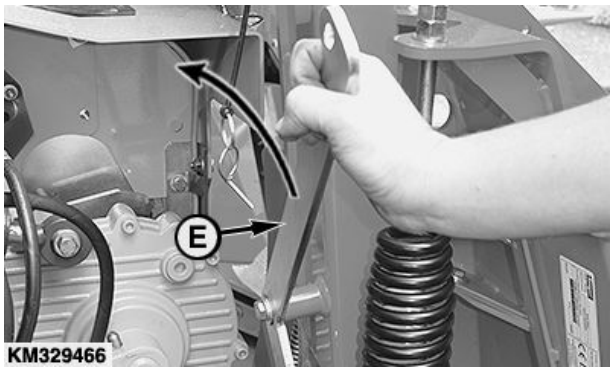

KM329466 —UN—29SEP17

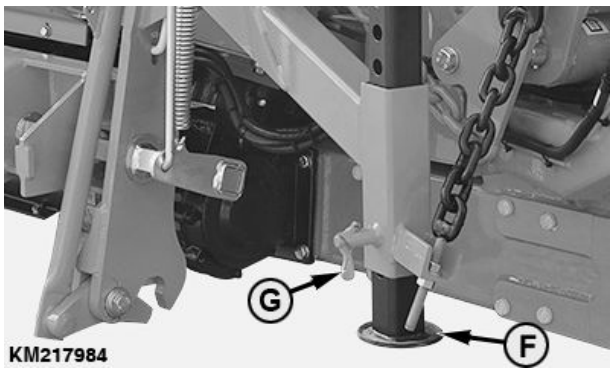

KM217984 —UN—15SEP14

KM00321,00006CB -28-09OCT17-2/2

Unités de récolte rotatives avec boîte de vitesses à rapports multiples et raccord rapide

Réglage du raccord rapide (uniquement pour l'utilisation initiale)

1. S'assurer que la griffe de fixation (A) sur l'unité de récolte rotative et la griffe de fixation (B) sur la récolteuse-hacheuse sont alignées.
2. Le cas échéant, régler la griffe de fixation (A) sur l'unité de récolte rotative.
   - Desserrer les vis (C).
   - Desserrer l'écrou de blocage (D) et régler la griffe de fixation (A) avec une vis sans tête (E).
   - Resserrer l'écrou de blocage (D).
   - Serrer les vis (C) au couple prescrit.

Valeur prescrite	
Vis (C) sur le raccord rapide—Couple de serrage	240 Nm (177 lb ft)

A—Griffe de fixation sur l'unité de récolte rotative
B—Griffe de fixation sur la récolteuse-hacheuse
C—Vis
D—Écrou de blocage
E—Vis sans tête

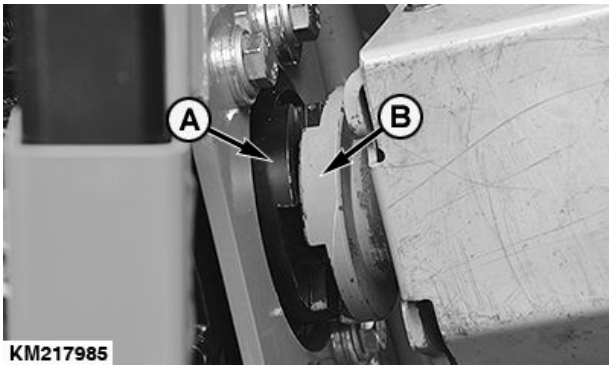

KM217985 —UN—15SEP14

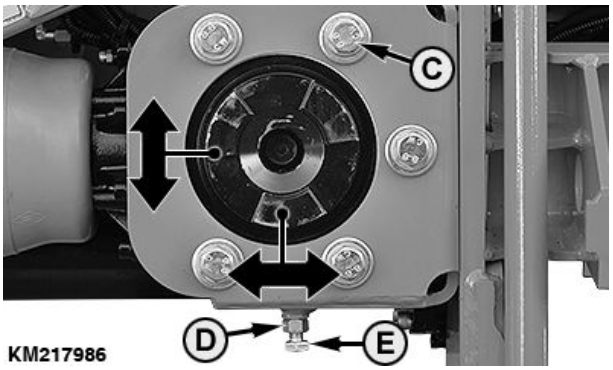

KM217986 —UN—15SEP14

KM00321,00006CD -28-05OCT17-1/2

Réglage du raccord rapide dans le sens axial

IMPORTANT: S'assurer que la rainure (B) sur la griffe de fixation de la récolteuse-hacheuse tourne sans entrave et ne touche pas le carter (A).

ATTENTION: Risque d'incendie - un réglage incorrect peut entraîner des étincelles en suspension dans l'air!

Le cas échéant, poser la plaque-entretoise (C) **avant** de monter le support (voir flèche).

A—Boîtier
B—Rainure
C—Plaque-entretoise

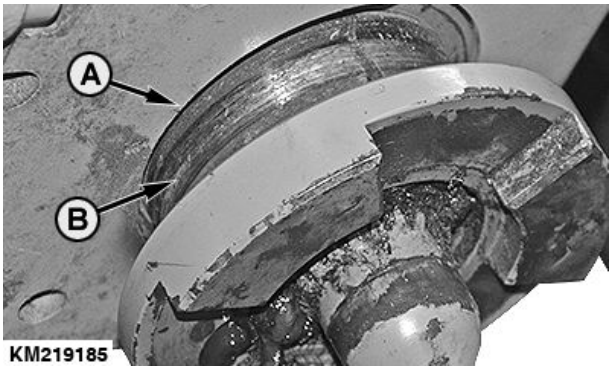

KM219185 —UN—15SEP14

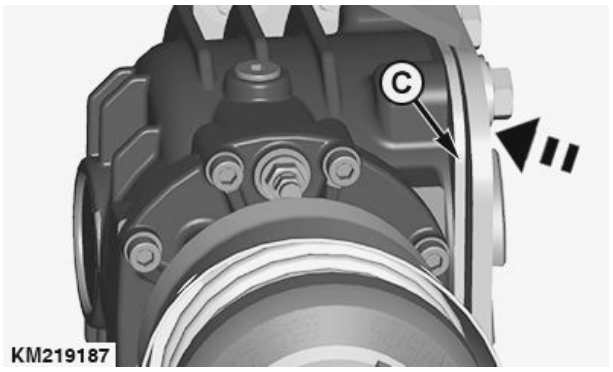

KM219187 —UN—15SEP14

KM00321,00006CD -28-05OCT17-2/2

Branchement des flexibles hydrauliques

Brancher les flexibles hydrauliques (A) de la récolteuse-hacheuse à l'aide de raccords rapides.

A—Flexibles hydrauliques

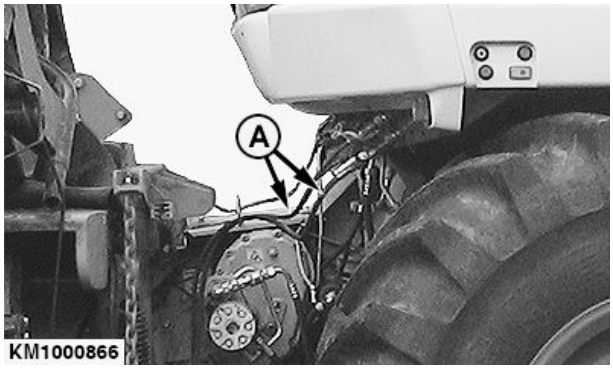

KM1000866 —UN—26MAY09

KM00321,0000179 -28-27MAY09-1/1

Branchement de l'entraînement (type 492)

NOTE: Une protection (A) destinée à protéger l'arbre de transmission est montée au niveau de l'entrée de la transmission.

Une fois que l'unité de récolte rotative est accrochée à la récolteuse-hacheuse, l'arbre de transmission doit être monté.

1. Monter l'arbre de transmission (B) comme illustré.

   IMPORTANT: S'assurer que les goupilles à anneau s'enclenchent des deux côtés de l'arbre de transmission.

2. Immobiliser la protection de l'arbre de transmission avec la chaîne de sûreté (C) afin d'éviter qu'elle ne se déplace.

A—Protection
B—Arbre de transmission
C—Chaîne de sûreté

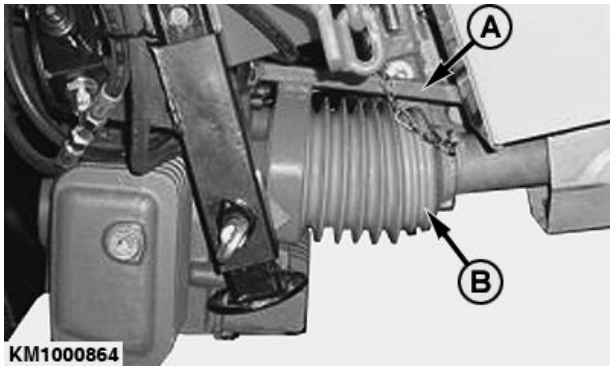

KM1000864 —UN—26MAY09

KM1000865 —UN—26MAY09

KM00321,0000177 -28-08JUN09-1/1

Raccordement de l'entraînement (types 493, 494 et 497)

1. Déposer complètement l'embrayage à griffes (A) qui se trouve sur l'entraînement de l'unité de récolte rotative.

   Démonter pour cela les éléments 1 à 11.

A—Embrayage à griffes

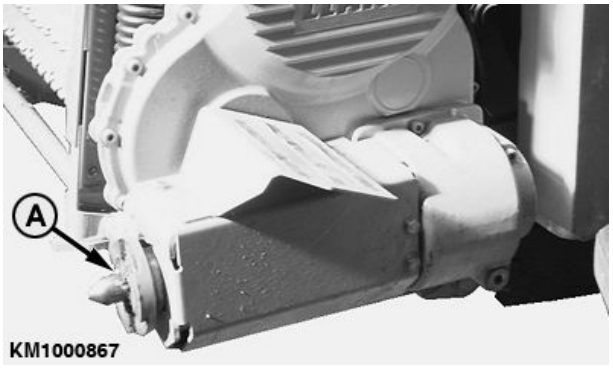

KM1000867

KM1000867 —UN—26MAY09

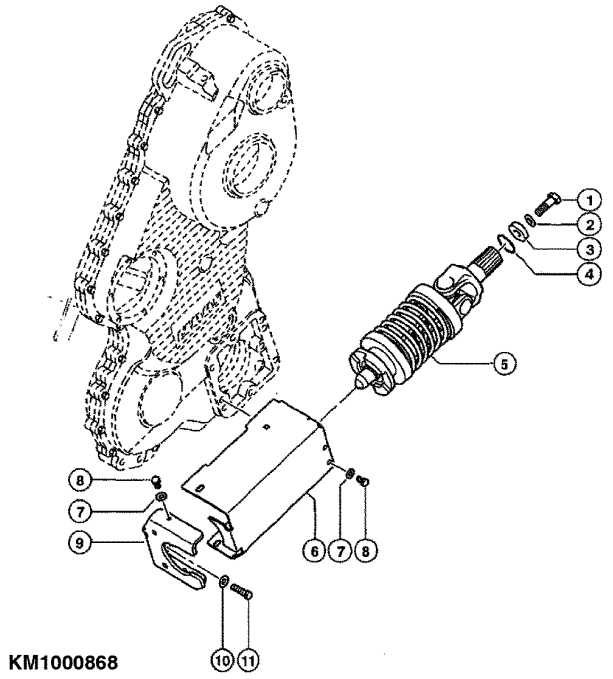

KM1000868

KM1000868 —UN—26MAY09

KM00321,00008F4 -28-13MAR19-1/7

2. Visser la tige filetée (B) dans l'arbre de transmission à cardan, la régler à 147 mm (X) et la bloquer avec l'écrou (A).

A—Écrou
B—Tige filetée

X—167 mm

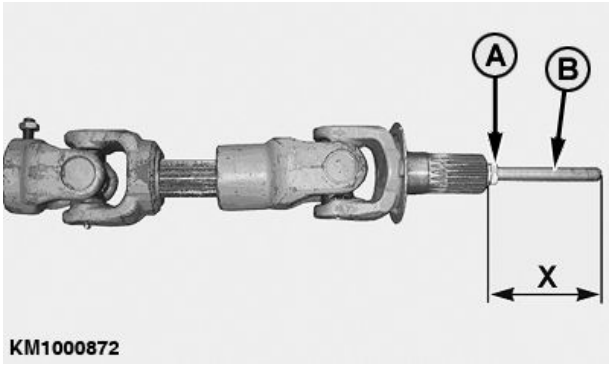

KM1000872

KM10000872 —UN—26MAY09

Suite, voir page suivante

KM00321,00008F4 -28-13MAR19-2/7

3. Introduire d'abord l'arbre de transmission à cardan dans la bague cannelée (A) de l'entraînement de l'unité de récolte rotative sur l'ensileuse.

A—Bague cannelée

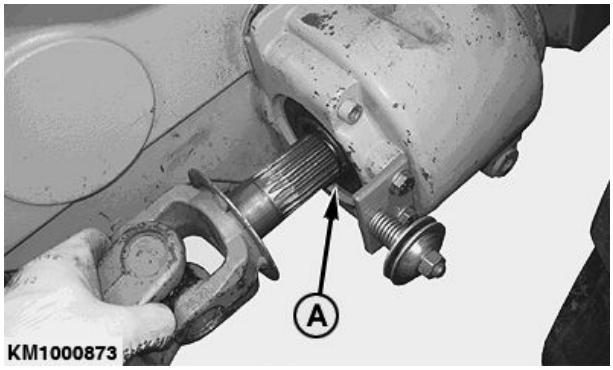

KM1000873 —UN—26MAY09

KM00321,00008F4 -28-13MAR19-3/7

4. Maintenir l'arbre de transmission à cardans à l'aide de la bague (A) et de l'écrou de fixation (B).

A—Bague **B—Écrou de fixation**

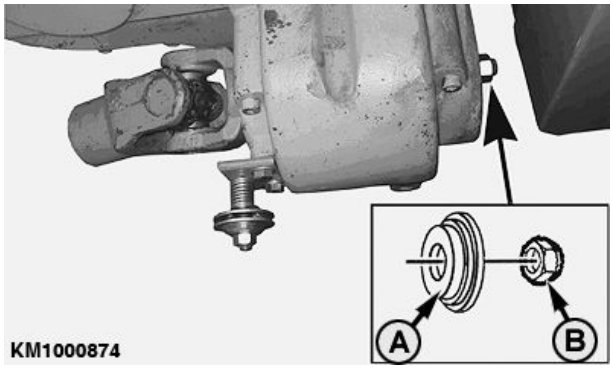

KM1000874 —UN—26MAY09

KM00321,00008F4 -28-13MAR19-4/7

5. Positionner l'autre extrémité de l'arbre de transmission à cardan sur la boîte d'engrenages de l'unité de récolte rotative (A).

A—Transmission

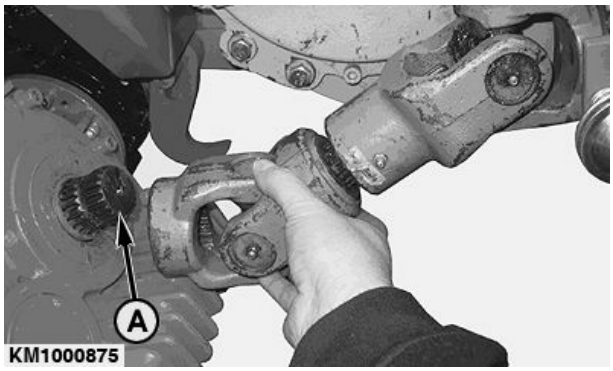

KM1000875 —UN—26MAY09

Suite, voir page suivante

KM00321,00008F4 -28-13MAR19-5/7

6. Introduire la vis de blocage (A) dans la gorge de l'arbre cannelé.

   S'assurer que l'arbre de transmission à cardan ne peut plus bouger.

   Resserrer l'écrou (B) de blocage.

A—Vis de verrouillage

B—Écrou de blocage

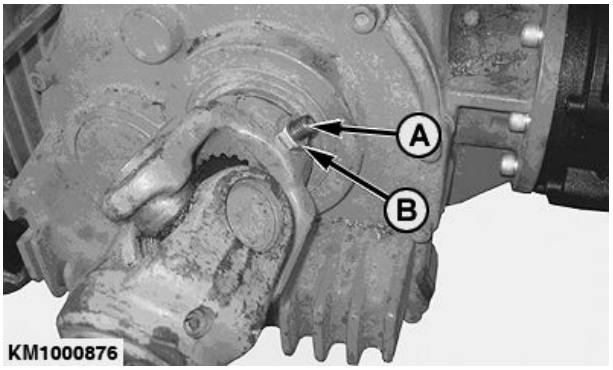

KM1000876 —UN—26MAY09

KM00321,00008F4 -28-13MAR19-6/7

7. Monter le garant de l'arbre de transmission à cardan (A) comme indiqué.

A—Garant d'arbre de transmission à cardan
B—Support
C—Protection (56 x 17 x 2,5 mm)
D—Protection (56 x 13 x 2,5 mm)
E—Ressort de pression
F—Vis
G—Rondelle élastique
H—Bague d'appui
I— Circlip
J—Écrou de fixation

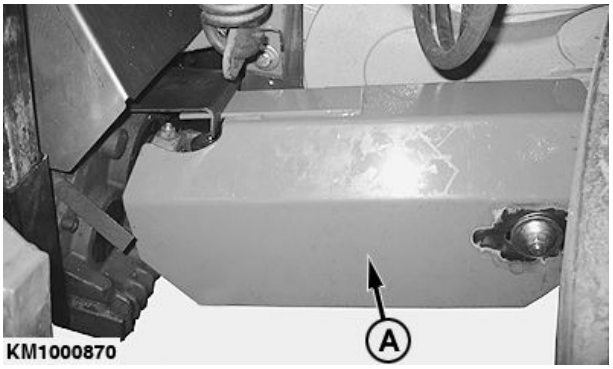

KM1000870 —UN—26MAY09

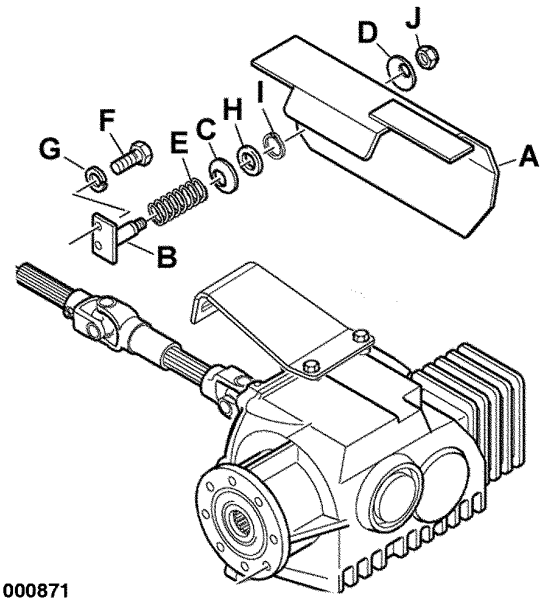

KM1000871 —UN—26MAY09

KM00321,00008F4 -28-13MAR19-7/7

Raccordement de l'entraînement (types 496 et 500)

1. Déposer complètement l'embrayage à griffes (A) qui se trouve sur l'entraînement de l'unité de récolte de l'ensileuse.

   Pour ce faire, retirer les plaques (B), (C) et (D), et extraire l'embrayage à griffes (A).

A—Embrayage à griffes
B—Tôle
C—Tôle
D—Tôle

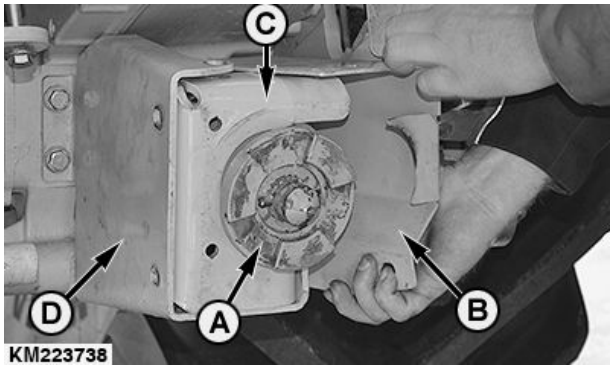

KM223738 —UN—22OCT14

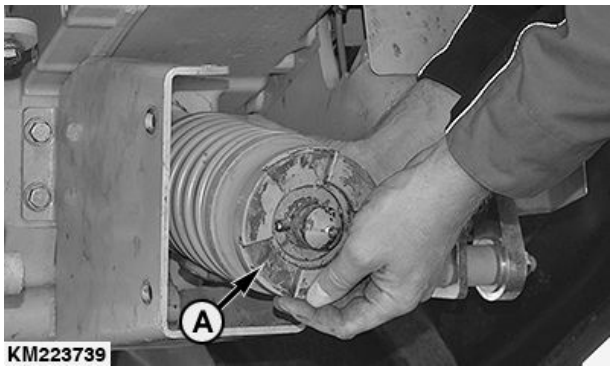

KM223739 —UN—22OCT14

KM00321,0000B1F -28-27OCT20-1/8

2. À l'arrière de l'entraînement de l'unité de récolte, retirer avec précaution le capuchon (A) à l'aide d'un arbre de 35 mm de diamètre.

A—Capuchon

KM223740 —UN—22OCT14

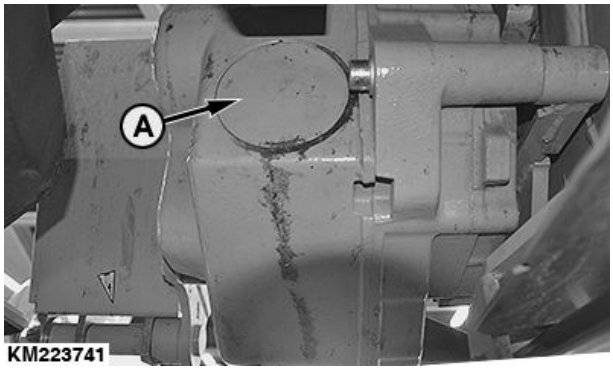

KM223741 —UN—22OCT14

Suite, voir page suivante

KM00321,0000B1F -28-27OCT20-2/8

3. Visser la tige filetée (B) dans l'arbre de transmission à cardan, régler à 225 mm (8,86 in) (X) et bloquer avec l'écrou (A).

A—Écrou
B—Tige filetée
X—225 mm (8.86 in)

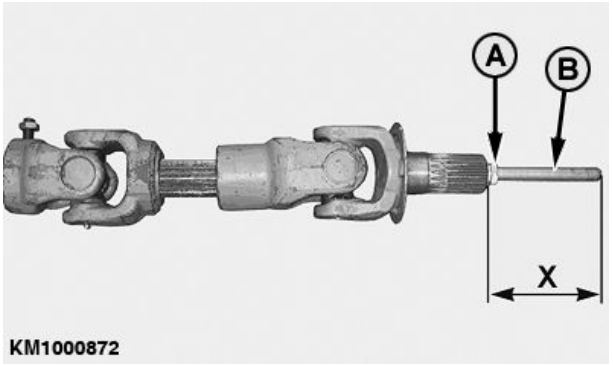

KM1000872 —UN—26MAY09

KM00321,0000B1F -28-27OCT20-3/8

4. Introduire l'arbre de transmission à cardan dans l'entraînement de l'unité de récolte (A) sur l'ensileuse.
5. Fixer l'arbre de transmission à cardan à l'arrière de l'entraînement de l'unité de récolte à l'aide d'une rondelle (C) et d'un écrou de fixation (B).
6. Positionner l'autre extrémité du garant de l'arbre de transmission à cardan sur la transmission de l'unité de récolte rotative (D).

A—Entraînement d'unité de récolte
B—Écrou de fixation
C—Rondelle
D—Transmission

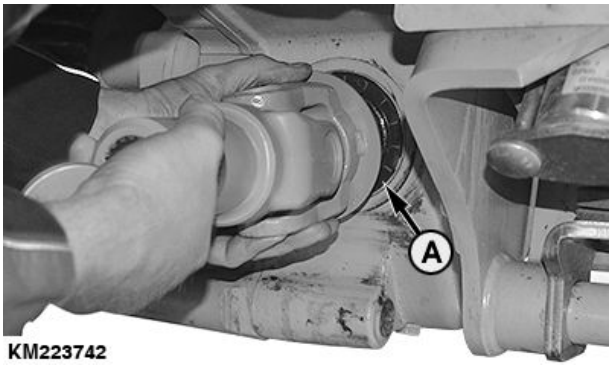

KM223742 —UN—22OCT14

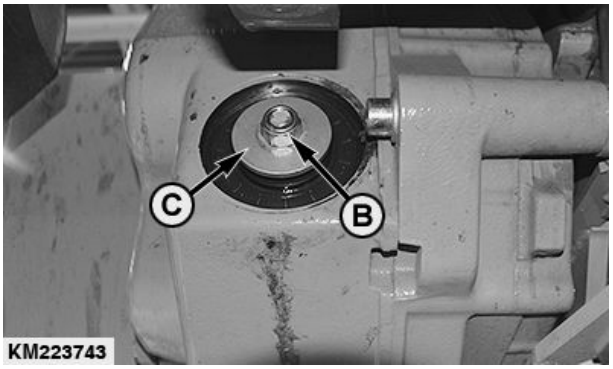

KM223743 —UN—22OCT14

KM223744 —UN—22OCT14

Suite, voir page suivante

KM00321,0000B1F -28-27OCT20-4/8

7. Introduire la vis de blocage (A) dans la gorge de l'arbre cannelé.

   S'assurer que l'arbre de transmission à cardan ne peut plus bouger.

   Resserrer l'écrou (B) de blocage.

A—Vis de verrouillage

B—Écrou de blocage

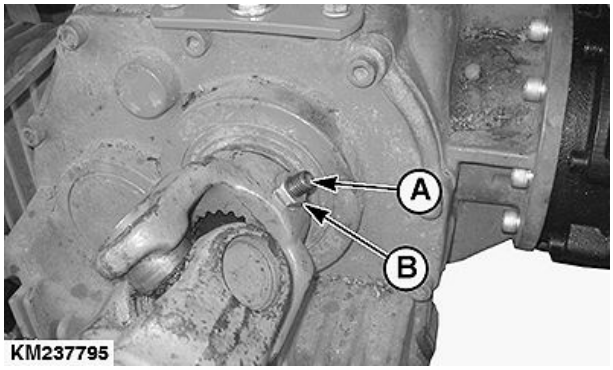

KM237795 —UN—13MAR15

KM00321,0000B1F -28-27OCT20-5/8

8. Préassembler le support et le monter sur l'entraînement de l'unité de récolte de l'ensileuse.

A—Arbre
B—Ressort
C—Rondelle élastique ondulée
D—Rondelle
E—Circlip

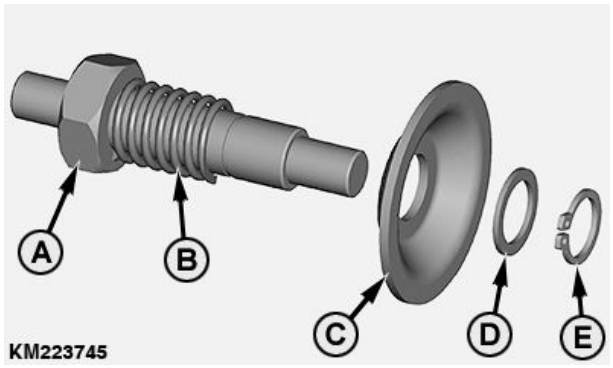

KM223745 —UN—22OCT14

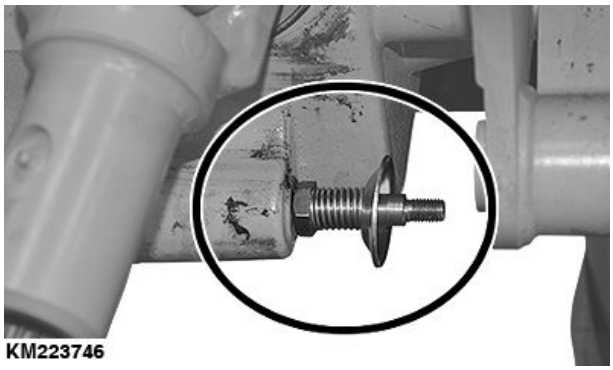

KM223746 —UN—22OCT14

Suite, voir page suivante

KM00321,0000B1F -28-27OCT20-6/8

NOTE: Le garant de l'arbre de transmission à cardan comprend deux parties.

9. Poser la protection de l'arbre de transmission à cardan (A) sur la transmission d'entrée de l'entraînement de l'unité de récolte et la fixer à l'aide de la vis (B).

A—Garant de l'arbre de transmission à cardan
B—Vis

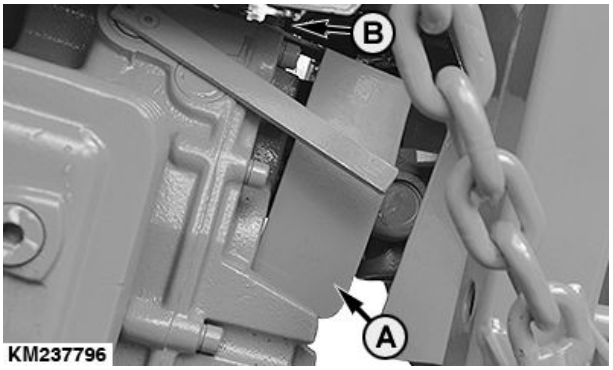

KM237796 —UN—13MAR15

KM00321,0000B1F -28-27OCT20-7/8

10. Insérer la partie supérieure du garant de l'arbre de transmission à cardan (C) dans le bâti de fixation (voir flèche).

11. Poser le garant de l'arbre de transmission à cardan (C) et le fixer avec une rondelle (D) et un écrou de blocage (E).

C—Garant de l'arbre de transmission à cardan
D—Rondelle
E—Écrou de fixation

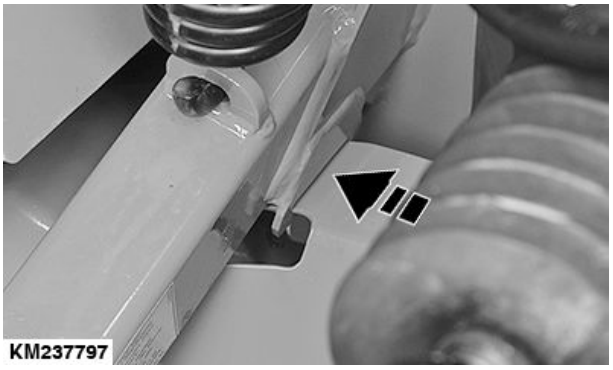

KM237797 —UN—13MAR15

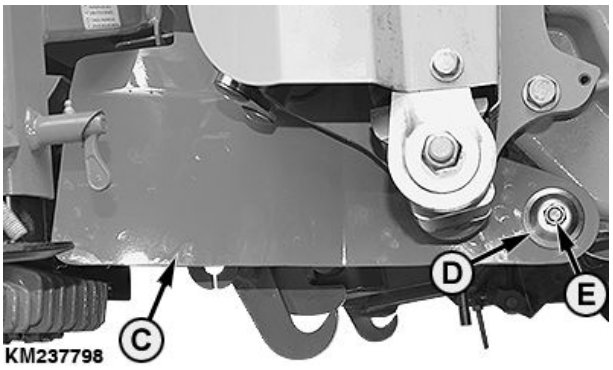

KM237798 —UN—13MAR15

KM00321,0000B1F -28-27OCT20-8/8

Remplacement du plateau CLAAS par le plateau KEMPER

Le plateau incurvé CLAAS peur réduire le flux de matière en dessous des rouleaux d'alimentation. Ce problème peut être résolu en utilisant le plateau droit KEMPER (A).

Montage:

Enlever le plateau CLAAS, glisser le plateau droit KEMPER (A) et le fixer sur l'arbre support (B).

NOTE: Pour la récolte d'herbe, enlever le plateau KEMPER.

A—Plateau KEMPER **B—Arbre support**

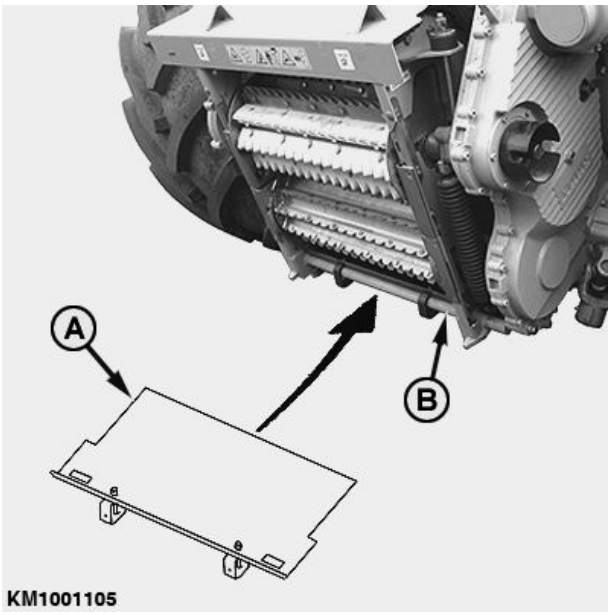

KM1001105 —UN—10FEB10

KM00321,000026B -28-25FEB10-1/1

Fixation à une ensileuse FENDT

Alignement du support oscillant

Aligner le support oscillant (A) sur le module linéaire (B).

A—Support oscillant **B—Module linéaire**

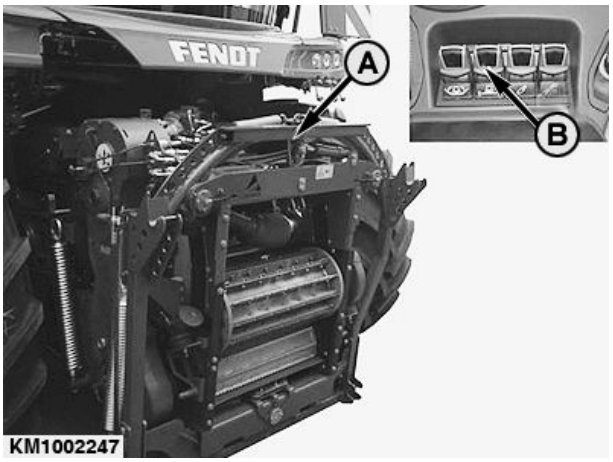

KM1002247 —UN—23MAR12

KM00321,0000126 -28-23MAR12-1/1

Montage de l'unité de récolte rotative sur une récolteuse-hacheuse FENDT

1. Déverrouiller le dispositif de verrouillage à l'aide du levier tendeur (A).

A—Levier tendeur

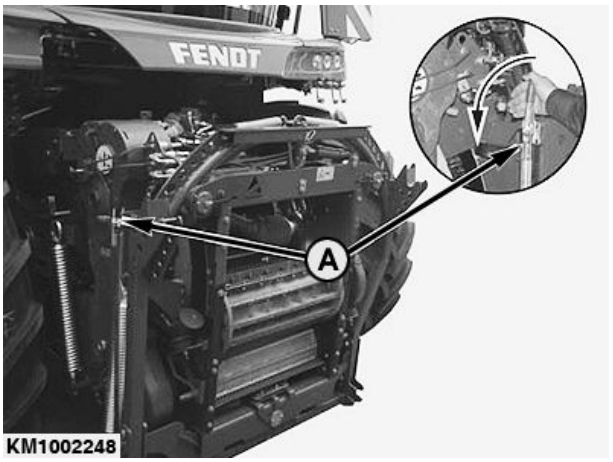

KM1002248 —UN—23MAR12

KM00321,0000184 -28-12JUN12-1/5

2. Rapprocher la récolteuse-hacheuse lentement de l'unité de récolte rotative jusqu'à ce que les axes (A) situés à droite et à gauche de l'unité de récolte rotative se trouvent au-dessus des mâchoires réceptrices supérieures (B) sur le support oscillant.

A—Axe **B—Mâchoires réceptrices**

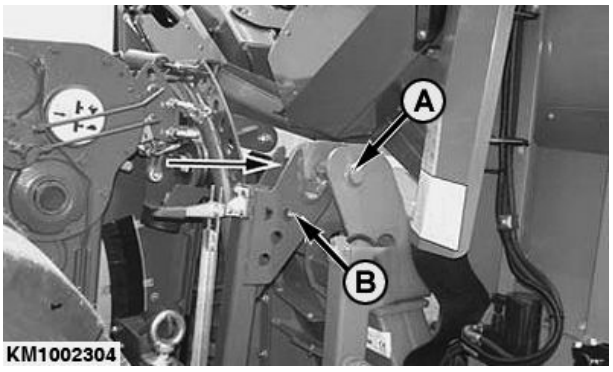

KM1002304 —UN—11JUN12

Suite, voir page suivante

KM00321,0000184 -28-12JUN12-2/5

3. Relever le dispositif de levage jusqu'à ce que les axes (B) s'engagent dans les loquets inférieurs (A) à droite et à gauche.
4. Arrêter le moteur.
5. Serrer le frein de stationnement.

A—Loquets **B—Axe**

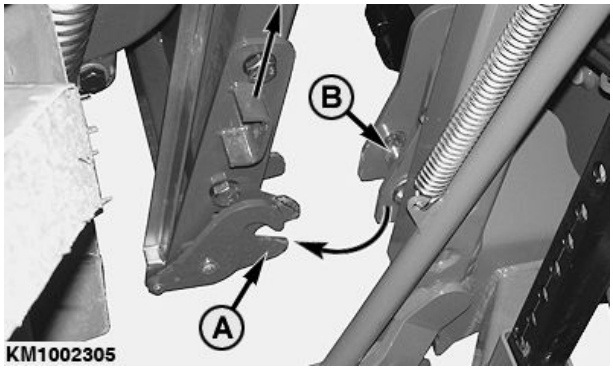

KM1002305 —UN—12JUN12

KM00321,0000184 -28-12JUN12-3/5

6. Verrouiller le dispositif de verrouillage à l'aide du levier tendeur (A).

A—Levier tendeur

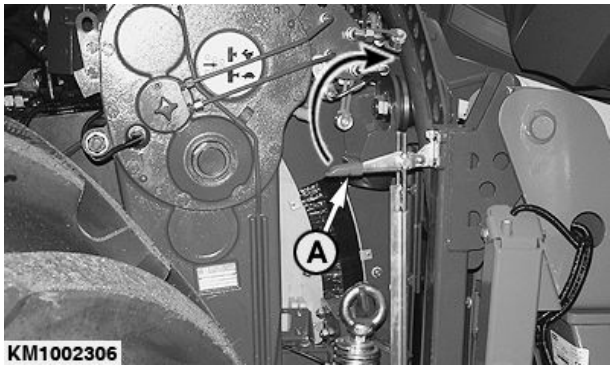

KM1002306 —UN—12JUN12

KM00321,0000184 -28-12JUN12-4/5

7. Vérifier si les crochets de verrouillage (A) sont correctement mis en place.

A—Crochet de verrouillage

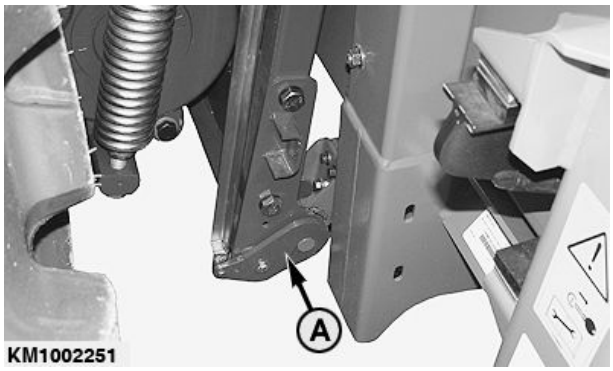

KM1002251 —UN—23MAR12

KM00321,0000184 -28-12JUN12-5/5

Raccordement des flexibles hydrauliques et du faisceau

Les raccords hydrauliques se trouvant sur la récolteuse-hacheuse sont numérotés. Brancher les flexibles hydrauliques numérotés de l'unité de récolte rotative sur les raccords correspondants de la récolteuse-hacheuse.

Raccorder le faisceau (A) à la prise électrique sur la récolteuse-hacheuse.

A—Faisceau

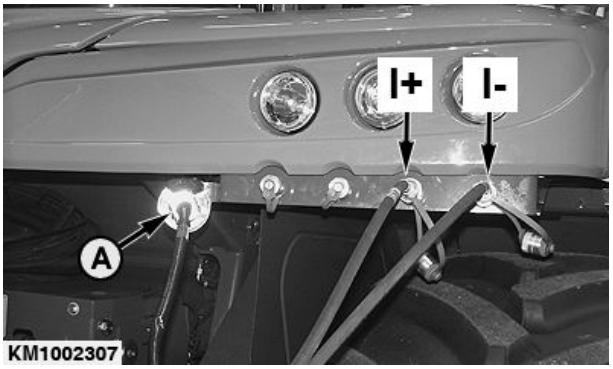

KM1002307 —UN—13JUN12

KM00321,0000185 -28-13JUN12-1/1

Arbre de transmission

A—Arbre de transmission
B—Extrémité côté unité de récolte
C—Extrémité côté alimentation de l'ensileuse

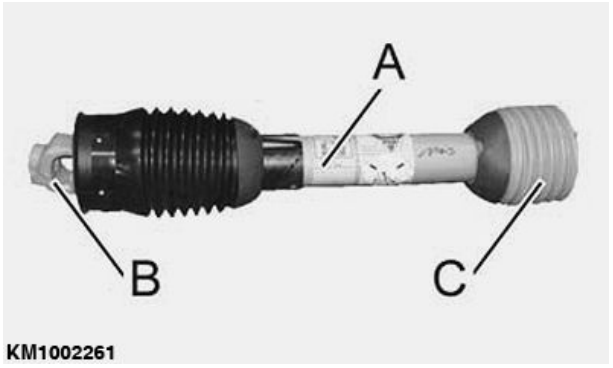

KM1002261 —UN—29MAR12

KM00321,000012C -28-29MAR12-1/1

Raccordement de l'arbre de transmission

1. Enfoncer l'ergot coulissant (A) et glisser le joint sur l'arbre cannelé de l'unité de récolte rotative jusqu'à ce que l'ergot coulissant (A) s'enclenche dans la gorge circulaire.

A—Ergot coulissant

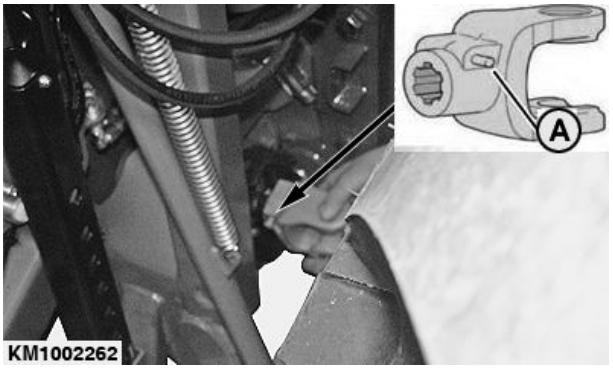

KM1002262 —UN—29MAR12

Suite, voir page suivante

KM00321,00001DE -28-07MAY13-1/3

2. Glisser la protection sur le joint jusqu'à ce qu'elle s'enclenche.

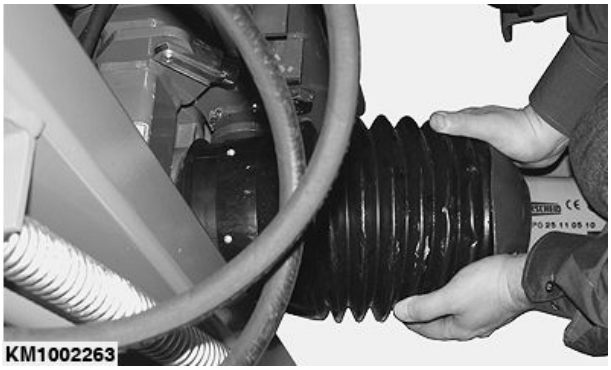

KM1002263 —UN—29MAR12

KM00321,00001DE -28-07MAY13-2/3

3. Enfoncer l'ergot coulissant (A) et glisser le joint sur l'arbre cannelé de la récolteuse-hacheuse jusqu'à ce que l'ergot coulissant (A) s'enclenche dans la gorge circulaire.

A—Ergot coulissant

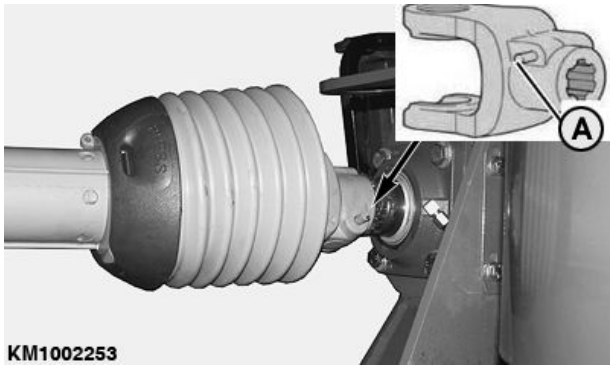

KM1002253 —UN—29MAR12

KM00321,00001DE -28-07MAY13-3/3

Modification du circuit hydraulique

Mettre le robinet à boisseau sphérique (A) sur la position correspondant à l'unité de récolte utilisée.

KM1002264 —UN—29MAR12

Suite, voir page suivante

KM00321,000012D -28-29MAR12-1/2

Positions de robinet à boisseau sphérique

1— Position pour le maïs

2— Position pour les graminées

1

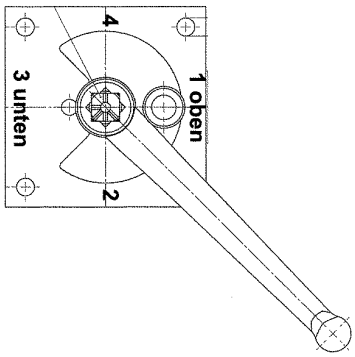

KM1002265

KM1002265 —UN—29MAR12

2

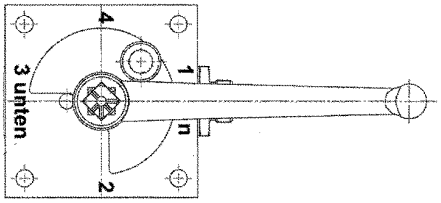

KM1002266

KM1002266 —UN—29MAR12

KM00321,000012D -28-29MAR12-2/2

Déverrouillage du support oscillant

Retirer l'axe de verrouillage (A) et l'insérer dans le trou (B) du support oscillant.

NOTE: Le support oscillant est à présent déverrouillé.

A—Axe de verrouillage

B—Trou

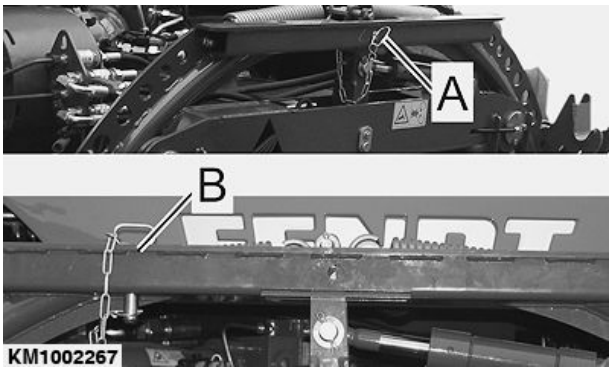

KM1002267

KM1002267 —UN—29MAR12

KM00321,000012F -28-29MAR12-1/1

Dételage de l'unité de récolte rotative

NOTE: Replier l'unité de récolte rotative avant de l'abaisser.

1. Abaisser complètement l'unité de récolte rotative au sol.
2. Arrêter le moteur de la récolteuse-hacheuse, retirer la clé de contact et serrer le frein de stationnement.
3. Débrancher les flexibles hydrauliques (A) de la récolteuse-hacheuse et les remiser dans le support fourni (B).
4. Extraire l'arbre d'entraînement.

   NOTE: Maintenir l'unité de récolte rotative à une hauteur permettant de la raccrocher à la récolteuse-hacheuse ultérieurement. Toujours veiller à ce que l'unité de récolte ne soit pas trop basse.

5. Démarrer la récolteuse-hacheuse et abaisser l'unité de récolte rotative jusqu'à ce que les diviseurs touchent le sol.
6. Sur les côtés droit et gauche, abaisser les béquilles (D) et les verrouiller à une hauteur adéquate. Pour ce faire, tirer l'axe à ressort (C) et le laisser se réenclencher lorsque la béquille se trouve à la hauteur correcte.
7. Ouvrir les crochets de retenue sur le châssis d'attelage.
8. Abaisser le garant avant davantage et faire sortir le châssis d'attelage de l'unité de récolte rotative.

A—Flexibles hydrauliques
B—Support
C—Axe
D—Béquille

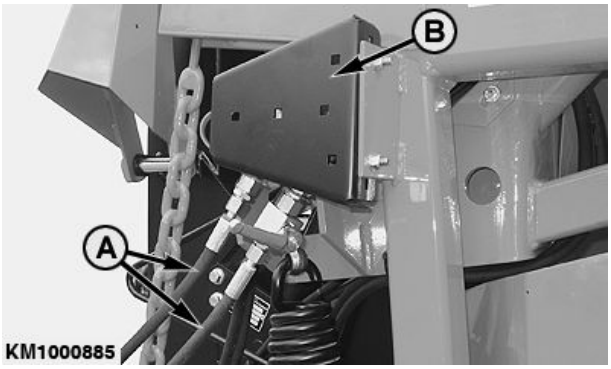

KM1000885 —UN—27MAY09

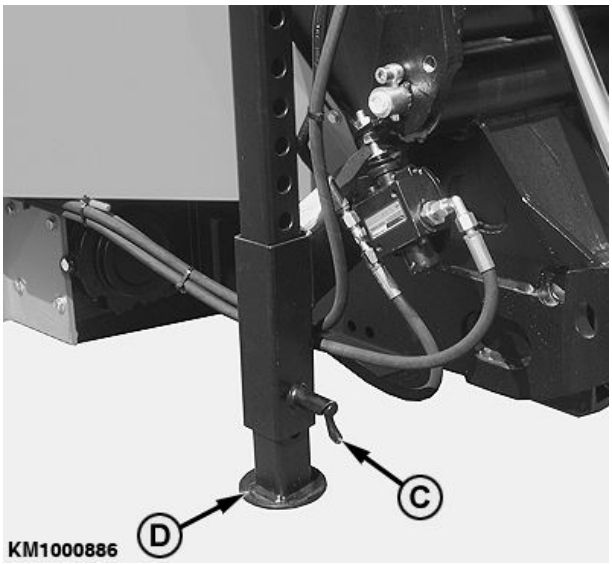

KM1000886 —UN—27MAY09

KM00321,0000182 -28-27MAY09-1/1

Conduite sur la voie publique

ATTENTION: En cas de conduite sur la voie publique, de jour comme de nuit, respecter les réglementations locales relatives aux dispositifs d'avertissement, d'éclairage et de sécurité. Voir la section “Sécurité”.

IMPORTANT: Pour satisfaire aux exigences des réglementations locales lors de la conduite de la récolteuse-hacheuse sur la voie publique, se référer au livret d'entretien correspondant de la récolteuse-hacheuse.

Replier les extensions pour le transport conformément aux réglementations locales.

IMPORTANT: Risque de collision! Pour éviter des dommages, fermer la porte de la cabine de la récolteuse-hacheuse avant de replier l'unité de récolte rotative.

KM00321,000027A -28-19FEB10-1/1

Repliage de l'unité de récolte rotative

ATTENTION: Risque de blessure grave! Veiller à ce que personne ne se trouve à proximité de la machine lors du repliage ou du déploiement de l'unité de récolte rotative.

En cas de circulation sur la voie publique, de jour comme de nuit, respecter les réglementations locales concernant les dispositifs d'avertissement, l'éclairage et la sécurité. Voir la section Sécurité.

Replier les extensions pour le transport conformément aux réglementations locales.

KM00321,00001AE -28-16JUN09-1/1

Pose d'un autocollant (Unités de récolte rotatives avec roue-support)

Sur les unités de récolte rotatives avec roue-support, un autocollant comportant les caractéristiques est fourni (voir illustration).

L'autocollant doit être collé sur la récolteuse-hacheuse à proximité de la plaque constructeur.

KM225012 —UN—02DEC14

KM00321,000035A -28-05JAN15-1/1

Fermeture du clapet de décharge (uniquement sur les unités de récolte rotatives pour récolteuse-hacheuse CLAAS)

Fermer le clapet de décharge de sécurité (A) en cas de conduite sur la voie publique pour éviter un abaissement intempestif des extensions.

A—Clapet de décharge de sécurité

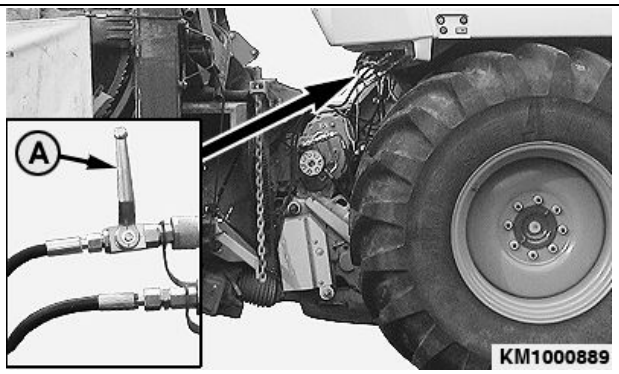

KM1000889 —UN—28MAY09

KM00321,0000188 -28-28MAY09-1/1

Conduite sur voies publiques (unités de récolte rotatives avec roue de confort)

KM409023 —UN—20MAR20

A—Rideaux de protection **B—Feux de position/clignotants** **C—Roue-support**

IMPORTANT: Les unités de récolte rotatives équipées en vue de l'installation d'une roue de confort (C) ne peuvent être conduites sur la voie publique que si la roue de confort est effectivement montée. Consulter également le livret d'entretien supplémentaire pour la roue de confort 400F.

Pour la conduite sur des voies publiques avec roue de confort montée, toute la zone située autour des pointes de diviseur doit être recouverte de toiles de protection (A).

Feux de position et clignotants:

Les feux de position et les clignotants de l'ensileuse étant généralement cachés par les tambours-engreneurs en position relevée, la roue de confort est dotée de deux feux de position/clignotants (B).

KM00321,0000A32 -28-20MAR20-1/1

Conduite sur voies publiques (unités de récolte rotatives sans roue de confort)

Lors de la conduite sur voies publiques, toute la zone autour des organes de battage de culture doit être couverte d'une tôle de protection (A).

Séquence de montage de la tôle de protection (A):

1. Attendre que les lames rotatives soient complètement arrêtées. Ensuite, replier les unités de coupe latérales.
2. Placer le dispositif de prévention des accidents (C) et le déplier sur la pointe de diviseur central.
3. Poser les tôles de protection (A) sur les côtés gauche et droit, puis les fixer à l'aide de la corde fournie avec le dispositif de prévention des accidents.
4. Les patins, les lames et autres bords tranchants doivent être recouverts de chiffons protecteurs.

Feux et témoins latéraux:

Les feux et témoins latéraux de l'ensileuse étant généralement recouverts par les tambours d'alimentation en position relevée, le dispositif de protection contre les accidents comporte deux feux de position/témoins de remplacement (B). Pour l'alimentation 12 V, utiliser le connecteur à 7 pôles situé du côté droit de l'ensileuse.

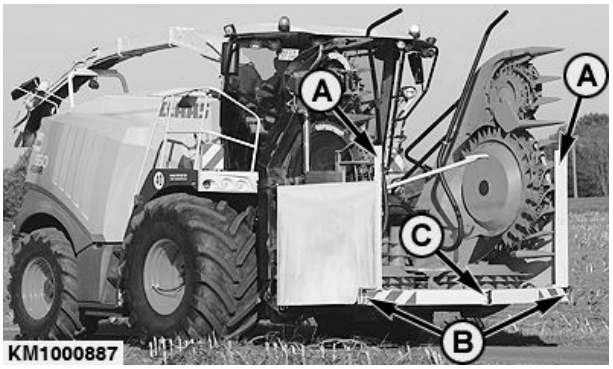

KM1000887 —UN—27MAY09

A—Garant
B—Feux de position/clignotants
C—Dispositif de prévention des accidents

Garde au sol:

Lors de la conduite sur les voies publiques, l'unité de récolte rotative doit être relevée de sorte que le dispositif de prévention des accidents (C) se trouve à environ 300 mm (1 ft) au-dessus du sol.

KM00321,0000A33 -28-20MAR20-1/1

Réglage des capteurs AHC en position de transport

Les capteurs AHC (a) doivent être placés en position de transport pour maintenir la largeur de transport maximale admissible:

- Orienter le capteur du système de commande automatique de l'unité de récolte (A) dans le sens indiqué par la flèche.
- Poser le capteur AHC (a) sur la vis (b).
- Répéter l'opération de l'autre côté.

A—Capteur AHC **B—Vis**

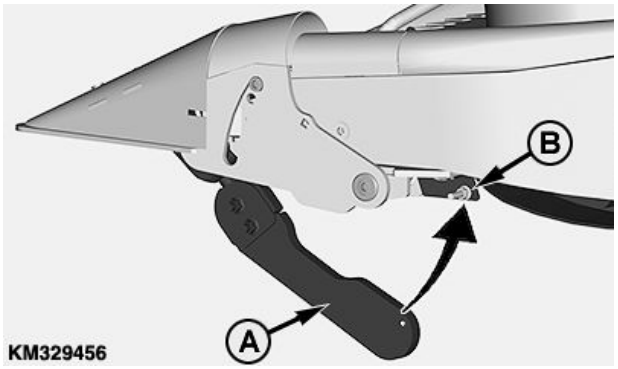

KM329456 —UN—28AUG17

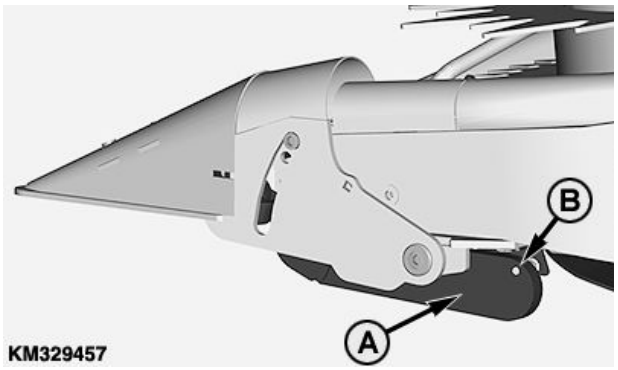

KM329457 —UN—28AUG17

KM00321,0000A35 -28-20MAR20-1/1

Principe de fonctionnement de l'unité de récolte rotative

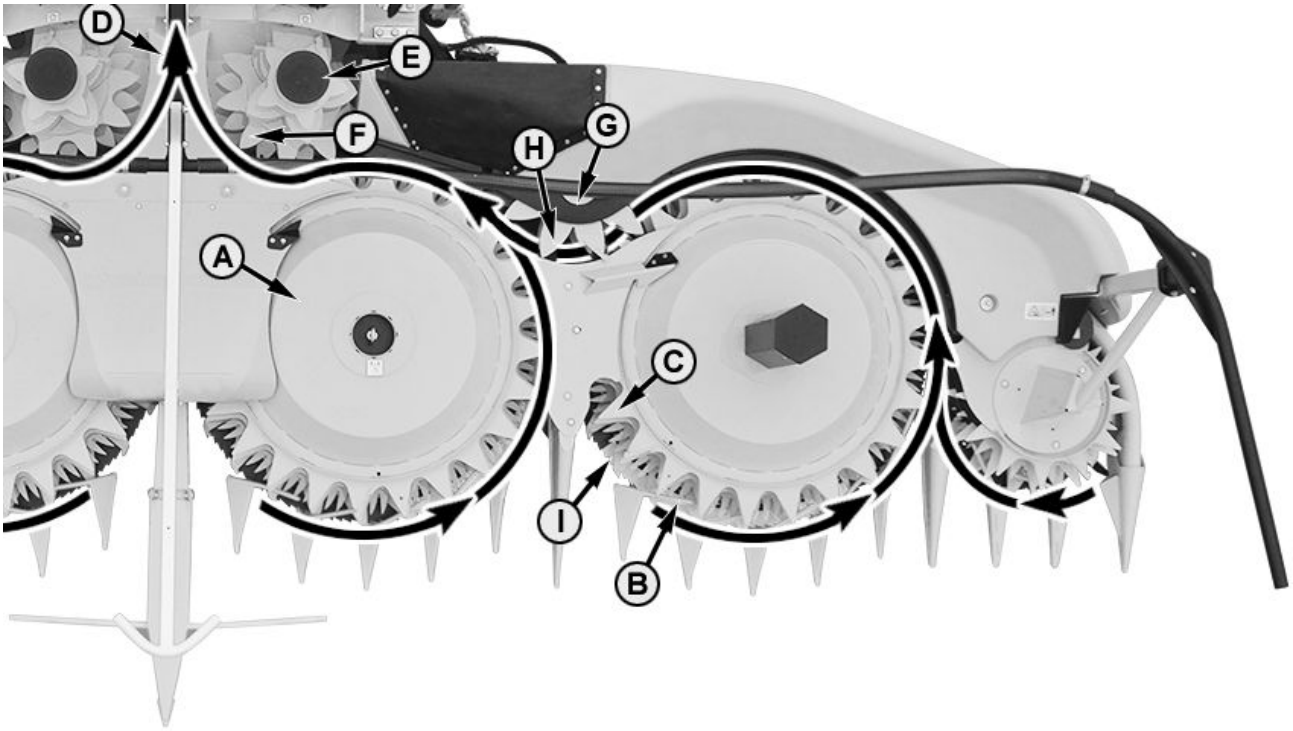

KM232867 —UN—18FEB15

KM232867

A—Tambour d'alimentation
B—Guides d'alimentation
C—Dents d'alimentation
D—Sens du flux de récolte
E—Tambour de convoyage
F—Dents d'alimentation
G—Tambours transversaux
H—Dents d'alimentation
I— Lame rotative

L'unité de récolte rotative est conçue pour récolter le maïs. Grâce à ses capacités, l'unité de récolte rotative peut être utilisée pour récolter des plantes entières pour l'ensilage, de la luzerne, du colza, des fèves, du mil, du tournesol et d'autres plantes avec tige.

Le dispositif de coupe permet de récolter la culture quelle que soit la direction d'approche. Les rangs peuvent être abordés selon besoin par l'extrémité, à angle droit ou à l'oblique.

En dépit de l'absence de contre-couteau, les lames rotatives rapides (I) tranchent toutes les tiges se trouvant dans la largeur de travail de l'unité de récolte. Les tambours d'alimentation (A) tournant à bas régime acheminent les tiges le long des guides d'alimentation (B). Les tiges sont ensuite saisies par une rangée de dents (C).

Le mouvement vers l'avant des tambours d'alimentation (A) pousse la récolte contre les dents d'alimentation (H) et les tiges sont ainsi entraînées par les guides et les racleurs jusqu'aux tambours de convoyage (E). Les tambours transversaux (G) forcent les tiges venant des sections d'extrémité gauche et droite à passer derrière les tambours d'alimentation (A). Les tiges entrent alors en contact avec les dents d'alimentation (F).

Les tiges sont ensuite transportées en un flux constant et compact dans le sens (D) jusqu'aux rouleaux d'alimentation de la récolteuse-hacheuse.

IMPORTANT: Se conformer scrupuleusement aux instructions figurant dans le livret d'entretien de la récolteuse-hacheuse en ce qui concerne le lestage, le choix de la vitesse d'entraînement de l'unité de récolte rotative, le réglage du flottement et la pose du bâti de fixation sur la récolteuse-hacheuse.

KM00321,00003D9 -28-13MAR15-1/1

Utilisation de l'unité de récolte rotative - Utilisation générale

Démarrage de la récolteuse-hacheuse

Le démarrage de la récolteuse-hacheuse, la mise en marche des rotors multicouteau et de l'unité de coupe rotative et l'inversion des rouleaux d'alimentation doivent toujours s'effectuer avec le moteur tournant au ralenti (pour de plus amples informations, voir le livret d'entretien de la récolteuse-hacheuse). Les lames rotatives ne tournent pas (en raison des dispositifs de roue libre).

Engager le rapport de marche avant uniquement au ralenti. Ceci permet de ménager les embrayages.

Utilisation de l'unité de récolte rotative

Une fois que les rotors multicouteau tournent à la vitesse correcte et que les lames rotatives ont atteint la vitesse appropriée, attaquer la récolte debout.

La vitesse de déplacement dépend de la densité et du type de récolte, ainsi que des performances de la récolteuse-hacheuse.

Pour les virages en bout de champ, maintenir la vitesse de rotation. Cela permet d'éviter une usure inutile de l'unité de récolte rotative.

Lors du changement de remorque d'ensilage, maintenir l'unité de récolte rotative engagée. Cela permet d'éviter une usure inutile de l'unité de récolte rotative.

KM00321,000020F -28-24AUG09-1/1

Elimination des bourrages

ATTENTION: Risque de blessure grave! Ne jamais tenter d'éliminer manuellement des bourrages dans l'unité de récolte rotative alors que celle-ci est encore en service. Arrêter d'abord le moteur de la récolteuse-hacheuse et attendre l'immobilisation complète de toutes les pièces mobiles.

Pendant la récolte, la plupart des bourrages peuvent être éliminés en inversant brièvement le sens de rotation des tambours d'alimentation.

KM00321,0000192 -28-09JUN09-1/1

Élimination des bourrages sur les récolteuses-hacheuses CLAAS

En cas de blocage, les tambours d'alimentation peuvent être arrêtés et inversés.

Élimination d'un blocage:

- Arrêter d'avancer.
- Reculer la récolteuse-hacheuse d'une courte distance.
- Appuyer brièvement sur le bouton (A) et attendre que le convoyeur d'alimentation et l'unité de récolte rotative soient arrêtés.
- Appuyer de nouveau sur le bouton (A) et le maintenir enfoncé jusqu'à ce que le blocage soit éliminé.

NOTE: Le processus d'inversion dure tant que le bouton (A) est maintenu enfoncé.

ATTENTION: Risque de blessure grave! Ne jamais tenter d'éliminer manuellement des blocages dans l'unité de récolte rotative alors que celle-ci est encore en service. Arrêter d'abord le moteur de la récolteuse-hacheuse et attendre l'immobilisation complète de toutes les pièces mobiles.

A—Bouton

KM1001192 —UN—28APR10

KM00321,0000198 -28-29JUN12-1/1

Réglage de l'espacement des rangs

Lors de la récolte de maïs dans des rangs espacés de 38 in (96,5 cm), les diviseurs (A) doivent être réglés vers l'extérieur des deux côtés.

- Desserrer les vis (B).
- Positionner les diviseurs (A) vers l'extérieur.
- Resserrer les vis (B).

A—Diviseur **B—Vis**

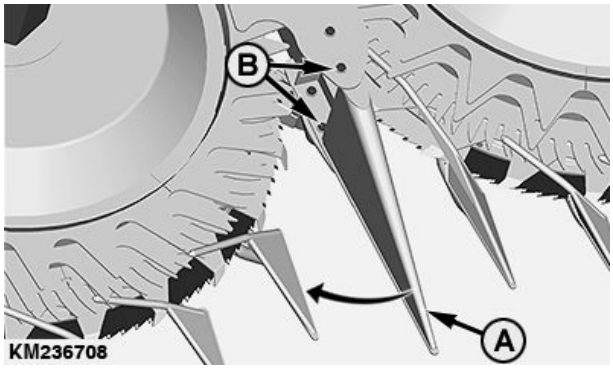

KM236708 —UN—27FEB15

KM00321,00003DB -28-13MAR15-1/1

Régimes de service des tambours d'alimentation

NOTE: Le régime de service des tambours d'alimentation dépend de la densité et du type de récolte, ainsi que du modèle de récolteuse-hacheuse.

NOTE: Il est possible de régler le régime de service des tambours d'alimentation. Les lames rotatives tournent à un régime fixe qui ne peut pas être modifié.

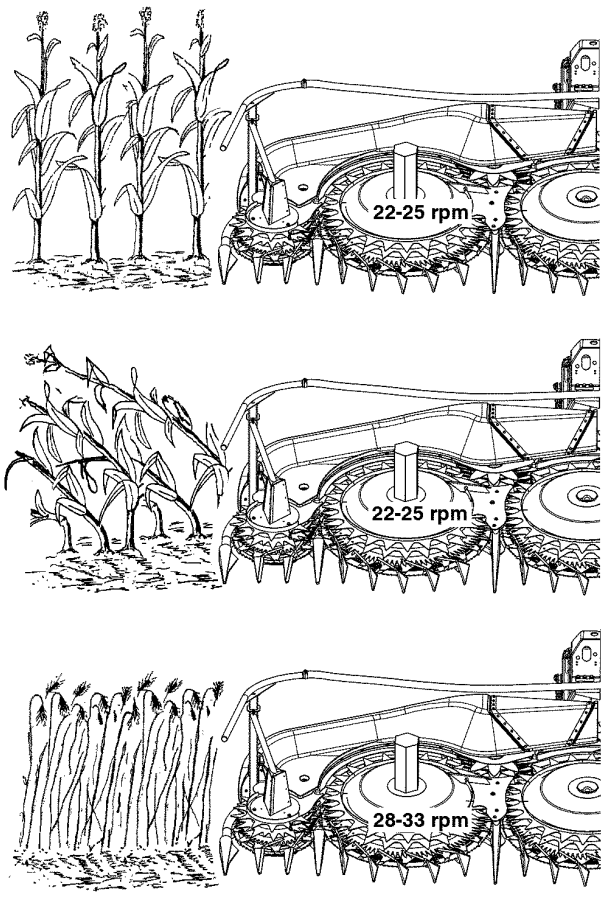

KM232870

KM232870 —UN—19FEB15

KM00321,00003DA -28-13MAR15-1/1

Réglage de la longueur de coupe sur les récolteuses-hacheuses CLAAS

Sur les récolteuses-hacheuses CLAAS, la boîte de longueur de coupe et la vitesse d entraînement de l'unité de récolte rotative sont enclenchées indépendamment l'une de l'autre.

La récolteuse-hacheuse CLAAS et l'unité de récolte rotative KEMPER fonctionnent avec deux régimes de service.

Consulter le livret d'entretien de la récolteuse-hacheuse pour les réglages à effectuer sur cette machine.

Sur l'unité de récolte rotative KEMPER, la 1ère vitesse (A) et la 2ème vitesse (B) sont sélectionnées directement au niveau du boîtier d'entraînement.

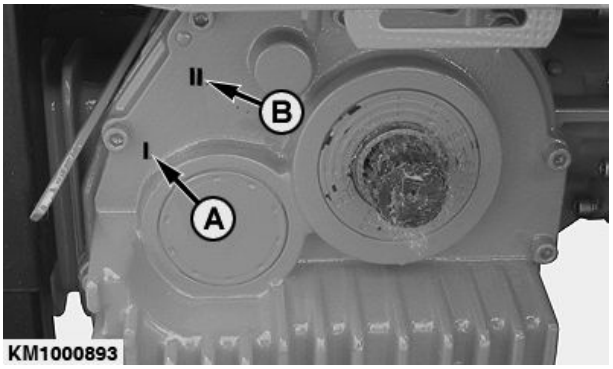

KM1000893 —UN—08JUN09

A—1. Pignon **B—2. Pignon**

KM00321,000018B -28-08JUN09-1/1

Longueur de coupe et régimes de tambour avec les ensileuses CLAAS 830-900 (types 492, 496 et 500)

Rotor multicouteau avec 24 couteaux (types 492, 496 et 500)

Se référer aux tableaux ci-dessous pour déterminer la longueur de coupe à régler.

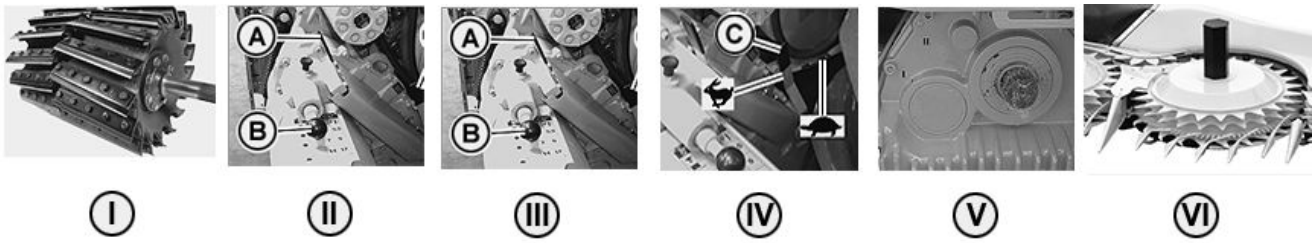

KM1000906 —UN—13MAR15

I—Longueur de coupe, rotor 2x12 couteaux	II—Position du levier (B)	III—Position du levier (A)	IV—Position du levier (C)	V—Unité de récolte rotative, vitesse	VI—Vitesse du tambour-engreneur
4 mm	1	Lent	Lent	1	22
5,5 mm	1	Rapide	Rapide	1	26
7 mm	2	Lent	Lent	2	27
9 mm	2	Rapide	Rapide	1	26
14 mm	3	Lent	Lent	2	27
17 mm	3	Rapide	Rapide	2	33

Suite, voir page suivante

KM00321,0000B20 -28-27OCT20-1/2

Rotor multicouteau avec 20 couteaux (types 492, 496 et 500)

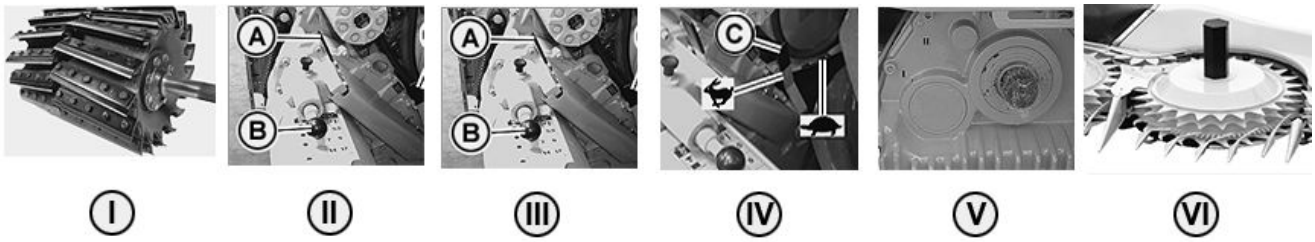

KM1000906 —UN—13MAR15

I—Longueur de coupe, rotor 2x10 couteaux	II—Position du levier (B)	III—Position du levier (A)	IV—Position du levier (C)	V—Unité de récolte rotative, vitesse	VI—Vitesse du tambour-engreneur
5 mm	1	Lent	Lent	1	22
6,5 mm	1	Rapide	Rapide	1	26
8,5 mm	2	Lent	Lent	2	27
11 mm	2	Rapide	Rapide	1	26
17 mm	3	Lent	Lent	2	27
21 mm	3	Rapide	Rapide	2	33

KM00321,0000B20 -28-27OCT20-2/2

Longueur de coupe et régimes de tambour avec les récolteuses-hacheuses CLAAS 830-900 (type 493)

Rotor 24 couteaux (type 493)

Se référer au tableau ci-dessous pour déterminer la longueur de coupe à régler.

KM1000907 Ⓘ

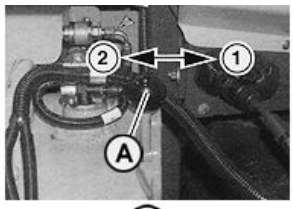

Ⓘⓘ

Ⓘⓘⓘ

Ⓘⓥ

KM1000907 —UN—13MAR15

I—Longueur de coupe, nombre de couteaux		II—Boîte de longueur de coupe, récolteuse-hacheuse	III—Entraînement de l'unité de récolte rotative	IV—Régime du tambour d'alimentation
2x12 couteaux	2x6 couteaux	Vitesse	Vitesse	tr/min
6 mm	12 mm	1	1	26
7 mm	14 mm		1	26
8 mm	16 mm		1	26
9 mm	18 mm		1	26
10 mm	20 mm		2	33
8 mm	16 mm	2	1	26
9 mm	18 mm		1	26
10 mm	20 mm		2	33
11 mm	22 mm		2	33
12 mm	24 mm		2	33
13 mm	26 mm		2	33
14 mm	28 mm		2	33

Suite, voir page suivante

KM00321,00001B1 -28-16JUN09-1/2

Rotor 20 couteaux (type 493)

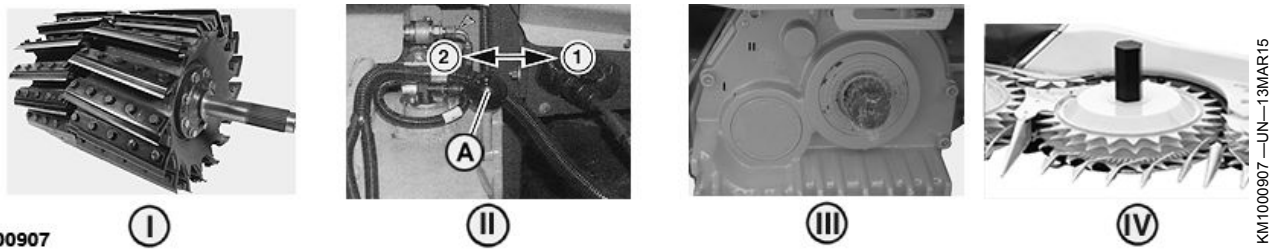

KM1000907 —UN—13MAR15

I—Longueur de coupe, nombre de couteaux		II—Boîte de longueur de coupe, récolteuse-hacheuse	III—Entraînement de l'unité de récolte rotative	IV—Régime du tambour d'alimentation
2x10 couteaux	2x5 couteaux	Vitesse	Vitesse	tr/min
7,3 mm	14,7 mm	1	1	26
8,5 mm	17,0 mm		1	26
9,7 mm	19,3 mm		1	26
10,8 mm	21,7 mm		1	26
12 mm	24 mm		2	33
10 mm	20 mm	2	1	26
11,2 mm	22,4 mm		1	26
12,4 mm	24,8 mm		2	33
13,6 mm	27,2 mm		2	33
14,8 mm	29,6 mm		2	33
16 mm	32 mm		2	33
17,2 mm	34,4 mm		2	33

KM00321,00001B1 -28-16JUN09-2/2

Longueur de coupe et régimes de tambour avec les récolteuses-hacheuses CLAAS 930-980 (types 494, 497 et 498)

Présélection de la longueur de coupe sur les récolteuses-hacheuses avec entraînement standard de l'unité de récolte

Le réglage grossier de la longueur de coupe est sélectionné en utilisant le contacteur (A) sur la récolteuse-hacheuse. (Voir le livret d'entretien de la récolteuse-hacheuse.)

Boîte à 2 vitesses

La boîte d'engrenages à deux vitesses de l'unité de récolte rotative est disponible en deux modèles:

- **Augmentation de vitesse** pour une longueur de coupe normale à longue (standard)
- **Réduction de vitesse** pour une longueur de coupe courte (option)

KM1002334 —UN—29JUN12

A—Contacteurs

Se référer aux tableaux ci-dessous pour déterminer la longueur de coupe à régler.

KM00321,00006CF -28-05OCT17-1/1

Rotor avec 36 couteaux (types 494, 497 et 498)

Boîte d'engrenages à deux vitesses (II) pour une longueur de coupe normale à longue (standard)

KM237799

KM237799 —UN—13MAR15

I—Longueur de coupe, nombre de couteaux		II—Entraînement de l'unité de récolte rotative	III—Régime du tambour d'alimentation
2x18 couteaux	2x9 couteaux	Vitesse	tr/min
4 mm (0.16 in)	8 mm (0.31 in)	1	26
4,7 mm (0,18 in.)	9,4 mm (0,37 in)	1	26
5,3 mm (0,21 in.)	10,6 mm (0,42 in)	1	26
6,0 mm (0,24 in.)	12,0 mm (0,47 in)	1	26
6,7 mm (0,26 in.)	13,4 mm (0,52 in)	2	33
7,3 mm (0,29 in.)	14,6 mm (0,57 in)	2	33
8 mm (0.31 in)	16 mm (0,63 in)	2	33
8,7 mm (0,34 in.)	17,4 mm (0,68 in)	2	33
9,3 mm (0,37 in.)	18,6 mm (0,73 in)	2	33

KM00321,00006D0 -28-05OCT17-1/2

Boîte d'engrenages à deux vitesses (II) pour une longueur de coupe courte (option)

KM237799

KM237799 —UN—13MAR15

I—Longueur de coupe, nombre de couteaux		II—Entraînement de l'unité de récolte rotative	III—Régime du tambour d'alimentation
2x18 couteaux	2x9 couteaux	Vitesse	tr/min
2,7 mm (0,11 in.)	5,4 mm (0,21 in)	2	20
3,3 mm (0,13 in.)	6,6 mm (0,26 in)	2	20
4,0 mm (0,16 in)	8,0 mm (0,31 in)	2	20
4,7 mm (0,18 in.)	9,4 mm (0,37 in)	2	20
5,3 mm (0,21 in.)	10,6 mm (0,42 in)	1	26
6,0 mm (0,24 in.)	12,0 mm (0,47 in)	1	26
6,7 mm (0,26 in.)	13,4 mm (0,52 in)	1	26
7,3 mm (0,29 in.)	14,6 mm (0,57 in)	1	26

KM00321,00006D0 -28-05OCT17-2/2

Rotor avec 24 couteaux (types 494, 497 et 498)

Boîte d'engrenages à deux vitesses (II) pour une longueur de coupe normale à longue (standard)

KM237799

(I)

(II)

(III)

KM237799 —UN—13MAR15

I—Longueur de coupe, nombre de couteaux		II—Entraînement de l'unité de récolte rotative	III—Régime du tambour d'alimentation
2x12 couteaux	2x6 couteaux	Vitesse	tr/min
6 mm (0.24 in)	12 mm (0.47 in)	1	26
7 mm (0.28 in)	14 mm (0.55 in)	1	26
8 mm (0.31 in)	16 mm (0,63 in)	1	26
9 mm (0.35 in)	18 mm (0,71 in)	1	26
10 mm (0.39 in)	20 mm (0,79 in)	2	33
11 mm (0.43 in)	22 mm (0,87 in)	2	33
12 mm (0.47 in)	24 mm (0,94 in)	2	33
13 mm (0.26 in)	26 mm (1.02 in)	2	33
14 mm (0.55 in)	28 mm (1.10 in)	2	33

KM00321,00006D1 -28-05OCT17-1/2

Boîte d'engrenages à deux vitesses (II) pour une longueur de coupe courte (option)

KM237799

(I)

(II)

(III)

KM237799 —UN—13MAR15

I—Longueur de coupe, nombre de couteaux		II—Entraînement de l'unité de récolte rotative	III—Régime du tambour d'alimentation
2x12 couteaux	2x6 couteaux	Vitesse	tr/min
4 mm (0.16 in)	8 mm (0.31 in)	2	20
5 mm (0.20 in)	10 mm (0.39 in)	2	20
6 mm (0.24 in)	12 mm (0.47 in)	2	20
7 mm (0.28 in)	14 mm (0.55 in)	2	20
8 mm (0.31 in)	16 mm (0,62 in)	1	26
9 mm (0.35 in)	18 mm (0,71 in)	1	26
10 mm (0.39 in)	20 mm (0,79 in)	1	26
11 mm (0.43 in)	22 mm (0,87 in)	1	26

KM00321,00006D1 -28-05OCT17-2/2

Réglage de la sélection des vitesses avec la boîte multi-vitesses pour les récolteuses-hacheuses CLAAS

L'entraînement à plusieurs vitesses pour les récolteuses-hacheuses CLAAS dispose de 4 vitesses.

Les 2 premières vitesses sont sélectionnées en tournant l'écrou (B) à l'extérieur de l'entraînement.

L'entraînement à plusieurs vitesses complet peut être tourné de manière à ce que 2 autres vitesses (A) puissent être sélectionnées.

Avec l'entraînement dans la position indiquée, il est possible de sélectionner les première et seconde vitesses.

A—Positions de la première et de la seconde vitesse

B—Écrou seconde vitesse enclenchée)

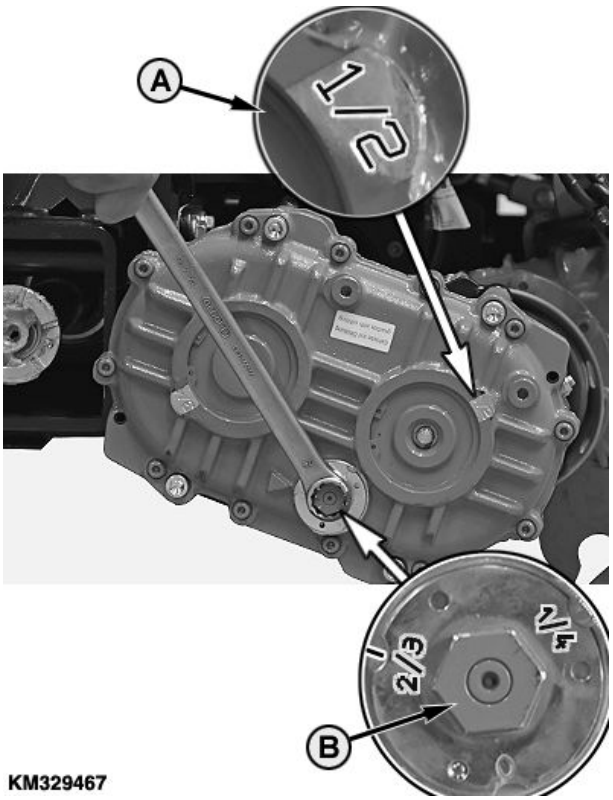

KM329467

KM329467 —UN—10OCT17

KM00321,00006D2 -28-05OCT17-1/3

Pivotement de la boîte multi-vitesses

Pour sélectionner les troisième et quatrième vitesses, il faut faire pivoter l'entraînement autour de son axe central.

Pour faire cela, procéder de la façon suivante:

1. Retirer l'arbre de transmission à cardan (A) de la boîte d'engrenages.
2. Desserrer les vis à tête creuse (B).

A—Arbre de transmission à cardan

B—Vis à tête creuse

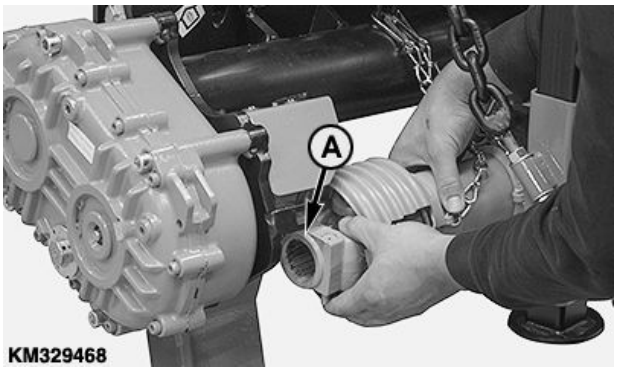

KM329468

KM329468 —UN—05OCT17

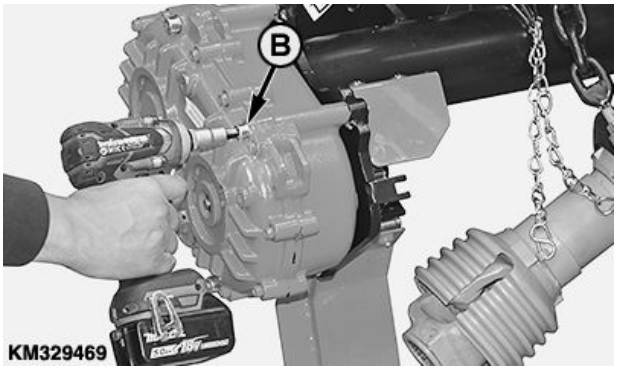

KM329469

KM329469 —UN—05OCT17

Suite, voir page suivante

KM00321,00006D2 -28-05OCT17-2/3

3. Faire pivoter l'entraînement (C) de 180°.

NOTE: La boîte d'engrenages peut pivote sans devoir la retirer.

4. Serrer les vis à tête creuse (D) au couple prescrit.

	Valeur prescrite
Vis à tête creuse de la boîte d'engrenages—Couple de serrage	95 N·m (70 lb-ft)

5. Remettre en place l'arbre de transmission à cardan (E) et le garant (F).

C—Boîte d'engrenages
D—Vis à tête creuse
E—Arbre de transmission à cardan
F—Garant

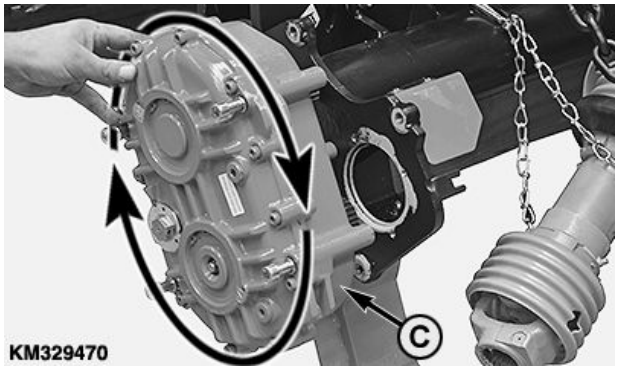

KM329470 —UN—05OCT17

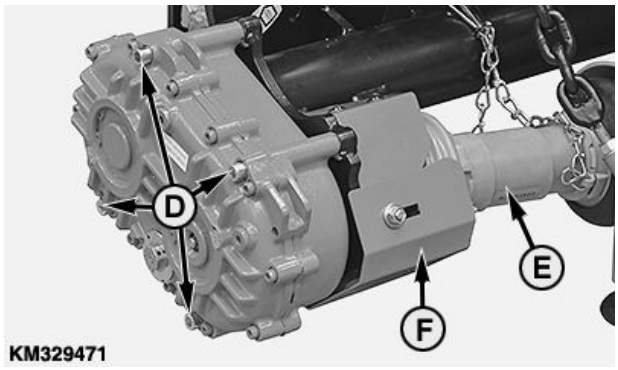

KM329471 —UN—05OCT17

KM00321,00006D2 -28-05OCT17-3/3

Longueurs de coupe et sélection de la vitesse avec boîte multi-vitesses pour les ensileuses CLAAS

Se référer au tableau ci-dessous pour déterminer la longueur de coupe à régler.

NOTE: Les longueurs de coupe grisées peuvent, dans certaines circonstances, occasionner des problèmes dans le flux de matière.

	Longueurs de coupe en mm														
	4	5	6	7	8	9	10	11	12	13	14	15	16	17	18
	Sélection de vitesse (4 vitesses)														
Rotor 20 couteaux	-	-	1	1	1	2	2	3	3	3	4	4	4	4	4
Rotor multicouteau 24 couteaux	-	1	1	1	2	2	3	3	4	4	4	4	4	4	4
Rotor multicouteau 28 couteaux	1	1	1	2	2	3	3	4	4	4	4	4	4	-	-
Rotor multicouteau 36 couteaux	1	2	2	3	3	4	4	4	4	4	-	-	-	-	-

IMPORTANT: Les ensileuses Class de type 498, 499 et 502 équipées d'un entraînement d'équipement variable peuvent changer de vitesse dans les réglages de longueur de coupe. Afin d'empêcher un régime de tambour excessif, il n'est pas possible d'utiliser la 4e vitesse de la transmission à plusieurs vitesses dans ce cas.

NOTE: Lorsque la 3e vitesse fonctionne à vitesse variable maximale, cela correspond à la 4e vitesse.

KM00321,0000B19 -28-27OCT20-1/1

Récolte

Avant la récolte, effectuer les opérations suivantes:

- Déployer l'unité de récolte rotative
- Régler les barres d'alimentation
- Régler le régime de service des tambours d'alimentation

IMPORTANT: Éviter toute usure prématurée des embrayages. Toujours sélectionner le rapport de marche avant à partir du réglage de ralenti.

1. Faire tourner le moteur de la récolteuse-hacheuse au ralenti.
2. Enclencher l'unité de récolte rotative.
3. Attendre que les tambours d'alimentation et les lames rotatives tournent au régime de service.

   IMPORTANT: Dans la plupart des cas, il est préférable d'aborder la récolte à angle droit par rapport au sens dans lequel elle est versée. L'homogénéité du flux de récolte est alors optimal.

   IMPORTANT: Toujours observer le flux de récolte.

4. Aborder la récolte à une vitesse relativement élevée pour obtenir un flux de récolte rapide.

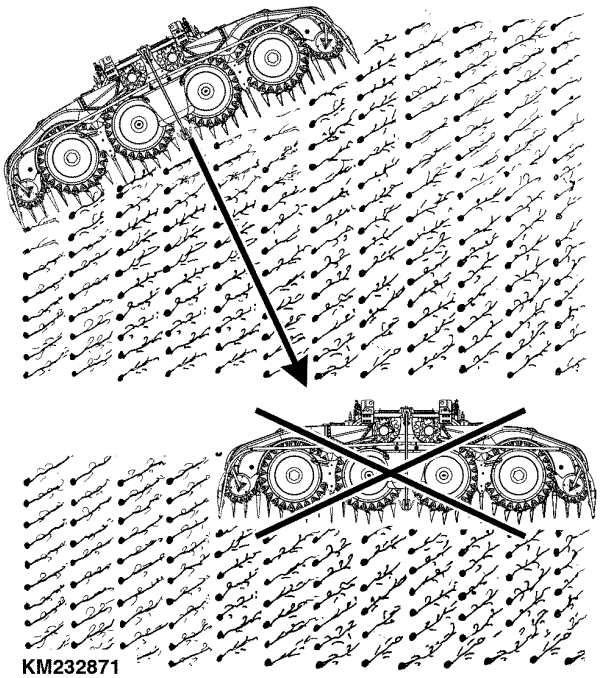

KM232871

KM232871 —UN—19FEB15

KM00321,00003DF -28-13MAR15-1/1

Circuit hydraulique

La pression hydraulique ne doit pas dépasser 21000 kPa (210 bars; 3046 psi).

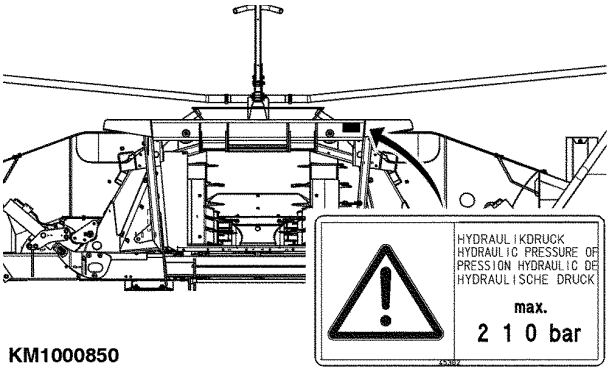

KM1000850

KM1000850 —UN—03APR09

KM00321,0000156 -28-03APR09-1/1

Unité de récolte rotative 475^{plus}

⚠ ATTENTION: Avant d'effectuer des réglages ou des travaux de maintenance quels qu'ils soient, TOUJOURS:

- Arrêter le moteur
- Retirer la clé de contact
- Attendre l'immobilisation de toutes les pièces en mouvement.

Symptôme	Problème	Solution
Puissance requise élevée pour une coupe de mauvaise qualité	Lames rotatives émoussées.	Remplacer les lames rotatives.
	Nettoyeurs défectueux.	Installer des nettoyeurs neufs.
Bruit de frottement au niveau des lames	Rotor encrassé.	Nettoyer le rotor. Dans la mesure du possible, nettoyer la zone de coupe avant d'utiliser l'unité de récolte.
	Nettoyeurs défectueux.	Installer des nettoyeurs neufs.
L'unité de récolte rotative vibre	Déséquilibre dû à l'encrassement des lames rotatives	Nettoyer les lames rotatives.
	Déséquilibre dû à une rotation asymétrique des lames rotatives.	**Toujours** remplacer les lames rotatives par paires.
	Rupture de l'un des nettoyeurs.	Remplacer les **deux** nettoyeurs.
	Déséquilibre au niveau des lames rotatives dû au jeu vertical excessif.	Redresser les lames ou en poser des neuves.
Tiges poussées vers l'avant avant d'être coupées (chaumes longs et irréguliers)	Accumulation de feuilles au niveau des diviseurs.	Nettoyer les diviseurs.
	Rupture de l'un des nettoyeurs.	Remplacer les **deux** nettoyeurs.
Les tambours d'alimentation s'arrêtent de tourner	Bourrage dans la zone d'alimentation.	Inverser brièvement le sens de rotation des tambours d'alimentation. Inverser plusieurs fois le sens de rotation si nécessaire.
	Patins usés.	Les remplacer.
	Boîte d'engrenages défectueuse	Consulter le concessionnaire KEMPER.
Surchauffe de la boîte d'engrenages	Quantité d'huile excessive ou insuffisante dans la boîte d'engrenages	Contrôler le niveau d'huile dans la boîte d'engrenages et ajouter ou vidanger de l'huile si nécessaire.
Les tambours d'alimentation et les lames rotatives ne se mettent pas en route	Embrayage à griffes défectueux	Consulter le concessionnaire KEMPER.
Tout le côté gauche ou tout le côté droit de l'unité cesse de tourner	Embrayage à friction gauche ou droit défectueux	Consulter le concessionnaire KEMPER.

Suite, voir page suivante

KM00321,00003E0 -28-13MAR15-1/2

Symptôme	Problème	Solution
L'unité de récolte ne peut pas être repliée ou déployée	Corps étranger (ex. grain de sable) obstruant le restricteur.	Consulter le concessionnaire KEMPER.
Mauvaise qualité de coupe lorsque l'écart entre les rangs est grand	L'unité de récolte aborde sept rangées de récolte. La rangée du milieu gêne la coupe.	N'aborder que six rangées. Consulter le concessionnaire KEMPER si nécessaire.

KM00321,00003E0 -28-13MAR15-2/2

Lubrification et entretiens périodiques

Intervalles d'entretien

ATTENTION: Avant de procéder à des réglages ou des opérations d'entretien, toujours:
- arrêter le moteur
- retirer la clé de contact
- attendre que toutes les pièces en mouvement se soient immobilisées.

IMPORTANT: La périodicité recommandée correspond à des conditions d'utilisation normales. Dans des conditions de travail difficiles, il peut s'avérer nécessaire de lubrifier ou de vidanger l'huile plus souvent.

IMPORTANT: Remplacer toute pièce détériorée. Toute vis desserrée doit être resserrée au couple prescrit.

Nettoyer les graisseurs avant de les garnir. Remplacer immédiatement les graisseurs manquants ou endommagés. Si un graisseur neuf est bouché, le déposer et s'assurer que la graisse passe convenablement.

Procéder aux opérations indiquées dans cette section au début et à la fin de chaque période d'ensilage.

OUKM001,0000012 -28-15FEB05-1/1

Graissage

Utiliser une graisse de viscosité NLGI convenant à la gamme de températures extérieures prévue entre les entretiens.

La graisse AVIA AVIALITH 2 EP est recommandée.

D'autres graisses peuvent être employées, dans la mesure où elles satisfont à la spécification suivante:

Classification NLGI GC-LB

IMPORTANT: Certains épaississants pour graisse ne sont pas compatibles les uns avec les autres. Avant de mélanger différents types de lubrifiants, prendre contact avec le fournisseur de lubrifiants.

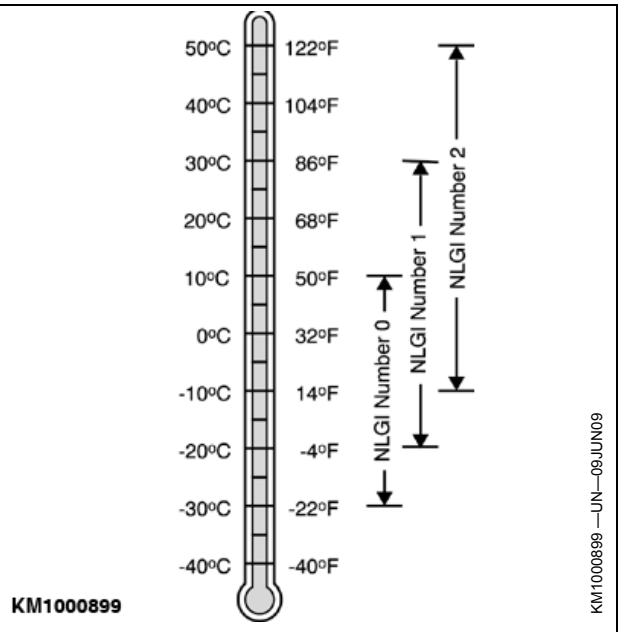

KM00321,00002CB -28-03MAY10-1/1

Graisse fluide pour entraînements

Les renvoi d'angle à denture droite des tambours de convoyage sont remplis de graisse fluide.

Les graisses fluides suivantes sont recommandées:

Constructeur	Désignation
ARAL	ARALUB FDP 00
BP	ENERGREASE HT 00 EP
TEXACO	STARFAK E 900
WESTFALEN	GRESANAT X 00

D'autres graisses fluides peuvent être employées dans la mesure où elles satisfont à la spécification suivante:

NLGI Service Classification NLGI 00

KM00321,00002CC -28-30APR10-1/1

Huile de transmission

Choisir la viscosité de l'huile en fonction de la température extérieure probable jusqu'à la prochaine vidange.

Les huiles de transmission doivent répondre aux exigences de la classification API GL-5.

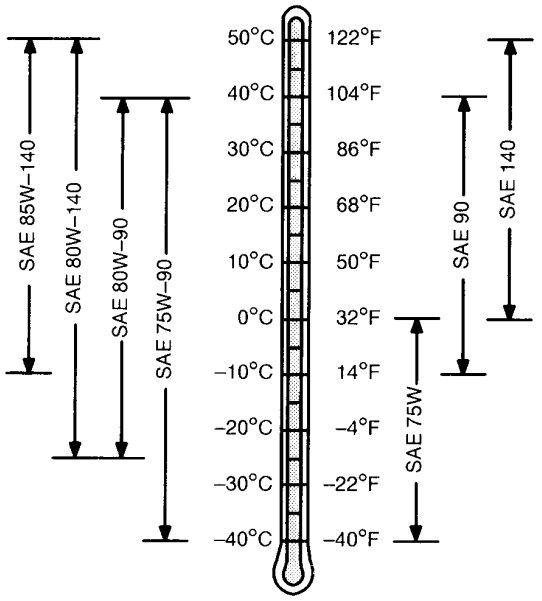

TS1653 —UN—14MAR96

KM00321,0000195 -28-10JUN09-1/1

Liquide de refroidissement de l'embrayage à friction de l'entraînement principal

Le circuit de refroidissement de l'embrayage à friction de l'entraînement principal est rempli de liquide de refroidissement pour le protéger toute l'année contre la corrosion et le gel jusqu'à -37 °C (-34 °F).

Utiliser un concentré de liquide de refroidissement à base d'éthylène-glycol à faible teneur en silicate. La proportion de mélange est de 50% de concentré et de 50% d'eau.

Le concentré de liquide de refroidissement doit être d'une qualité fournissant une protection contre la corrosion du métal du circuit de refroidissement.

Un mélange à 50% de liquide de refroidissement à base d'éthylène et d'eau assure une protection contre le gel jusqu'à -37 °C (-34 °F). Pour une protection à des températures plus basses, s'informer auprès du concessionnaire KEMPER.

La qualité de l'eau est importante pour les performances du circuit de refroidissement. Il est recommandé de mélanger de l'eau distillée, déionisée ou déminéralisée au concentré de liquide de refroidissement à base d'éthylène-glycol.

Intervalles de changement de liquide de refroidissement

Vidanger le liquide de refroidissement de l'embrayage à friction de l'entraînement principal, rincer le circuit de refroidissement et le remplir de liquide de refroidissement neuf après les 3 premières années ou toutes les 3000 heures de service. À chaque intervalle, vidanger le liquide de refroidissement, rincer le circuit de refroidissement et remplir le circuit de liquide neuf.

KM00321,0000196 -28-10JUN09-1/1

Utilisation d'autres lubrifiants et de lubrifiants synthétiques

Les conditions particulières à certaines régions peuvent nécessiter l'emploi de lubrifiants différents de ceux préconisés dans ce livret.

Certains lubrifiants ne sont peut-être pas disponibles à proximité.

Consulter le concessionnaire KEMPER pour obtenir informations et conseils.

Les lubrifiants synthétiques peuvent être utilisés à condition de présenter les performances demandées telles qu'indiquées dans la présente publication.

Les seuils de température et la périodicité d'entretien indiqués dans ce livret s'appliquent aussi bien aux lubrifiants courants qu'aux lubrifiants synthétiques.

Des produits contenant des huiles de base recyclées peuvent être employés tant que le lubrifiant fini satisfait aux exigences de performances.

KM00321,0000197 -28-10JUN09-1/1

Mélange de lubrifiants

Éviter en général de mélanger des huiles de marques ou types différents. Les fabricants ajoutent des additifs à leurs huiles pour obtenir certaines propriétés ou répondre à certaines caractéristiques.

Le mélange d'huiles différentes peut réduire l'efficacité des additifs et altérer la qualité du lubrifiant.

Consulter le concessionnaire KEMPER pour obtenir informations et conseils.

KM00321,0000198 -28-10JUN09-1/1

Stockage des lubrifiants

Les performances de l'équipement ne peuvent être optimales que si les lubrifiants utilisés pour son entretien sont absolument propres.

Utiliser des récipients propres pour la manipulation de tous les lubrifiants.

Stocker les lubrifiants et leurs récipients à l'abri de la poussière et de l'humidité. Entreposer les récipients sur le côté pour éviter l'accumulation d'eau et de saletés.

S'assurer que les récipients sont correctement repérés de manière à pouvoir aisément identifier leur contenu.

Éliminer de manière conforme les récipients usagés et les résidus de lubrifiant qui peuvent s'y trouver.

DX,LUBST -28-11APR11-1/1

En début de campagne

Avant de mettre l'unité de récolte en service, effectuer une vérification générale des embrayages à friction de l'entraînement principal et des tambours d'alimentation. Voir "Élimination de la pression au niveau des limiteurs de couple de l'entraînement principal" dans la section "Entretien".

Faire tourner l'unité de récolte rotative pendant quelques minutes puis contrôler tous les roulements. En cas de surchauffe ou de jeu excessif, remplacer les roulements correspondants avant de mettre en service l'unité de récolte rotative.

OUKM001,0000014 -28-15FEB05-1/1

Utilisation de pièces d'origine KEMPER

Les pièces d'origine KEMPER ont été conçues spécialement pour les machines KEMPER.

Les autres pièces n'ont pas été analysées ni homologuées par KEMPER. Le montage et l'utilisation de ces pièces peuvent avoir une incidence négative sur les caractéristiques des machines KEMPER et compromettre par conséquent leur sécurité.

Afin de prévenir de tels risques, n'utiliser que des pièces de rechange KEMPER.

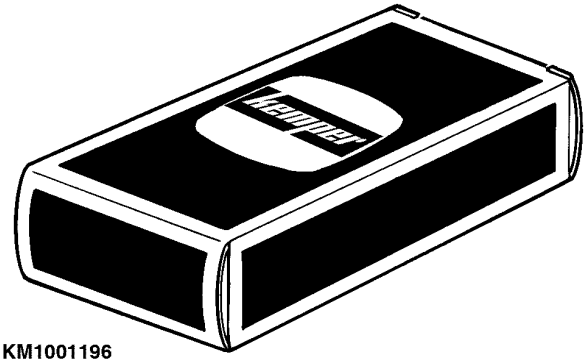

KM1001196

KM1001196 —UN—03MAY10

KM00321,00002CD -28-03MAY10-1/1

À chaque début de saison de récolte—Axes à collet sphériques

Les couples de serrage des axes à collet sphériques (A) doivent être vérifiés avant chaque saison de récolte et ajustés si nécessaire.

Valeur du couple de serrage:

	Valeur prescrite
Axes à collet sphériques—Couple de serrage	200 N·m (148 lb-ft)

A—Axes à collet sphériques

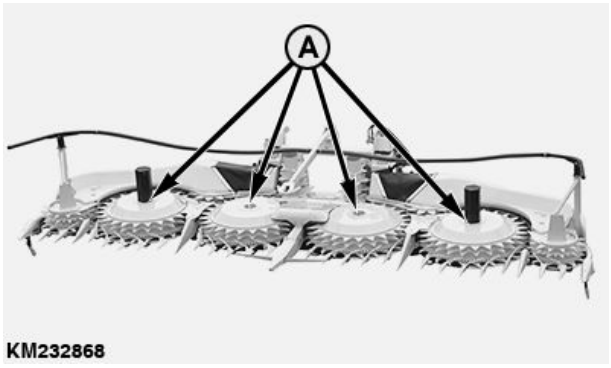

KM232868

KM232868 —UN—19FEB15

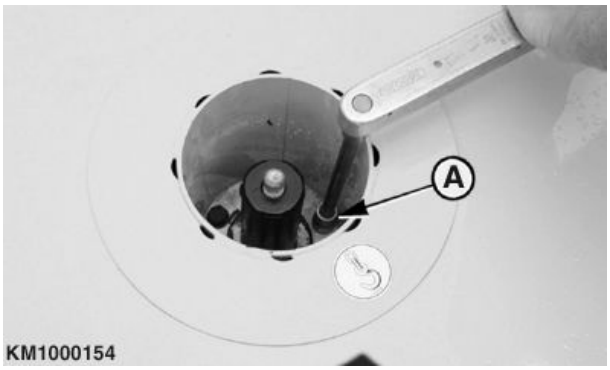

KM1000154

KM1000154 —UN—16OCT07

KM00321,00003E1 -28-13MAR15-1/1

À chaque début de saison de récolte—Vis de la bride de fixation de la boîte d'engrenages

Les vis (A) des brides de fixation de la boîte d'engrenages des tambours d'alimentation doivent être resserrées au couple prescrit avant chaque saison de récolte puis toutes les 50 heures de service.

Valeur du couple de serrage:

	Valeur prescrite
Vis de la bride de fixation de la boîte d'engrenages—Couple de serrage	95 N·m (70 lb-ft)

A—Vis

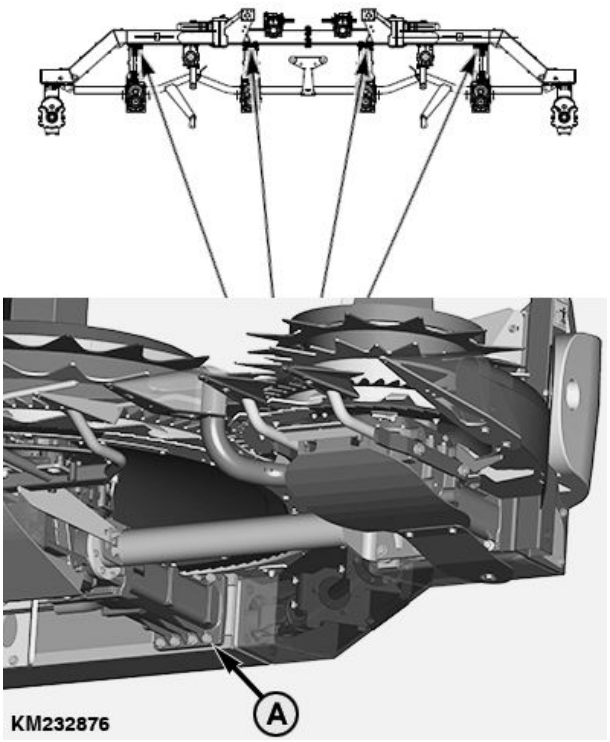

KM232876 —UN—23FEB15

KM00321,00003E2 -28-13MAR15-1/1

Au début de chaque saison de récolte — Réglage du loquet du châssis

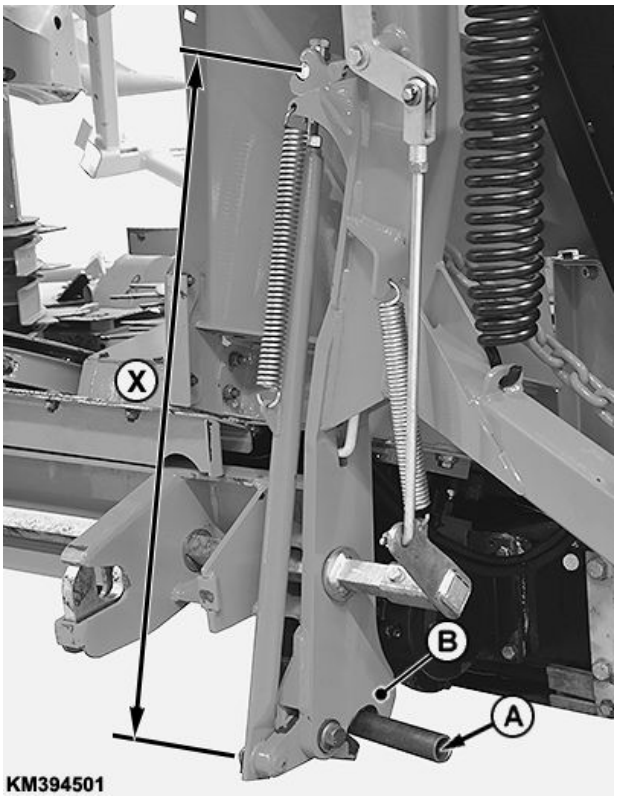

KM394501 —UN—14NOV19

Unités de récolte rotatives des ensileuses Claas

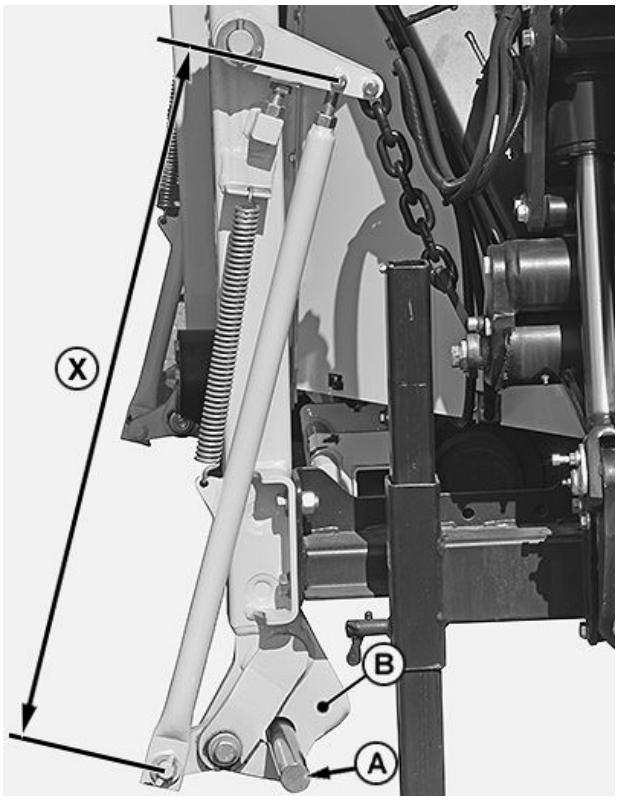

KM409037 —UN—17APR20

Unités de récolte rotatives pour ensileuses Fendt

A—Arbre
B—Fourche
X—Dimension de réglage

Insérer un arbre (A) de 35 mm (1.38 in) de diamètre dans la mâchoire (B). Fermer la mâchoire (B) en repliant l'unité de récolte rotative vers le haut.

IMPORTANT: Pour éviter toute détérioration des mâchoires et des renforts, relever lentement l'unité de récolte rotative.

Régler la dimension (X) du renfort de manière à ce que l'arbre (A) s'insère dans la mâchoire (B) sans jeu.

KM00321,0000B1B -28-28OCT20-1/1

Vue générale des entraînements et des niveaux d'huile sur l'unité de récolte rotative

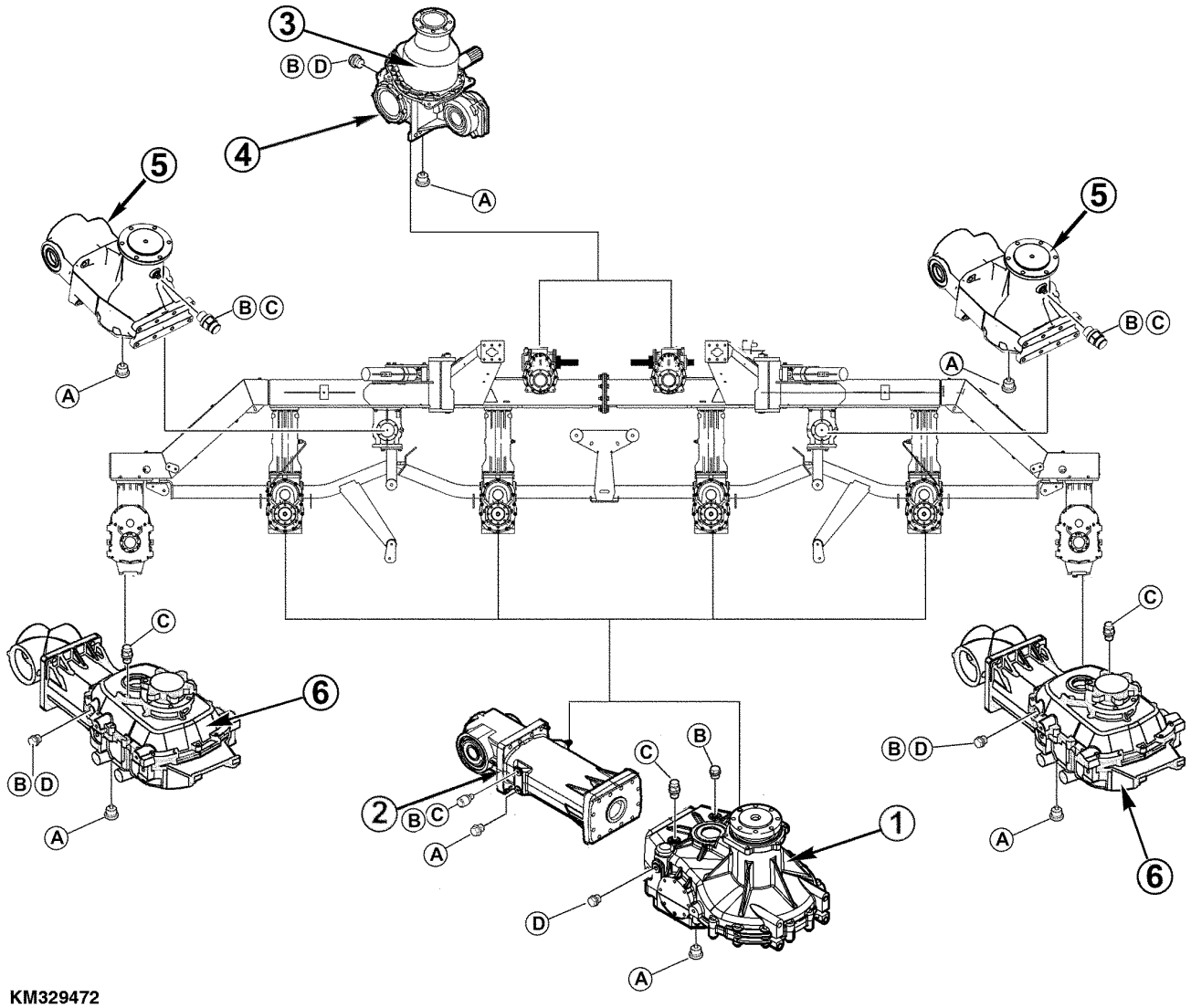

A—Vis de vidange d'huile
B—Bouchon de remplissage d'huile
C—Orifice de dégazage
D—Bouchon de contrôle de niveau d'huile
1— Tambours-engreneurs, renvoi d'angle à denture droite - 8,5 l (2.25 US gal)
2— Renvoi d'angle - 1,5 l (0.4 US. gal)
3— Tambours de convoyage, renvoi d'angle à denture droite (avec un remplissage à vie de 1,1 kg (2.42 lb) de graisse basse viscosité pour engrenages)
4— Renvoi d'angle à denture droite - 1,1 l (0.29 US gal)
5— Tambours transversaux, renvoi d'angle à denture droite - 2,5 l (0,66 US gal)
6— Tambours-engreneurs, renvoi d'angle à denture droite - 8,5 l (2.25 US gal)

IMPORTANT: L'huile dans les boîte d'engrenages doit être vidangée après les 100 premières heures de service, puis ensuite toutes les 500 heures.

1. Relever l'unité de récolte rotative jusqu'à ce qu'elle soit à l'horizontale.
2. Déployer l'unité de récolte rotative.

KM00321,00006D3 -28-06OCT17-1/1

Vue d'ensemble des niveaux d'huiles dans la boîte d'entrée

Unités de récolte rotatives pour récolteuses-hacheuses CLAAS

A—Boîte d'engrenages - 4,3 l (1.14 U.S. gal.)
B—Renvoi d'angle pour raccord rapide (option) - 1,2 l (0.32 U.S. gal.)
C—Boîte multi-vitesses à 4 vitesses (option) - 1,25 L (0.33 U.S. gal.)

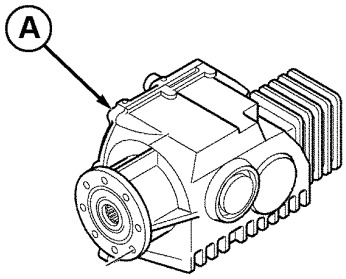

KM1002338 —UN—05JUL12

KM1002338

Boîte de vitesses à commande manuelle

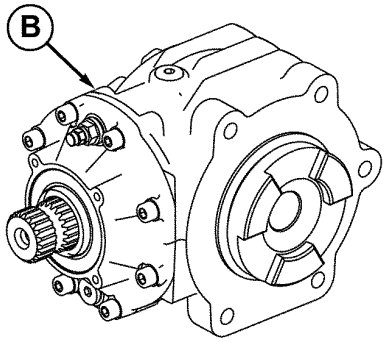

KM219184 —UN—15SEP14

KM219184

Renvoi d'angle pour raccord rapide (option)

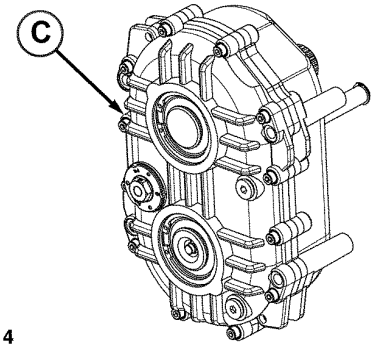

KM225014 —UN—08DEC14

KM225014

Boîte multi-vitesses à 4 vitesses (option)

KM00321,00006D4 -28-09OCT17-1/2

Unités de récolte rotatives des récolteuses-hacheuses FENDT

A—Renvoi d'angle - 0,8 l (0.21 U.S. gal.)

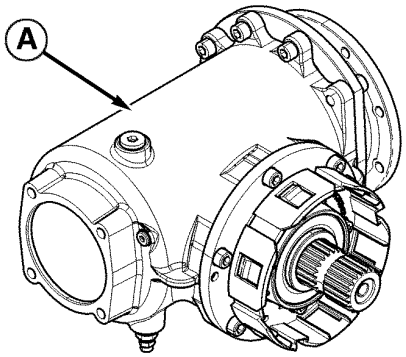

KM329473 —UN—06OCT17

KM329473

KM00321,00006D4 -28-09OCT17-2/2

Toutes les 10 heures de service—Nettoyeurs et segments de rotor de lame

Vérifier l'état d'usure des nettoyeurs (A) et des segments de rotor de lame (B).

Remplacer les pièces usées (voir la section Entretiens périodiques).

A—Nettoyeur

B—Segment de rotor de lame

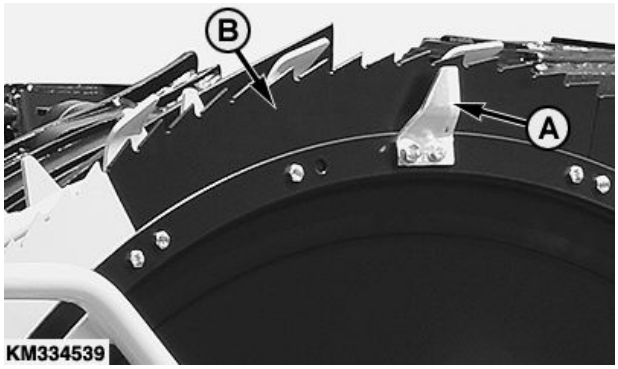

KM334539 —UN—02NOV17

KM00321,0000732 -28-22JAN18-1/1

Toutes les 10 heures de service — Masses d'équilibrage

Contrôler l'état d'usure des masses d'équilibrage (A) sous les rotors de lame extérieurs.

Remplacer les vis et les masses d'équilibrage usées ou endommagées.

Poser les vis avec du Loctite® 270 et les serrer au couple prescrit.

Valeur prescrite	
Vis de fixation de masse d'équilibrage—Couple de serrage	25 N·m (18.5 lb·ft)

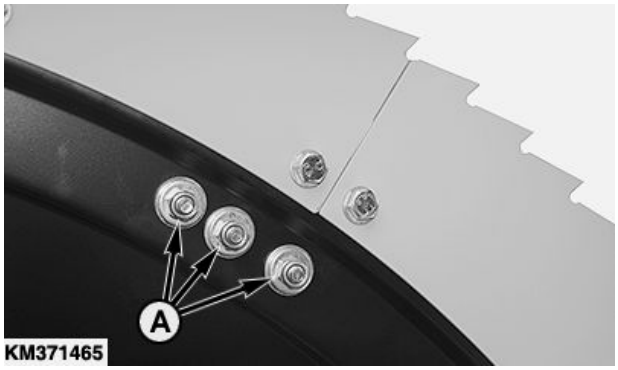

KM371465 —UN—05MAR19

A—Masses d'équilibrage

Loctite est une marque commerciale de Henkel Corporation

KM00321,00008C0 -28-05MAR19-1/1

Toutes les 10 heures de service—Arbre de transmission à cardan

Lubrifier avec de la graisse.

A—Arbre de transmission à cardan, CLAAS Type 492
A—Arbre de transmission à cardan, FENDT

B—Arbre de transmission, CLAAS Types 493, 494, 497, and 498

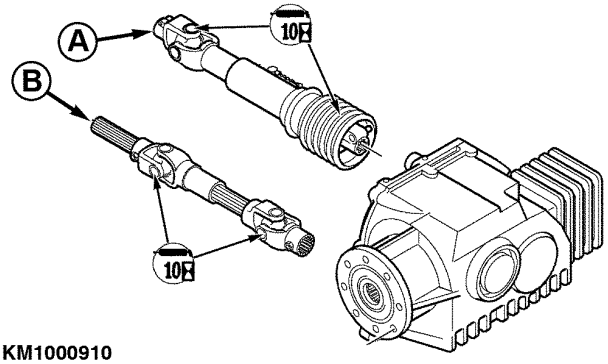

KM1000910 —UN—17JUN09

KM00321,00006D5 -28-09OCT17-1/1

Toutes les 10 heures—Rouleaux inférieurs du support oscillant

Lubrification à la graisse.

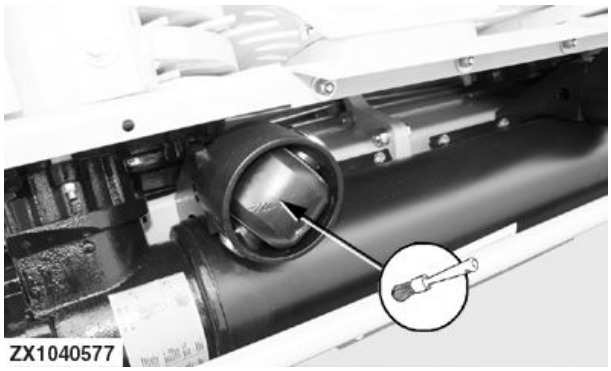

ZX1040577 —UN—12APR07

KM00321,00001B6 -28-17JUN09-1/1

Toutes les 50 heures — Entraînements extérieurs

Retirer les caches (A) et lubrifier les roulements et les arbres d'entraînement.

Remettre en place les caches (A).

A—Caches

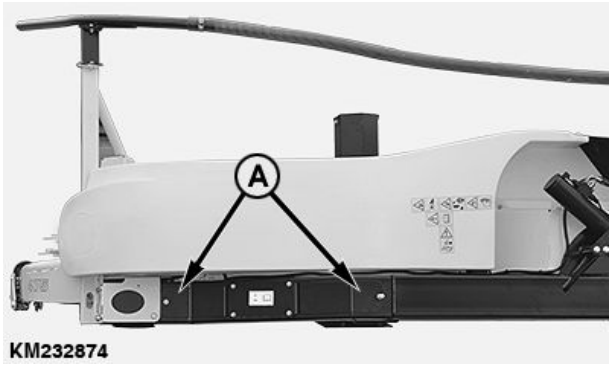

KM232874 —UN—13MAR15

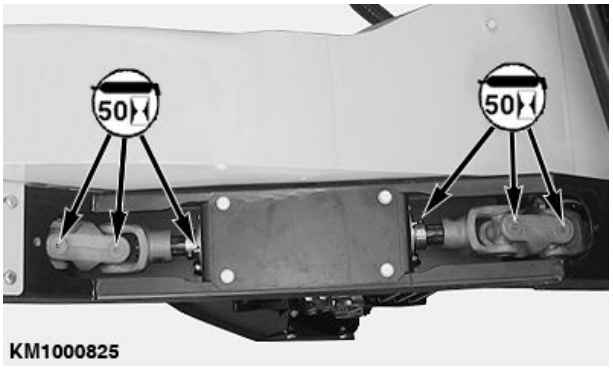

KM1000825 —UN—25MAR09

KM00321,00003E4 -28-13MAR15-1/1

Toutes les 50 heures — Accouplements à griffes

Nettoyer tous les accouplements à griffes (voir flèches).

Lubrifier avec de la graisse.

Appliquer également une couche de graisse sur la surface rainurée des griffes d'accouplement avec une brosse.

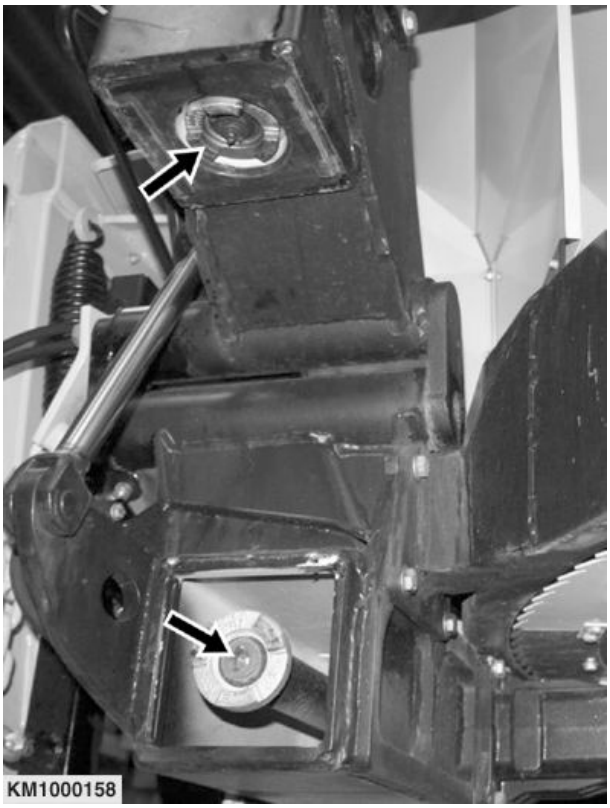

KM1000158 —UN—16OCT07

KM00321,00001B8 -28-17JUN09-1/1

Toutes les 50 heures — Axe inférieur du vérin hydraulique et articulations des extensions

Lubrifier avec de la graisse.

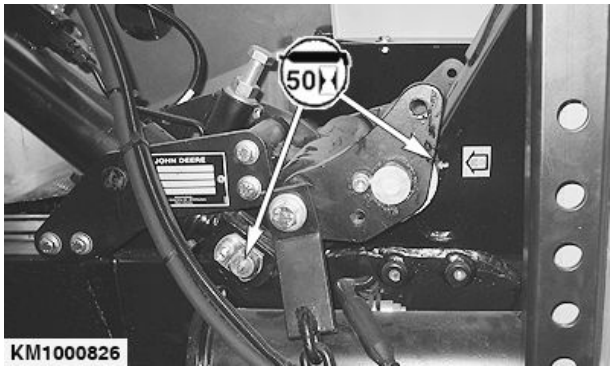

KM1000826 —UN—25MAR09

KM00321,00001B9 -28-17JUN09-1/1

Toutes les 50 heures — Rouleaux supérieurs du support oscillant

Lubrifier avec de la graisse.

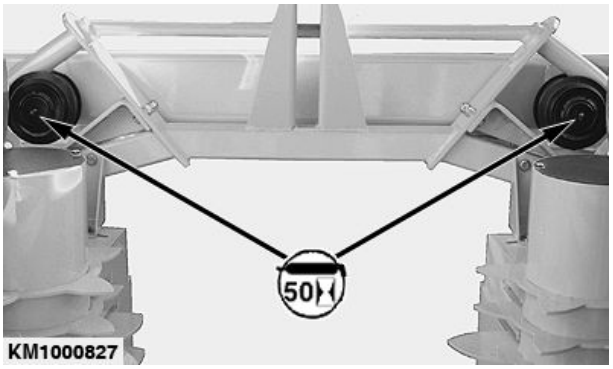

KM1000827 —UN—25MAR09

KM00321,00001BA -28-17JUN09-1/1

Tous les 3 ans—Changement du liquide de refroidissement de l'embrayage à friction de l'entraînement principal

⚠ ATTENTION: Ne jamais tenter d'ouvrir le bouchon de vidange/remplissage (B) lorsque l'embrayage à friction est brûlant! Attendre que l'embrayage à friction ait refroidi. Dévisser d'abord le bouchon (B) d'un tour pour évacuer la pression excessive.

Il est possible de vidanger et de remplir à nouveau la cavité de l'embrayage à friction (A). Cette opération d'entretien nécessite le démontage de l'embrayage à friction de la machine. Il est par conséquent recommandé de s'adresser au concessionnaire KEMPER pour vidanger/remplir l'embrayage à friction.

Valeur prescrite	
Cavité de l'embrayage à friction de l'entraînement principal—Capacité	1,3 l (0.26 US gal.)

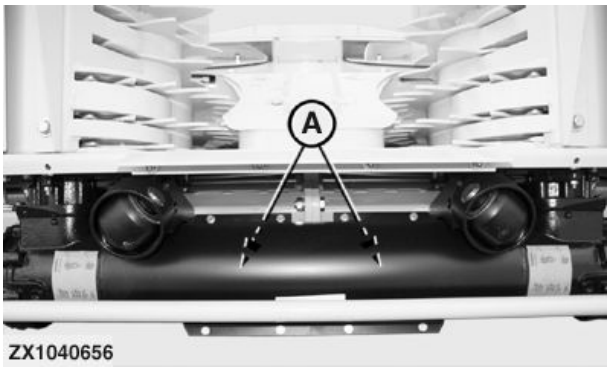

ZX1040656 —UN—12APR07

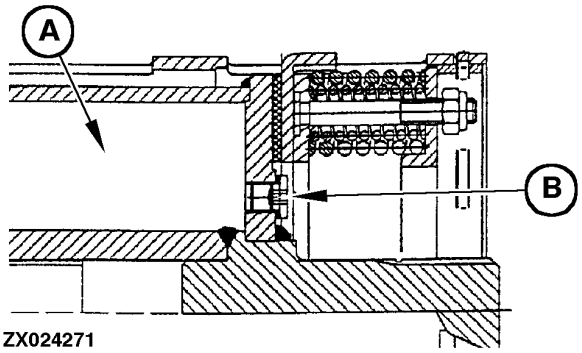

ZX024271 —UN—07MAR01

KM00321,000019A -28-12JUN09-1/1

À chaque fin de saison de récolte

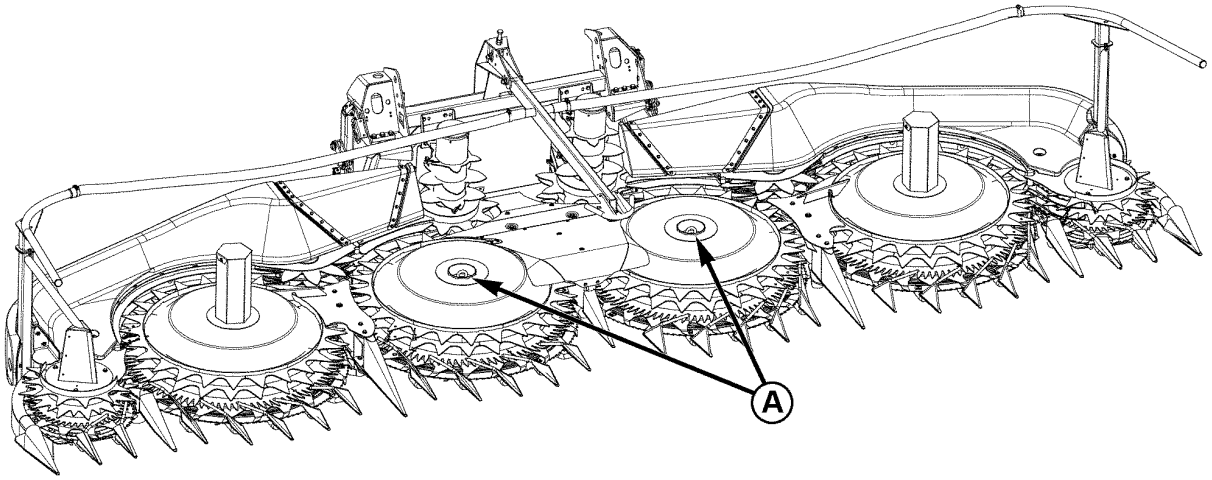

KM232875 —UN—23FEB15

KM232875

A—Cavités

- Nettoyer l'unité de récolte rotative dans son intégralité - faire particulièrement attention aux cavités (A) des tambours d'alimentation.
- Remplacer l'huile pour engrenages dans tous les entraînements. Voir Vue d'ensemble des entraînements et des niveaux d'huile de l'unité de récolte rotative.
- Lubrifier tous les graisseurs.
- Contrôler toute l'unité de récolte rotative pour voir s'il y a des composants défectueux ou usés. Commander les pièces nécessaires auprès du concessionnaire KEMPER sans tarder pour pouvoir les installer avant le début de la saison de récolte suivante.

IMPORTANT: Pour obtenir des performances optimales de l'unité de récolte rotative, veiller à ce que l'entretien soit effectué en bonne et due forme.

KM00321,00003E5 -28-13MAR15-1/1

Couples de serrage pour boulonnerie métrique

TS1742 —UN—31MAY18

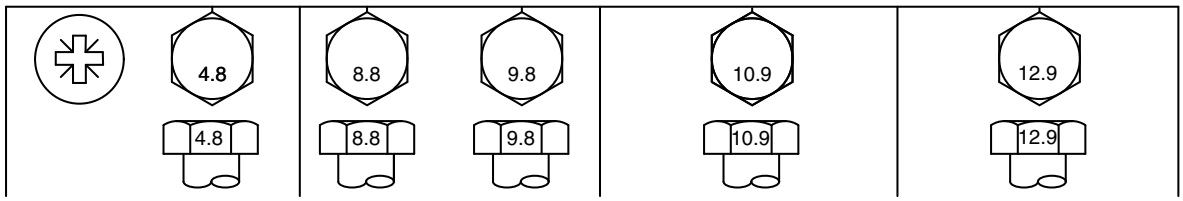

Taille de la boulonnerie	Classe 4.8				Classe 8.8 ou 9.8				Classe 10.9				Classe 12.9			
	Tête hexagonale[a]		Embase[b]		Tête hexagonale[a]		Embase[b]		Tête hexagonale[a]		Embase[b]		Tête hexagonale[a]		Embase[b]	
	N·m	lb·in	N·m	lb·in	N·m	lb·in	N·m	lb·in	N·m	lb·in	N·m	lb·in	N·m	lb·in	N·m	lb·in
M6	3,6	31.9	3,9	34.5	6,7	59.3	7,3	64.6	9,8	86.7	10,8	95.6	11,5	102	12,6	112
									N·m	lb·ft	N·m	lb·ft	N·m	lb·ft	N·m	lb·ft
M8	8,6	76.1	9,4	83.2	16,2	143	17,6	156	23,8	17.6	25,9	19.1	27,8	20.5	30,3	22.3
			N·m	lb·ft	N·m	lb·ft	N·m	lb·ft								
M10	16,9	150	18,4	13.6	31,9	23.5	34,7	25.6	46,8	34.5	51	37.6	55	40.6	60	44.3
	N·m	lb·ft														
M12	—	—	—	—	55	40.6	61	45	81	59.7	89	65.6	95	70.1	105	77.4
M14	—	—	—	—	87	64.2	96	70.8	128	94.4	141	104	150	111	165	122
M16	—	—	—	—	135	99.6	149	110	198	146	219	162	232	171	257	190
M18	—	—	—	—	193	142	214	158	275	203	304	224	322	245	356	263
M20	—	—	—	—	272	201	301	222	387	285	428	316	453	334	501	370
M22	—	—	—	—	365	263	405	299	520	384	576	425	608	448	674	497
M24	—	—	—	—	468	345	518	382	666	491	738	544	780	575	864	637
M27	—	—	—	—	683	504	758	559	973	718	1080	797	1139	840	1263	932
M30	—	—	—	—	932	687	1029	759	1327	979	1466	1081	1553	1145	1715	1265
M33	—	—	—	—	1258	928	1398	1031	1788	1319	1986	1465	2092	1543	2324	1714
M36	—	—	—	—	1617	1193	1789	1319	2303	1699	2548	1879	2695	1988	2982	2199

Les valeurs nominales de couple de serrage ne s'appliquent qu'avec une précision de clé de serrage supposée de 20%, obtenue par exemple avec une clé dynamométrique manuelle.
Ces valeurs NE sont PAS applicables aux cas particuliers où un couple ou des instructions de serrage différents sont donnés.
Pour les écrous de blocage, les éléments de fixation en acier inoxydable ou les écrous de boulons en U, se reporter aux instructions de serrage correspondantes.

Remplacer les éléments de fixation par des éléments de la même classe ou de classe supérieure. En cas d'utilisation d'éléments de fixation de classe supérieure, appliquer le couple de serrage d'origine.

- S'assurer que le filetage des éléments de fixation est propre.
- Appliquer une fine couche d'huile Hy-Gard™ ou équivalente sous la tête et sur le filetage de l'élément de fixation, comme montré sur l'illustration ci-dessous.
- Utiliser l'huile avec parcimonie pour éviter tout blocage hydraulique dû à de l'huile excessive accumulée dans des trous borgnes.
- Veiller à bien engager le pas de vis.

TS1741 —UN—22MAY18

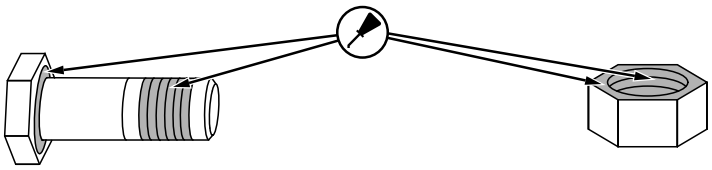

[a]Les valeurs des colonnes "Tête hexagonale" se rapportent aux vis à tête hexagonale conformes aux normes ISO 4014 et ISO 4017, aux vis à tête creuse conformes à la norme ISO 4162, ainsi qu'aux écrous conformes à la norme ISO 4032.
[b]Les valeurs des colonnes "Embase" se rapportent aux éléments de fixation hexagonaux à embase satisfaisant à la spécification B18.2.3.9M de l'ASME, ou à la norme ISO 4161 ou EN 1665.

DX,TORQ2 -28-30MAY18-1/1

Élimination de la pression au niveau des limiteurs de couple de l'entraînement principal

ATTENTION: Avant d'effectuer des réglages ou des travaux de maintenance quels qu'ils soient, TOUJOURS:
- Arrêter le moteur.
- Retirer la clé de contact.
- Attendre l'immobilisation complète de toutes les pièces en mouvement.

Les deux limiteurs de couple (D) de l'entraînement principal protègent l'unité de récolte rotative contre les charges superflues. L'entretien correct de ces limiteurs de couple est donc essentiel. Le couple de serrage à appliquer est de 1180 N·m (870,3 lb-ft).

IMPORTANT: Les opérations suivantes doivent être effectuées avant la première mise en service de l'unité de récolte rotative et avant chaque saison de récolte.

1. Déposer le couvercle (A). Pour ce faire, retirer les vis (B).

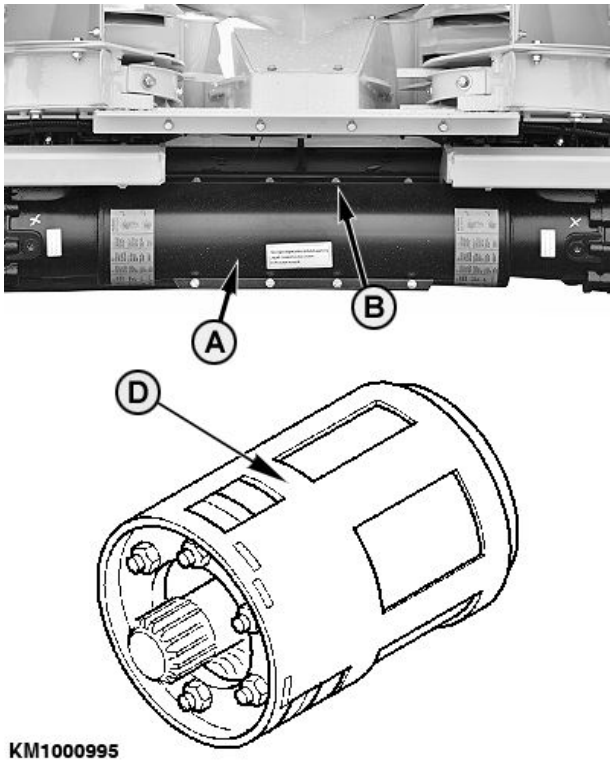

KM1000995

KM1000995 —UN—25JUL17

KM00321,0000A40 -28-26MAR20-1/2

2. Serrer les vis (C). La pression sur les disques d'embrayage s'en trouve réduite.
3. Tourner le limiteur de couple à la main.

IMPORTANT: S'il n'est pas possible de tourner le limiteur de couple à la main, il doit être désassemblé et nettoyé pour fonctionner correctement. Voir Démontage du limiteur de couple dans cette section.

4. Desserrer les vis (C) autant que possible (sans toutefois les enlever complètement).
5. Positionner le couvercle (A) et le monter à l'aide des vis (B).

IMPORTANT: Il est recommandé de faire contrôler les limiteurs de couple une fois par an par le concessionnaire KEMPER.

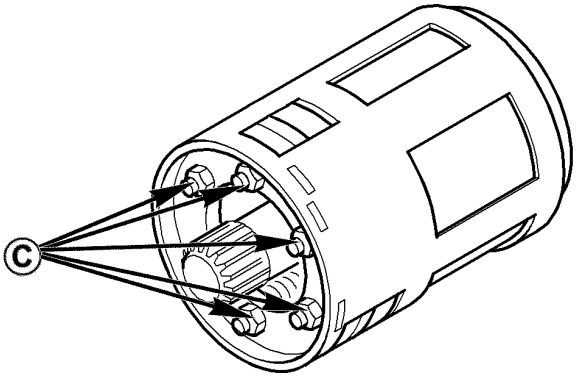

KM1000041 —UN—04APR05

KM00321,0000A40 -28-26MAR20-2/2

Démontage du limiteur de couple

S'il n'est pas possible de faire tourner le limiteur de couple tel que l'explique la section “Élimination de la pression au niveau des limiteurs de couple de l'entraînement principal”, il doit être démonté et nettoyé. Procéder de la manière suivante:

1. Démonter les embrayages de l'unité de récolte.
2. Serrer les écrous (A). La pression sur les plaques de friction est ainsi éliminée.
3. Commencer par retirer la bague (I) du carter (B).
4. Puis déposer toutes les pièces de l'embrayage à friction du carter (B).
5. Nettoyer toutes les pièces, surtout les disques de friction (C) et (E). Remplacer les pièces usées.
6. Remonter toutes les pièces.
7. Reposer la bague (I) comme indiqué ci-dessous dans “Couples de serrage”.
8. Desserrer les écrous (A) jusqu'au bout du filetage.
9. Reposer les embrayages sur l'unité de récolte.

Couples de serrage:

IMPORTANT: Le couple prescrit de 1180 Nm (870.3 lb-ft) ne doit pas être dépassé.

Ce couple est obtenu en positionnant la came (F) vers l'intérieur et en l'engageant dans l'encoche intérieure (H) du carter (B).

A—Écrou
B—Carter
C—Disque de friction
D—Réservoir de liquide de refroidissement - 1,3 l (0.34 US gal)
— 0,65 l (0.17 US gal) d'eau
— 0,65 l (0.17 US gal) de mélange antigel
E—Disque de friction
F—Came
G—Évidement extérieur
H—Encoche intérieur
I— Bague

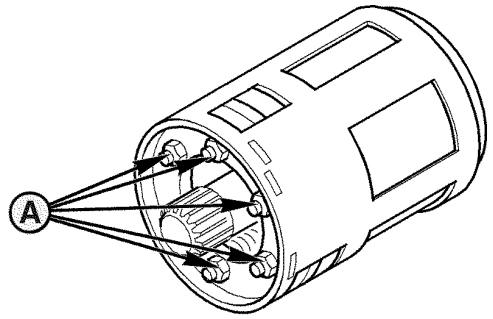

KM1000160

KM1000160 —UN—16OCT07

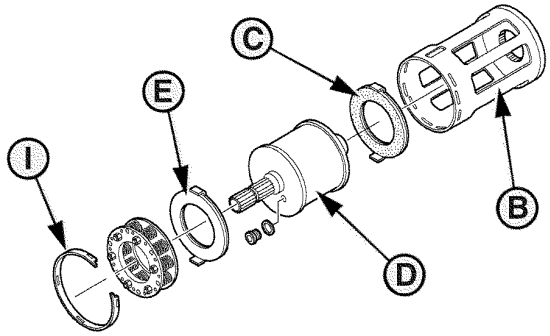

KM1000161

KM1000161 —UN—16OCT07

KM1000162

KM1000162 —UN—16OCT07

KM00321,0000148 -28-26MAR09-1/1

Installation de nouvelles lames rotatives (gros tambours)

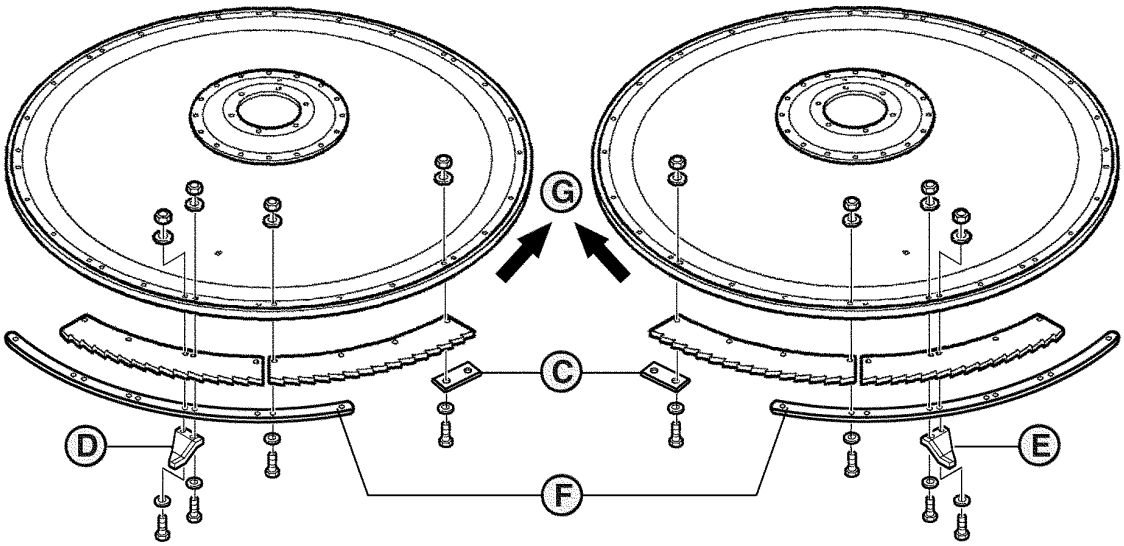

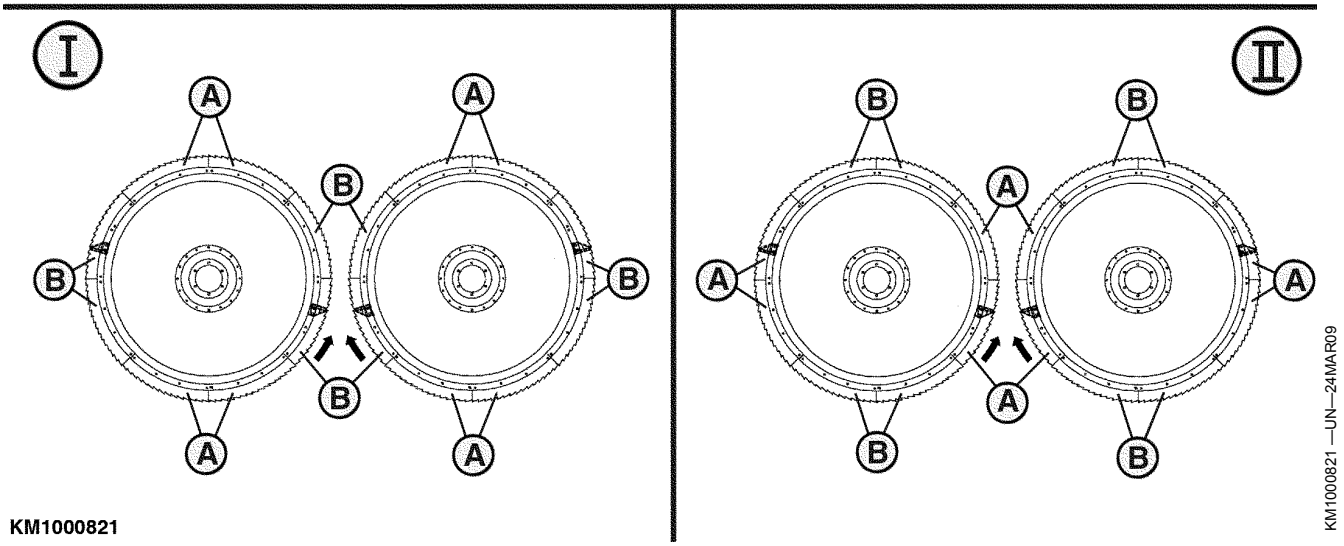

KM1000821

A—Lame jaune
B—Lame noire
C—Bride de fixation
D—Nettoyeur (sens antihoraire)
E—Nettoyeur (sens horaire)
F—Plaque de renforcement

⚠ ATTENTION: Avant de faire des réglages ou de réaliser des opérations d'entretien, toujours:
- **Arrêter la machine**
- **Retirer la clé de l'allumage**
- **Attendre que toutes les pièces mobiles soient immobilisées.**

IMPORTANT: Les lames rotatives doivent être montées de telle sorte que leur extrémité soit orientée dans le sens de coupe (G).

1. Il y a différentes lames.

   En tout, 8 lames sont installées sur chaque rotor de coupe.
   - 4 lames jaunes (A), et
   - 4 lames noires (B)
2. Les lames sont montées dans l'ordre suivant: 2 lames jaunes (A), puis 2 lames noires (B). Ne pas oublier de fixer les brides (C) à l'aide de vis.

   IMPORTANT: Monter la lame la face revêtue vers le haut.

3. Penser à monter le nettoyeur (D) ou (E) et les plaques de renforcement (F) comme illustré dans l'ordre

Suite, voir page suivante
KM00321,0000149 -28-26MAR09-1/3

approprié (I) ou (II) sur les lames noires ou jaunes, en fonction de l'installation de lames revêtues (I) ou non revêtues (II). Le nettoyeur (D) est destiné à la rotation en sens antihoraire et le nettoyeur (E) à la rotation en sens horaire.

NOTE: Monter les nettoyeurs (D) et (E) de manière à ce que leur bord tranchant soit orienté dans le sens de coupe.

KM00321,0000149 -28-26MAR09-2/3

Serrer toutes les vis de fixation des segments de lame et des nettoyeurs selon le couple prescrit.

Valeur prescrite	
Vis M8—Couple de serrage final	28 Nm 20.65 lb-ft
Vis M10—Couple de serrage final	51 Nm 37.62 lb-ft

A—Vis M8 **B—Vis M10**

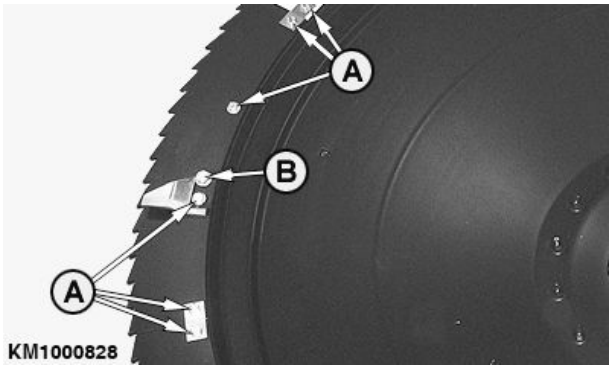

KM1000828 —UN—26MAR09

KM00321,0000149 -28-26MAR09-3/3

Installation de lames rotatives neuves (petits tambours)

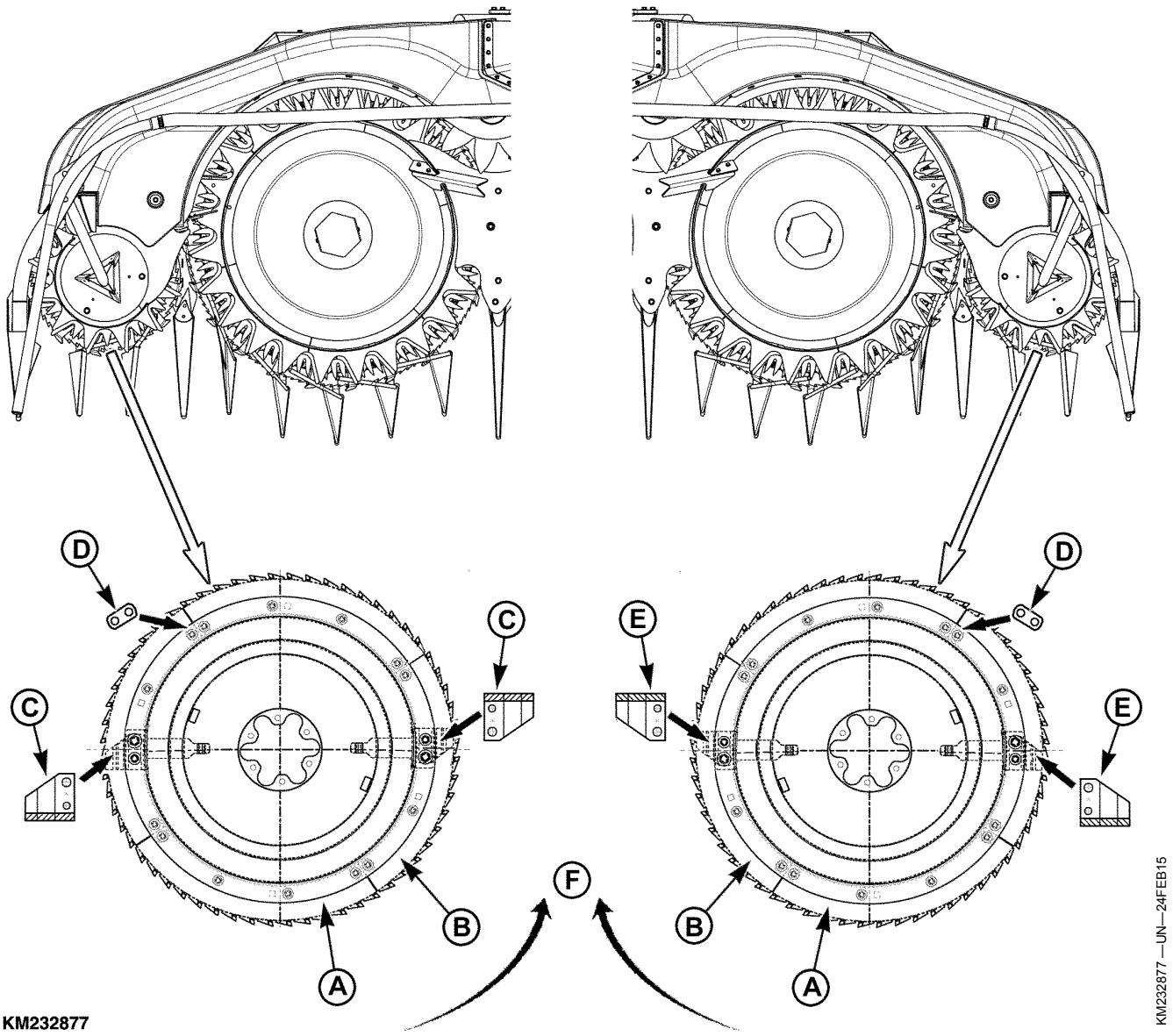

KM232877

A—Lame jaune
B—Lame noire
C—Nettoyeur (sens antihoraire)
D—Bride
E—Nettoyeur (sens horaire)
F—Sens de coupe

ATTENTION: Avant d'effectuer des réglages ou des travaux de maintenance quels qu'ils soient, TOUJOURS:
- Arrêter le moteur
- Retirer la clé de contact
- Attendre l'immobilisation de toutes les pièces en mouvement.

IMPORTANT: Les lames rotatives doivent être montées de manière à ce que leur extrémité soit orientée dans le sens de coupe (F).

1. Il y a différentes lames.
   En tout, 4 lames sont montées sur chaque ensemble de lame rotative.
   - 2 lames jaunes (A) et
   - 2 lames noires (B)
2. Les lames sont montées dans l'ordre suivant: 1 jaune, 1 noire, 1 jaune et 1 noire.

IMPORTANT: Monter les lames avec la face revêtue vers le haut.

Suite, voir page suivante

KM00321,00003E6 -28-16MAR15-1/3

3. Ne pas oublier d'installer le nettoyeur (C) ou (E) comme indiqué sur le schéma d'installation. Le nettoyeur (C) est destiné à la rotation dans le sens antihoraire et le nettoyeur (E) à la rotation dans le sens horaire.

NOTE: Monter les nettoyeurs (C) et (E) de manière à ce que leur bord tranchant soit orienté dans le sens de coupe.

KM00321,00003E6 -28-16MAR15-2/3

IMPORTANT: Toujours utiliser la plaque de renforcement (C) lors du montage des nettoyeurs.

Serrer toutes les vis de fixation des segments de lame et des nettoyeurs au couple prescrit.

	Valeur prescrite
Vis (M8)—Couple de serrage	28 N·m 20.65 lb-ft
Vis (M10)—Couple de serrage	51 N·m 37.62 lb-ft

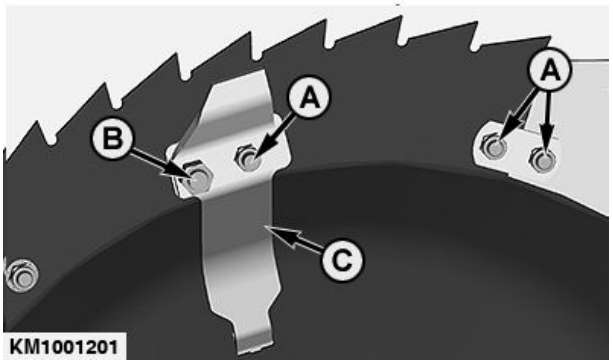

KM1001201 —UN—07OCT14

A—Vis (M8)
B—Vis (M10)
C—Plaque de renforcement

KM00321,00003E6 -28-16MAR15-3/3

Réglage des diviseurs (gros tambours)

Afin d'éviter tout risque de bourrage et de pertes de récolte, les diviseurs (A) doivent être correctement réglés.

Vérifier que l'écart (X) est compris entre 3 et 7 mm (0.12 à 0.27 in.).

L'écart prescrit (X) peut être réglé à l'aide de deux trous à fente (voir les flèches).

	Valeur prescrite
Diviseurs et gros tambours—Écart entre les deux	3 à 7 mm 0.12 à 0.27 in

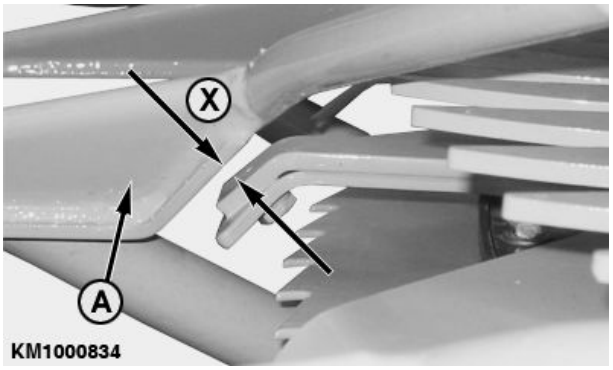

KM1000834 —UN—27MAR09

KM1000165 —UN—16OCT07

A—Diviseurs
X—3 à 7 mm (0.12 à 0.27 in.)

KM00321,000014C -28-27MAR09-1/1

Réglage des diviseurs (petits tambours)

Afin d'éviter tout risque de bourrage et de pertes de récolte, les diviseurs (A) doivent être correctement réglés.

L'écart (X) doit toujours être compris entre 3 et 7 mm (0.12 à 0.27 in). Procéder de la manière suivante:

- Desserrer les vis (B), régler le diviseur (A) selon l'écart prescrit (X) et resserrer les vis (B).

	Valeur prescrite
Diviseurs/petits tambours—Écart	3 à 7 mm 0.12 à 0.27 in

A—Diviseur
B—Vis
X—3 à 7 mm (0.12 à 0.27 in)

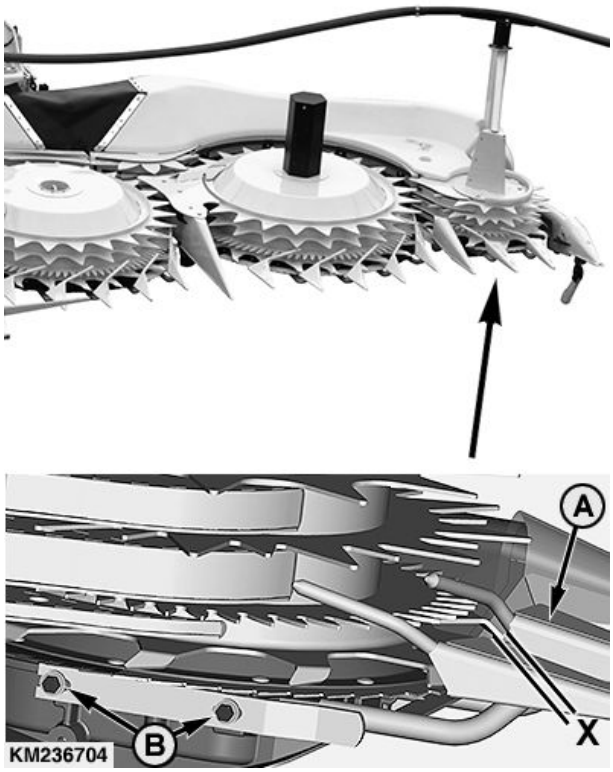

KM236704 —UN—27FEB15

KM00321,00003E8 -28-13MAR15-1/1

Contrôle du réglage des racleurs (petits tambours)

Pour éviter tout risque de bourrage dans le canal d'alimentation, les racleurs (A) doivent être positionnés le plus près possible des rouleaux d'alimentation. Il est possible que les racleurs touchent légèrement les rouleaux.

Le racleur (A) peut être réglé grâce aux fentes (B).

A—Racleur
B—Fente

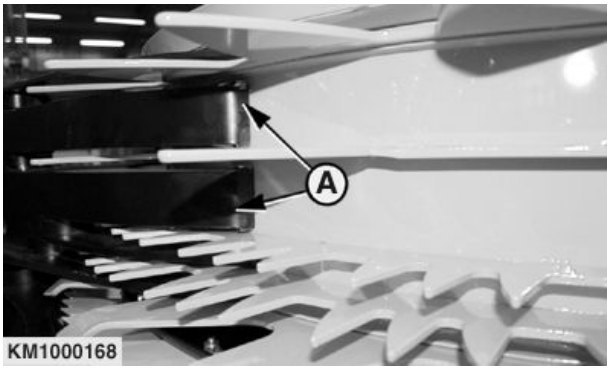

KM1000168 —UN—16OCT07

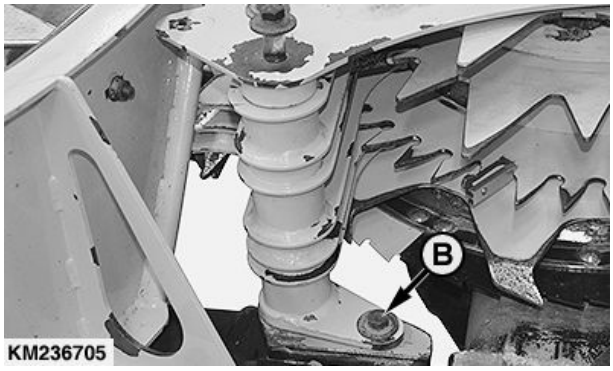

KM236705 —UN—24FEB15

KM00321,00003E9 -28-13MAR15-1/1

Contrôle du réglage des racleurs (grands tambours)

Pour éviter tout risque de bourrage dans le canal d'alimentation, les racleurs (A) doivent être positionnés le plus près possible des tambours d'alimentation. Il est possible que les racleurs touchent légèrement les tambours d'alimentation.

Pour régler le racleur (A), desserrer les vis (B) et (C).

NOTE: La vis (C) est logée sous la machine.

Régler le racleur (A) le plus près possible du tambour d'alimentation.

Resserrer les vis (B) et (C).

A—Racleur
B—Vis
C—Vis

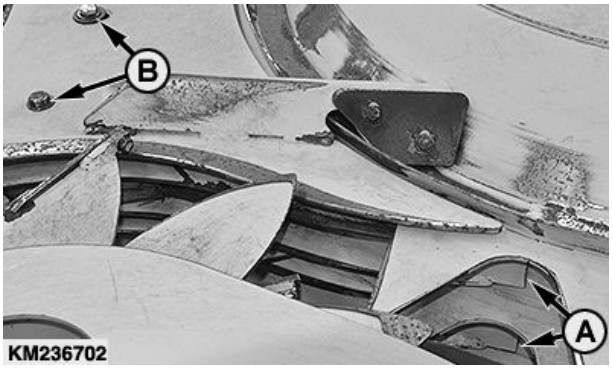

KM236702 —UN—24FEB15

KM236703 —UN—24FEB15

KM00321,00003EA -28-13MAR15-1/1

Contrôle de l'état des nettoyeurs

Contrôler régulièrement l'état des nettoyeurs (A). Remplacer les pièces usées.

Des nettoyeurs endommagés peuvent freiner inutilement l'entraînement et provoquer un dysfonctionnement de l'unité de récolte rotative.

A—Nettoyeur

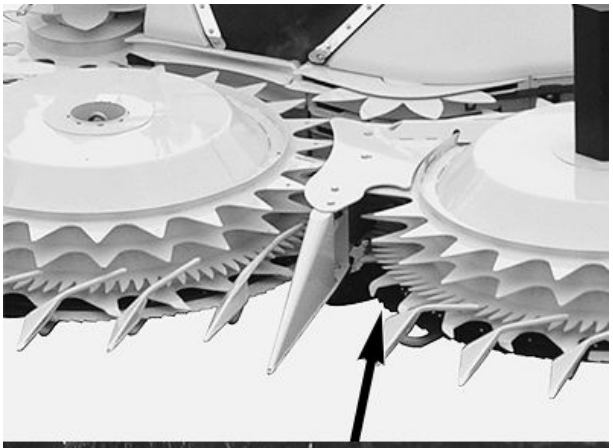

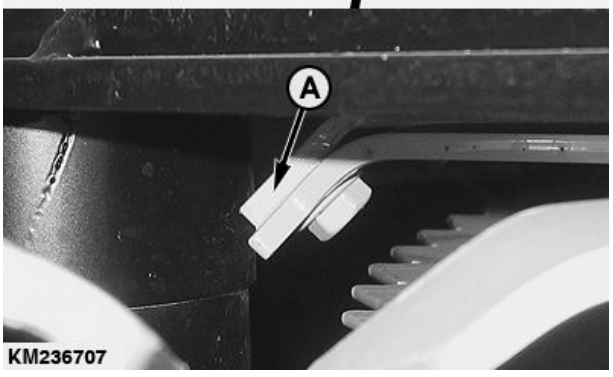

KM236707 —UN—24FEB15

Suite, voir page suivante

KM00321,00003EB -28-16MAR15-1/2

Contrôler régulièrement l'état des nettoyeurs (B). Remplacer les pièces usées.

B—Nettoyeurs

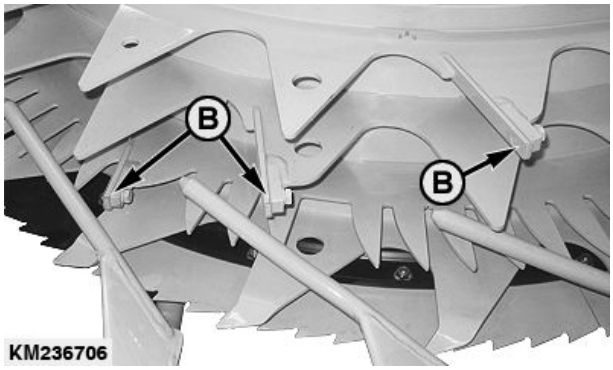

KM236706 —UN—24FEB15

KM00321,00003EB -28-16MAR15-2/2

Nettoyage de l'unité de récolte rotative

Éliminer la récolte restée dans le cueilleur à l'air comprimé et/ou à l'aide d'une balayette.

En cas d'utilisation d'un nettoyeur haute pression/à vapeur, garder une distance minimum (X) de 250 mm (9.84 in.). Se reporter aux caractéristiques suivantes pour la température et la pression maximales.

	Valeur prescrite
Nettoyeur haute pression/à vapeur—Température maximum	50 °C (122 °F)
Nettoyeur haute pression/à vapeur—Pression maximum	8000 kPa (80 bars; 1160 psi)

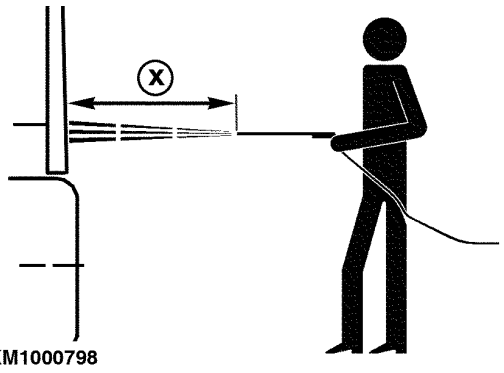

X—250 mm (9.84 in.)

KM1000798 —UN—09MAR09

KM00321,000014A -28-26MAR09-1/1

Remisage

En fin de campagne

- Remiser l'unité de récolte rotative dans un endroit sec et si possible sur une surface plane.
- Nettoyer soigneusement l'unité de récolte rotative et vérifier tous les limiteurs de couple. Si nécessaire, reprendre les réglages. Voir Élimination de la pression au niveau des limiteurs de couple de l'entraînement principal dans la section Entretien.
- Lubrifier l'unité de récolte rotative ou vidanger l'huile, selon les instructions.
- Voir s'il y a des pièces endommagées ou usées sur l'unité de récolte rotative et les remplacer si nécessaire. Contacter le concessionnaire KEMPER pour des contrôles plus approfondis.
- Au besoin, retoucher la peinture et nettoyer les autocollants.

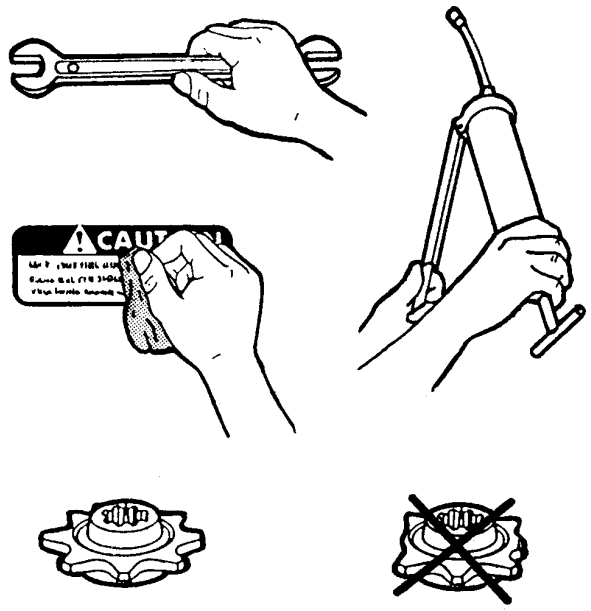

KM1000902

KM1000902 —UN—12JUN09

KM00321,000019E -28-12JUN09-1/1

Avant la nouvelle campagne

- Si nécessaire, nettoyer soigneusement l'unité de récolte rotative.
- Lubrifier l'unité de récolte rotative et effectuer toutes les opérations d'entretien nécessaires avant le début de la nouvelle campagne. Voir la section “Lubrification et entretiens périodiques”.
- Contrôler le serrage de la boulonnerie.
- Vérifier qu'il est possible de déployer et de replier correctement les extensions de l'unité de récolte rotative.
- Relire le livret d'entretien.

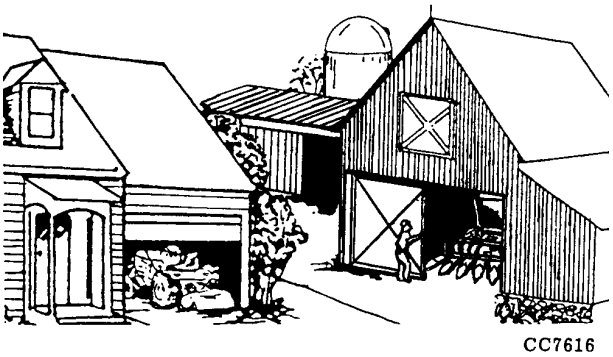

CC7616

CC7616 —UN—21MAR95

OUKM001,0000016 -28-15FEB05-1/1

Caractéristiques techniques

Durée de vie calculée de la machine

Cette machine a été conçue et fabriquée pour obtenir une longue durée de vie productive. Toutefois la durée de vie réelle pouvant être atteinte dépend d'un certain nombre de facteurs tels que les conditions de travail et la réalisation des opérations d'entretien recommandées. (Voir la section Entretien dans le présent manuel.)

Procéder à une inspection et un contrôle réguliers de la machine en accord avec le concessionnaire John Deere. Suite au contrôle, il peut être nécessaire de procéder à un entretien ou à la remise en état, au réusinage ou au remplacement de composants. Si toutefois, il s'avère que la machine est en fin de vie, elle ne pourra plus être remise en service. (Pour des informations concernant l'élimination et le recyclage des composants de la machine, voir la section séparée consacrée à la mise hors service dans le présent manuel.)

Il est interdit de mettre en service une machine dont des composants relatifs à la sécurité ont été déposés ou nécessitent un entretien. Tout composant manquant ou endommagé se rapportant à la sécurité, y compris les autocollants de sécurité et les panneaux de signalisation, doit être réparé ou remplacé avant l'utilisation de la machine.

DX,MACH,DESIGN,LIFE -28-14SEP15-1/1

Unité de récolte rotative 475^{plus}

Système d'entraînement ..... Boîte d'engrenages à bain d'huile avec embrayage de sécurité

Dispositif de récolte ..... 6 lames rotatives rapides
Pour 8 rangées larges ou 10 rangées étroites

Convoyeur de récolte ..... 4 gros tambours d'alimentation à rotation lente, 2 petits tambours d'alimentation à rotation lente, 2 tambours transversaux et 2 tambours de convoyage obliques

Poids ..... 3300 kg (7275,25 lb)

Largeur

Largeur de transport ..... 3,30 m (10 ft 9,9 in)[a]

Largeur de travail ..... 7,50 m (24 ft 7,2 in)[a]

Largeur totale ..... 7,55 m (24 ft 9,2 in)[a]

Hauteur ..... 1,52 m (4 ft 11,8 in)[a]

Longueur ..... 2,78 m (9 ft 1,4 in)[a]

Vitesse de travail maximale ..... 15 km/h (9.32 mph)

[a] *Les dimensions sont toutes des dimensions nominales. Les dimensions réelles peuvent être sujettes à des fluctuations et varier d'un cas à l'autre.*

KM00321,00007A8 -28-05APR18-1/1

Niveau sonore

Niveau sonore maximal aux oreilles du conducteur selon la directive DIN ISO 11204. Méthode de mesure selon la norme ISO5131 avec unité de récolte rotative montée sur la récolteuse-hacheuse et cabine fermée (valeur moyenne):

475 ..... 76,1 dB(A)

KM00321,00003ED -28-13MAR15-1/1

Déclaration de conformité UE

Kemper GmbH & Co.KG
Am Breul
D-48703 Stadtlohn, Allemagne

La personne mentionnée ci-dessous déclare que

le produit

Type de machine: Unité de récolte rotative

Modèle : 475^{plus}

satisfait à toutes les prescriptions et exigences essentielles des directives suivantes:

DIRECTIVE	NUMÉRO	MÉTHODE DE CERTIFICATION
Directive machines	2006/42/CE	Autocertification, conformément à l'article 5 de la directive
Matériel agricole - Sécurité - Partie 1	DIN EN ISO 4254-1	Autocertification
Matériel agricole - Sécurité - Partie 7	DIN EN ISO 4254-7	Autocertification
Sécurité des machines	DIN EN ISO 12100	Autocertification
Arbres de transmission à cardan et leurs dispositifs de protection	DIN EN 12965	Autocertification

Nom et adresse de la personne de l'Union européenne autorisée à établir le dossier technique de construction:

Brigitte Birk
D-68008 Mannheim, Allemagne

Lieu de délivrance de la déclaration: D-48703 Stadtlohn, Allemagne

Date de la déclaration: 01. Mars 2020

Unité de production: Kemper Stadtlohn

Nom: Richard Wübbels

Titre: Manager Product Engineering

DXCE01 —UN—28APR09

CE

KM00321,0000A3F -28-25MAR20-1/1

Numéro de série

Plaque constructeur de l'unité de récolte rotative

A—Type
B—Modèle
C—Numéro d'identification du produit
D—Poids
E—Année de fabrication
F—Année de modèle

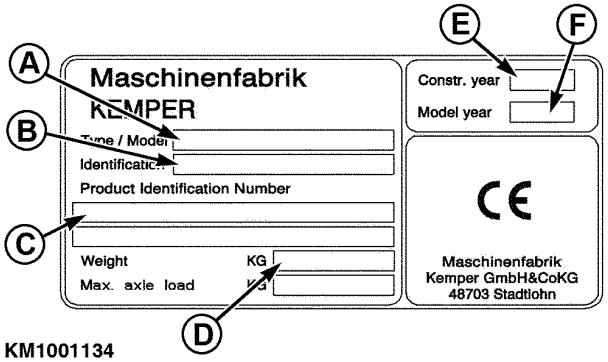

KM1001134

KM1001134 —UN—24FEB10

KM00321,00000DF -28-22DEC11-1/1

Numéro de série

Lors de la commande de pièces, toujours indiquer le numéro de série de l'unité de récolte rotative. Ce numéro se trouve sur une plaque située sur le côté droit du châssis d'attelage. Noter le numéro de série dans l'espace prévu ci-contre.

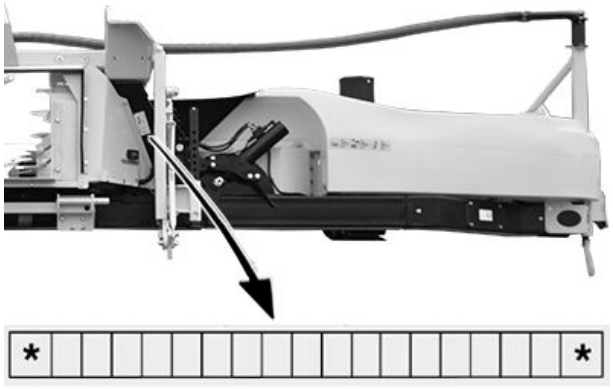

KM236715

KM236715 —UN—25FEB15

KM00321,00003EF -28-13MAR15-1/1

Index

Page

A

Accrochage
Accrochage sur des récolteuses-hacheuses CLAAS 25-7
Unités de récolte rotatives avec boîte de vitesses à rapports multiples et raccord rapide .. 25-9
Autocollants de sécurité 10-1
Autres lubrifiants 50-3
Avant le montage de l'unité de récolte rotative
Lestage 25-1

B

Boîte multi-vitesses pour les récolteuses-hacheuses CLAAS 40-10

C

Canal d'alimentation
Racleurs, réglage 20-1
Caractéristiques techniques
Unité de récolte rotative 475 65-1
Chargement à l'aide d'une grue 15-1
Circulation sur les voies publiques 35-2
Clapet de décharge de sécurité (uniquement sur les unités de récolte rotatives pour récolteuse-hacheuse CLAAS) 35-1
Colis d'adaptation
Fixation à l'ensileuse CLAAS
Raccordement de l'entraînement (types 496 et 500) 25-14
Conduite avec l'unité de récolte rotative attelée 40-2
Conduite sur route 35-1
Couples de serrage pour boulonnerie
Métrique 55-1
Couples de serrage pour boulonnerie métrique 55-1

D

Démarrage de la récolteuse-hacheuse 40-2
Dételage
Dételage de l'unité de récolte rotative 30-1
Diviseurs
Gros tambours 55-7
Petits tambours 55-8
Durée de vie calculée de la machine 65-1

E

Entraînement de l'unité de récolte à débit variable 25-2
Espacement des rangs 40-3

Page

F

Fin de saison
Remisage 60-1
Fixation
Fixation sur des ensileuses CLAAS
Raccordement de l'entraînement (types 493, 494 et 497) 25-11
Montage sur la récolteuse-hacheuse CLAAS
Branchement de l'entraînement (type 492) 25-10

G

Graissage
Haute pression et multiusage 50-1
Graisse fluide pour entraînements 50-1

H

Huile
Boîte 50-2
Huile de transmission. 50-2

I

Inversement 40-2

L

Lames rotatives
Gros tambours
Différences 55-4
Pose 55-4
Sens de coupe 55-4
Petits tambours
Différences 55-6
Installation 55-6
Sens de coupe 55-6
Lestage 25-1
Limiteur de couple
Démontage 55-3
Entraînement principal 55-2, 55-3
Relâchement de la pression et maintenance 55-2
Liquide de refroidissement
Embrayage à friction de l'entraînement principal 50-2, 50-12
Longueur de coupe et régimes de tambour
Récolteuse-hacheuse CLAAS
Type 493 40-6
Longueur de coupe et régimes du tambour
Ensileuses CLAAS
Types 492, 496 et 500 40-4
Récolteuses-hacheuses CLAAS
Types 494, 497 et 498 40-7

Suite, voir page suivante

Page

Longueur de coupe, réglage
Récolteuse-hacheuse CLAAS 40-4
Lubrifiants
Graisse fluide pour entraînements..... 50-1
Mélange 50-3
Lubrifiants synthétiques..... 50-3
Lubrification
Avant la nouvelle campagne..... 60-1
Lubrification et entretiens périodiques
Toutes les 10 heures..... 50-10
Toutes les 10 heures de service 50-9
Toutes les 50 heures..... 50-10, 50-12

M

Masses d'équilibrage..... 50-9
Mélange de lubrifiants 50-3
Montage sur une récolteuse-hacheuse Fendt
Arbre de transmission..... 28-3
Robinet à boisseau sphérique 28-4
Support oscillant, alignement..... 28-1
Montage sur une récolteuse-hacheuse FENDT
Montage de l'unité de récolte rotative 28-1
Raccordement de l'arbre de transmission 28-3
Raccordement des flexibles hydrauliques et du faisceau..... 28-3

N

Nettoyage de l'unité de récolte rotative 55-10
Nettoyeurs 55-9
Niveau sonore 65-1
Niveaux d'huile 50-7
Numéro de série..... 70-1

P

Pannes et remèdes 45-1
Phares principaux auxiliaires
Ensileuses Claas 25-1
Plaque constructeur..... 70-1
Plateau CLAAS..... 25-18
Points d'arrimage..... 15-3
Pose d''un faisceau sur une ensileuse CLAAS..... 25-5
Préparation de la récolteuse-hacheuse
Lestage 25-1
Pression hydraulique..... 40-12
Principe de fonctionnement de l'unité de récolte rotative
Barre d'alimentation..... 40-1
Dents d'alimentation 40-1
Diviseurs 40-1
Guides et racleurs..... 40-1
Lame rotative 40-1
Sens du flux de récolte 40-1
Tambour d'alimentation..... 40-1

Page

Tambour de convoyage..... 40-1

R

Racleurs, réglage 20-1
Récolte
À chaque fin de saison..... 50-13
Avant le début de la saison de récolte 50-4, 50-5
Contrôle de l'unité de récolte rotative 40-12
Élimination des blocages 40-2
En début de campagne..... 50-3
Flux de récolte 40-12
Inversement 40-2
Récolte en cours
Elimination de blocages..... 40-2
Retournement 40-2
Régime de service
Réglage..... 40-3
Tambours d'alimentation 40-3
Réglage des racleurs..... 55-8
Réglementation relative à la circulation routière..... 35-1
Remisage
Avant la nouvelle campagne..... 60-1
Remorquage
Points d'accrochage..... 15-1
Points d'arrimage 15-3
Retournement..... 40-2

S

Sécurité
Capacités du conducteur 05-2
Stockage des lubrifiants
Lubrifiants, stockage 50-3
Support oscillant, déverrouillage 28-5

T

Tableau de compatibilité
Ensileuses CLAAS..... 25-1
Tableau des couples de serrage
Métrique 55-1
Transmission à plusieurs vitesses pour les ensileuses CLAAS
Longueurs de coupe 40-11
Transport
Circulation sur les voies publiques..... 35-2
Fermeture du clapet de décharge de sécurité (uniquement sur les unités de récolte rotatives pour récolteuse-hacheuse CLAAS)..... 35-1
Repliage de l'unité de récolte rotative..... 35-1

Suite, voir page suivante

Page

U

Utilisation de l'unité de récolte rotative
- Conduite avec l'unité de récolte rotative attelée 40-2
- Démarrage de la récolteuse-hacheuse..... 40-2
- Réglage de la longueur de coupe sur les récolteuses-hacheuses CLAAS 40-4

Page

V

Vue d'ensemble des entraînements 50-7
Vue d'identification..... 00-1