Roterende header 490plus

BETJENINGSVEJLEDNING

490plus roterende header

OMKM121440 UDGAVE J0 (DANISH)

Maschinenfabrik Kemper GmbH & Co. KG

Europæisk version

PRINTED IN U.S.A.

Introduktion

Forord

LÆS DENNE BETJENINGSVEJLEDNING grundigt, for at blive fortrolig med hvorledes maskinen betjenes og vedligeholdes korrekt. Manglende overholdelse kan medføre kvæstelser og skader på udstyret. Denne roterende høstforsats må monteres og betjenes på en finsnitter. Maskinføreren skal have tilladelse til at køre en finsnitter på offentlig vej. Denne betjeningsvejledning og sikkerhedsskiltene på maskinen foreligger også på andre sprog. Ret henvendelse til din KEMPER forhandler med hensyn til bestillinger.

DENNE BETJENINGSVEJLEDNING SKAL BETRAGTES som fast tilbehør til din maskine og skal følge med maskinen, hvis du sælger den.

MÅL I DENNE BETJENINGSVEJLEDNING angives i metriske enheder. De tilsvarende sædvanlige U.S.-enheder angives ligeledes. Brug kun komponenter og bolte, som har de rigtige mål. Der kræves forskellige skruenøgler til de pågældende metriske skruer hhv. tommeskruer.

Betegnelserne VENSTRE OG HØJRE angives i forhold til redskabets fremadgående kørselsretning.

BENÆVNELSEN “TRANSPORT” henviser til en roterende høstforsats monteret på en finsnitter og transporteret fra A til B på finsnitteren.

BENÆVNELSEN “BEFRAGTNING” henviser til en roterende høstforsats, der er læsset på en fladvogn og transporteret fra A til B på fladvognen.

PÅLÆSNING OG TRANSPORT af den roterende høstforsats må kun udføres af personer, der ved, hvordan lasten skal fastspændes, og som kan give bevis herfor.

SKRIV PRODUKT-IDENTIFIKATIONSNUMRE (P.I.N) i afsnittet Specifikation eller Identifikationsnumre. Nedskriv alle numrene præcist. I tilfælde af tyveri kan disse numre være vigtige i forbindelse med opsporingen af dine ejendele. Din KEMPER forhandler har brug for disse numre ved bestilling af reservedele. Gem identifikationsnumrene på et sikkert sted, borte fra maskinen.

INDEN MASKINEN LEVERES, har forhandleren udført en førleveringsinspektion.

TILSIGTET ANVENDELSE: DENNE ROTERENDE HØSTFORSATS må KUN bruges til høstning af:

- tykstilkede, fleksible plantetyper såsom majs, elefantgræs eller bambus
- tyndstilkede plantetyper såsom kornhøst, sennep

Enhver anden form for brug strider mod den tilsigtede brug. Producenten påtager sig intet ansvar for skader og kvæstelser, der måtte opstå som følge af misbrug, og disse risici påhviler alene brugeren.

DENNE ROTERENDE HØSTFORSATS MÅ IKKE benyttes til manuel overførsel af materialer af nogen art og er ikke egnet til overførsel og nedhakning af:

- træagtige planter med en diameter på mere end 1 mm
- træ beregnet til flis
- dyrefoder såsom roer
- metalgenstande
- materialer der indeholder sten

Overensstemmelse med og nøje overholdelse af producentens forskrifter for betjening, eftersyn og reparation udgør ligeledes væsentlige bestanddele af den TILSIGTEDE ANVENDELSE.

DENNE ROTERENDE HØSTFORSATS MÅ UDELUKKENDE efterses og repareres af industrikyndige mekanikere, montører eller personer, der har tilsvarende kvalifikationer. Det elektriske system må kun repareres af elektrikere. Overhold altid reglerne for forebyggelse af ulykker, alle øvrige gældende sikkerhedsmæssige og arbejdsmedicinske regler samt færdselsloven. Det er ikke tilladt at ændre maskinen til at behandle andre materialer end dem, der er tilladt ifølge dens tilsigtede anvendelse. Enhver egenrådig modifikation udført på denne roterende høstforsats fritager producenten for alt ansvar i forbindelse med skader og kvæstelser, som måtte opstå som følge heraf.

DENNE ROTERENDE HØSTFORSATS MÅ IKKE bruges i USA og Canada.

KM00321,000070F -74-20DEC17-1/1

Indhold

Side

Inspektion før levering
Kontrolliste før levering....CLIST-1
Leveringskontrolliste....CLIST-1
Eftersalgskontrolliste....CLIST-2

Modeloversigt
Modeloversigt....00-1

Sikkerhedsregler
Overhold sikkerhedsinstruktionerne....05-1
Overholdelse af sikkerhedsinstruktionerne....05-1
Forstå signalordene....05-1
Overhold færdselsreglerne....05-2
Førerkvalifikationer....05-2
Brug af sikkerhedslys og -indretninger....05-2
Hav altid nødhjælpsudstyret klar....05-3
Bær beskyttelsesdragt....05-3
Kontrollér maskinens sikkerhed....05-3
Skærme og afskærmninger....05-3
Hold afstand til indsugningsområdet....05-4
Hold afstand til høstforsatsen....05-4
Hold hænderne væk fra knivene....05-4
Opbevar ekstraudstyr forsvarligt....05-5
Gør vedligeholdelsen sikker....05-5
Hold hænderne væk fra de roterende aksler....05-6
Vedligehold maskinen sikkert....05-6
Klods maskinen solidt op....05-6
Vær forsigtig med væsker under højtryk....05-7
Kørsel på veje med fastgjort roterende høstforsats....05-7
Ballast for sikker vægtfordeling....05-7
Før svejsearbejde og opvarmning af dele skal malingen fjernes....05-8
Undgå brug af højtryksrensere på sikkerhedsskiltene....05-8
Afvikling - korrekt genbrug og bortskaffelse af væsker og komponenter....05-9
Brug høreværn....05-9
Parkér maskinen sikkert....05-10

Sikkerhedsmærkater
Sikkerhedsskilte med piktogrammer....10-1
Erstatning af advarselskilte....10-1
Betjeningsvejledning....10-1
Reparation og vedligeholdelse....10-2
Roterende knive....10-2

Side

Den roterende høstforsats' foldningsområde....10-3
Hold afstand til den roterende høstforsats....10-3
Drejevalser....10-4
Knusningsfarezone....10-4
Indføringsstænger, der kan klappes sammen....10-5
Hydraulikledninger....10-5
Drivaksel....10-5
Indgang for transmission....10-6

Transport
Transport af den roterende header - generelt....15-1
Læsning med en kran (roterende headere op til serienummer 135629)....15-1
Læsning med en kran (roterende headere fra serienummer 135630)....15-3
Fastgørelse af den roterende header ved transport (fortøjningspunkter)....15-5

Klargøring af roterende frontudstyr
Udpakning....20-1
Fjern transportpallen....20-1
Sæt transportstøtterne i parkeringsposition (roterende frontudstyr op til serienr. 135629)....20-2

Tilkobling til en CLAAS-finsnitter
Kompatibilitetsdiagram....25-1
Grønthøsterens indtagelse af ballast....25-1
Justér grønthøsterens ekstra forlygter....25-1
Tilslutning til type 498, 499 og 502 finsnittere med variabelt frontudstyrsdrev....25-2
Installation af ekstra ledningsbundt (kun finsnittere af typen 498, 499 og 502)....25-5
Tilkobling til CLAAS grønthøstere....25-7
Roterende headere med multi-speed gearkasse og hurtigkobling....25-8
Tilslutning af ledningsbundt....25-9
Tilslut hydraulikslanger....25-9
Udskift CLAAS bakke med KEMPER bakke....25-9

Frigørelse af den roterende header
Frigør den roterende høstforsats....30-1

Transport
Kørsel på offentlig vej....35-1

Fortsættes på næste side

Originale instruktioner. Alle informationer, illustrationer og specifikationer i denne manual er baseret på de senest tilgængelige informationer på udgivelsestidspunktet. Ret til ændringer forbeholdes til enhver tid og uden varsel.

COPYRIGHT © 2020
John Deere GmbH & Co. KG Mannheim Regional Center
Zentralfunktionen
All rights reserved.
A John Deere ILLUSTRUCTION ™ Manual

Side

Fold den roterende høstforsats sammen.....35-1
Påsætning af mærkat (Roterende høstforsatser med støttehjul) 35-1
Kørsel på offentlig vej (roterende header med komfortstøttehjul) 35-2
Kørsel på offentlig vej (roterende header med komfortstøttehjul) 35-3

Betjening af roterende frontudstyr
Den roterende høstforsats, driftsmetode.....40-1
Betjening af den roterende høstforsats - almindelig brug.....40-2
Udred blokeringer.....40-2
Fjern blokeringer på CLAAS finsnittere 40-2
Tromlen til indføringshusets arbejdshastigheder.....40-3
Justering af gearvalg med multi-speed-gearkasse til CLAAS finsnittere ..40-4
Skærelængde og gearvalg med multihastighedsgear til CLAAS-finsnittere.....40-5
Høst.....40-6
Hydrauliksystem 40-6

Fejlsøgning
490plus roterende høstforsats.....45-1

Smøring og periodisk service
Serviceintervaller.....50-1
Flydende fedt til drev 50-1
Transmissionsolie.....50-1
Kølervæske for hoveddrevets friktionskobling....50-2
Brug af andre syntetiske smøremidler.....50-2
Sammenblanding af smøremidler.....50-2
Opbevaring af smøremidler.....50-2
Ved starten på hver høstsæson.....50-3
Brug originale KEMPER reservedele 50-3
Ved starten på hver høstsæson—kugleformede kravebolte.....50-3
Ved starten på hver høstsæson—fastgørelsesskruer til montering af flange på gearkasse.....50-4
Justér låsen på chassiset — ved begyndelsen af hver høstsæson 50-5
Generel oversigt over drev og oliestande på den roterende header 50-6
Oversigt over oliestande i indgangstransmissionen 50-7
Efter 10 driftstimer—Rensemiddel- og knivrotorsegmenter 50-7
Hver 10 driftstimer—balancevægte.....50-8
Efter hver 50 timer—klokobling 50-8
Efter 50 driftstimer—Sænk stiften på hydraulikcylinderen og hængslerne på de udvendige enheder 50-9
Efter hver 50. driftstime—Løft vipperammens øverste ruller (roterende headere til CLAAS grønthøstere) ..50-9

Side

Efter 50 driftstimer—Sænk vipperammens øverste ruller (roterende headere til CLAAS grønthøstere) ..50-9
Efter 50 driftstimer—Stifte med fjedre 50-10
Efter 50 driftstimer—Akselstifter til udvendige enheder 50-10
Efter hver 50 driftstimer—foldecylindre 50-11
Efter hver 50 driftstimer—låsekæber.....50-12
Hvert 3. år—udskift kølervæske på hoveddrevets friktionskobling.....50-13
Efter hver høstsæson 50-14

Service
Drejningsmomenter for metriske bolte og skruer 55-1
Kontrol af hoveddrevets glidekoblinger 55-2
Demontér glidekobling.....55-4
Installation af nye roterende blade 55-5
Justering af korndelerne.....55-6
Kontrol af justering af skrabere (indvendige tromler) 55-7
Kontrol af justering af skrabere (udvendige tromler).....55-7
Kontrollér renseenhedernes tilstand.....55-8
Rengøring af den roterende header 55-9

Opbevaring
Opbevaring efter høstsæsonen 60-1
Start på ny sæson 60-1

Tekniske specifikationer
Maskinens udviklede levetid.....65-1
Roterende header 490plus 65-1
Støjniveau.....65-1
EU-overensstemmelseserklæring 65-2

Serienummer
Serienummerplade på den roterende høstforsats 70-1
Serienummer.....70-1

Inspektion før levering

Kontrolliste før levering

Når den roterende høstforsats er monteret helt, skal du kontrollere, at den kører godt, før den leveres til kunden. Afmærk hvert emne, når det er fundet tilfredsstillende, eller efter de nødvendige justeringer er foretaget.

□ Alle skærme åbner og lukket frit.

□ Den roterende høstforsats er blevet korrekt monteret.

□ Separat leverede dele er blevet korrekt installerede.

□ Alle skruer og møtrikker er spændt til angivet tilspændingsmoment. Vær især opmærksom på de skruer, som holder knivene. Overhold de tilspændingsmomenter, der er opgivet i afsnittet "Service".

□ Alle smørenipler er blevet smurt.

□ Alle gearkasser er blevet fyldt med den korrekte mængde af korrekt olie/smørelse/kølevæske (se afsnittet Smøring og periodevis service).

□ Den roterende høstforsats kan udfoldes korrekt.

□ Den roterende høstforsats er blevet rengjort og shinet op, hvor malingen er ridset eller skrammet.

□ Alle bevægelige dele kan bevæges frit.

□ Kontrollér alle glidekoblinger som vist i afsnittet “Service”.

□ Alle mærkater sidder korrekt og er i fejlfri tilstand.

□ Denne roterende høstforsats har gennemgået en udførlig kontrol og er efter min bedste overbevisning klar til levering til kunden.

(Kontroldato) (Teknikerens underskrift)

KM00321,00003C7 -74-12MAR15-1/1

Leveringskontrolliste

Følgende kontrolliste er en huskeliste indeholdende meget vigtige informationer, og den skal udleveres til kunden ved levering af mejetærskeren.

□ Informér kunden om, at levetiden for denne eller andre maskiner afhænger af regelmæssig smøring som beskrevet i denne betjeningsvejledning.

□ Tal om passende brug af den roterende header, såvel som de procedurer og metoder, der giver den bedste høst.

□ Udlever instruktionsbogen til kunden, og forklar om alle driftsindstillinger.

□ Rådgiv kunden om de forskellige vægte og væsker, som skal fyldes i dækkene, alt efter grønthøstermodel.

□ Roterende headere kun til grønthøstere fra Claas med variabelt headerdrev: Programmering af A130FAM-modulet.

□ Rådgiv kunden om de sikkerhedsforanstaltninger, der skal overholdes under brug af den roterende header.

□ Bed kunden om at registrere serienummeret for hans roterende header, som der er afsat plads til i slutningen af denne vejledning.

□ Udtag og gem denne side på et sikkert sted.

(Teknikerens underskrift) (Kundens underskrift)

KM00321,00008BF -74-01MAR19-1/1

Eftersalgskontrolliste

Følgende punkter bør kontrolleres på den nye roterende høstforsats ved begyndelsen af høstsæsonen.

□ Alle skruer og møtrikker er spændt til angivet tilspændingsmoment. Vær især opmærksom på de skruer, som holder knivene. Overhold de tilspændingsmomenter, der er opgivet i afsnittet "Service".

□ Alle sikkerhedsskærme er på plads og er korrekt fastgjort.

□ Se efter beskadigede eller ødelagte dele. Udskift alle ødelagte eller beskadigede dele med originale reservedele.

□ Kør om muligt med den roterende høstforsats for at se, om den fungerer korrekt.

□ Kontrollér for slidte roterende knive.

□ Diskutér endnu engang de korrekte praksisser for høstning, der er nødvendige for opnåelse af god ensilage.

□ Gennemgå hele betjeningsvejledningen sammen med kunden, og gør kunden opmærksom på vigtigheden af korrekt og regelmæssig smøring såvel som overholdelse af sikkerhedsforskrifterne.

(Teknikerens underskrift)

(Kundens underskrift)

OUCC002,0002816 -74-14OCT07-1/1

Modeloversigt

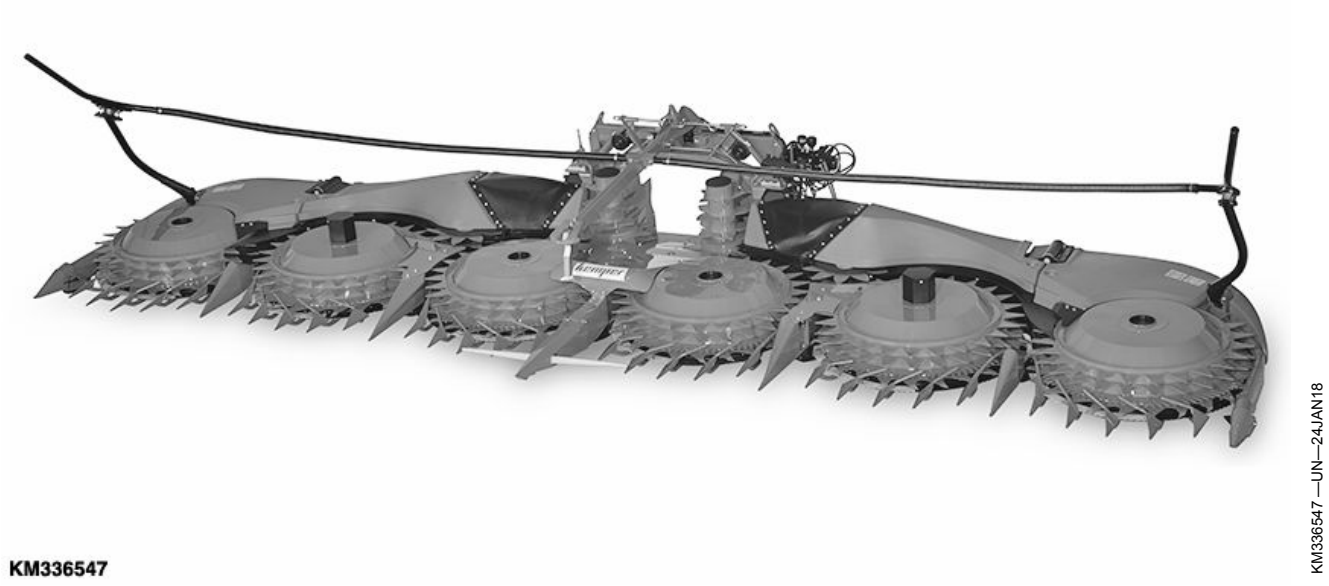

KM00321,0000710 -74-21DEC17-1/1

Overhold sikkerhedsinstruktionerne

Dette er en advarselstrekant. Når du ser den på din maskine eller i denne bog, skal du være på vagt over for risiko for personskade.

Følg de anbefalede sikkerhedsregler og vejledningen i sikker brug.

T81389 —UN—28JUN13

DX,ALERT -74-29SEP98-1/1

Overholdelse af sikkerhedsinstruktionerne

Læs alle sikkerhedsanvisninger her i bogen og på skiltene på maskinen omhyggeligt. Sørg for at holde advarselskiltene i god stand. Erstat manglende eller beskadigede advarselskilte. Kontrollér, at nye udstyrskomponenter og reservedele er forsynet med de relevante sikkerheds- og advarselsskilte. Din KEMPER forhandler kan levere erstatningsskilte.

Før du starter med at arbejde med maskinen, lær hvordan du skal betjene maskinen, og hvordan du styrer den korrekt. Systemet må kun betjenes af instrueret personale.

Sørg for, at din maskine altid er i god stand. Uautoriserede modifikationer på maskinen kan begrænse funktionen og/eller sikkerheden samt maskinens levetid.

Du skal henvende dig til din KEMPER forhandler, hvor der er noget i denne vejledning, som du ikke forstår.

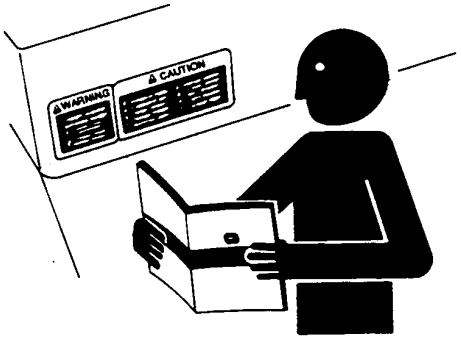

TS201 —UN—15APR13

KM00321,000016B -74-14MAY09-1/1

Forstå signalordene

Signalordene—FARE, ADVARSEL og PAS PÅ—bruges sammen med advarselstrekanten. FARE advarer om de alvorligste sikkerhedsrisici.

FARE eller ADVARSEL-skilte sidder tæt ved de farlige steder. Generelle sikkerhedsregler findes på PAS PÅ-skiltene. PAS PÅ bruges i denne bog også til at fremhæve sikkerhedsinstruktioner.

⚠ FARE

⚠ ADVARSEL

⚠ PAS PÅ

TS187 —74—30SEP88

DX,SIGNAL -74-03MAR93-1/1

Overhold færdselsreglerne

Sørg for at overholde færdselsreglerne og vis hensyn ved kørsel på offentlige veje.

FX,ROAD -74-01MAY91-1/1

Førerkvalifikationer

- Maskinens ejere skal sørge for, at førerne er ansvarlige, uddannet, har læst betjeningsvejledningen og advarslerne og ved, hvordan man betjener maskinen korrekt og sikkert.
- Alder, fysiske evner og mental sundhed kan spille en rolle i forbindelse med maskinrelaterede personskader. Maskinføreren skal være mentalt og fysisk i stand til at skabe sig adgang til førerhuset og/eller betjeningsenhederne og at betjene maskinen korrekt og sikkert.
- Lad aldrig børn eller ikke-oplærte personer bruge maskinen. Instruer alle førere i ikke at give børn en tur i maskinen eller på tilbehøret.
- Betjen aldrig maskinen, når du er distraheret, træt eller under anden nedsat evne. Korrekt brug af maskinen kræver førerens fulde opmærksomhed og bevidsthed.

DX,ABILITY -74-07DEC18-1/1

Brug af sikkerhedslys og -indretninger

Forebyg sammenstød med andre trafikanter. Langsomme traktorer med redskaber eller trukket udstyr samt selvkørende maskiner er særligt farlige på offentlige veje. Vær altid opmærksom på trafik, som kommer bagfra, især når der skiftes retning. Sørg for sikre trafikforhold ved at bruge blinklys.

Brug forlygter, katastrofeblinkene, afviserkontakter og andre sikkerhedsmæssige anordninger i henhold til de lokale regulativer. Hold sikkerhedsskiltene i god stand. Udskift manglende eller ødelagte dele.

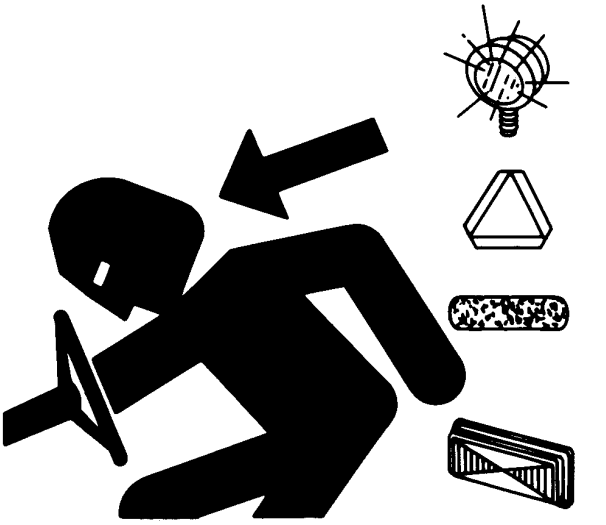

KM00321,000016C -74-14MAY09-1/1

Hav altid nødhjælpsudstyret klar

Vær forberedt, hvis der opstår brand.

Hav førstehjælpskasse og ildslukker ved hånden.

Hav altid telefonnummer til læge og alarmopkald-cifre til ambulance, hospital og brandvæsen liggende klar i nærheden af telefonen.

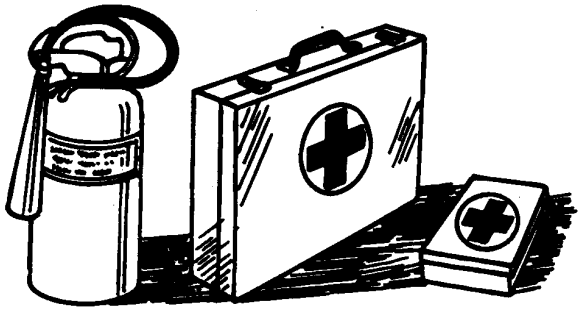

TS291 —UN—15APR13

DX,FIRE2 -74-03MAR93-1/1

Bær beskyttelsesdragt

Brug tætsiddende arbejdstøj og beskyttelsesudstyr, som passer til arbejdet.

Længerevarende påvirkning fra kraftig støj kan forårsage høreskader eller høretab.

Bær passende høreværn som f.eks. øremuffer eller øreproppper for at beskytte mod farlige eller ubehagelige støjniveauer.

Sikker betjening af maskinen kræver førerens fulde opmærksomhed. Benyt aldrig hovedtelefoner for at lytte til radio eller musik under kørsel med maskinen.

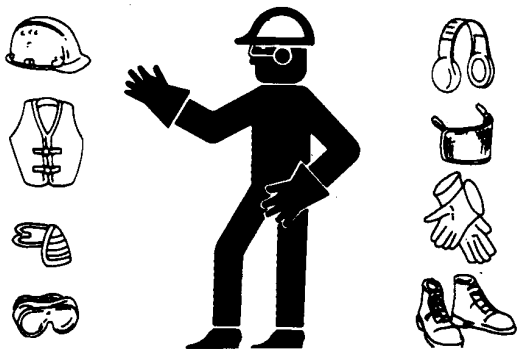

TS206 —UN—15APR13

DX,WEAR -74-10SEP90-1/1

Kontrollér maskinens sikkerhed

Kontrollér altid vejforholdene og maskinens generelle betjeningssikkerhed inden brug.

FX,READY -74-28FEB91-1/1

Skærme og afskærmninger

Sørg for, at skærme og skjolde altid er monteret. Kontrollér, at de er i god stand og monteret korrekt.

Frakobl altid hovedkoblingen, stands motoren, og fjern startnøglen, inden skærme eller skjolde afmonteres.

Sørg for at holde hænder, fødder og tøj væk fra arbejdende dele.

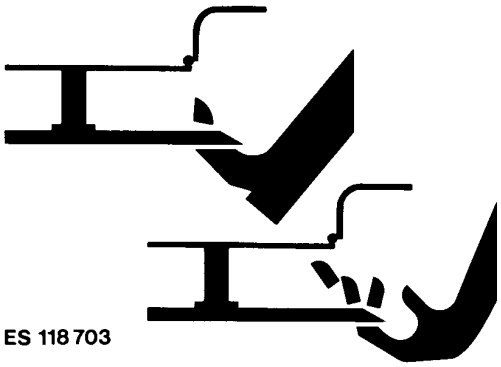

ES118703 —UN—21MAR95

FX,DEVICE -74-04DEC90-1/1

Hold afstand til indsugningsområdet

For at undgå forviklinger indfør ikke afgrøder ind i maskinen med hånden eller foden. Forsøg ikke at fjerne blokeringer, når maskinen kører. Fremføringsvalserne trækker afgrøden så hurtigt ind, at du ikke kan nå at slippe den.

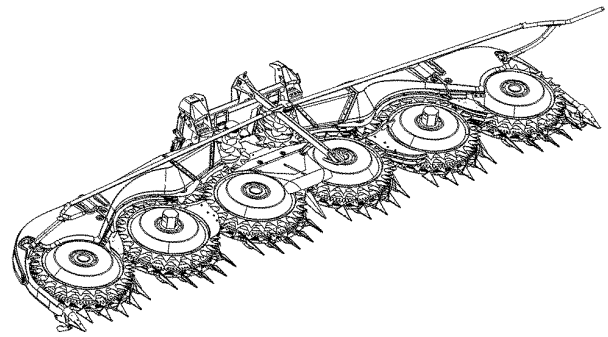

KM329460

KM329460 —UN—27SEP17

KM00321,0000711 -74-21DEC17-1/1

Hold afstand til høstforsatsen

På grund af deres funktion kan de snittende rotorer lige såvel som indsamlings-, kryds- og fremføringsvalserne ikke blive helt afskærmet. Hold sikker afstand til disse komponenter under arbejdet. Frakobl altid hovedkoblingen, stop motoren og tag startnøglen ud, før der fjernes sammenpakninger eller udføres vedligeholdelse på høstforsatsen.

ES 118 704

ES118704 —UN—21MAR95

ZX,CUT688 -74-10FEB98-1/1

Hold hænderne væk fra knivene

Forsøg aldrig at rydde sammenpakninger væk foran eller på høstforsatse, medmindre hovedkoblingen er frakoblet, motoren stoppet, og startnøglen er taget ud.

Alle skal være på sikker afstand af grønthøsteren, før motoren igen startes.

TS254 —UN—23AUG88

FX,KNIFE -74-21DEC90-1/1

Opbevar ekstraudstyr forsvarligt

Ekstraudstyr, som tvillinghjul, gitterhjul og læsseudstyr, der er stillet til opbevaring, kan vælte og forårsage livsfarlige ulykker.

Opbevar ekstraudstyr og tilbehørsdele fastspændte, så de ikke vælter. Hold børn og uvedkommende borte fra lageret.

TS219 —UN—23AUG88

DX,STORE -74-03MAR93-1/1

Gør vedligeholdelsen sikker

Vær fortrolig med fremgangsmåden, før et arbejde begyndes. Hold arbejdsstedet rent og tørt.

Forsøg aldrig at smøre, vedligeholde eller justere maskinen, mens den er i bevægelse. Hold hænder, fødder og tøjet væk fra arbejdende dele. Frakobl alle drev, og bevæg alle håndtag for at fjerne trykket. Sænk udstyr til jorden. Stop motoren. Fjern nøglen. Lad maskinen køle af.

Klods sikkert og solidt op under udstyr og komponenter, som skal hæves for at få arbejdet udført.

Hold alle dele i god stand og korrekt monterede. Ret skader med det samme. Udskift slidte eller brækkede dele. Fjern alle sammenpakninger af fedt, olie eller snavs.

På selvkørende maskiner tages batteristelkablets polsko af minuspolen, før der arbejdes på el-anlægget eller svejses på maskinen.

På bugserede redskaber adskilles koblekabler til traktoren, før der arbejdes på elsystemets dele eller svejses på redskabet.

TS218 —UN—23AUG88

DX,SERV -74-17FEB99-1/1

Hold hænderne væk fra de roterende aksler

Kontakt med roterende aksler kan medføre alvorlige skader evt. med døden til følge.

Sørg altid for, at alle skærme sidder rigtigt. Kontrollér, at alle roterende skærme kan dreje frit.

Bær tætsiddende tøj. Stands motoren og kontrollér, at alle roterende dele og aksler også er standset, før der foretages justerings-, tilslutnings- eller nogen form for vedligeholdelsesarbejde på motoren eller det maskindrevne udstyr.

TS1644 —UN—22AUG95

DX,ROTATING -74-18AUG09-1/1

Vedligehold maskinen sikkert

Bind langt hår op bagpå hovedet. Bær ikke slips, halstørklæde, løstsiddende tøj eller halskæde, når du arbejder opad værktøjsmaskiner eller roterende/bevægelige dele. Disse ting kunne blive indfanget og forårsage livsfarlige ulykker.

Aftag også ringe og smykker, som kunne gribe fat i arbejdende dele eller forårsage kortslutninger.

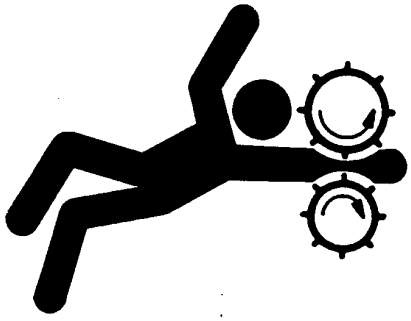

TS228 —UN—23AUG88

DX,LOOSE -74-04JUN90-1/1

Klods maskinen solidt op

Sænk altid udstyret eller redskabet til jorden, før der arbejdes på maskinen. Hvis arbejdet kræver, at maskinen eller udstyret løftes, skal de klodses sikkert og solidt op. Hydraulisk løftede dele og udstyr kan læk-krybe eller falde ned.

Sæt ikke maskinen på gasbetonblokke, hulrumsfliser eller andre støtter, som kunne smuldre under vedvarende belastning. Arbejd aldrig under en maskine, der kun bæres af en donkraft. Følg de anbefalede fremgangsmåder i denne instruktionsbog.

Bruges der redskaber eller tilbehør sammen med maskinen, skal sikkerhedsforskrifterne i redskabets eller tilbehørets brugermanual altid følges.

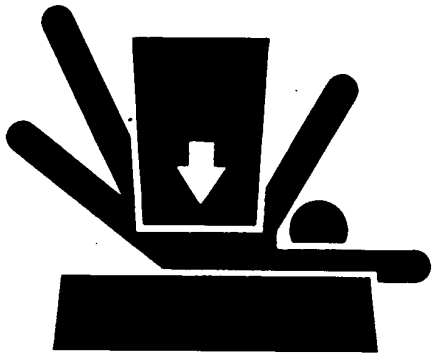

TS229 —UN—23AUG88

DX,LOWER -74-24FEB00-1/1

Vær forsigtig med væsker under højtryk

Olie, som sprøjter ud under tryk, kan have tilstrækkeligt tryk til at trænge gennem huden og medføre alvorlige personskader.

Fjern derfor trykket i anlægget, før hydraulikslanger eller andre ledninger Afmontéres. Kontrollér og tilspænd alle forbindelser, før du sætter tryk til.

Brug et stykke pap til at kontrollere for utætheder, da det er vanskeligt at få øje på hydraulikolie, der siver ud af små revner. Beskyt hænder og krop mod sprøjtende væske.

Skulle uheldet alligevel ske, skal du omgående søge lægehjælp. Er der trængt en væske gennem huden, skal denne fjernes inden for et par timer, da det eller kan opstå koldbrand. Har din egen læge ikke erfaring med denne type kvæstelser, bør han konsultere en specialist.

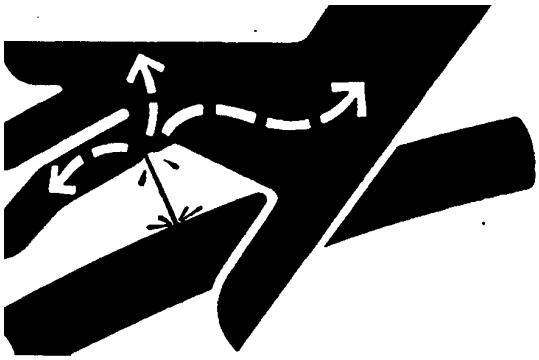

X9811 —UN—23AUG88

KM00321,000016D -74-14MAY09-1/1

Kørsel på veje med fastgjort roterende høstforsats

Før kørsel med finsnitteren på offentlige veje skal den roterende høstforsats hæves og fastgøres i hævet position. Den roterende høstforsats må imidlertid aldrig blokere maskinførerens synsfelt.

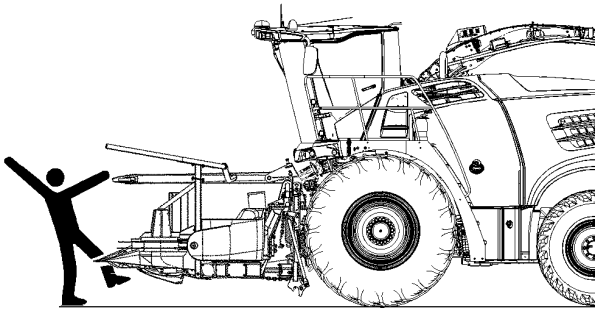

KM232861

KM232861 —UN—10FEB15

KM00321,00003CA -74-12MAR15-1/1

Ballast for sikker vægtfordeling

Arbejds-, styre- og bremseegenskaber kan påvirkes ganske meget af monteret udstyr, der flytter maskinens tyngdepunkt. For at holde baghjulene sikkert på jorden skal der monteres en passende ballast i Grønthøsterens bagende. Overhold de maksimalt tilladte akseltryk og totalvægte.

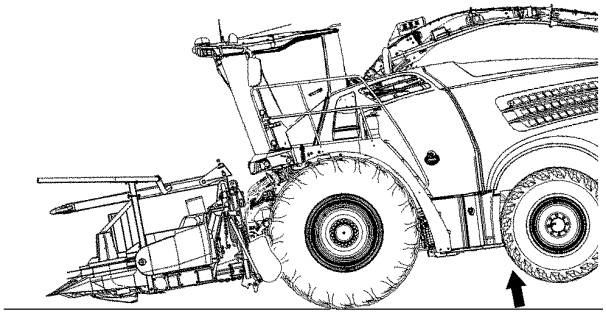

KM232862

KM232862 —UN—10FEB15

KM00321,00003CB -74-12MAR15-1/1

Før svejsearbejde og opvarmning af dele skal malingen fjernes

Undgå potentielt giftige dampe og støv.

Der kan udvikles giftige dampe, når maling brænder under svejsning, lodning eller opvarmning med svejseflamme.

Fjern maling før opvarmning:

- Fjern maling på mindst 100 mm af området, der kan påvirkes af opvarmning. Hvis malingen ikke kan fjernes, skal du bære en godkendt støvmaske i forbindelse med opvarmning eller svejsning.
- Undgå at indånde støvet, hvis du sandblæser eller sliber malingen bort. Brug en godkendt åndedrætsmaske.
- Bruger du opløsningsmiddel eller lakfjerner, fjernes resterne med vand og sæbe før svejsning. Fjern alle dunke med opløsningsmidler og lakfjerner - og andre brændbare materialer fra arbejdsstedet. Giv dampene mindst 15 minutter til at forsvinde, før der svejses eller varmes.

Brug ikke kloreret opløsningsmidler på områder, hvor der skal foretages svejsning.

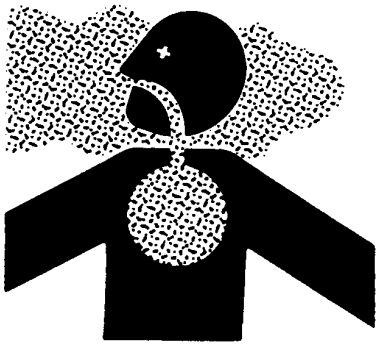

TS220 —UN—15APR13

Udfør alt arbejde med giftige dampe og støv i lokaler, hvor der er god ventilation.

Bortskaf maling og opløsningsmidler korrekt.

DX,PAINT -74-24JUL02-1/1

Undgå brug af højtryksrensere på sikkerhedsskiltene

Vand under tryk kan skylle sikkerhedsskiltene væk eller ødelægge dem. Undgå at rette højtryksrenseren mod sikkerhedsskiltene.

Erstat manglende eller beskadigede sikkerhedsmærker med det samme. Du kan købe nye sikkerhedsmærkater hos din KEMPER forhandler.

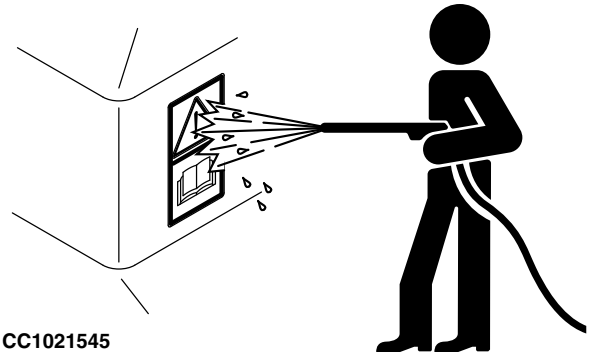

CC1021545

CC1021545 —UN—23APR02

KM00321,00001A5 -74-16JUN09-1/1

Afvikling - korrekt genbrug og bortskaffelse af væsker og komponenter

Der skal træffes sikkerhedsmæssige og miljømæssige foranstaltninger, når en maskine og/eller komponent tages ud af drift. Disse foranstaltninger inkluderer følgende:

- Anvend passende værktøj og personlige værnemidler som beskyttelsestøj, handsker, ansigtsværn eller sikkerhedsbriller under fjernelse eller håndtering af objekter og materialer.
- Følg anvisningerne for de angivne komponenter.
- Aflast oplagret energi ved at sænke hævede maskinelementer, afspænde fjedre, frakoble batteriet eller andre strømforsyninger samt aflaste trykket i hydrauliske komponenter, akkumulatorer og andre lignende systemer.
- Sørg for at have så lidt kontakt som muligt med komponenter, der kan have rester af landbrugskemikalier som gødning og pesticider på sig. Håndtér og bortskaf disse komponenter korrekt.
- Aftap motorer, brændstoftanke, kølere, hydraulikcylindre, beholdere og ledninger forsigtigt, inden komponenterne genbruges. Anvend lækagesikre beholdere, når der aftappes væsker. Der må ikke anvendes beholdere til fødevarer eller drikkevarer.
- Hæld ikke spildvæsker på jorden, i kloakken eller i en vandkilde.
- Overhold alle nationale, regionale og lokale love, forskrifter eller bestemmelser angående håndtering eller bortskaffelse af spildvæsker (eksempel: olie, brændstof, kølevæske, bremsevæske), filtre, batterier og andre stoffer eller dele. Afbrænding af brændbare væsker eller komponenter i andet end specielt konstruerede forbrændingsanlæg kan være forbudt i henhold til loven og medføre eksponering for farlig røg eller aske.
- Vedligehold og bortskaf klimaanlægsystemer korrekt. Loven kan kræve, at et certificeret servicecenter skal udsuge og genbruge kølemidler i klimaanlæg, som eventuelt kan skade atmosfæren, hvis de udledes.
- Vurdér genbrugsmulighederne for dæk, metal, plast, glas, gummi og elektroniske komponenter, som kan genbruges, enten helt eller delvist.
- Kontakt dit lokale miljø- eller genbrugscenter eller din KEMPER forhandler for informationer om korrekt genbrug eller bortskaffelse affald.

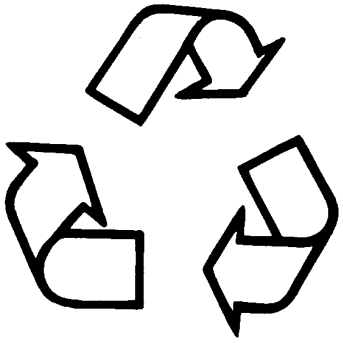

TS1133 —UN—15APR13

KM00321,00006C6 -74-28SEP17-1/1

Brug høreværn

Længere tids stærk støjpåvirkning kan nedsætte hørelsen eller føre til døvhed.

Beskyt din hørelse med passende høreværn eller øreproppe r.

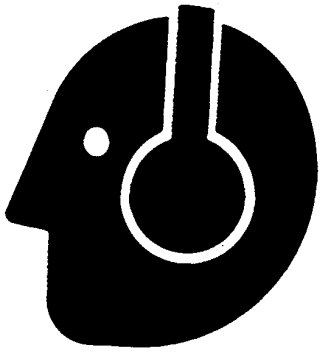

TS207 —UN—23AUG88

DX,NOISE -74-03MAR93-1/1

Parkér maskinen sikkert

Før der arbejdes på maskinen:

- Sænk alt udstyr til jorden.
- Stop motoren og tag nøglen ud.
- Frakobl batteriets stelforbindelse.
- Hæng et advarselsskilt med "MÅ IKKE BETJENES" i førerkabinen.

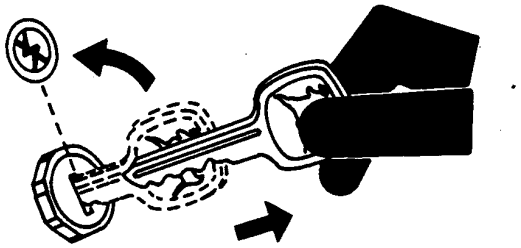

TS230 —UN—24MAY89

DX,PARK -74-04JUN90-1/1

Sikkerhedsmærkater

Sikkerhedsskilte med piktogrammer

På denne maskine er der på en del vigtige steder placeret sikkerhedsskilte til at henlede opmærksomheden på potentiel fare. Den mulige fare for tilskadekomst vises i en advarselstrekant. Et piktogram ved siden af viser, hvordan personskade forebygges. Disse sikkerhedsskilte, deres placering på maskinen og en kort forklarende tekst vises nedenfor.

TS231 —74—07OCT88

FX,WBZ -74-19NOV91-1/1

Erstatning af advarselskilte

Erstat manglende eller beskadigede advarselskilte. Gør brug af denne betjeningsvejledning for at placere advarselskiltene korrekt.

Der findes muligvis yderligere sikkerhedsinformationer i forbindelse med reservedele og komponenter fra andre producenter, som ikke præsenteres i denne betjeningsvejledning.

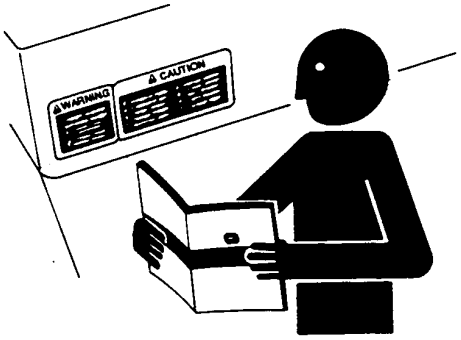

TS201 —UN—15APR13

DX,SIGNS -74-18AUG09-1/1

Betjeningsvejledning

Denne instruktionsbog indeholder alle oplysninger, som er nødvendige for sikker brug af mejetærskeren. Overhold nøje alle sikkerhedsregler for at undgå ulykker.

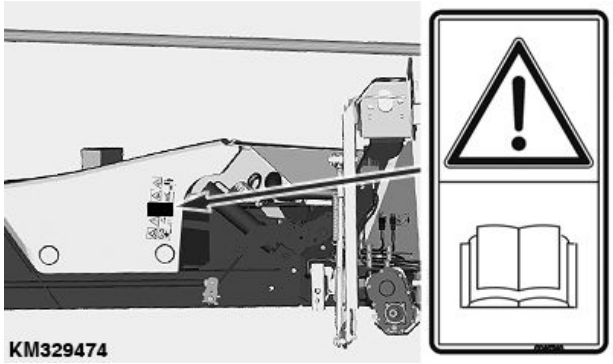

KM329474 —UN—16OCT17

KM00321,0000712 -74-08JAN18-1/1

Reparation og vedligeholdelse

Inden justering, reparations- og vedligeholdelsesarbejdet udføres, skal finsnitterens motor slukkes og nøglen tages ud.

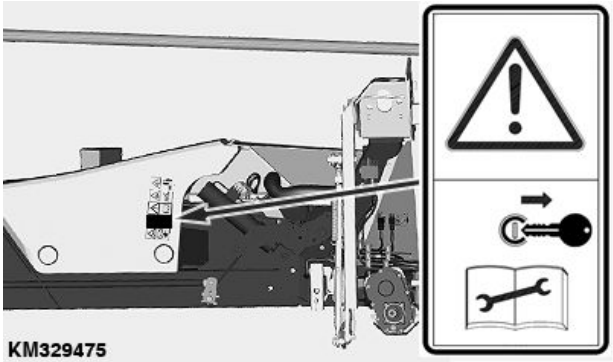

KM329475 —UN—16OCT17

KM00321,0000713 -74-08JAN18-1/1

Roterende knive

Rør ikke ved maskinens bevægelige dele. Vent, indtil alle bevægelige dele står stille.

De roterende knive stopper ikke omgående, når der slukkes for maskinen.

Roterende klinger kan fange arme, ben eller løst tøj, så længe de er i bevægelse, og kan forårsage alvorlig skade.

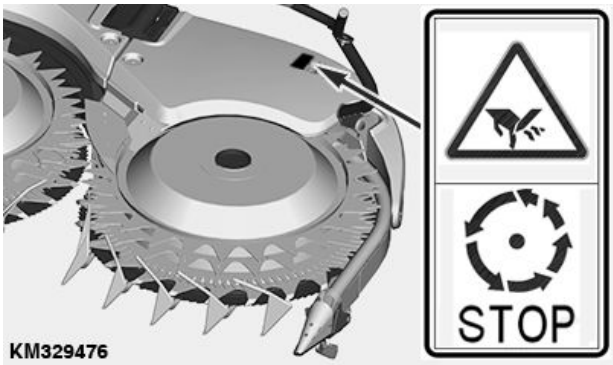

KM329476 —UN—16OCT17

KM329477 —UN—16OCT17

KM00321,0000714 -74-08JAN18-1/1

Den roterende høstforsats' foldningsområde

Hold afstand til den roterende høstforsats' foldeområde.

Ved foldning eller udfoldning af den roterende høstforsats, sørg for at ingen personer opholder sig i foldeområdet.

Før foldning eller udfoldning sørg for at alle personer overholder den nødvendige sikkerhedsafstand den roterende høstforsats.

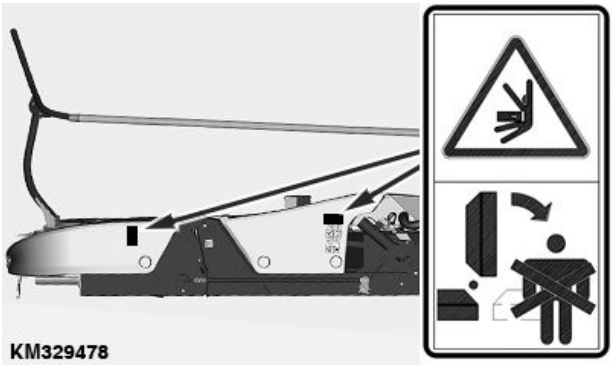

KM329478 —UN—16OCT17

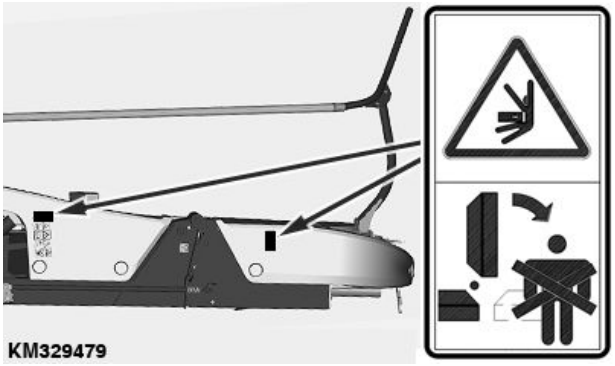

KM329479 —UN—16OCT17

KM00321,0000715 -74-08JAN18-1/1

Hold afstand til den roterende høstforsats

FARE - hold afstand til den roterende høstforsats. Før udførelse af servicearbejde eller udredning af blokeringer:

- Sluk skærebordsdrevet
- SLUK motoren
- Fjern tændingsnøglen

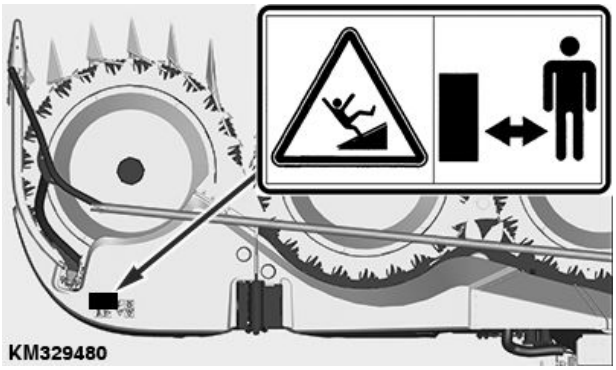

KM329480 —UN—16OCT17

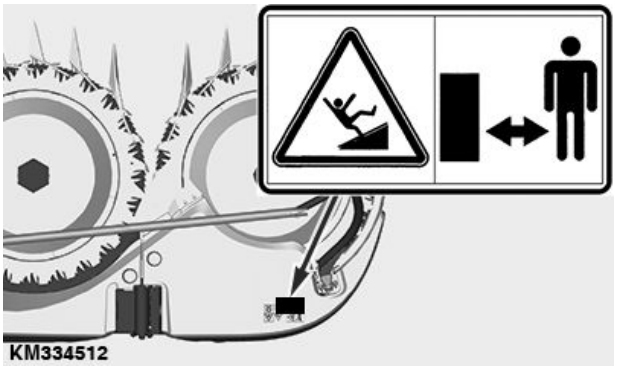

KM334512 —UN—16OCT17

KM00321,0000716 -74-08JAN18-1/1

Drejevalser

Hold afstand til roterende valser. Fare for personskader!

Arme, ben eller løst tøj kan blive fanget af de roterende dele, når drejevalserne kører.

Hold altid den nødvendige sikkerhedsafstand til de roterende valser.

Vent, indtil alle bevægelige dele står stille.

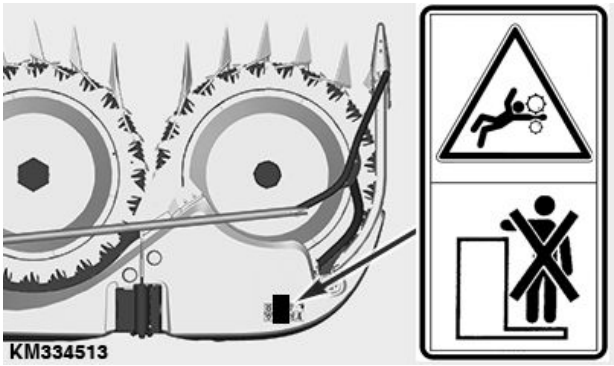

KM334513 —UN—16OCT17

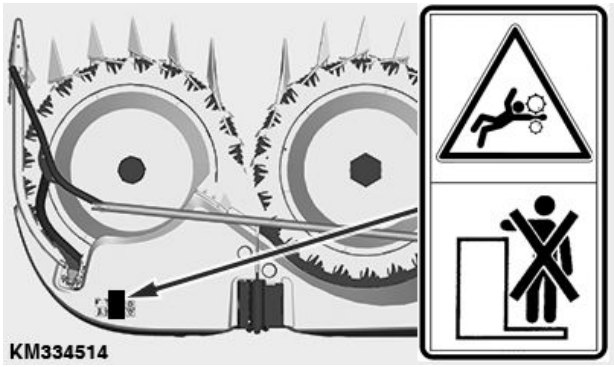

KM334514 —UN—16OCT17

KM00321,0000717 -74-08JAN18-1/1

Knusningsfarezone

Ræk aldrig ind i knusningsfareområdet, når sidedelene bevæger sig.

At række ind i knusningsfareområdet kan medføre alvorlige kvæstelser.

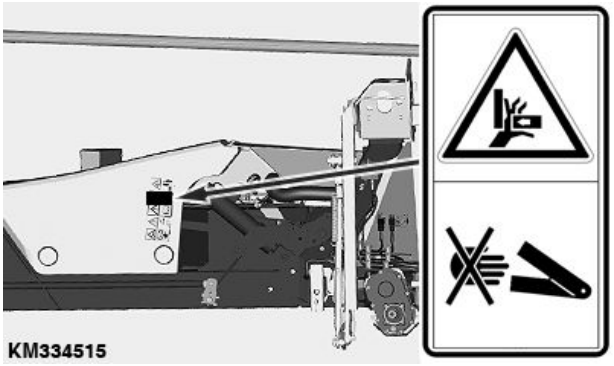

KM334515 —UN—16OCT17

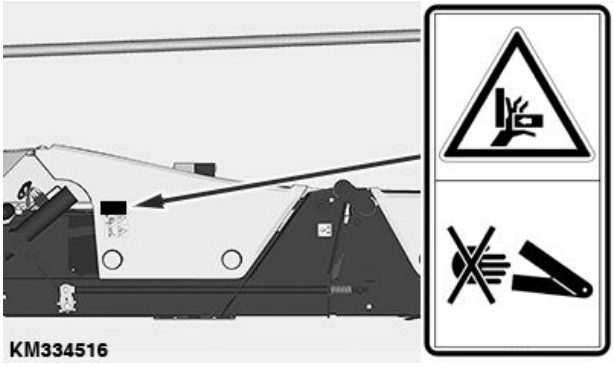

KM334516 —UN—20OCT17

KM00321,0000718 -74-08JAN18-1/1

Indføringsstænger, der kan klappes sammen

Ræk aldrig ind i knusningsområdet, så længe indføringsstængerne bevæger sig.

At række ind i knusningsfareområdet kan medføre alvorlige kvæstelser.

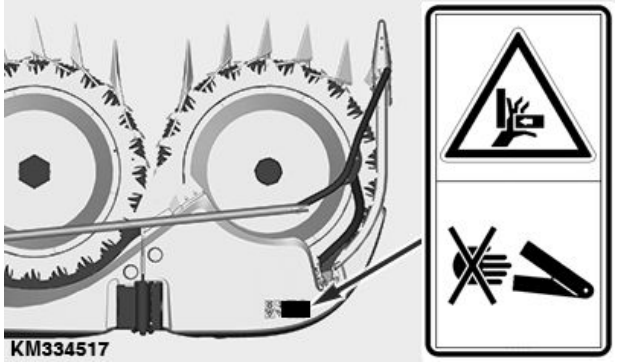

KM334517 —UN—16OCT17

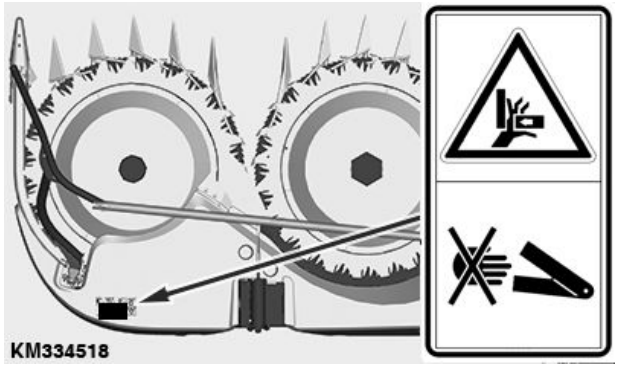

KM334518 —UN—16OCT17

KM00321,000071B -74-08JAN18-1/1

Hydraulikledninger

Væske, som sprøjter ud under tryk, kan trænge ind under huden og medføre alvorlig skade.

Undgå risikoen ved at slække trykket før frakobling af hydraulikledninger.

Brug et stykke pap til at søge efter utætheder.

Beskyt hænder og krop mod sprøjtende væske.

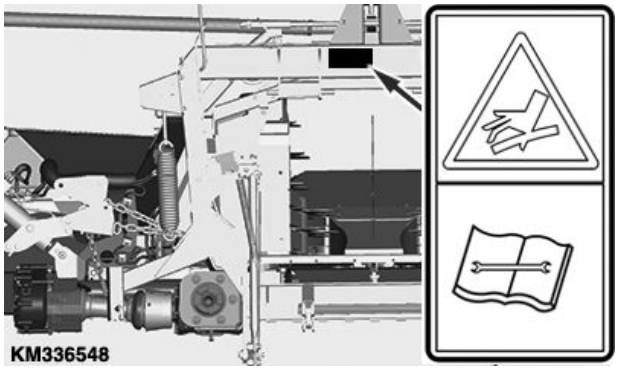

KM336548 —UN—22DEC17

KM00321,0000719 -74-08JAN18-1/1

Drivaksel

Hold sikker afstand til den roterende drivaksel.

Indfanges man af den roterende drivaksel, kan det føre til alvorlige og livsfarlige kvæstelser. Sørg altid for, at alle drivakselskærme sidder rigtigt.

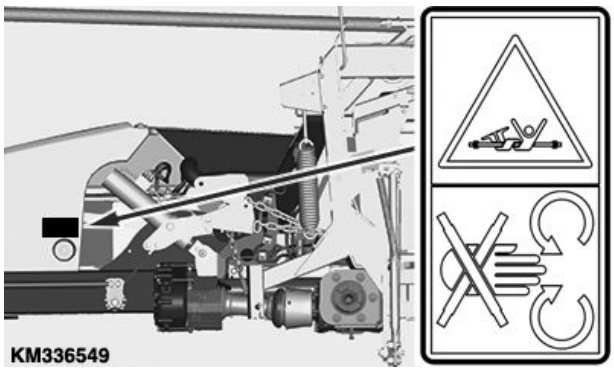

KM336549 —UN—22DEC17

KM00321,000071A -74-08JAN18-1/1

Indgang for transmission

Hold afstand til varme overflader.

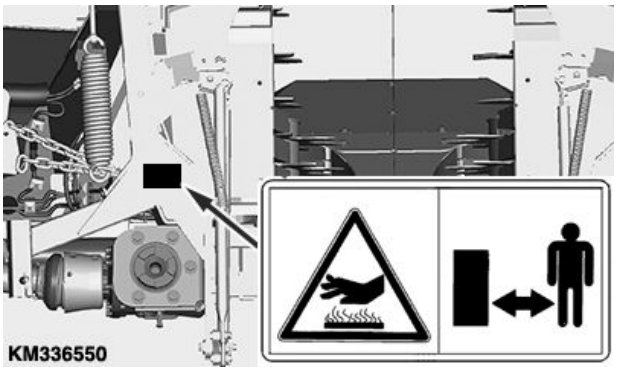

KM336550 —UN—08JAN18

KM00321,000071C -74-08JAN18-1/1

Transport af den roterende header - generelt

Denne roterende header må kun transporteres på følgende måde:

- med en kran
- monteret på en grønthøster

VIGTIGT: Forsøg aldrig at transportere den roterende header på en anden måde, da dette kan medføre maskinskade.

KM00321,0000720 -74-10JAN18-1/1

Læsning med en kran (roterende headere op til serienummer 135629)

VIGTIGT: Før man læsser den roterende header med en kran, skal man fjerne donkraftstøtterne (A) i begge sider. Hvis ikke dette gøres, kan maskinen tage skade.

1. Træk donkraftstøtte (A) ud i pilens retning.
2. Fastgør donkraftstøtte (A) kørt ud med skruen (B).

A—Donkraftstøtte **B—Bolt**

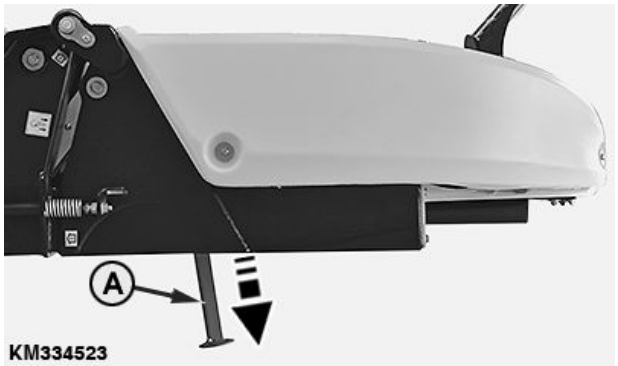

KM334523 —UN—28FEB18

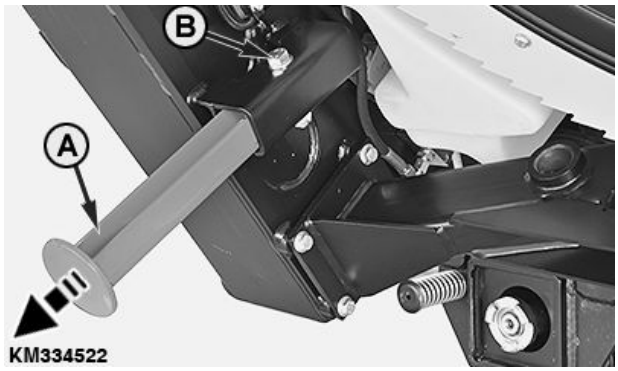

KM334522 —UN—17OCT17

Fortsættes på næste side

KM00321,00009B3 -74-14NOV19-1/2

Løft af den roterende header med en kran

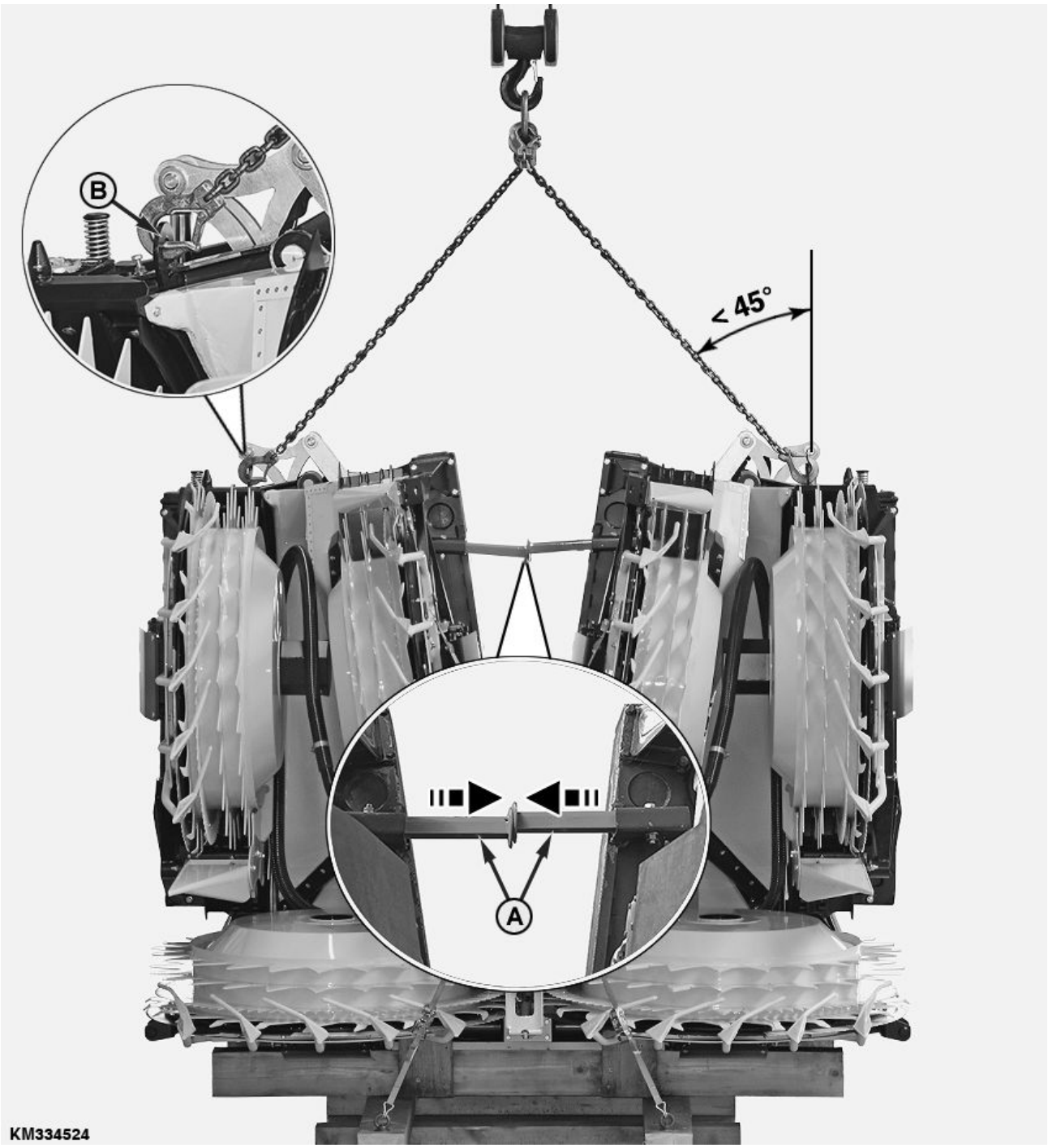

KM334524 —UN—09NOV17

A—Støtteben **B—Affjedringspunkter**

FORSIGTIG: Sørg for at bruge kæder, der opfylder vægtkravene for den roterende header (se afsnittet "Specifikationer").

Brug kæder i passende længde, så der opnås en vinkel på mindre end 45°, som vist på billedet.

1. Fold den roterende header ind.
2. Kontrollér, at donkraftstøtterne (A) er trukket ud og fastgjort i udkørt position.
3. Fastgør en krav i de to affjedringspunkter (B).
4. Løft den roterende header.

KM00321,00009B3 -74-14NOV19-2/2

Læsning med en kran (roterende headere fra serienummer 135630)

VIGTIGT: Før den roterende header læsses med en kran, er det vigtigt at montere støtten (A) i transportpositionen. Hvis ikke dette gøres, kan maskinen tage skade.

1. Klap støtten (A) ud fra parkeringsposition (1) i pilens retning.
2. Sæt støtten (A) i transportposition (2).

A—Støtte

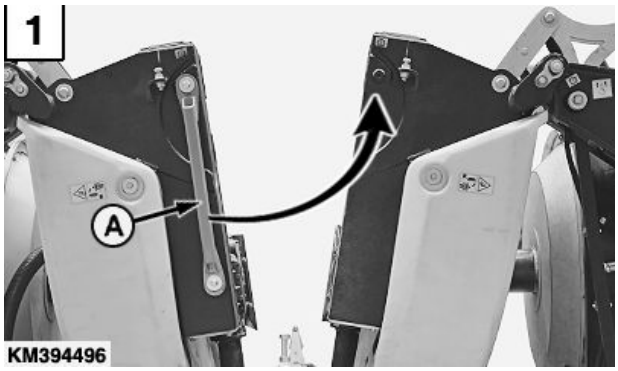

KM394496 —UN—21OCT19

Parkeringsposition

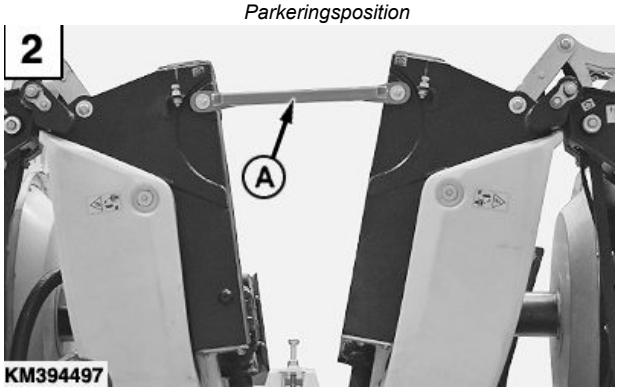

KM394497 —UN—21OCT19

Transportposition

Fortsættes på næste side

KM00321,00009B4 -74-14NOV19-1/2

Løft den roterende header med en kran

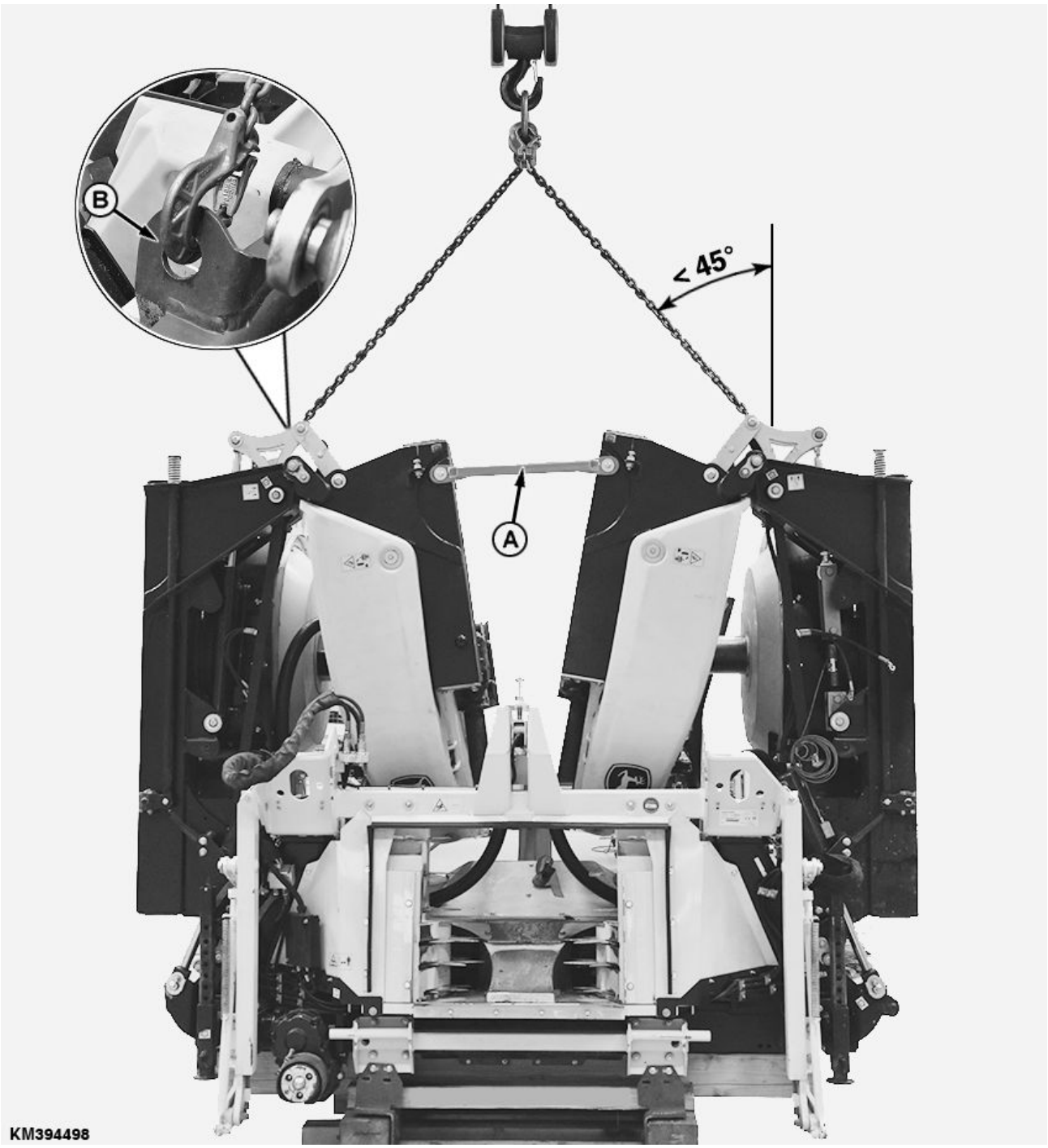

KM394498 —UN—18OCT19

A—Støtte **B—Affjedringspunkter**

FORSIGTIG: Sørg for at bruge kæder, der opfylder vægtkravene for den roterende header (se afsnittet "Specifikationer").

Brug kæder i passende længde, så der opnås en vinkel på mindre end 45°, som vist på billedet.

1. Sammenklapning af den roterende header.
2. Kontrollér, at støtten (A) er sat i kørselsposition, som vist.
3. Fastgør en krav i de to affjedringspunkter (B).
4. Løft den roterende header.

KM00321,00009B4 -74-14NOV19-2/2

Fastgørelse af den roterende header ved transport (fortøjningspunkter)

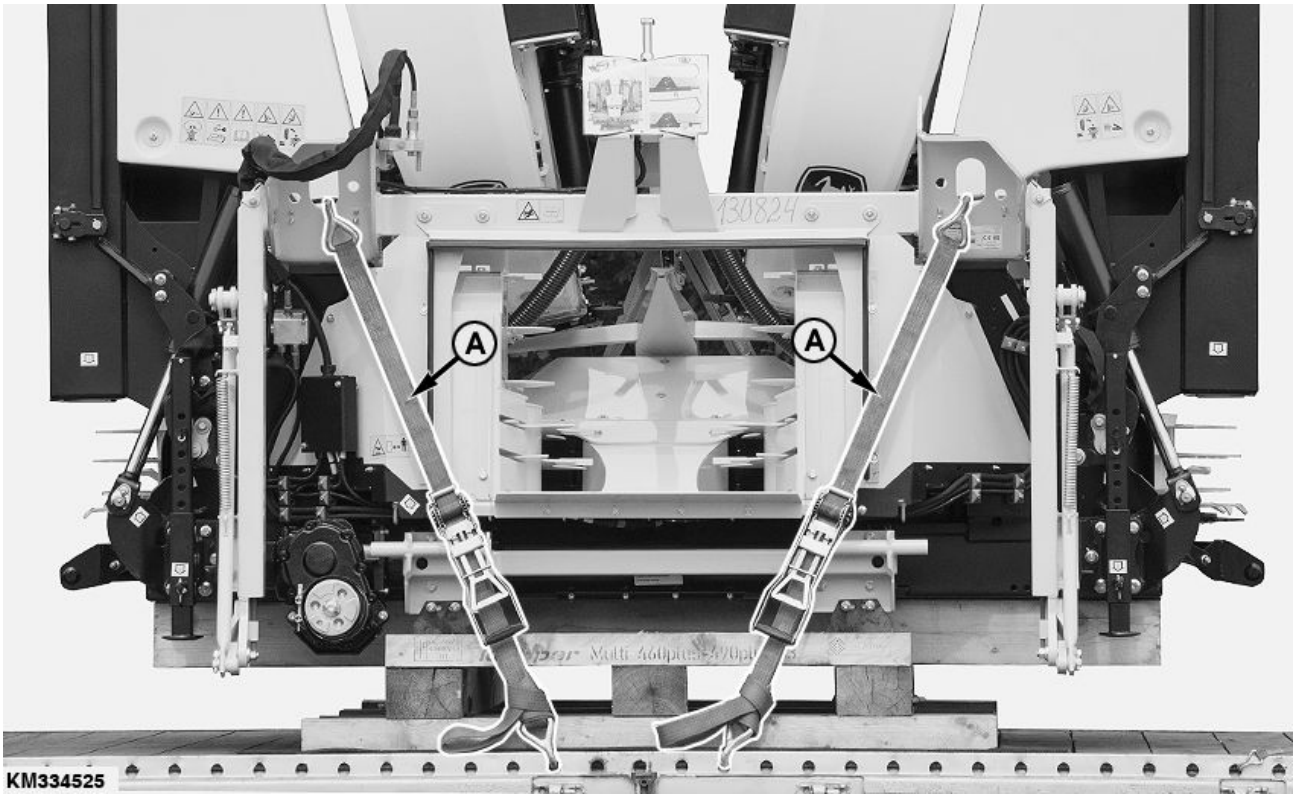

KM334525 —UN—24OCT17

Surringspunkter

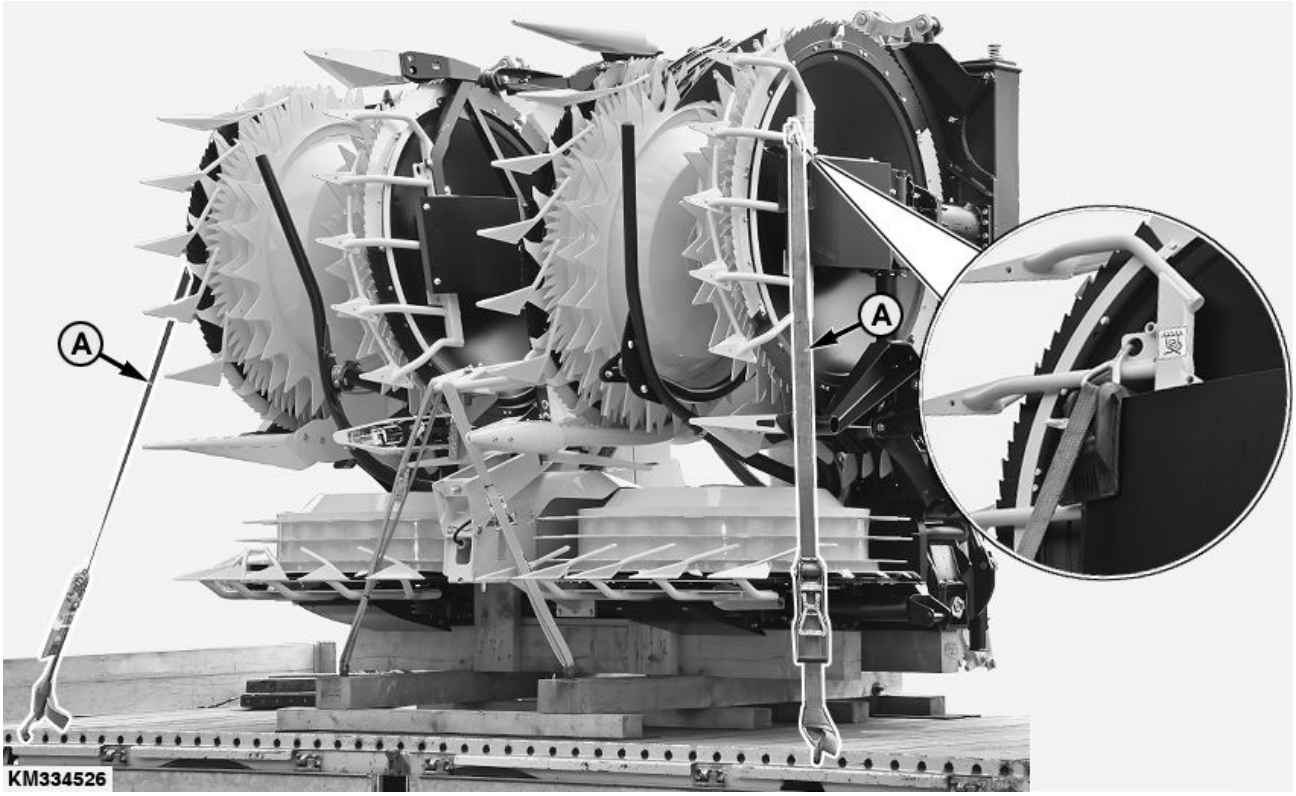

KM334526 —UN—24OCT17

Fortøjningspunkter

A—Bungeeledninger

Fortsættes på næste side

KM00321,000071E -74-10JAN18-1/2

Fastgør den roterende header med bungeeledninger (A) på begge sider som vist. Fastgør tilbehør med en ekstra bungeeledning (ekstraudstyr).

KM00321,000071E -74-10JAN18-2/2

Klargøring af roterende frontudstyr

Udpakning

Så snart pakkematerialet er fjernet, skal enheden tjekkes for eventuelle skader, der kunne være opstået under transporten.

KM00321,0000038 -74-01SEP08-1/1

Fjern transportpallen

1. Fjern bungeeledningen (A).
2. Løsn og fjern skruerne (B) på begge sider.
3. Løft den roterende header, og fjern transportpallen (C).

A—Bungeeledning
B—Skruer
C—Transportpalle

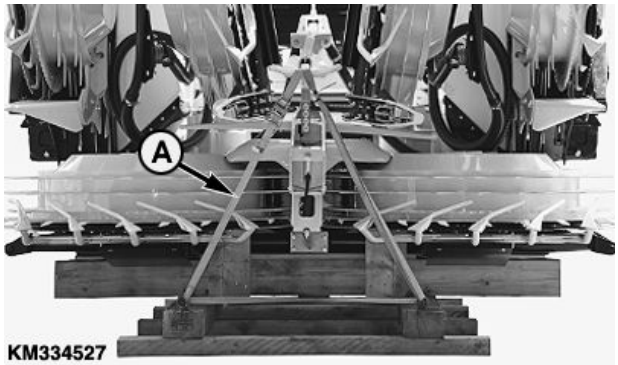

KM334527 —UN—24OCT17

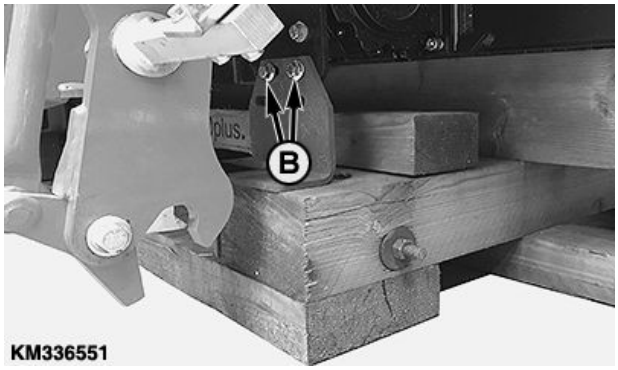

KM336551 —UN—10JAN18

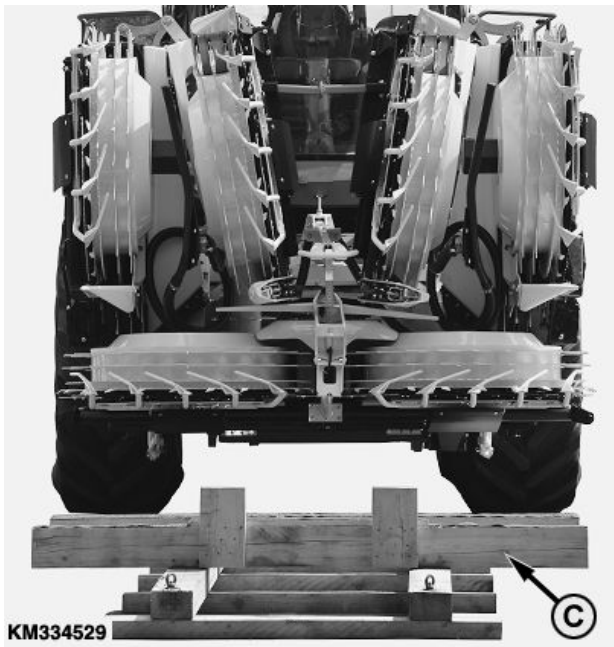

KM334529 —UN—28FEB18

KM00321,0000721 -74-10JAN18-1/1

Sæt transportstøtterne i parkeringsposition (roterende frontudstyr op til serienr. 135629)

BEMÆRK: Dette er kun påkrævet når transportstøtterne er trukket ud til transport med kranen.

1. Skub transportstøtten (A) ind i pilens retning.
2. Fastgør transportstøtten (A) med skrue (B).

VIGTIGT: Anvend kun transportstøtter (A) til transport med en kran. Brug aldrig transportstøtterne (A) ved placering af den roterende header på jorden. Transportstøtterne (A) skal forblive på maskinen og må ikke fjernes.

A—Transportstøtte **B—Skrue**

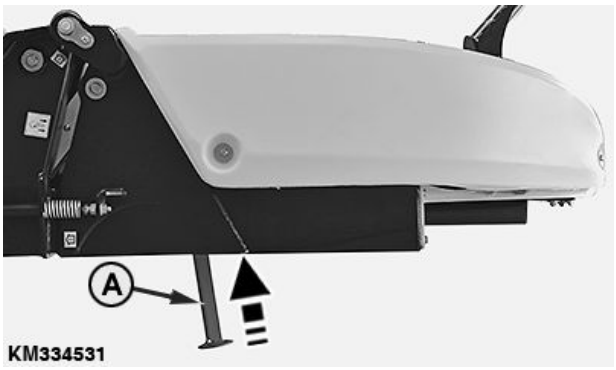

KM334531 —UN—10JAN18

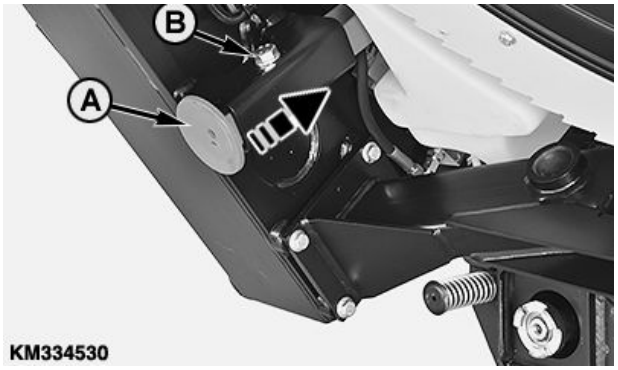

KM334530 —UN—24OCT17

KM00321,0000B15 -74-27OCT20-1/1

Tilkobling til en CLAAS-finsnitter

Kompatibilitetsdiagram

FORSIGTIG: Før fastgørelse af den roterende høstforsats til en finsnitter, udfør de trin, der er indeholdt i afsnittet Forbered den roterende høstforsats.

Den roterende høstforsats er forberedt for installation på de følgende CLAAS finsnittertyper:

Kompatibilitetsdiagram over roterende frontudstyr/CLAAS-finsnitter

490plus	950 type 494/497/498/502 960 type 494/497/498/499/502 970 type 494/497/498/502 980 type 494/497/498/502 990 type 494/497/498/499/502

KM00321,0000B16 -74-27OCT20-1/1

Grønthøsterens indtagelse af ballast

Før den roterende høstforsats fastgøres, skal grønthøsteren have korrekt ballast.

VIGTIGT: Sørg for altid at overholde værdierne, som angives i afsnittet Hjul og ballast i betjeningsvejledningen til grønthøsteren.

KM00321,0000204 -74-18AUG09-1/1

Justér grønthøsterens ekstra forlygter

VIGTIGT: Ved foldning af den roterende header, er der risiko for en kollision med grønthøsterens ekstra forlygter (A).

For at undgå en kollision ved foldning af klipperedskabet, skal du justere grønthøsterens ekstra forlygter (A) så langt udad som muligt.

A—Ekstra forlygter

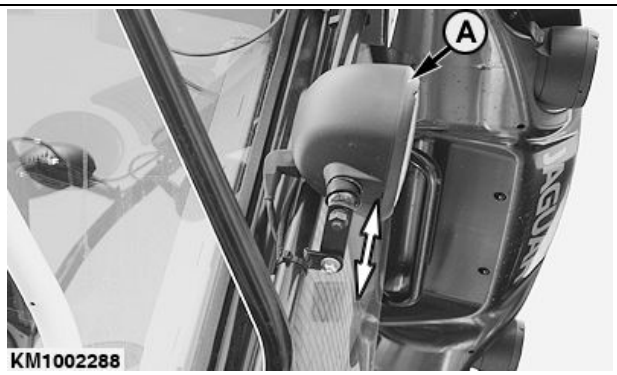

KM1002288 —UN—07MAY12

KM00321,00008B5 -74-25FEB19-1/1

Tilslutning til type 498, 499 og 502 finsnittere med variabelt frontudstyrsdrev

Roterende headere til Claas-finsnittere af type 498, 499 og 502 er teknisk klargjort til det variable frontudstyrsdrev.

Derudover skal der udføres nogle programmeringstrin i fintsnitterens software, som skal afstemmes til Claas. Kontakt Claas forhandleren desangående.

VIGTIGT: For at kunne bruge det variable frontudstyr skal modulet A130FAM være programmeret tilsvarende. Ellers kan det roterende frontudstyr kun anvendes med konstant hastighed, og justering af hastigheden udføres med Kemper-multihastighedsgear.

BEMÆRK: For roterende headere, der er udstyret til montering af et støttehjul, er det først nødvendigt at slette den eksisterende software på det roterende header-modul. Derefter er modulnavnet A130FAM synligt.

Programmering af A130FAM-modulet udføres via finsnitteren. Gå frem på følgende måde:

1. Fastgørelse den roterende header til grønthøsteren.
2. Forbind finsnitteren til en computer, og start Claas Diagnostics System (CDS).
3. Vælg A130FAM-modulet for at programmere den roterende header.

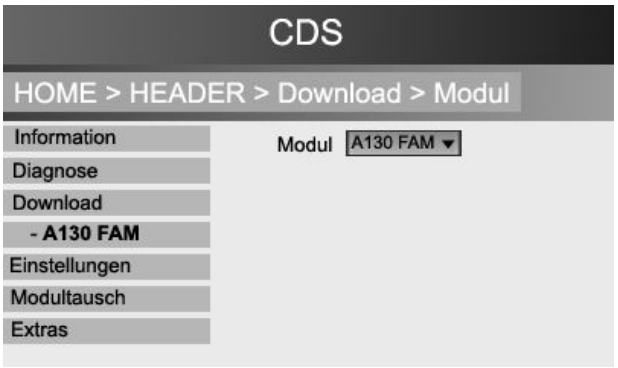

KM359969 —UN—22FEB19

KM00321,0000B17 -74-27OCT20-1/4

4. Når du indtaster et serienummer, indtast da **udgivet af Claas.**

VIGTIGT: Indtast et serienummer til en roterende header, der svarer til arbejdsbredden for den roterende header fra Kemper.

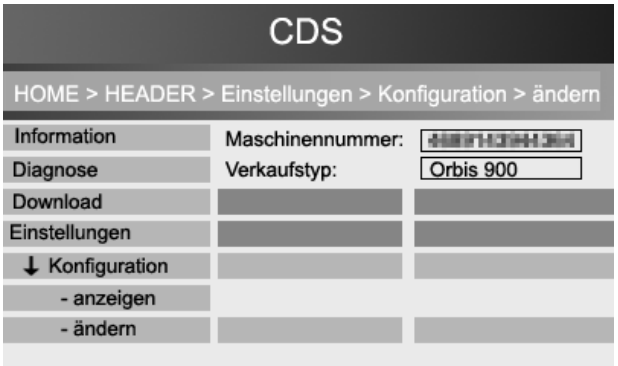

KM359968 —UN—22FEB19

Fortsættes på næste side

KM00321,0000B17 -74-27OCT20-2/4

VIGTIGT: Følgende indtastninger skal udgives af Claas.

5. Brug de gamle Orbis-typer når du vælger maskintype.

BEMÆRK: For eksempel: Ved en Orbis 900 skal du vælge type 992 og ikke type I53 (se illustration).

6. Vælg de følgende indstillinger afhængigt af klipperedskabet:

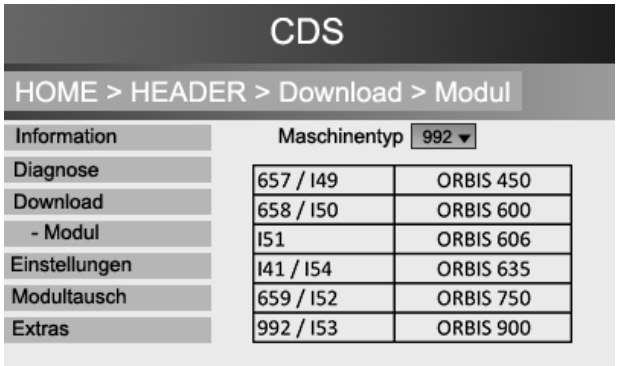

KM359967 —UN—22FEB19

Roterende header model	Maskintype	Transmission	Transportsystem
490plus uden chassis	Orbis 900	Transmission med 3 gear	Intet transportsystem
490plus med chassis	Orbis 900	Transmission med 3 gear	Transportvogn

VIGTIGT: Vælg også indstillingen "variabelt drev" for hver type.

Fortsættes på næste side

KM00321,0000B17 -74-27OCT20-3/4

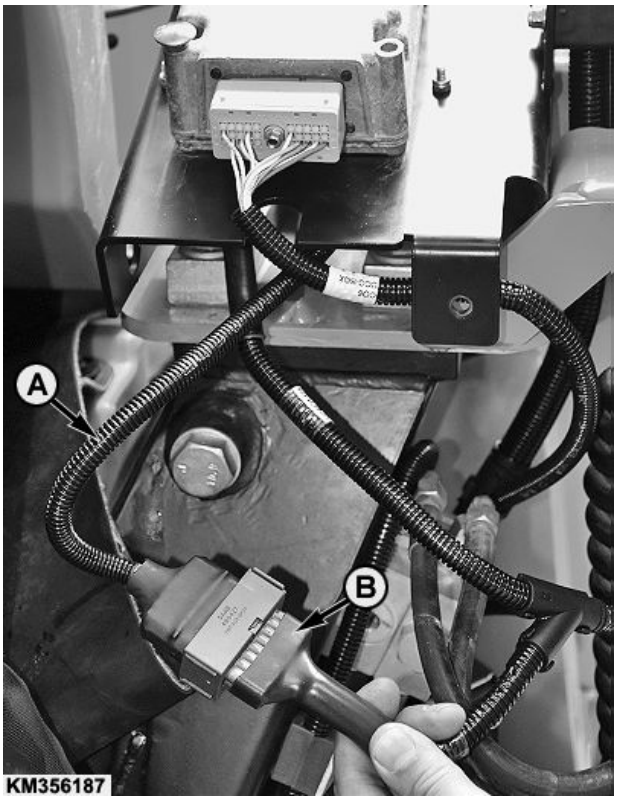

KM356187 —UN—02JUL18

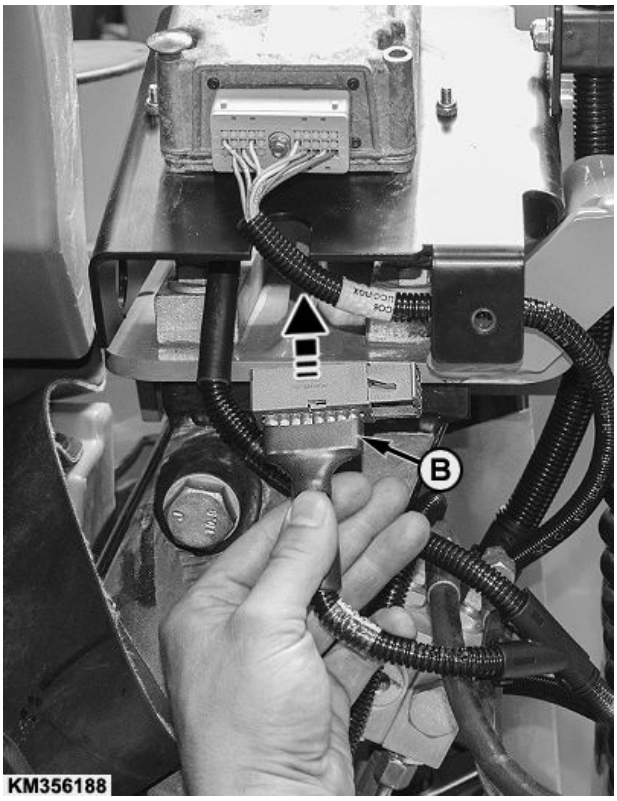

KM356188 —UN—02JUL18

A—Adapterkabel **B—Hovedledningstilslutning**

7. Adapterkablet (A) skal afmonteres fra Claas-styreenheden (C), når programmeringen er udført. Gå frem på følgende måde:
   - Fjern adapterkabel (A).
   - Sæt stikket (B) på det primære ledningsbundt direkte i Claas-styreenheden.

KM00321,0000B17 -74-27OCT20-4/4

Installation af ekstra ledningsbundt (kun finsnittere af typen 498, 499 og 502)

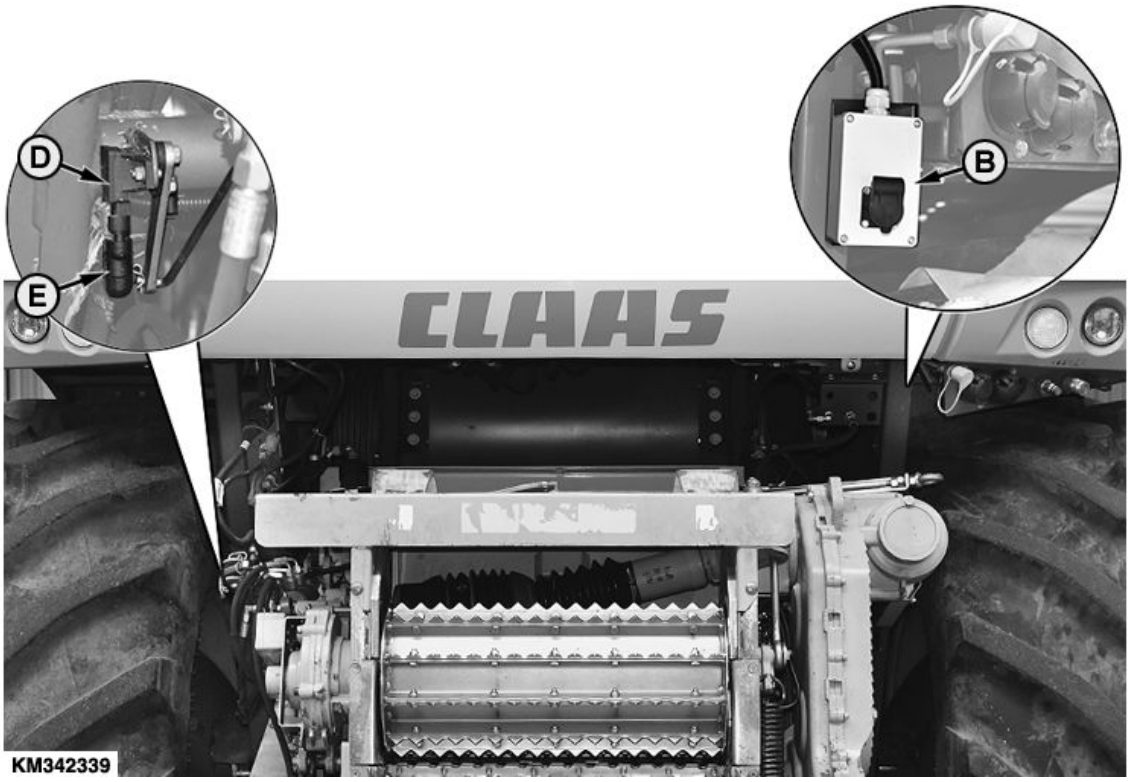

KM342339 —UN—03JUL18

BEMÆRK: Et ledningsbundt med et ekstra strømudtag og tilslutningskabel leveres sammen med denne roterende header. Ledningsbundtet er nødvendigt for at vippe headeren.

De medfølgende ledninger skal være monteret på CLAAS finsnitteren, inden den roterende header påsættes første gang.

Gå frem på følgende måde:

1. Fjern tilslutning (E) fra grønthøsterens vinkelføler (D).
2. Forbind stiktilslutningerne (A) på det medfølgende ledningsbundt mellem vinkelsensor (D) og tilslutningen (E) på grønthøsteren.

KM342337 —UN—02JUL18

A—Stik
B—Hunstik
C—Tilslutningskabel
D—Vinkelsensor
E—Stik

Fortsættes på næste side

KM00321,0000B18 -74-27OCT20-1/3

3. Montér hunstikket (A) på CLAAS finsnitteren med skruer (B).

BEMÆRK: Strømudtagets monteringsposition varierer, og afhænger af grønthøsterens produktionsår.

A—Hunstik **B—Bolte**

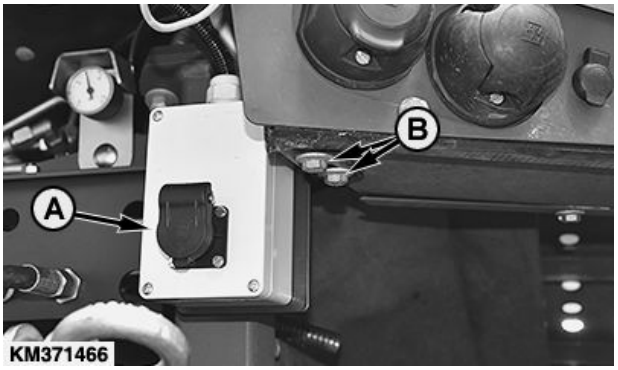

KM371466 —UN—08FEB19

Strømudtagets monteringsposition

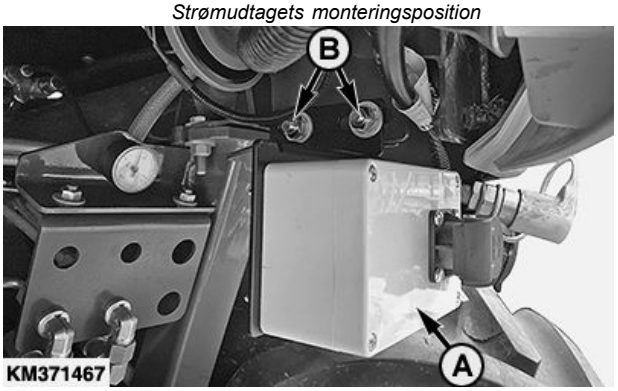

KM371467 —UN—08FEB19

Strømudtagets monteringsposition

KM00321,0000B18 -74-27OCT20-2/3

4. Fastgør de resterende ledninger på bagsiden af fordækslet med kabelbindere (A).
5. Sæt forbindelseskablet (B) i strømudtaget, og tilslut det til det primære ledningsbundt (C).

BEMÆRK: Strømudtaget kan monteres på grønthøsteren efter majshøsten. Strømudtaget fungerer ikke, så længe der ikke er sat nogen prop i.

A—Kabelbinder
B—Tilslutningskabel
C—Hovedledningsbundt

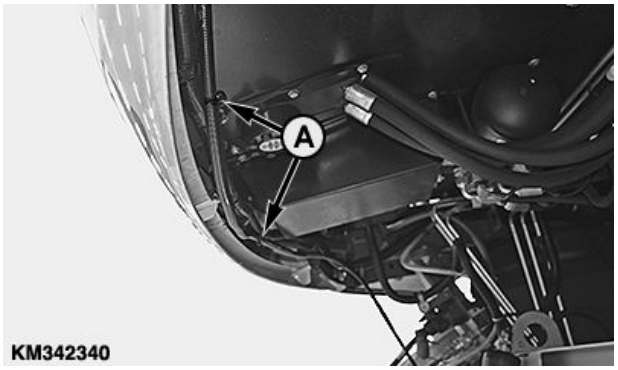

KM342340 —UN—02JUL18

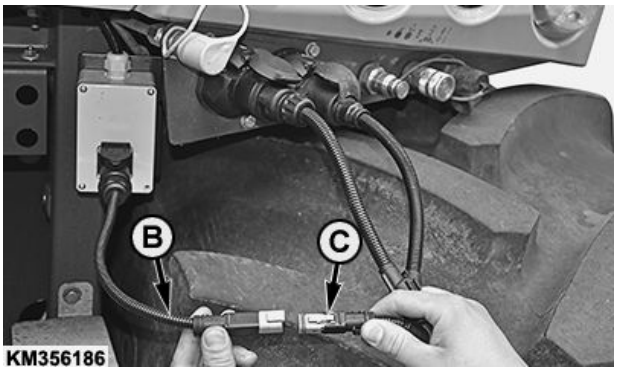

KM356186 —UN—03JUL18

KM00321,0000B18 -74-27OCT20-3/3

Tilkobling til CLAAS grønthøstere

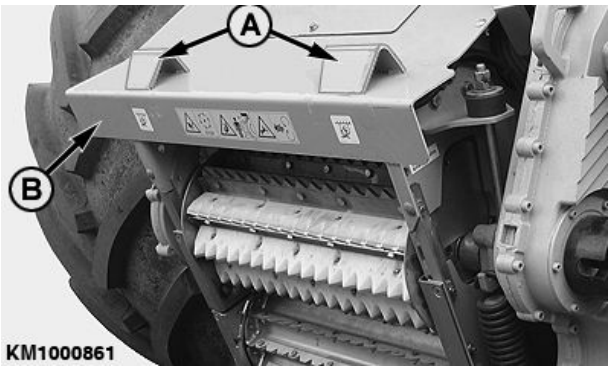

KM1000861 —UN—25MAY09

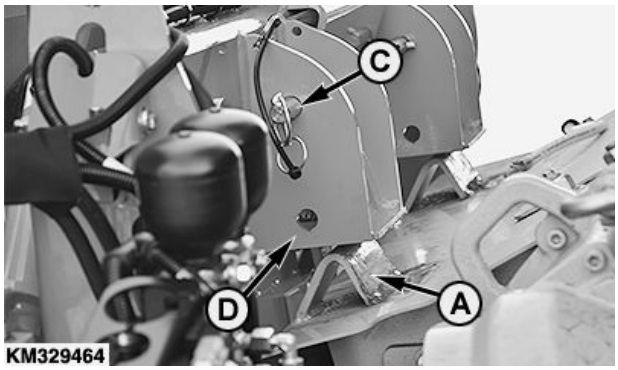

KM329464 —UN—29SEP17

1. Kør finsnitteren tæt til den roterende headers ramme, indtil låsekrogene (A) rager ind i monteringsrammens beslag (D).
2. Fjern tapperne (C) i begge sider.
3. Løft forreste afskærmning (B) op, indtil låsekrogene (A) på den roterende header ligger i beslagene (D).
4. Fastgør det øverste lejepunkt med tappen (C). Lås det nederste lejepunkt ved aktivering af greb (E).

   VIGTIGT: Fastgør tappen (C) og armen (E) med fjedersplitten.

5. Lås støttebenene (F) på højre og venstre side i den højeste position. For at gøre dette, skal stiften med fjeder (G) trækkes ud og sættes i igen, når støttebenet er i endeposition.

A—Klinkehager
B—Frontskærm
C—Stift
D—Beslag
E—Betjeningshåndtag
F—Støtteben
G—Stift

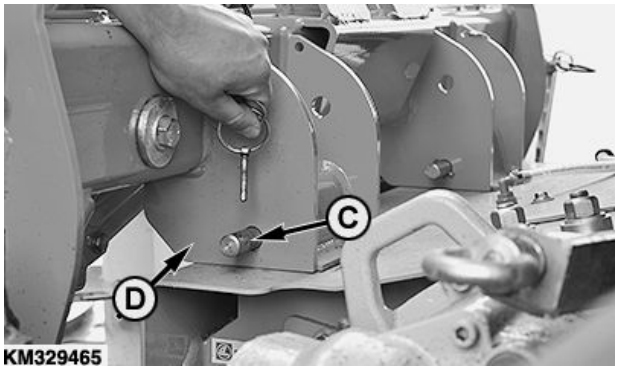

KM329465 —UN—09OCT17

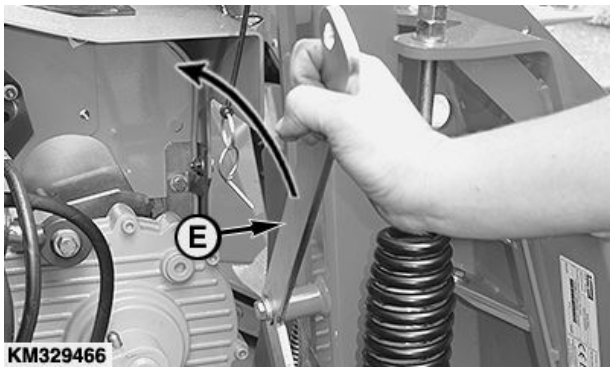

KM329466 —UN—29SEP17

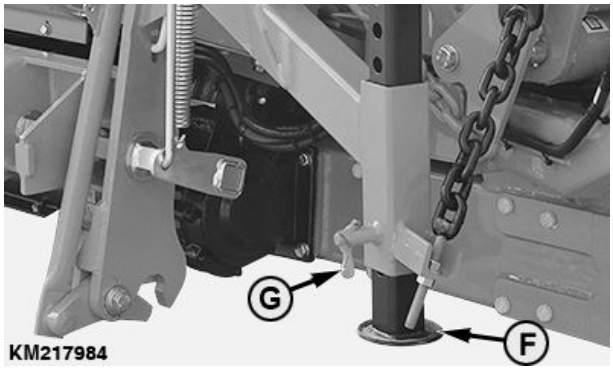

KM217984 —UN—15SEP14

KM00321,0000724 -74-11JAN18-1/1

Roterende headere med multi-speed gearkasse og hurtigkobling

Justering af hurtigkobling (kun ved første gangs brug)

1. Sørg for, at klokoblingen (A) på den roterende høstforsats og klokoblingen (B) på finsnitteren er rettet ind med hinanden.
2. Justér klokoblingen (A), om nødvendigt, på den roterende høstforsats.
   - Løsn skruerne (C).
   - Løsn låsemøtrikken (D) og justér klokoblingen (A) med stilleskruen (E).
   - Spænd låsemøtrikken (D).
   - Spænd skruerne (C) til specificeret tilspændingsmoment.

Specifikation

Skruerne (C) på hurtig-kobling—Drejningsmo-ment.....240 N•m (177 lb.-ft.)

A—Klokobling på roterende header
B—Klokobling på finsnitter
C—Skrue
D—Låsemøtrik
E—Indstillingsskrue

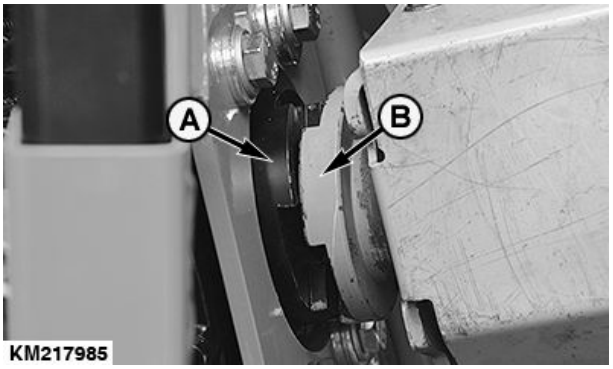

KM217985 —UN—15SEP14

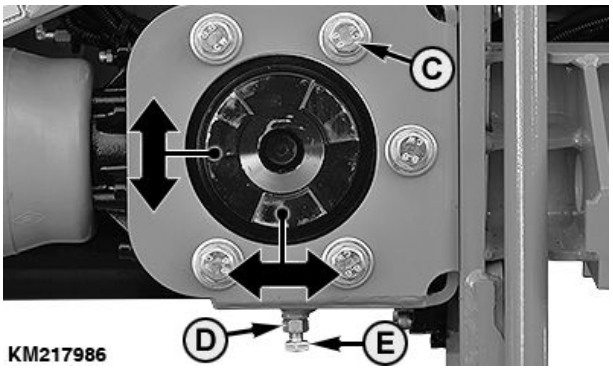

KM217986 —UN—15SEP14

KM00321,00006CD -74-05OCT17-1/2

Justering af hurtigkoblingen i aksial retning

VIGTIGT: Sørg for, at rillen (B) på finsnitterens klokobling kan dreje ubesværet og ikke berører huset (A).

⚠ FORSIGTIG: Brandfare - Forkert indstilling kan medføre luftbårne gnister!

Montér, om nødvendigt, en afstandsplade (C) **før** tilkobling af beslaget (se pilen).

A—Hus
B—Rille
C—Afstandsplade

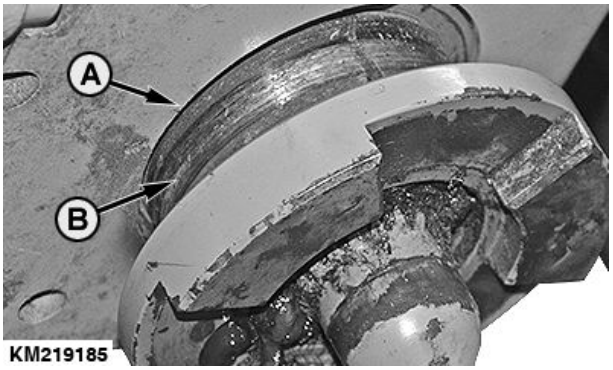

KM219185 —UN—15SEP14

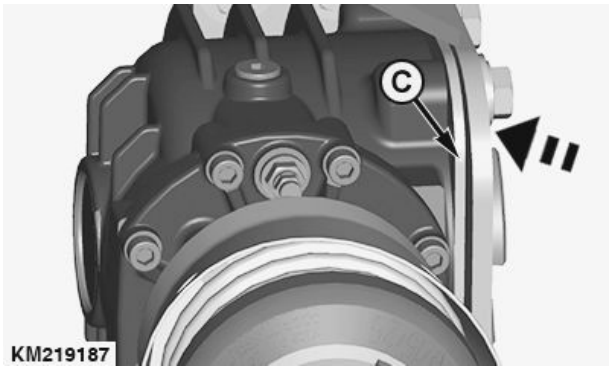

KM219187 —UN—15SEP14

KM00321,00006CD -74-05OCT17-2/2

Tilslutning af ledningsbundt

Forbind tilslutninger (A), (B) og (C) til grønthøsteren.

A—Konnektor til hovedledningsbundt
B—Tilslutningslygter
C—Tilslutning til foldning af den roterende header

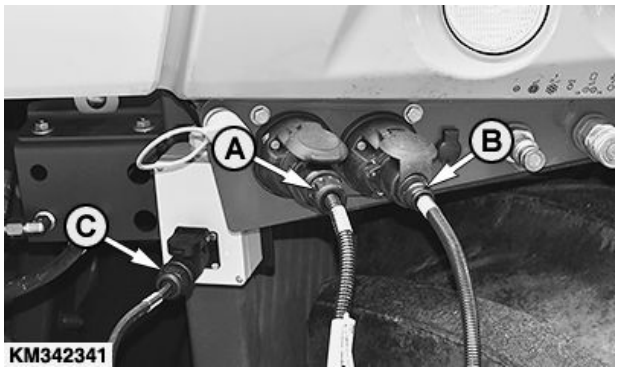

KM342341 —UN—18JAN18

KM00321,0000728 -74-23JAN18-1/1

Tilslut hydraulikslanger

Tilslut hydraulikslangerne (A) til grønthøsteren ved hjælp af lynkoblinger.

A—Hydraulikslanger

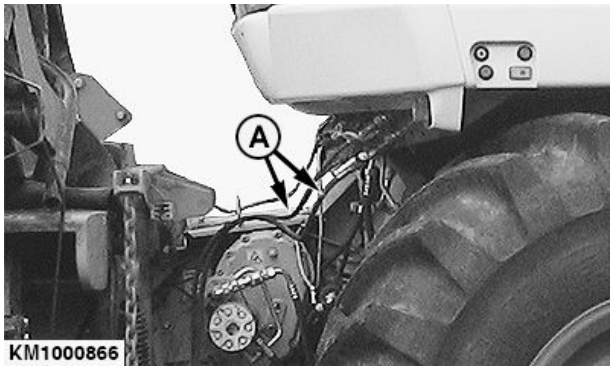

KM1000866 —UN—26MAY09

KM00321,0000179 -74-27MAY09-1/1

Udskift CLAAS bakke med KEMPER bakke

Den krumme CLAAS bakke kan hæmme materialeflowet under fremføringsvalserne. Dette problem kan løses ved hjælp af den lige KEMPER bakke (A).

Montering:

Fjern CLAAS bakken, skub den lige KEMPER bakke (A) i og fastgør den til støtteakslen (B).

BEMÆRK: Ved høstning af græs, fjern KEMPER bakken.

A—KEMPER bakke
B—Støtteaksel

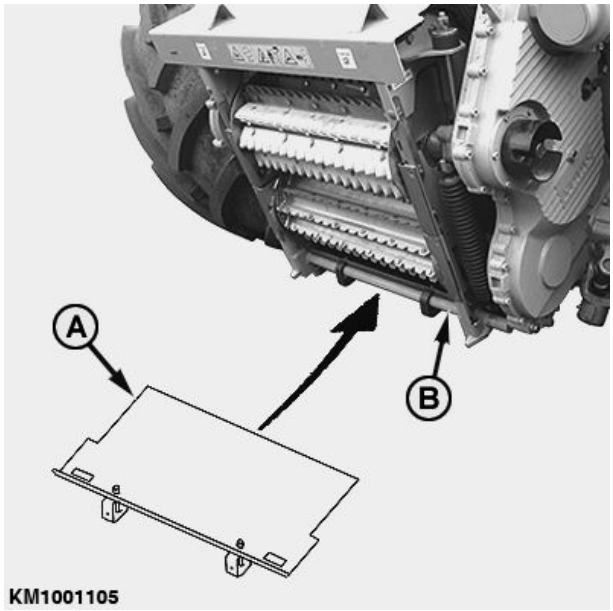

KM1001105 —UN—10FEB10

KM00321,000026B -74-25FEB10-1/1

Frigør den roterende høstforsats

BEMÆRK: Fold den roterende høstforsats sammen før nedadgående indstilling.

1. Sænk den roterende høstforsats til jorden.
2. Sluk for finsnitterens motor, fjern nøglen fra tændingen og aktivér parkeringsbremsen.
3. Frakobl hydraulikslanger (A) fra finsnitteren og opbevar dem i det leverede beslag (B).
4. Træk drivakslen af.

   BEMÆRK: Efterlad den roterende høstforsats i en højde, der gør det muligt igen at fastgøre den til en finsnitter på et senere tidspunkt. Vælg aldrig en for lav højde.

5. Start finsnitteren og sænk den roterende høstforsats, indtil omskifterne rører ved jorden.
6. Sænk støttebenene (D) til højre og venstre og lås dem i en passende højde. Du gør dette ved at trække den fjederbelastede stift (C) ud og lade blive aktiveret igen, når støttebenet har den korrekte højde.
7. Åbn holderkroge på fastgørelsesrammen.
8. Sænk den forreste afskærmning yderligere og kør ud af den roterende høstforsats' fastgørelsesramme.

A—Hydraulikslanger
B—Beslag
C—Stift
D—Støtteben

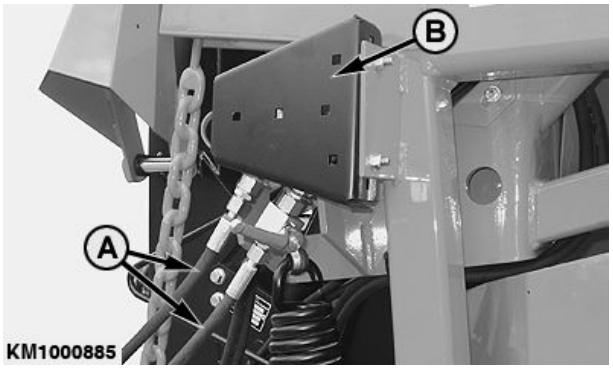

KM1000885 —UN—27MAY09

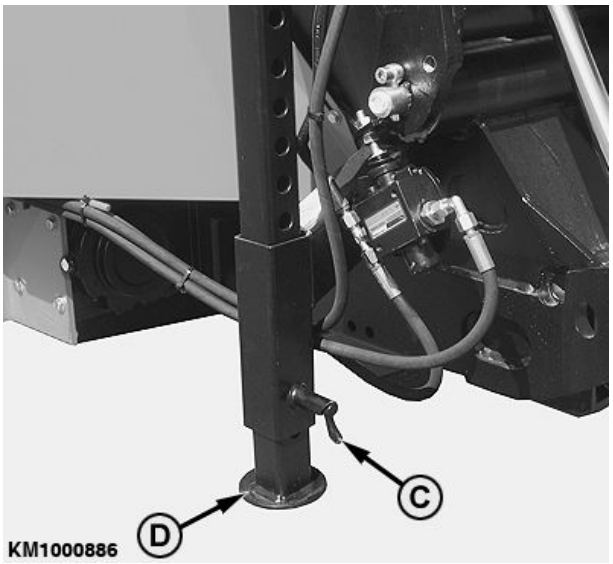

KM1000886 —UN—27MAY09

KM00321,0000182 -74-27MAY09-1/1

Kørsel på offentlig vej

FORSIGTIG: Under kørsel på offentlig vej eller landevej om natten eller dagen skal færdselslovens forskrifter for belysning, sikkerhed og varselsskiltning overholdes. Se afsnittet Sikkerhed.

VIGTIGT: Se den relevante betjeningsvejledning til grønthøsteren for at overholde de lokale forordninger med hensyn til kørsel med grønthøsteren på offentlig vej.

Fold de udvendige dele sammen til transport i henhold til de lokale regulativer.

VIGTIGT: Riskiko for kollision! For at undgå beskadigelser luk kabinedøren på grønthøsteren, før den roterende høstforsats foldes sammen.

KM00321,000027A -74-19FEB10-1/1

Fold den roterende høstforsats sammen.

FORSIGTIG: Risiko for alvorlig kvæstelse! Under ud- eller sammenfoldning af den roterende høstforsats, kontrollér at alle står i afstand af maskinen.

Under kørsel på offentlig vej eller landevej om natten eller dagen skal færdselslovens forskrifter for belysning, sikkerhed og varselsskiltning overholdes. Se afsnittet Sikkerhed.

Fold de udvendige dele sammen til transport i henhold til de lokale regulativer.

KM00321,00001AE -74-16JUN09-1/1

Påsætning af mærkat (Roterende høstforsatser med støttehjul)

Der leveres til roterende høstforsatser med støttehjul en mærkat med specifikationerne (se illustration).

Mærkaten skal sættes på finsnitteren tæt på dennes typeskilt.

KM225012

KM225012 —UN—02DEC14

KM00321,000035A -74-05JAN15-1/1

Kørsel på offentlig vej (roterende header med komfortstøttehjul)

KM336552 —UN—12JAN18

A—Beskyttelsesgardiner B—Positionslygter/blinklys C—Komfortstøttehjul

VIGTIGT: Roterende headere, der er beregnet til brug med komfortstøttehjul (C), må kun køres på offentlig vej, hvis komfortstøttehjulet faktisk er monteret. Se supplerende betjeningsvejledning vedr. komfortstøttehjul 400F.

Ved kørsel på offentlig vej med monteret komfortstøttehjul skal hele området omkring afgrødedelerne være dækket med beskyttelsesgardiner (A).

VIGTIGT: Kørsel på offentlig vej med en 490plus roterende header fastgjort uden komfortstøttehjul kan føre til tab af kørekort. Overhold altid færdselsloven.

Positionslygter/blinklys:

Da positionslygter og blinklys på finsnitteren er dækket af indføringsvalserne i hævet position, har komfortstøttehjulet to sæt positionslygter/blinklys (B).

KM00321,0000725 -74-12JAN18-1/1

Kørsel på offentlig vej (roterende header med komfortstøttehjul)

KM342335 —UN—04JUL18

Ved kørsel på offentlig vej skal hele området omkring afgrødedelerne være sikret med anordningen til ulykkesforebyggelse (A) og beskyttelsesgardiner (B).

Montering:

1. Efter rotorerne er stoppet helt, klap sidesektionerne ud.
2. Vip anordningen til ulykkesforebyggelse (A) ud, og fastgør den til de yderste delere.
3. Installér beskyttelsesgardiner (B) på tærskesektionerne og fastgør dem ved hjælp af gummiringe.
4. Udslæbningsslæder, knive og andre kanter skal være dækket af beskyttelsesgardiner (B).

Positionslygter/blinklys:

Da positionslygter og blinklys på grønthøsteren normalt er dækket af tromlerne til indføringshuset i hævet position, udmærker den ulykkesforebyggende enhed (A) sig ved to duplikerede positionslygter/blinklys (B).

Sæt stikket (D) til positionslygter og blinklys i stikkontakten (E).

Frihøjde:

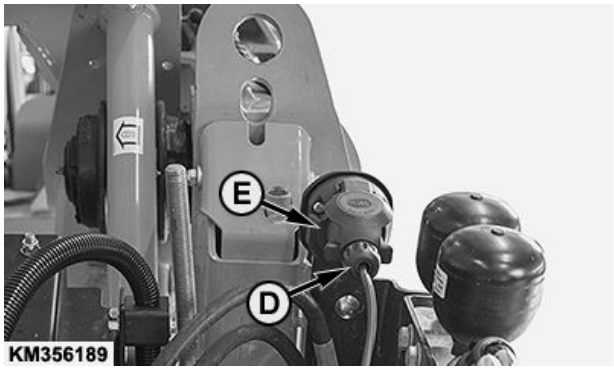

KM356189 —UN—04JUL18

A—Anordning til ulykkesforebyggelse
B—Beskyttelsesgardiner
C—Positionslygter og blinklys
D—Tilslutninger
E—Strømudtag

Under kørsel på offentlige veje skal den roterende header hæves, således at anordningen til ulykkesforebyggelse (C) er ca. 300 mm (1 ft) over jorden foran.

KM00321,0000816 -74-04JUL18-1/1

Den roterende høstforsats, driftsmetode

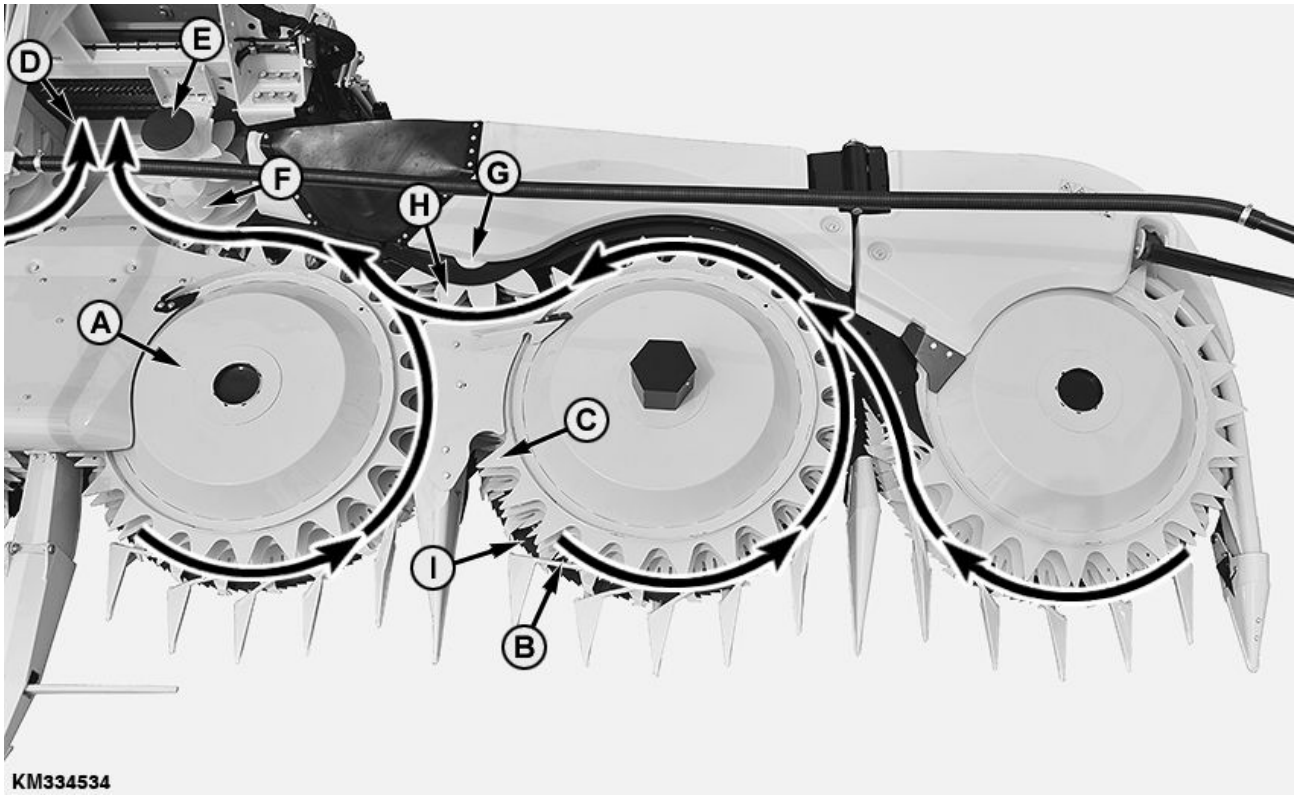

KM334534 —UN—26OCT17

A—Tromle til indføringshus
B—Indtagsstang
C—Indføringstænder
D—Afgrødens retning
E—Indføringscylinder
F—Indføringstænder
G—Tværgående indføringscylindre
H—Indføringstænder
I— Roterende kniv

Den roterende høstforsats er designet til at høste majs. På grund af dens egenskaber kan den roterende høstforsats bruges til at høste hel afgrødeensilage, lucerne, raps, hestebønner, hirse, solsikker og andre stilktype planter.

Skæresystemet kan høste afgrøden fra enhver retning. Rækker kan angribes fra enden, vinkelret eller i en skrå vinkel, hvis det ønskes.

Selvom der ikke anvendes nogen modkniv, kan de hurtige roterende knive (I) skære alle stilke inden for enhedens arbejdsbredde. De langsomt roterende tromler til indføringshuset (A) fører stænglerne ind langs med indtagsstængerne (B). Stilke gribes af tandrækken (C) som af en griber.

Indsugningsvalsernes fremadrettede bevægelse (A) tvinger afgrøden imod indføringstænderne (H) og således at stænglerne føres langs med styrelisterne og skraberne til fremføringsvalserne (E). De tværgående valser (G) tvinger de stængler, som kommer fra venstre og højre endesektioner til at passere bag ved indtagsvalserne (A). Her kommer stænglerne i kontakt med fremføringstænderne (F).

Derfra transporteres stænglerne i en konstant og kompakt strøm i retning (D) til grønthøsterens forsyningsruller.

VIGTIGT: Følg omhyggeligt alle informationerne i betjeningsvejledningen om ballastering, valg af kørehastighed for den roterende header, flydejustering og montering af monteringsrammen på grønthøsteren.

KM00321,000072A -74-19JAN18-1/1

Betjening af den roterende høstforsats - almindelig brug

Start af grønthøsteren

Opstart af grønthøsteren, tilslutning af snitterhovedet og den roterende høstforsats og omstyring af fremføringsvalserne skal altid ske med motoren kørende i tomgang (se betjeningsvejledning for grønthøsteren for detaljer). De roterende snittere bevæger sig ikke (på grund af frihjul).

Tilkobl kun fremad gearet i tomgang. Dette forebygger unødvendig slitage på koblingerne.

Betjening af den roterende høstforsats

Når snitterhovedet drejer ved den korrekte hastighed, og de roterende snittere er på passende hastighed, kør ind i den stående afgrøde.

Kørehastigheden varierer afhængigt af afgrødens tæthed, afgrødetype og grønthøsterens ydeevne.

For foragerdrejninger oprethold omdrejningshastigheden. Dette forebygger unødvendig slitage det roterende høstforsatsdrev.

Ved ændring af fodervogn, hold den roterende høstforsats tilkoblet. Dette forebygger unødvendig slitage det roterende høstforsatsdrev.

KM00321,000020F -74-24AUG09-1/1

Udred blokeringer

FORSIGTIG: Risiko for alvorlig kvæstelse! Forsøg aldrig på at udrede blokeringer i den roterende høstforsats med hænderne, når enheden kører.

Sluk først for finsnitterens motor og vent, indtil alle bevægelige dele er stoppet.

Under høstning kan de fleste blokeringer udredes ved at vende indsugningsvalserne et øjeblik.

KM00321,0000192 -74-09JUN09-1/1

Fjern blokeringer på CLAAS finsnittere

Når der opstår blokeringer, kan indsugningsvalserne blive tilstoppede og derefter vende omvendt.

Sådan udredes blokeringer:

- Stop maskinen.
- Kør finsnitteren et lille stykke tilbage.
- Tryk hurtigt på knap (A) og vent, indtil fremføringsenheden og den roterende høstforsats er stoppet.
- Tryk igen på knap (A) og hold den, indtil blokeringen er udredt.

BEMÆRK: Den omvendte proces finder sted, så lang tid som knappen (A) er trykket ind.

FORSIGTIG: Risiko for alvorlig kvæstelse! Forsøg aldrig på at udrede blokeringer i den roterende høstforsats med hænderne, når enheden kører. Sluk først for finsnitterens motor og vent, indtil alle bevægelige dele er stoppet.

A—Knap

KM1001192 —UN—28APR10

KM00321,0000198 -74-29JUN12-1/1

Tromlen til indføringshusets arbejdshastigheder

BEMÆRK: Den hastighed, som tromlerne til indføringshuset arbejder med, varierer afhængigt af afgrødetætheden, afgrødetypen og grønthøsterversionen.

BEMÆRK: Den hastighed, som samletromlerne arbejder med, kan justeres. De roterende knive arbejder med en fast hastighed, som ikke kan ændres.

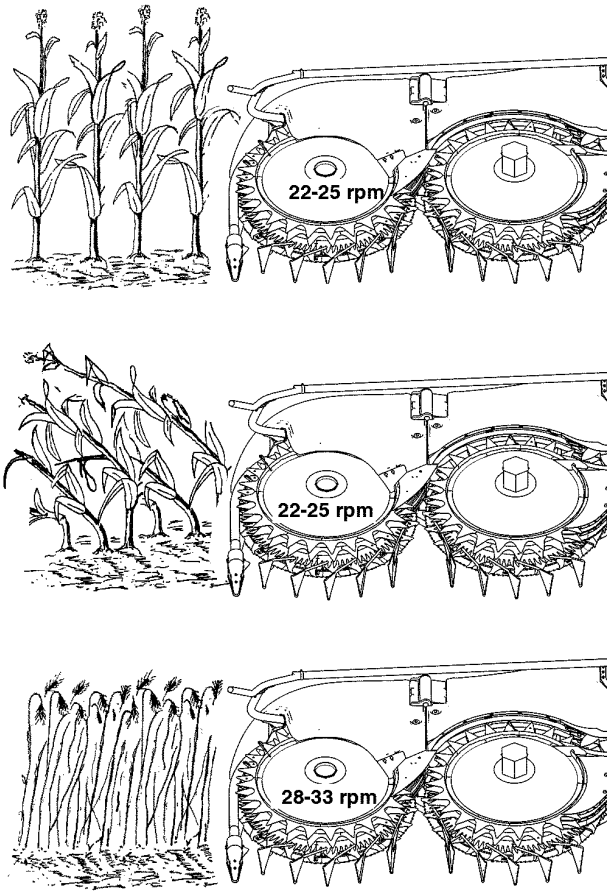

KM00321,000072B -74-19JAN18-1/1

Justering af gearvalg med multi-speed-gearkasse til CLAAS finsnittere

Flerhastighedsdrevet for CLAAS finsnittere har 4 gear.

De første 2 gear vælges ved at dreje møtrikken (B) på drevets yderside.

Hele flerhastighedsdrevet kan drejes således, at der kan vælges 2 gear (A) mere.

Med drevet i den viste position kan første og andet gear vælges.

A—Første og andet hastighedsområde

B—Møtrik (andet gear aktiveret)

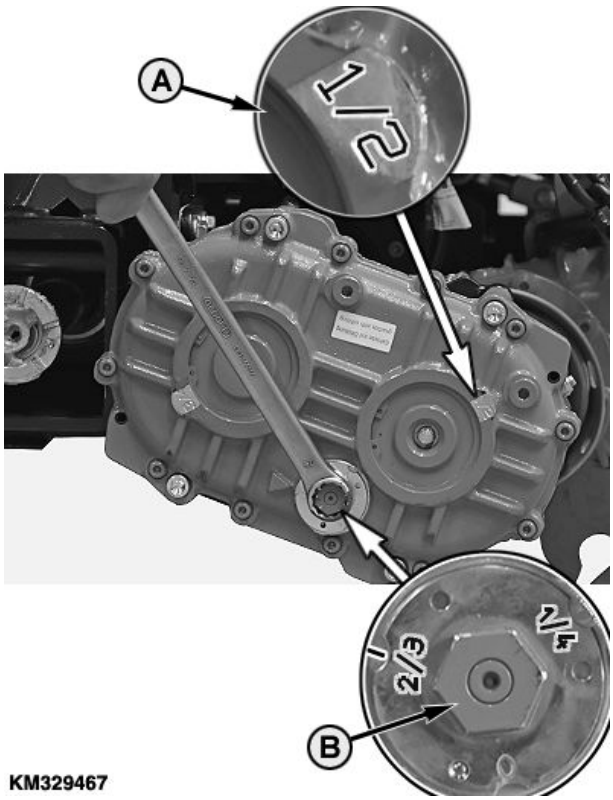

KM329467 —UN—10OCT17

KM00321,00006D2 -74-05OCT17-1/3

Drejning af multi-speed-gearkasse

For at vælge tredje og fjerde gear, skal drevet roteres rundt om midteraklsen.

Gå frem på følgende måde:

1. Afmontér kardanakslen (A) på gearkassen.
2. Løsn unbrakoskruerne (B).

A—Kardanaksel

B—Unbrakoskruer

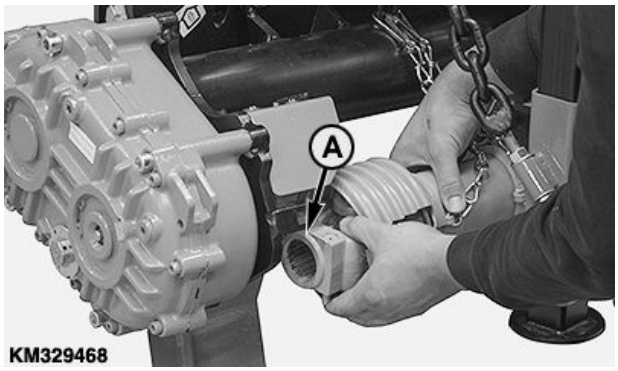

KM329468 —UN—05OCT17

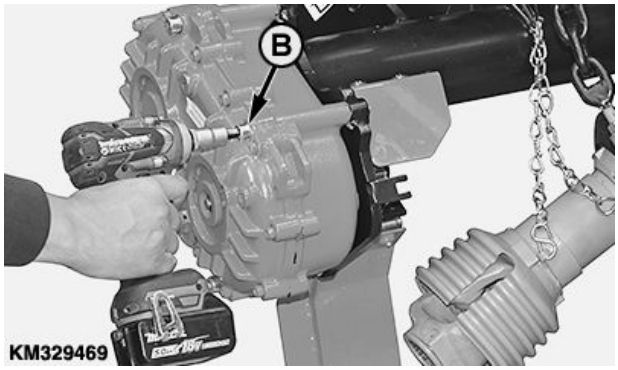

KM329469 —UN—05OCT17

Fortsættes på næste side

KM00321,00006D2 -74-05OCT17-2/3

3. Rotér drevet (C) 180 grader.

BEMÆRK: Gearkassen kan drejes uden at tage den af.

4. Spænd unbrakoskruerne (D) iht. specifikationen.

Specifikation

Gearkasse, unbrakoskruer—Drejningsmoment.....95 N•m (70 lb.-ft.)

5. Montér kardanakslen (E) og skærmen (F) igen.

C—Gearkasse
D—Unbrakoskruer
E—Kardanaksel
F—Skærm

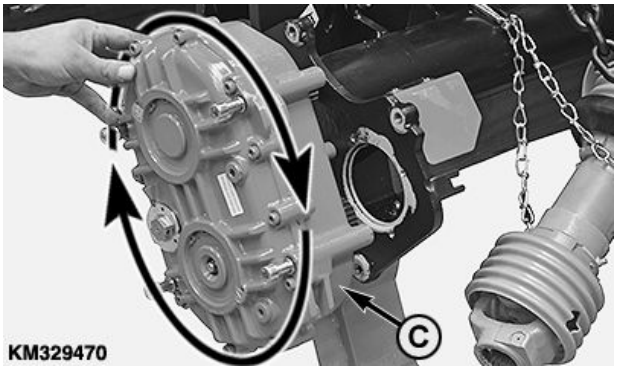

KM329470 —UN—05OCT17

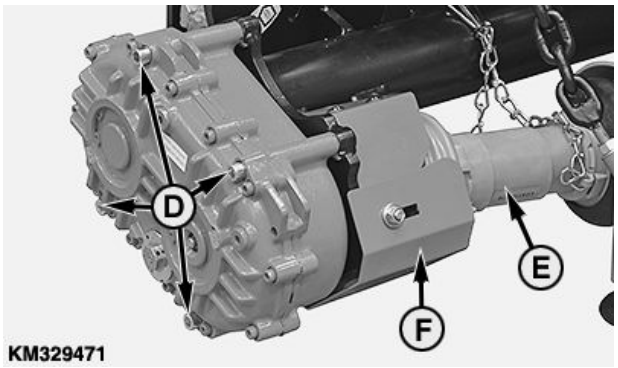

KM329471 —UN—05OCT17

KM00321,00006D2 -74-05OCT17-3/3

Skærelængde og gearvalg med multihastighedsgear til CLAAS-finsnittere

Se tabellen nedenfor for at bestemme justering af skærelængde.

BEMÆRK: De gråtonede skærelængder kan under visse omstændigheder medføre problemer i materialeflowet.

	Skærelængde i mm														
	4	5	6	7	8	9	10	11	12	13	14	15	16	17	18
	Gearvalg (4 gear)														
20-knivs snitterhoved	-	-	1	1	1	2	2	3	3	3	4	4	4	4	4
24-knivs skærehoved	-	1	1	1	2	2	3	3	4	4	4	4	4	4	4
28-knivs skærehoved	1	1	1	2	2	3	3	4	4	4	4	4	4	-	-
36-knivs skærehoved	1	2	2	3	3	4	4	4	4	4	-	-	-	-	-

VIGTIGT: Claas finsnittere af typerne 498, 499 og 502, der er udstyret med et variabelt fastgørelsesdrev, kan ændre hastigheden inden for indstillingerne for skærelængden. For at undgå for høj tromlehastighed, kan der her ikke sættes multihastighedsgear i 4. gear.

BEMÆRK: Når 3. gear anvendes med den maksimale variable hastighed, svarer det til 4. gear.

KM00321,0000B19 -74-27OCT20-1/1

Høst

Før høstning, gør følgende:

- Fold den roterende høstforsats ud
- Justér indføringsstængerne
- Justér den hastighed hvormed tromlerne til indføringshuset kører

VIGTIGT: Undgå unødvendig slitage på koblingerne. Vælg altid fremadrettet fra tomgang indstilling.

1. Kør grønthøsterens motor i tomgang.
2. Tilslut den roterende header.
3. Vent indtil tromlerne til indføringshuset og de roterende knive har nået deres driftshastighed.

   VIGTIGT: I de fleste tilfælde er det bedst at nærme sig afgrøden i lige vinkler til den retning, den ligger. På den måde opnås det mest jævne afgrødeflow.

   VIGTIGT: Hold hele tiden øje med afgrødeflowet.

4. Kør ind i afgrøden med en relativ høj hastighed for at opnå et hurtigt afgrødeflow.

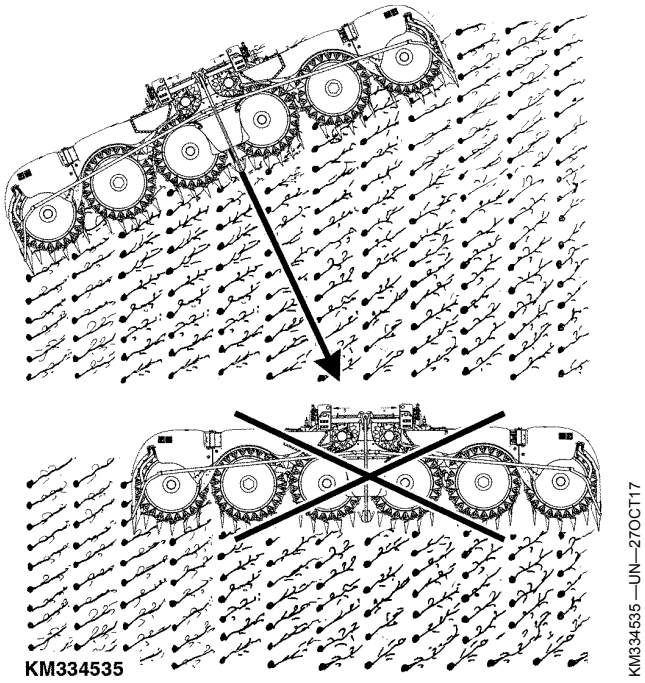

KM00321,000072D -74-19JAN18-1/1

Hydrauliksystem

Hydrauliktrykket må ikke overstige 21000 kPa (210 bar; 3046 psi).

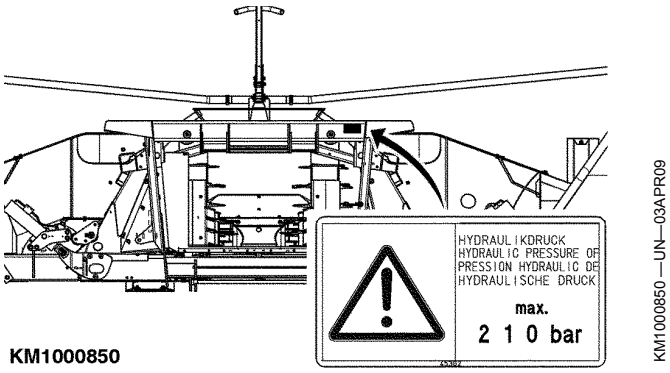

KM00321,0000156 -74-03APR09-1/1

490plus roterende høstforsats

FORSIGTIG: Inden der foretages justeringer eller udføres service skal du ALTID huske at:

- **stoppe motoren**
- **tage tændingsnøglen ud**
- **vente indtil alle bevægelige dele står stille.**

Symptom	Problem	Løsning
Højt effektbehov til trods for dårligt snit	De roterende klinger er sløve	Udskift de roterende klinger.
	Defekte rensere	Installér nye rensemidler.
Slibestøj ved knivene	Rotor er snavset.	Rengør rotoren. Hvis muligt skal skæreområdet rengøres, før enheden anvendes.
	Defekte rensere	Installér nye rensere.
Den roterende header vibrerer	Ubalance forårsaget af snavsede roterende knive	Rengør de roterende knive.
	Asymmetriske roterende klinger forårsager ubalance	Udskift **altid** de roterende knive to ad gangen.
	Et af rensemidlerne er ødelagt	Udskift **begge** rensemidler.
	Ubalance på den roterende kniv skyldes for stort lodret slør.	Ret knivene ud eller installér nye knive.
Stænglerne skubbes fremad, før de er skåret (lange, ujævne stubbe)	Efterlader akkumuleringer ved de små delere	Rengør delerne.
	Et af rensemidlerne er knækket	Udskift **begge** rensemidler.
Tromlerne til indføringshuset roterer ikke	Blokering i indføringsområdet	Vend indsugningsvalserne kortvarigt. Vend dem om nødvendigt flere gange.
	Slidte glidesko	Udskift.
	Defekt transmission	Kontakt din KEMPER forhandler.
Transmissionsoverophedning	For meget olie eller for lidt olie i transmissionen	Kontrollér oliestanden i transmissionen og påfyld eller aftap olie om nødvendigt.
Tromler til indføringshuse og roterende knive starter ikke.	Klokobling defekt	Kontakt din KEMPER forhandler.
Hele venstre eller højre side på den roterende header stopper med at rotere.	Venstre eller højre friktionskobling defekt	Kontakt din KEMPER forhandler.

Fortsættes på næste side

KM00321,0000729 -74-18JAN18-1/2

Symptom	Problem	Løsning
Enheden kan ikke klappes ud eller klappes sammen.	Medfølgende ledningsbundt er ikke installeret og tilsluttet.	Installer og tilslut ledningsbundtet.
	Et fremmedlegeme (f.eks. sandkorn) er i vejen for reduktionsventilen.	Kontakt din KEMPER forhandler.

KM00321,0000729 -74-18JAN18-2/2

Serviceintervaller

FORSIGTIG: Inden der foretages justeringer eller vedligeholdelse, skal man altid:
- **Standse maskinen**
- **Tage nøglen ud af tændingslåsen**
- **Vente, indtil alle bevægelige dele er standset.**

VIGTIGT: De her angivne intervaller gælder for normale forhold. Krævende driftsforhold kan gøre det nødvendigt at smøre eller foretage et olieskift hyppigere.

VIGTIGT: Udskift alle beskadigede dele. Alle bolte, der har løsnet sig, skal spændes til med det korrekte moment.

Rens smøreniplerne før smøring. Skift manglende eller beskadigede smørenipler omgående. Vil en ny nippel ikke modtage fedt, skal den afmonteres, og smørekanalen skal kontrolleres for tilstopning.

Smøring og vedligeholdelse, der er nævnt i dette afsnit, skal også udføres før og efter hver høstsæson.

OUKM001,0000012 -74-15FEB05-1/1

Flydende fedt til drev

Fremføringsvalsernes lige tandudvekslingsvinkeldrev er fyldt med flydende fedt.

Følgende flydende fedttyper anbefales:

Producent	Betegnelse
ARAL	ARALUB FDP 00
BP	ENERGREASE HT 00 EP
TEXACO	STARFAK E 900
WESTFALEN	GRESANAT X 00

Andre flydende fedttyper kan bruges, hvis de opfylder den følgende specifikation:

NLGI serviceklassifikation NLGI 00

KM00321,00002CC -74-30APR10-1/1

Transmissionsolie

Anvend olie med en viskositet, som passer til den forventede lufttemperatur i perioden indtil næste olieskift.

Transmissionsolier skal opfylde API serviceklassifikation GL-5.

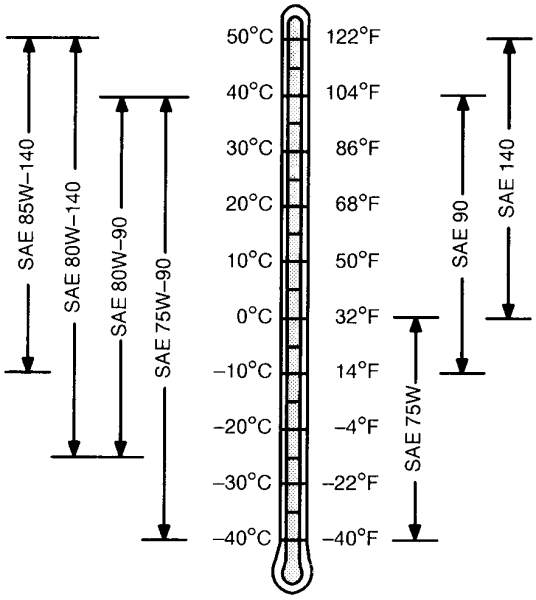

TS1653 —UN—14MAR96

KM00321,0000195 -74-10JUN09-1/1

Kølervæske for hoveddrevets friktionskobling

Kølesystemet i hoveddrevets friktionskobling er fyldt for at yde beskyttelse mod korrosion og frostsbeskyttelse op til -37 °C (-34 °F).

Brug et ætylenglykolbaseret kølervæskekoncentrat med et lavt silikatindhold. Blandingsforholdet er 50% koncentrat og 50% vand.

Kølervæskekoncentratet skal være af en kvalitet, der beskytter støbejernet i kølesystemet fra kavitationskorrosion.

En 50% blanding af ethylen kølevæske i vand yder frostbeskyttelse til -37 °C (-34 °F). Har du brug for beskyttelse mod lavere temperaturer, bør du kontakte din KEMPER forhandler.

Vandets kvalitet er vigtig for kølesystemets præstation. Det anbefales at anvende destilleret, afioniseret eller demineraliseret vand til blanding med et ætylenglykolbaseret kølevæskekoncentrat.

Udskiftningsintervaller for kølervæske

Tøm kølervæsken fra hoveddrevets friktionskobling, skyl kølesystemet igennem, og fyld ny kølevæske på efter de første tre år eller 3000 driftstimer. Ved hvert interval skal kølevæsken aftappes, og kølesystemet gennemskylles og påfyldes ny kølevæske.

KM00321,0000196 -74-10JUN09-1/1

Brug af andre syntetiske smøremidler

Forholdene under varmere eller koldere himmelstrøg kan kræve brug af andre typer smøremidler, end denne betjeningsvejledning foreskriver.

Det er muligt, at du ikke kan købe nogle smøremidler lokalt.

Hvis der opstår spørgsmål angående dette, kan du kontakte din KEMPER forhandler.

Syntetiske smørremidler kan anvendes, såfremt de svarer til specifikationerne i denne instruktionsbog.

Temperaturbegrænsninger og serviceintervaller vist i denne bog gælder for både konventionel og syntetisk smøring.

Genraffinerede baseolie-produkter kan anvendes, hvis det færdig-oparbejdede smøremiddel opfylder de foreskrevne brugsspecifikationer.

KM00321,0000197 -74-10JUN09-1/1

Sammenblanding af smøremidler

Undgå generelt at sammenblande forskellige fabrikater og typer olie. Oliefabrikanterne tilsætter deres olier additiver for at opnå bestemte specifikationer og egenskaber.

Sammenblanding af forskellige olier kan have indflydelse på den korrekte virkning af disse additiver og forringe smøremidlets ydeevne.

Hvis der opstår spørgsmål angående dette, kan du kontakte din KEMPER forhandler.

KM00321,0000198 -74-10JUN09-1/1

Opbevaring af smøremidler

Udstyret kan kun præstere topydelser, hvis der anvendes rene smøremidler.

Brug rene beholdere ved håndtering af alle smøremidler.

Opbevar smøremidler og beholdere på et område beskyttet mod støv, fugt og anden forurening. Læg beholdere/tromler ned på siden for at undgå vandsamling og bundfældning.

Sørg for at alle beholdere er korrekt mærkede for identificering af indholdet.

Alle gamle beholdere/tromler og smøremiddelrester skal bortskaffes på den korrekte måde.

DX,LUBST -74-11APR11-1/1

Ved starten på hver høstsæson

Før finsnitteren sættes i gang, udfør en generel kontrol af friktionskoblingerne i hoveddrevet og udfør en kontrol af indsugningsvalser. I afsnittet "Service" se "Slæk trykket på glidekoblingerne på hoveddrevet".

Kør den roterende høstforsats i få minutter. Kontrollér derefter alle lejer. I tilfælde af overophedning eller for stort slør, udskift de relevante lejer før den roterende høstforsats betjenes.

OUKM001,0000014 -74-15FEB05-1/1

Brug originale KEMPER reservedele

Originale KEMPER reservedele er specielt blevet designet til KEMPER maskiner.

Reservedele fra andre fabrikanter end KEMPER er hverken afprøvet eller frigivet. Sådanne dele kan føre til forringelse af KEMPER maskinens funktion, og de kan derfor udgøre en sikkerhedsrisiko.

For at undgå denne risiko, skal der kun bruges originale KEMPER reservedele.

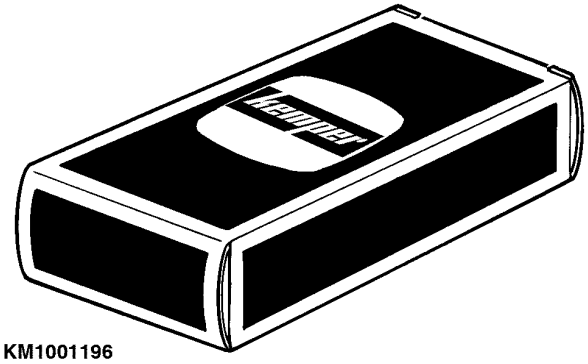

KM1001196 —UN—03MAY10

KM00321,00002CD -74-03MAY10-1/1

Ved starten på hver høstsæson—kugleformede kravebolte

Tilspændingsmomenterne for de kugleformede kravebolte (A) skal kontrolleres før hver høstsæson og om nødvendigt justeres.

Tilspændingsmomentindstilling er:

	Specifikation
Kugleformede kravebolte—Drejningsmoment	200 N·m (148 lb.-ft.)

A—Kugleformede kravebolte

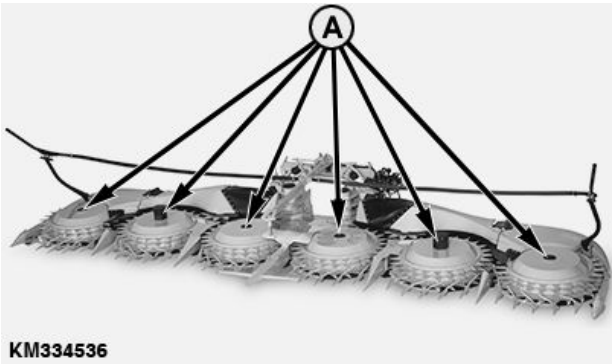

KM334536 —UN—27OCT17

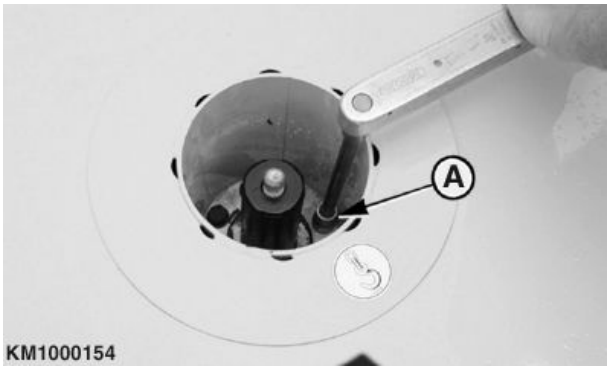

KM1000154 —UN—16OCT07

KM00321,000072E -74-22JAN18-1/1

Ved starten på hver høstsæson—fastgørelsesskruer til montering af flange på gearkasse

Flangeskruer (A) på tromlerne til indføringshusets gearkasseflanger skal strammes iht. angivet drejningsmoment, før starten på hver høstsæson. Under efterfølgende drift skal de strammes efter hver 50 driftstimer.

Drejningsmomentindstilling er:

	Specifikation
Monteringsskruer til gearkasseflange—Drejningsmoment	95 Nm (70 lb-ft)

A—Skrue

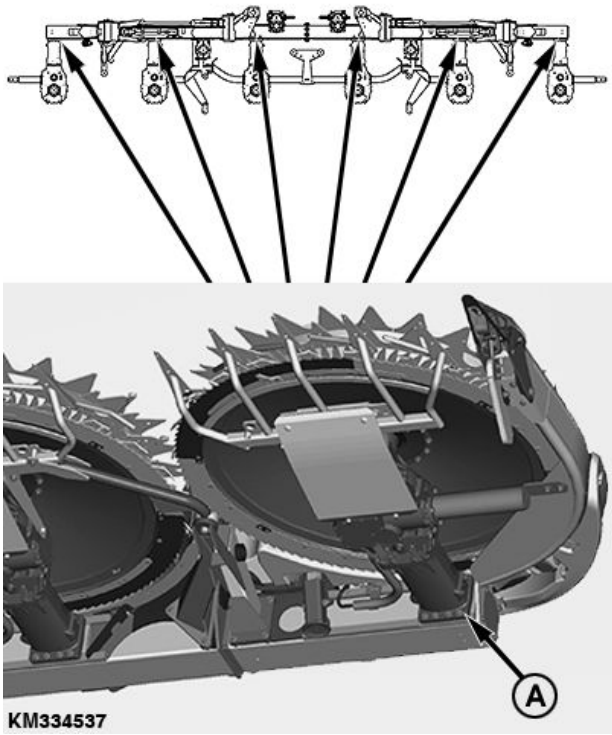

KM334537 —UN—27OCT17

KM00321,000072F -74-22JAN18-1/1

Justér låsen på chassiset — ved begyndelsen af hver høstsæson

Sæt en aksel (A) med en diameter på 35 mm (1,38 in.) i kæben (B). Luk kæben (B) ved at folde den roterende header sammen.

VIGTIGT: Hæv den roterende header langsomt for at undgå at beskadige kæber og afstivere.

Justér dimension (X) på afstiveren, således at akslen (A) passer i kæben (B) uden slør.

A—Aksel
B—Gaffel
X—Indstilling af dimensionen

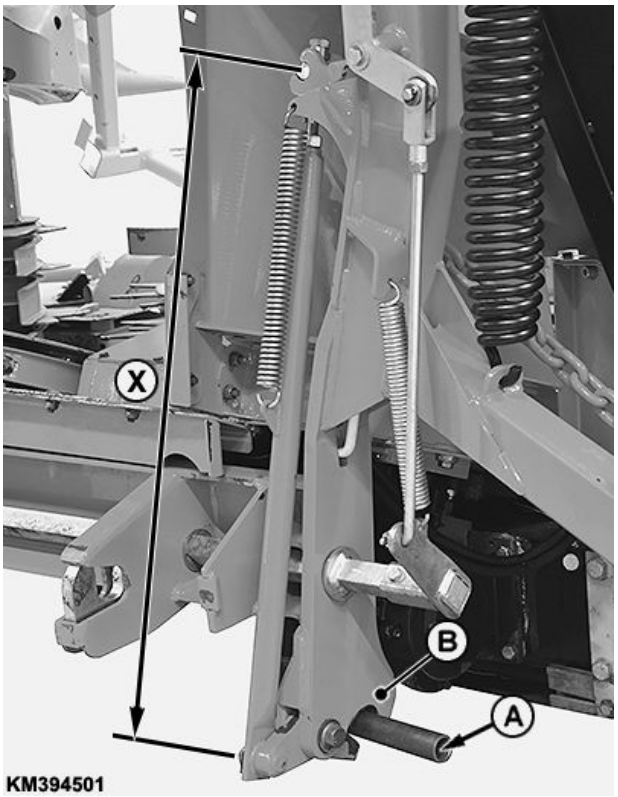

KM394501 —UN—14NOV19

KM00321,00009B5 -74-14NOV19-1/1

Generel oversigt over drev og oliestande på den roterende header

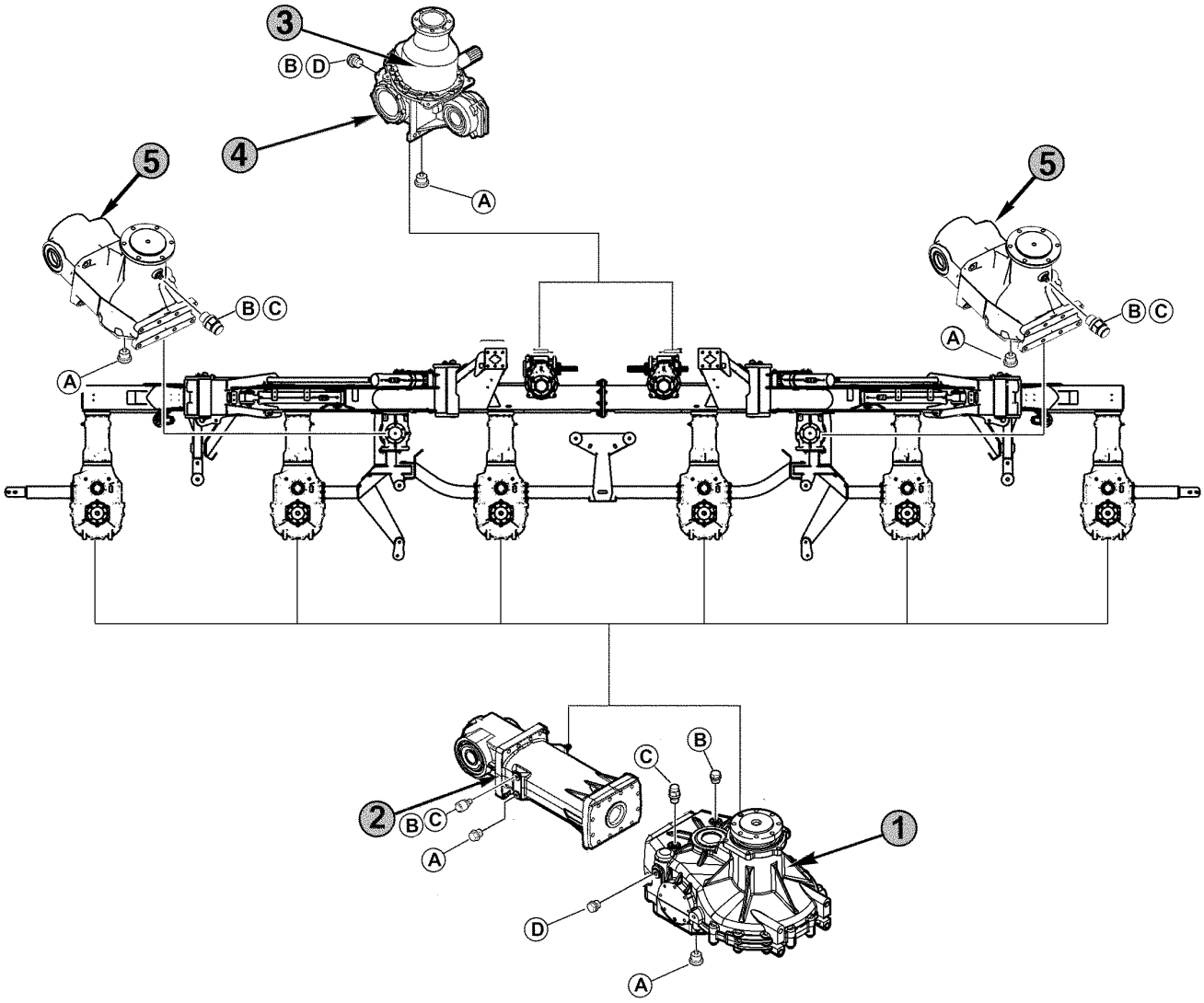

KM342342

A—Olieaftapningsskrue
B—Oliepåfyldningsstuds
C—Udluftningskanal
D—Oliekontrolprop
1— Tromler til indføringshus, vinkeldrev med tandhjul - 9 L (2,38 US. gal.)
2— Drev til konisk tandhjul - 1,5 l (0,4 US. gal.)
3— Indføringscylinderens vinkeldrev med tandhjul (med en livslang påfyldning af 1,1 kg (2.42 lb.) lavviskositetsfedt til tandhjul)
4— Vinkeldrev med tandhjul - 1,1 l (0,29 US. gal.)
5— Tværgående indføringscylindre, vinkeldrev med tandhjul - 2,5 l (0,66 US. gal.)

VIGTIGT: Olien i gearkasserne skal skiftes efter de første 100 driftstimer og derefter for hver 500 driftstimer.

1. Hæv den roterende header, indtil den er vandret.
2. Klap den roterende header ud.

KM00321,0000730 -74-22JAN18-1/1

Oversigt over oliestande i indgangstransmissionen

Roterende headere til CLAAS grønthøstere

A—Drev med konisk tandhjul til hurtigkobling - 1,2 l (0,32 U.S. gal.)

B—4-gears flerhastigheds-transmission - 1,25 L (0,33 U.S. gal.)

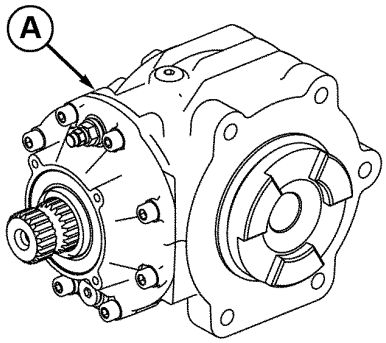

KM342344

Drev med konisk tandhjul til hurtigkobling

KM342344 —UN—22JAN18

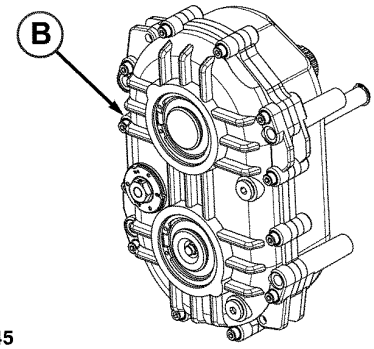

KM342345

4-gears flerhastighedstransmission

KM342345 —UN—22JAN18

KM00321,0000731 -74-06MAR18-1/1

Efter 10 driftstimer—Rensemiddel- og knivrotorsegmenter

Kontrollér alle rensemidler (A) og knivrotorsegmenter (B) for tegn på slitage.

Udskift slidte dele (se afsnittet "Service").

A—Rensemiddel

B—Knivrotorsegment

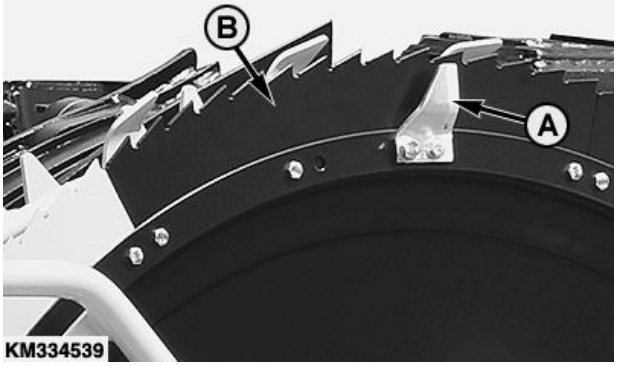

KM334539 —UN—02NOV17

KM00321,0000732 -74-22JAN18-1/1

Hver 10 driftstimer—balancevægte

Kontrollér balancevægtene (A) under de ydre knivrotorer for slid.

Udskift alle beskidte eller slidte balancevægte og -skrue.

Montér skruerne med Loctite® 270 og spænd dem med det specificerede drejningsmoment.

	Specifikation
Monteringsskruer til balancevægte—Drejningsmoment	25 Nm (18,5 lb-ft)

A—Balancevægte

Loctite er et varemærke tilhørende Henkel Corporation

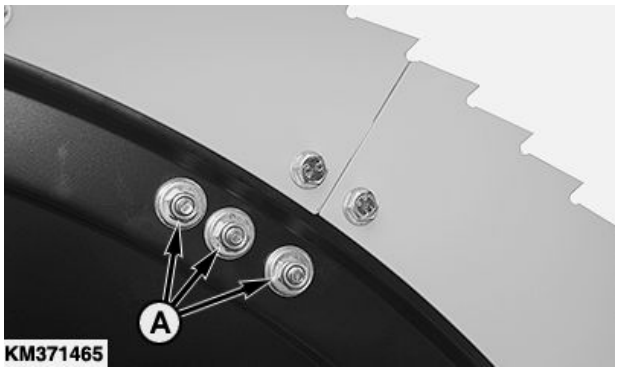

KM371465 —UN—05MAR19

KM00321,00008C0 -74-05MAR19-1/1

Efter hver 50 timer—klokobling

Rengør alle klokoblinger (se pile).

Smør med fedt.

Påfør også et lag fedt på koblingskløernes rillede overflade ved hjælp af en børste.

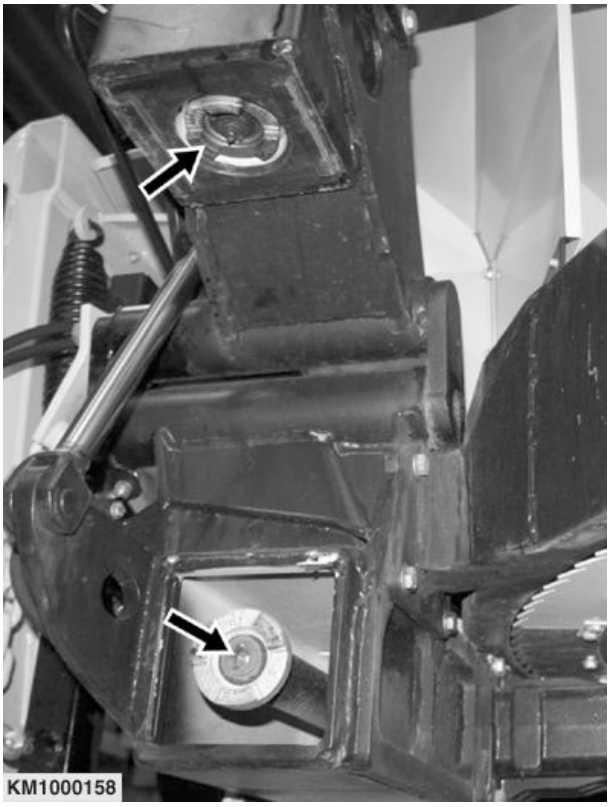

KM1000158 —UN—16OCT07

KM00321,00001B8 -74-17JUN09-1/1

Efter 50 driftstimer—Sænk stiften på hydraulikcylinderen og hængslerne på de udvendige enheder

Smør med fedt.

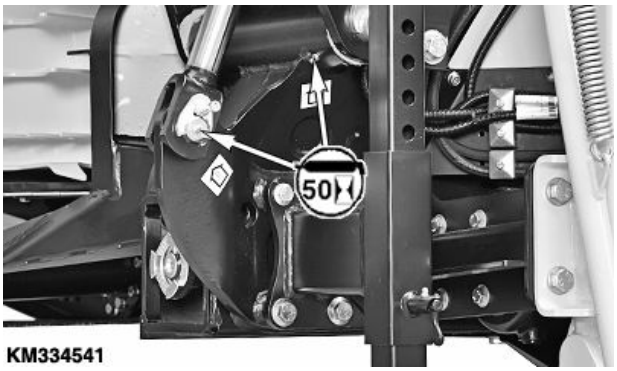

KM334541 —UN—03NOV17

KM00321,0000733 -74-22JAN18-1/1

Efter hver 50. driftstime—Løft vipperammens øverste ruller (roterende headere til CLAAS grønthøstere)

Smør med fedt.

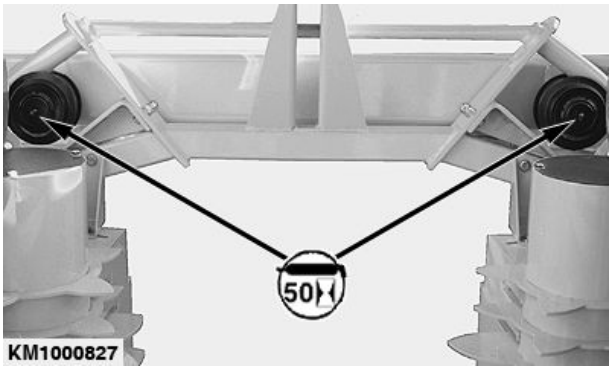

KM1000827 —UN—25MAR09

KM00321,000073A -74-24JAN18-1/1

Efter 50 driftstimer—Sænk vipperammens øverste ruller (roterende headere til CLAAS grønthøstere)

Smør med fedt.

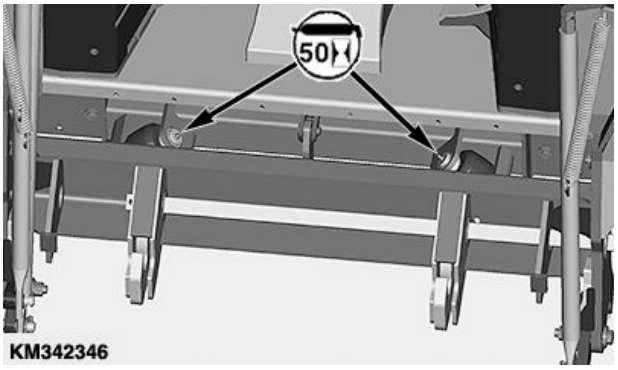

KM342346 —UN—24JAN18

KM00321,000073B -74-24JAN18-1/1

Efter 50 driftstimer—Stifte med fjedre

Smør med fedt.

KM336523 —UN—03NOV17

KM00321,0000734 -74-22JAN18-1/1

Efter 50 driftstimer—Akselstifter til udvendige enheder

Smør med fedt.

KM336524 —UN—03NOV17

KM00321,0000735 -74-22JAN18-1/1

Efter hver 50 driftstimer—foldecylindre

Rengør området under foldecylindrene (A) på begge sider, og fjern høstresterne.

A—Foldecylinder

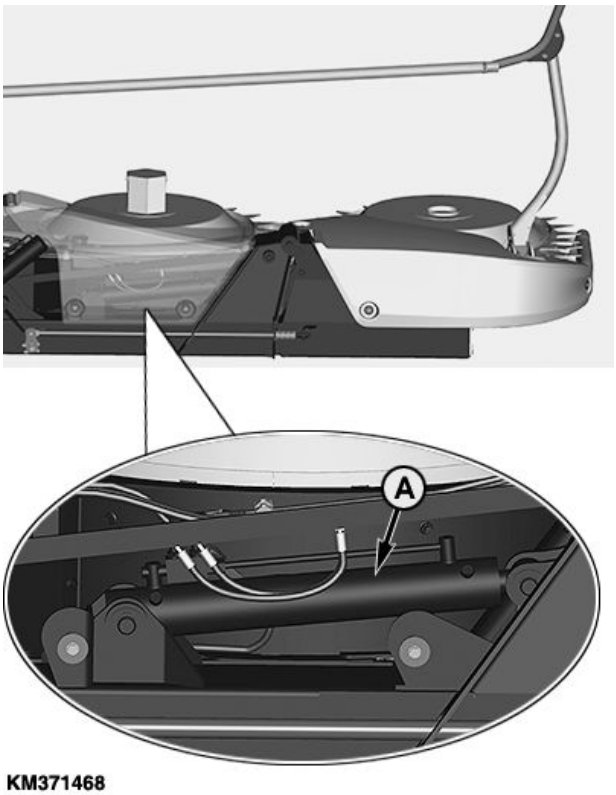

KM00321,00008C1 -74-05MAR19-1/1

Efter hver 50 driftstimer—låsekæber

Rengør låsekæberne (A).

A—Låsekæber

KM371469 —UN—05MAR19

KM00321,00008C2 -74-05MAR19-1/1

Hvert 3. år—udskift kølervæske på hoveddrevets friktionskobling

FORSIGTIG: Forsøg aldrig at åbne afløbs- eller påfyldningsstuds (B), når friktionskoblingen er varm! Vent indtil friktionskoblingen er afkølet. Løsn først studs (B) en omgang for at afhjælpe trykket.

Fordybningen i friktionskoblingen (A) kan tømmes og genopfyldes. Dette servicearbejde kræver, at friktionskoblingen fjernes fra maskinen. Vi råder dig derfor til at kontakte din KEMPER forhandler med henblik på at tømme/genopfylde friktionskobling.

Specifikation

Fordybning i hoved-drevets friktionskob-ling—Kapacitet..... 1,3 l (0.26 US gal)

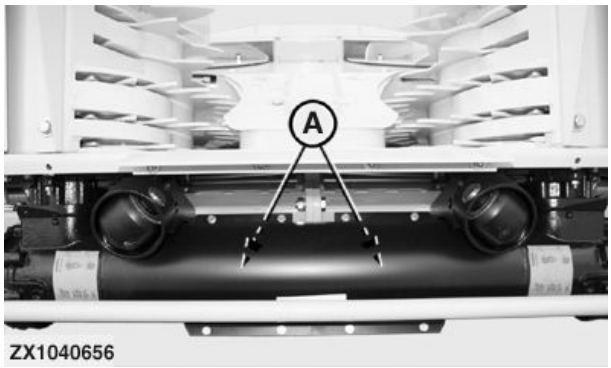

ZX1040656 —UN—12APR07

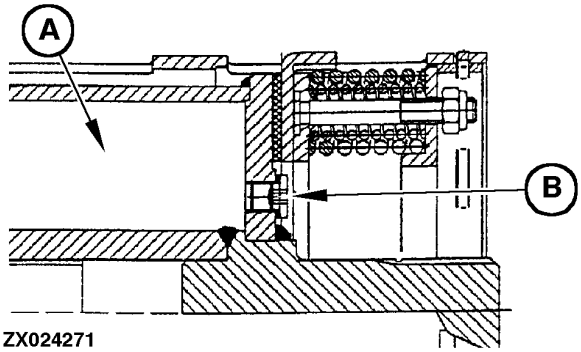

ZX024271 —UN—07MAR01

KM00321,000019A -74-12JUN09-1/1

Efter hver høstsæson

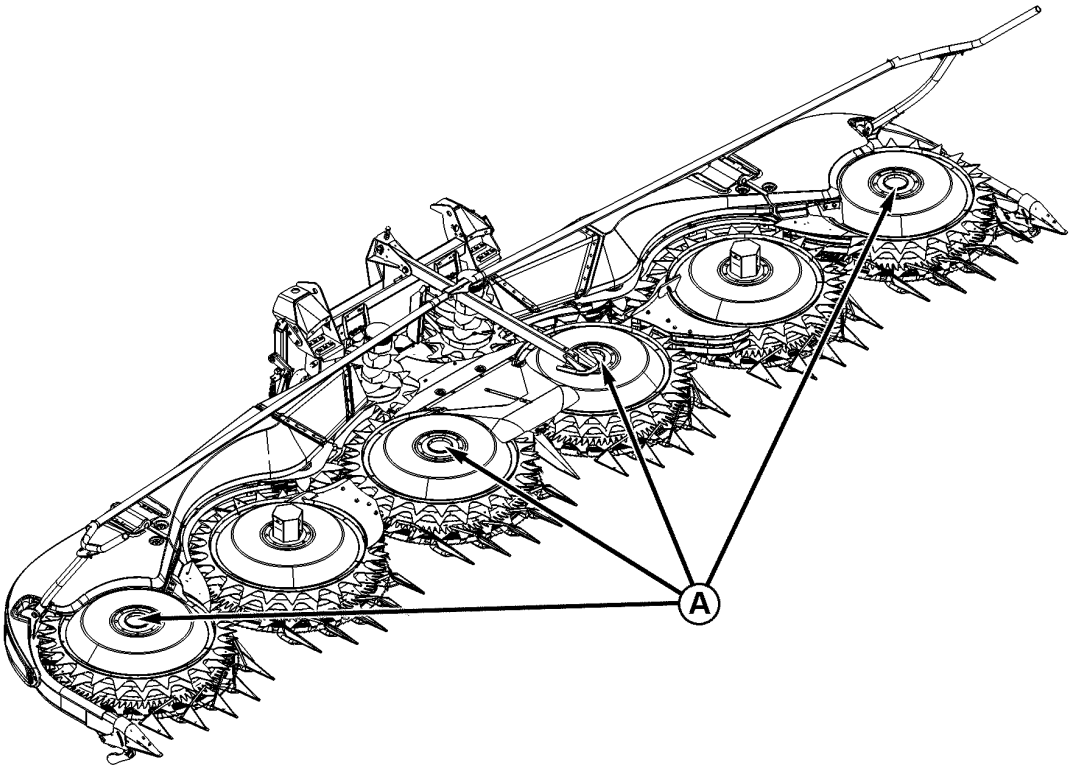

KM336526

KM336526 —UN—03NOV17

A—Mærker

- Rengør hele den roterende header - vær speciel opmærksom på fordybningerne (A) i tromlerne til indføringshuset.
- Udskift gearolie i alle drev. Se Generel oversigt over drev og oliestande på den roterende høstforsats.
- Smør alle smørenipler.
- Kontrollér hele den roterende høstforsats for defekte eller slidte komponenter. Bestil omgående relevante reservedele fra din KEMPER forhandler, så de kan blive installeret i rette tid inden den næste høstsæson.

VIGTIGT: Kun korrekt servicerede enheder giver de bedste resultater.

KM00321,0000736 -74-22JAN18-1/1

Drejningsmomenter for metriske bolte og skruer

TS1742 —UN—31MAY18

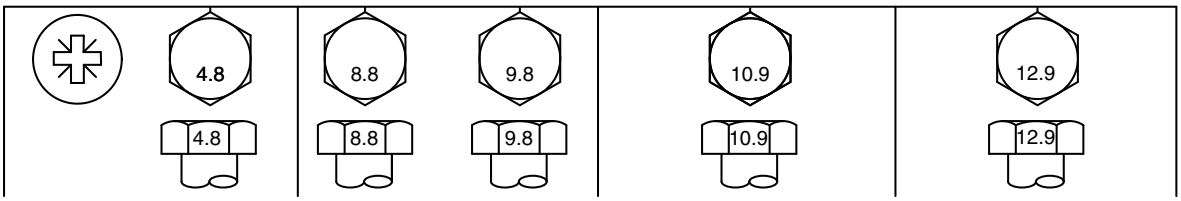

Bolt- eller skruestørrelse	Klasse 4,8				Klasse 8.8 eller 9.8				Klasse 10,9				Klasse 12,9			
	Sekskantet[a]		Flangehoved[b]		Sekskantet[a]		Flangehoved[b]		Sekskantet[a]		Flangehoved[b]		Sekskantet[a]		Flangehoved[b]	
	Nm	lb·in	Nm	lb·in	Nm	lb·in	Nm	lb·in	Nm	lb·in	Nm	lb·in	Nm	lb·in	Nm	lb·in
M6	3,6	31,9	3,9	34,5	6,7	59,3	7,3	64,6	9,8	86,7	10,8	95,6	11,5	102	12,6	112
									Nm	(lb.-ft.)	Nm	(lb.-ft.)	Nm	(lb.-ft.)	Nm	(lb.-ft.)
M8	8,6	76,1	9,4	83,2	16,2	143	17,6	156	23,8	17,6	25,9	19,1	27,8	20,5	30,3	22,3
			Nm	(lb.-ft.)	Nm	(lb.-ft.)	Nm	(lb.-ft.)								
M10	16,9	150	18,4	13,6	31,9	23,5	34,7	25,6	46,8	34,5	51	37,6	55	40,6	60	44,3
	Nm	(lb.-ft.)														
M12	—	—	—	—	55	40,6	61	45	81	59,7	89	65,6	95	70,1	105	77,4
M14	—	—	—	—	87	64,2	96	70,8	128	94,4	141	104	150	111	165	122
M16	—	—	—	—	135	99,6	149	110	198	146	219	162	232	171	257	190
M18	—	—	—	—	193	142	214	158	275	203	304	224	322	245	356	263
M20	—	—	—	—	272	201	301	222	387	285	428	316	453	334	501	370
M22	—	—	—	—	365	263	405	299	520	384	576	425	608	448	674	497
M24	—	—	—	—	468	345	518	382	666	491	738	544	780	575	864	637
M27	—	—	—	—	683	504	758	559	973	718	1080	797	1139	840	1263	932
M30	—	—	—	—	932	687	1029	759	1327	979	1466	1081	1553	1145	1715	1265
M33	—	—	—	—	1258	928	1398	1031	1788	1319	1986	1465	2092	1543	2324	1714
M36	—	—	—	—	1617	1193	1789	1319	2303	1699	2548	1879	2695	1988	2982	2199

De anførte nominalværdier for drejningsmomentet er kun til almindelig brug i forbindelse med en formodet tilspændingspræcision på 20 %, såsom når der anvendes en manuel momentnøgle.
BRUG IKKE disse værdier, hvis der til bestemte anvendelser foreskrives et andet tilspændingsmoment og en anden tilspændingsprocedure.
Hvad angår låsemøtrikker, bolte eller møtrikker på U-bolte, henvises til tilspændingsanvisningerne for den pågældende anvendelse.

Udskift bolte med bolte i samme eller højere klasse. Hvis der bruges bolte fra en højere egenskabsklasse, skal disse spændes med samme moment som originalen.

Fortsættes på næste side

DX,TORQ2 -74-30MAY18-1/2

Bolt- eller skruestørrelse	Klasse 4,8		Klasse 8.8 eller 9.8		Klasse 10,9		Klasse 12,9	
	Sekskantet[a]	Flangehoved[b]	Sekskantet[a]	Flangehoved[b]	Sekskantet[a]	Flangehoved[b]	Sekskantet[a]	Flangehoved[b]

- Sørg for, at boltenes gevind er rene.
- Smør et tyndt lag Hy-Gard™ eller lignende olie under hovedet og på boltens gevind som vist på billedet nedenfor.
- Være forsigtig med mængden af olie for at reducere risikoen for hydraulisk blokering i blindhuller på grund af for meget olie.
- Skru gevindene korrekt i fra starten.

TS1741 —UN—22MAY18

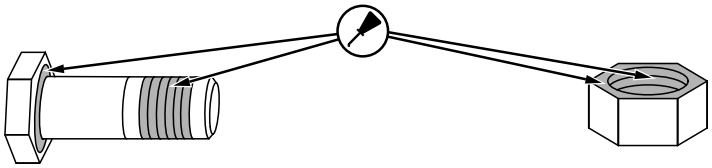

[a]Kolonneværdierne for sekskantskruer er gyldige for ISO 4014 og ISO 4017 sekskantskruer, ISO 4162 sekskantskruer med skaft og ISO 4032 sekskantmøtrikker.
[b]Kolonneværdierne for sekskantflanger er gyldige for ASME B18.2.3.9M, ISO 4161 eller EN 1665 sekskantflangeprodukter.

DX,TORQ2 -74-30MAY18-2/2

Kontrol af hoveddrevets glidekoblinger

FORSIGTIG: Inden der foretages justeringer eller udføres service skal du ALTID huske at:
- slukke motoren.
- fjerne tændingsnøglen.
- vente, indtil alle bevægelige dele står stille.

De to glidekoblinger (D) på hoveddrevet beskytter den roterende header mod unødvendige belastninger. Det er derfor vigtigt, at disse koblinger serviceres korrekt. Tilspændingsmomentindstillingen er 1180 Nm (870.3 lb-ft).

VIGTIGT: De følgende trin skal udføres før den roterende høstforsats betjenes første gang og før hver sæson.

1. Fjern beklædningen (A). Tag først skruerne (B) ud.

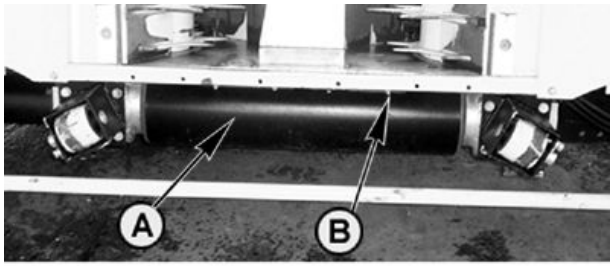

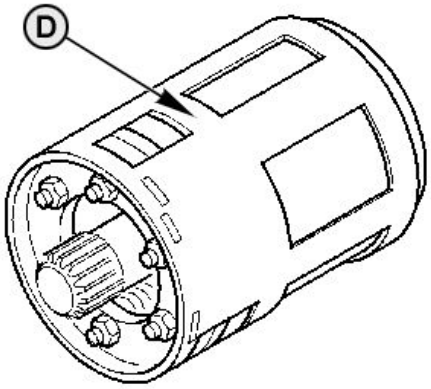

KM1000040 —UN—04APR05

Fortsættes på næste side

KM00321,0000737 -74-23JAN18-1/2

2. Spænd skruerne (C). Dette reducerer trykket på koblingsskiverne.
3. Drej koblingen manuelt.

VIGTIGT: Det er ikke muligt at dreje koblingen med hånden, det er nødvendigt at skille den ad og rengøre den for forrekt funktion. Se Adskillelse af glidekobling i dette afsnit.

4. Løsn skruerne (C) så langt som gevindene tillader det (uden at tage dem helt af).
5. Anbring beklædningen (A) og installér det ved hjælp af skruer (B).

VIGTIGT: Det anbefales at få glidekoblingerne kontrolleret en gang om året af KEMPER forhandleren.

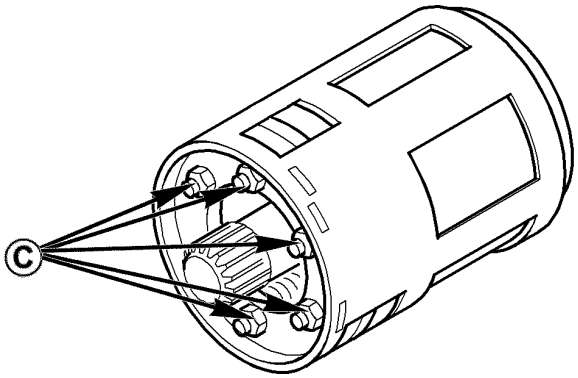

KM1000041 —UN—04APR05

KM00321,0000737 -74-23JAN18-2/2

Demontér glidekobling

Hvis det ikke er muligt at dreje glidekoblingen manuelt som forklaret under "Afhjælpning af tryk på glidekoblingen på hoveddrevet", demontér og rengør glidekoblingen for korrekt funktion. Gå frem på følgende måde:

1. Fjern koblingerne fra høstforsatsen.
2. Spænd møtrikkerne (A). Dette afhjælper trykket på friktionspladerne.
3. Fjern først bøsning (I) fra hus (B).
4. Fjern derefter alle dele af friktionskoblingen fra huset (B).
5. Rengør alle dele, specielt friktionsskiverne (C, E). Udskift slidte dele.
6. Genmontér alle dele.
7. Montér bøsning (I) som vist i "Indstillinger af drejemoment" nedenfor.
8. Slæk møtrikkerne (A) til enden af deres gevind.
9. Geninstallér koblingerne på høstforsatsen.

Drejemomentindstilling:

VIGTIGT: Det specificerede drejemoment på 1180 N·m (870.3 lb-ft) må ikke overskrides.

Dette drejemoment indstilles ved at placere profilen (F) mod indersiden og i indgreb med den indvendige udsparing (H) på huset (B).

A—Møtrik
B—Hus
C—Friktionsskive
D—Kølevæskebeholder - 1,3 l (0.34 US gal)
— 0,65 l (0.17 US gal.) vand
— 0,65 l (0.17 US gal.) antifrostblanding
E—Friktionsskive
F—Profil
G—Udvendig udsparing
H—Indvendig udsparing
I— Bøsning

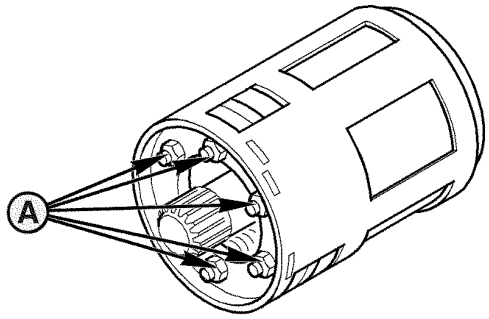

KM1000160

KM1000160 —UN—16OCT07

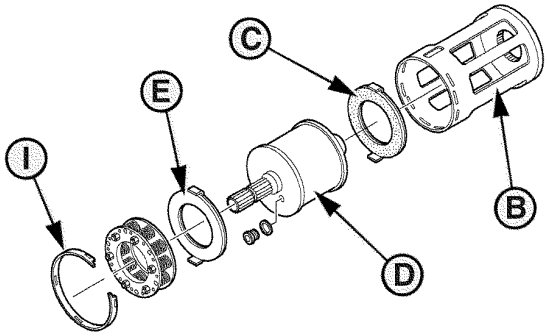

KM1000161

KM1000161 —UN—16OCT07

KM1000162

KM1000162 —UN—16OCT07

KM00321,0000148 -74-26MAR09-1/1

Installation af nye roterende blade

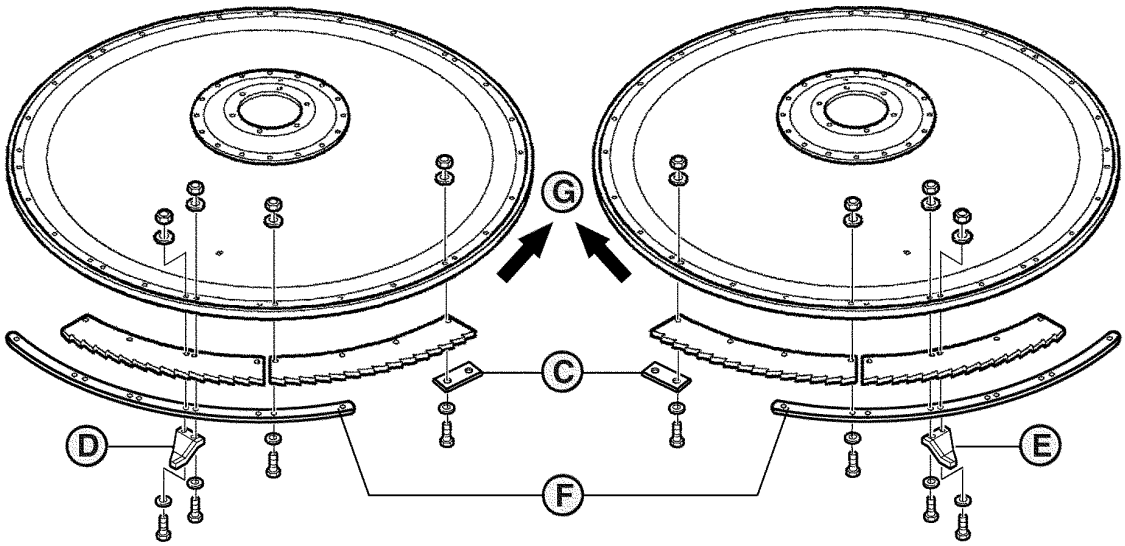

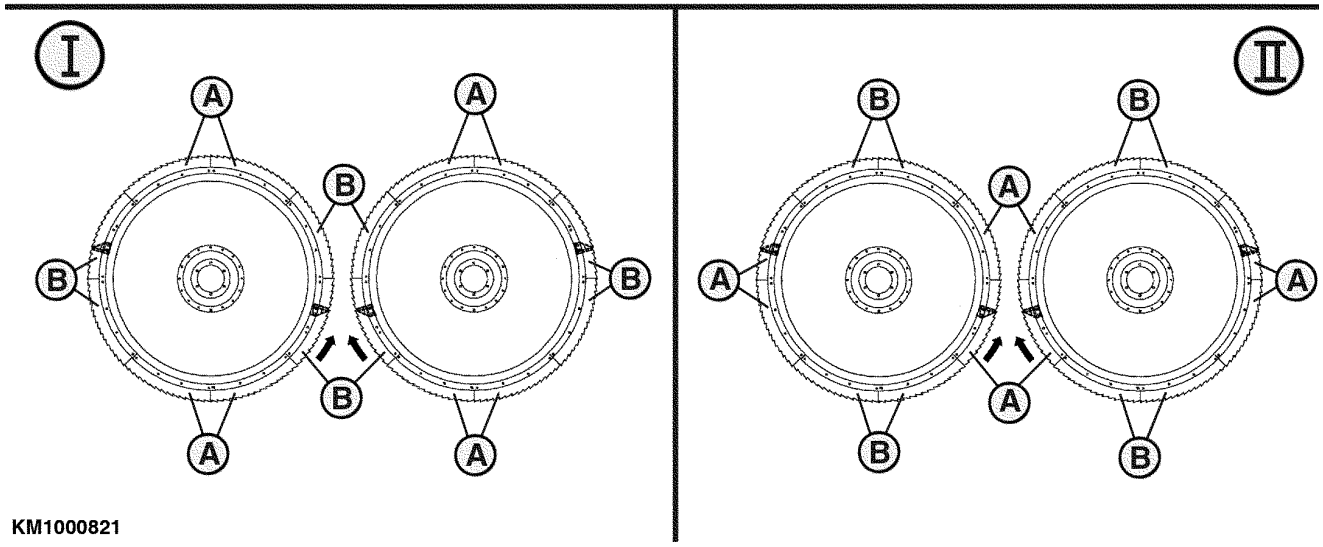

KM1000821

A—Gul klinge
B—Sort klinge
C—Rem
D—Renser (mod uret)
E—Renseenhed (med uret)
F—Forstærkningsstrop

FORSIGTIG: Før du udfører justering eller servicearbejde, ALTID:
- slå motoren fra
- tage tændingsnøglen ud
- vente indtil alle bevægelige dele er stoppet.

VIGTIGT: De roterende klinger skal monteres med spidserne pegende i retning af snit (G).

1. Der findes forskellige klinger.
   Der er i alt installeret 8 klinger på hver roterende klinge.
   - 4 gule klinger (A) og
   - 4 sorte klinger (B)
2. Knivene installeres i følgende rækkefølge: 2 gule (A), derefter 2 sorte (B). Husk at stramme remmene (C).

   VIGTIGT: Installér knivene med den bestrøgne side øverst.

3. Husk at installere renseenhederne (D) eller (E) og forstærket remme (F) på de sorte eller gule klinger, afhængigt af klingetypen (beklædt (I) eller ikke beklædt (II)), som vist i det relevante installationsskema (I) eller (II). Renseenhed (D) er til rotation mod uret, renseenhed (E) er til rotation med uret.

Fortsættes på næste side

KM00321,00000DA -74-22DEC11-1/3

BEMÆRK: Installér renseenhederne (D) og (E) med deres snitkanter pegende i snitretningen.

KM00321,00000DA -74-22DEC11-2/3

Spænd alle monteringsskruer på knivsegmenter og renseenheder med det angivne tilspændingsmoment.

Specifikation

Skruer (M8)—Drejnings-moment.....28 Nm
20,65 lb-ft

Skruer (M10)—Drej-ningsmoment.....51 Nm
37,62 lb-ft

A—Skruer (M8) **B—Skruer (M10)**

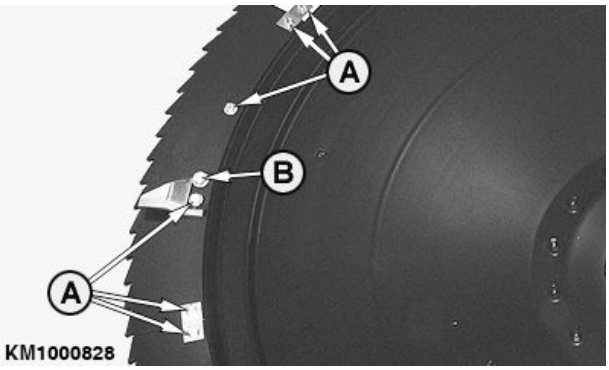

KM1000828 —UN—26MAR09

KM00321,00000DA -74-22DEC11-3/3

Justering af korndelerne

Til at forhindre modstrømsbremsning og afgrødetab skal korndelerne (A) være korrekt justeret.

Hold altid afstand (X) mellem 3 og 7 mm (0.12 og 0.27 in.).

Den angivne afstand (X) kan justeres ved hjælp af to indhakshuller (se pile).

Specifikation

Korndelere og store valser—Indbyrdes afstand.....3 til 7 mm
0,12 til 0,27 in.

A—Korndeler **X—3 til 7 mm (0,12 to 0,27 in.)**

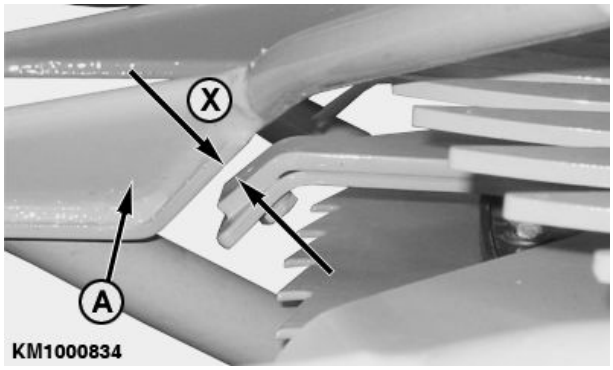

KM1000834 —UN—27MAR09

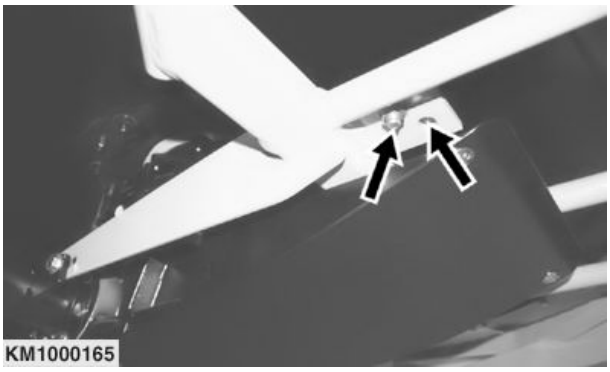

KM1000165 —UN—16OCT07

KM00321,00000DB -74-22DEC11-1/1

Kontrol af justering af skrabere (indvendige tromler)

For at hindre tilstopning i indføringskanalen skal skraberne (A) placeres så tæt som muligt på tromlerne til indføringshuset. Skraberne må gerne berøre tromlerne en smule.

Skraberen justeres (A) ved at løsne skruerne (B) og (C).

BEMÆRK: Skrue (C) er placeret under maskinen.

Hold skraber (A) så tæt som muligt på tromlen til indføringshuset.

Spænd igen skruerne (B) og (C).

A—Skrabere
B—Skrue
C—Skrue

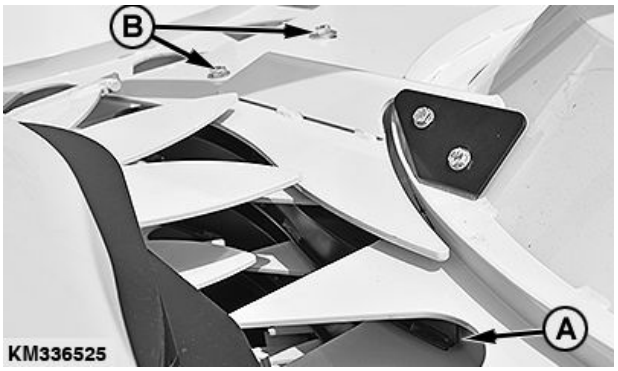

KM336525 —UN—06NOV17

Set bagfra

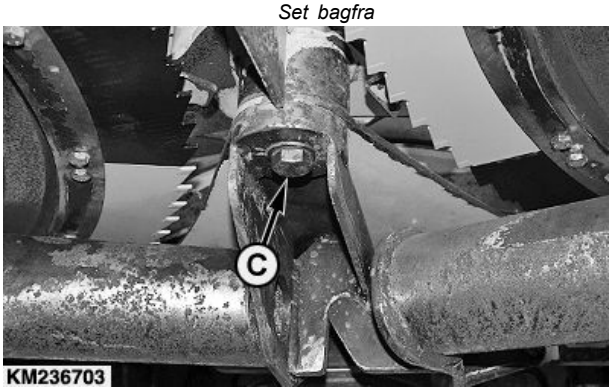

KM236703 —UN—24FEB15

Set fra nedefra

KM00321,0000738 -74-24JAN18-1/1

Kontrol af justering af skrabere (udvendige tromler)

For at hindre tilstopning i indføringskanalen skal skraberne (A) placeres så tæt som muligt på tromlerne til indføringshuset. Skraberne må gerne berøre tromlerne en smule.

Skraberen (A) justeres ved at løsne skruerne (B).

BEMÆRK: Skruerne (B) sidder under maskinen.

Hold skraber (A) så tæt som muligt på tromlen til indføringshuset.

VIGTIGT: Rengør området bag skraberen (A) for smuds og afgrødemateriale.

Spænd skruerne igen (B).

A—Skrabere
B—Bolte

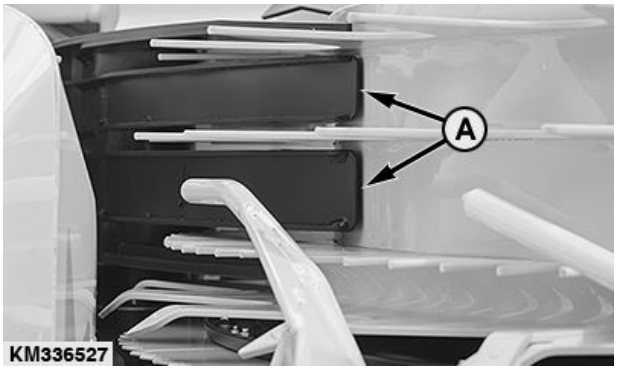

KM336527 —UN—06NOV17

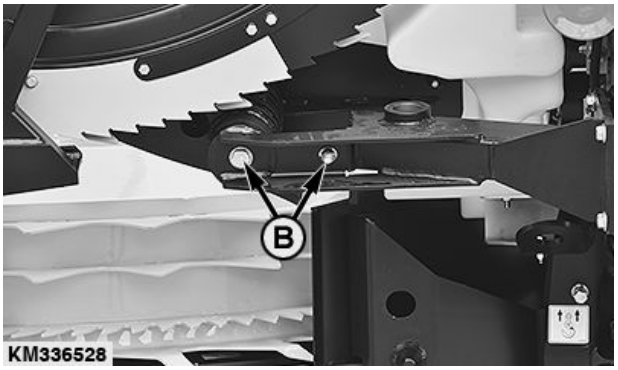

KM336528 —UN—06NOV17

KM00321,0000739 -74-24JAN18-1/1

Kontrollér renseenhedernes tilstand

Kontrollér hyppigt renseenhedernes tilstand (A). Udskift slidte dele.

Ødelagte eller forkert justerede rensere kan belaste drevet unødvendigt og kan medføre funktionsfejl i den roterende høstforsats.

A—Renseenhed

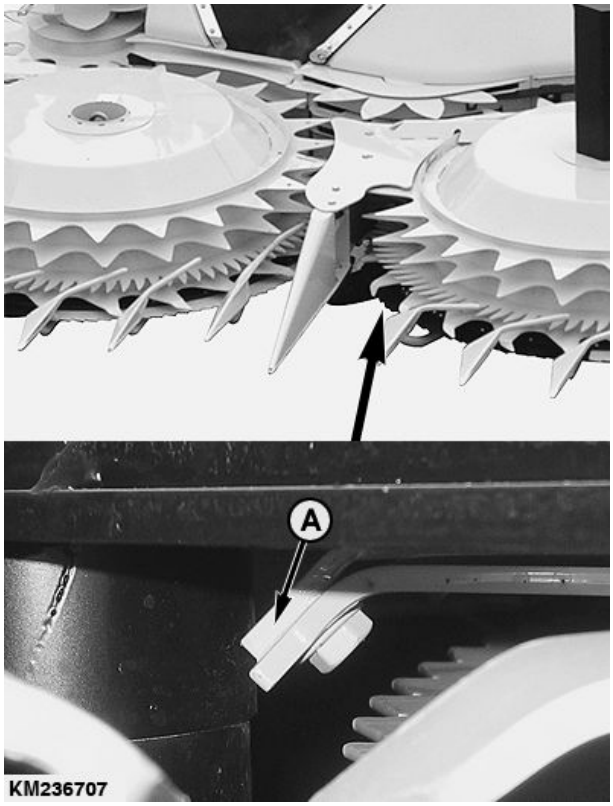

KM236707 —UN—24FEB15

KM00321,00003EB -74-16MAR15-1/2

Kontrollér hyppigt rensernes tilstand (B). Udskift slidte dele.

B—Rensere

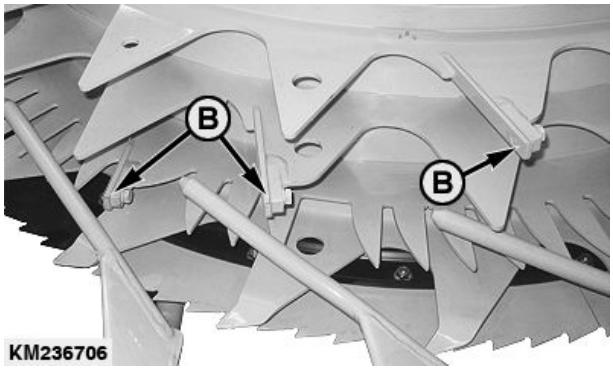

KM236706 —UN—24FEB15

KM00321,00003EB -74-16MAR15-2/2

Rengøring af den roterende header

Fjern løst snittet materiale med trykluft og/eller en håndbørste.

Ved brug af højtryks-/damprensemidler, hold en minimumsafstand (X) på 250 mm (9,84 in.). Se iht. specifikation for maksimum temperatur og maksimum tryk.

Specifikation	
Højtryks-/damprenser—Maks. temperatur	50 °C (122 °F)
Højtryks-/damprenser—Maks. tryk	8000 kPa (80 bar; 1160 psi)

VIGTIGT: Smør alle smøresteder efter endt rengøring, for at fjerne vandrester. Se afsnittet Smøring og regelmæssig vedligeholdelse.

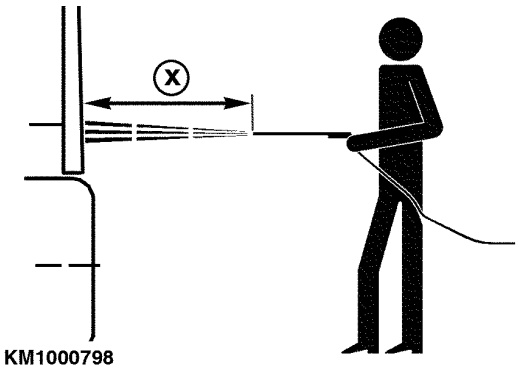

X—250 mm (9,84 in.)

KM1000798 —UN—09MAR09

KM00321,0000792 -74-28FEB18-1/1

Opbevaring efter høstsæsonen

- Opbevar den roterende høstforsats et tørt sted. Hvis muligt opbevar den på et jævnt underlag.
- Rengør omhyggeligt den roterende høstforsats og kontrollér alle glidekoblingerne. Foretag alle de omjusteringer, der kan være nødvendige. Se i afsnittet Service, Afhjælpning af tryk på hoveddrevets glidekoblinger.
- Smør den roterende høstforsats eller aftap olie som angivet.
- Kontrollér den roterende høstforsats for beskadigede eller slidte dele og udskift dem om nødvendigt. For mere detaljerede kontroller, kontakt din KEMPER forhandler.
- Frisk malingen op hvis påkrævet og rengør mærkaterne.

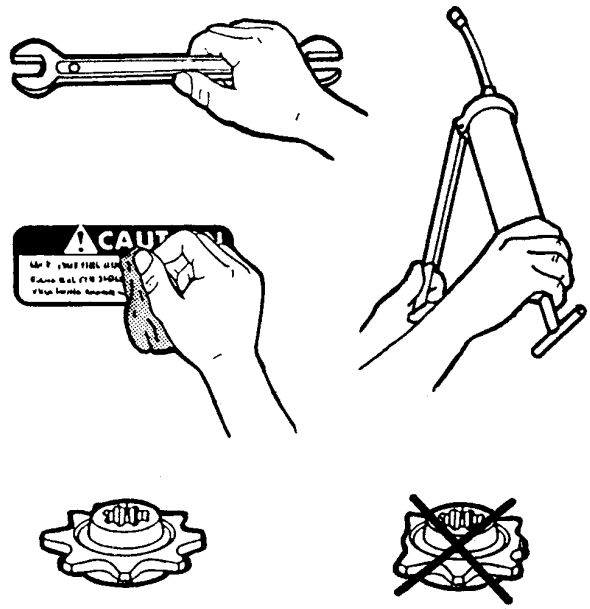

KM1000902

KM1000902 —UN—12JUN09

KM00321,000019E -74-12JUN09-1/1

Start på ny sæson

- Rengør om nødvendigt omhyggeligt den roterende høstforsats.
- Smør den roterende høstforsats og udfør alle de servicearbejder, der er påkrævet før starten på høstsæsonen. Se "Smøre- og serviceintervaller".
- Kontrollér tykkelsen på alt hardware.
- Kontrollér, at de udvendige enheder på den roterende høstforsats kan foldes ud og foldes korrekt sammen.
- Gennemgå betjeningsvejledningen igen.

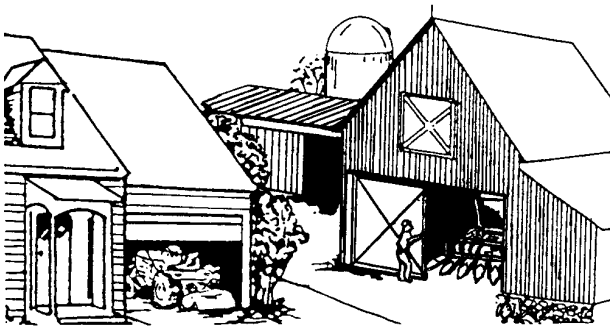

CC7616

CC7616 —UN—21MAR95

OUKM001,0000016 -74-15FEB05-1/1

Tekniske specifikationer

Maskinens udviklede levetid

Denne maskine er designet og fremstillet til at yde en lang levetid med produktiv drift. Dog afhænger den faktisk opnåelige levetid af en række faktorer, herunder sværhedsgraden af arbejdsvilkårene og opfyldelse af anbefalet vedligeholdelse. (Se serviceafsnittet i denne vejledning).

Inspicér og gennemgå regelmæssigt maskinen sammen med din Kemper forhandler. Inspektionen kan resultere i anbefalinger af service, reparation af komponenter, genfremstilling eller udskiftning, eller, når maskinen er for gammel, at den tages ud af drift. (se særskilt afsnit om ud-af-drifttagning i denne vejledning for oplysninger om bortskaffelse og genbrug af maskinkomponenter).

En maskine skal ikke være i drift, hvis sikkerhedsrelevante komponenter mangler eller skal efterses. Alle manglende eller beskadigede sikkerhedsrelevante komponenter, inkl. advarselsskilte, skal repareres eller udskiftes før drift.

KM00321,000073C -74-24JAN18-1/1

Roterende header 490plus

Drevsystem	olie-bad gearkasse med sikkerhedskobling
Høstningssystem	6 hurtigt roterende klinger
Afgrødetransportør	6 langsomt roterende tromler til indføringshuset, 2 tværgående indføringscylindre og 2 skråtstillede indføringscylindre
Vægt	4200 kg (9259 lb)
Bredde	
Transportbredde	3,00 m (9 ft 10 in.)[a]
Arbejdsbredde	9,00 m (29 ft 6,3 in.)[a]
Samlet bredde	9,02 m (29 ft 7,1 in.)[a]
Højde	1,98 m (6 ft 5,95 in.)[a]
Længde	2,70 m (8 ft 10,3 in.)[a]
Maksimal driftshastighed	12 km/t (7,46 mph)

[a] *Alle dimensioner er nominelle dimensioner. De faktiske dimensioner kan svinge og variere fra sag til sag.*

KM00321,00008C3 -74-05MAR19-1/1

Støjniveau

Maks. lydniveau i maskinførerens øre iht. DIN ISO 11204. Målemetode i henhold til ISO 5131 med roterende høstforsats knyttet til grønthøsteren og lukket førerkabine (gennemsnitsværdi):

Roterende høstforsats 490plus	76,1 dB(A)

KM00321,000073E -74-24JAN18-1/1

EU-overensstemmelseserklæring

Kemper GmbH & Co. KG
Am Breul
D-48703 Stadtlohn, Tyskland

Undertegnede erklærer hermed at

produktet

Maskintype: Rotorhøstforsats

Model: 490plus

opfylder alle relevante bestemmelser og grundlæggende krav i henhold til følgende direktiver:

DIREKTIV	NUMMER	ATTESTERING
Maskindirektiv	2006/42/EF	Fabrikanterklæring, ifølge artikel 5 i direktivet
Landbrugsmaskiner sikkerhed—del 1	DIN EN ISO 4254-1	Fabrikanterklæring
Landbrugsmaskiner sikkerhed—del 7	DIN EN ISO 4254-7	Selvcertificering
Maskinsikkerhed	DIN EN ISO 12100	Fabrikanterklæring
Kardanaksler og deres beskyttelsesudstyr	DIN EN 12965	Selvcertificering

Navn og adresse på den person i EU, der er autoriseret til at udarbejde den tekniske konstruktionsfil:

Brigitte Birk
Mannheim, Tyskland D-68008

Udstedelsessted: 48703 Stadtlohn, Tyskland

Udstedelsesdato: 01. marts 2020

Fremstillet hos: Kemper Stadtlohn

Navn: Richard Wübbels

Titel: Manager Product Engineering

DXCE01 —UN—28APR09

CE

KM00321,0000B1A -74-27OCT20-1/1

Serienummer

Serienummerplade på den roterende høstforsats

A—Type
B—Modelbetegnelse
C—Produktidentifikationsnummer
D—Vægt
E—Fremstillingsår
F—Modelår

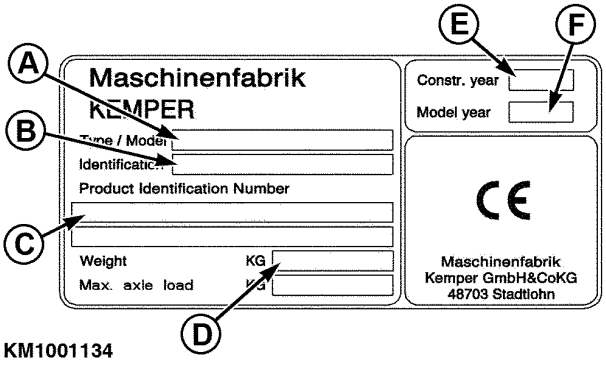

KM1001134 —UN—24FEB10

KM00321,00000DF -74-22DEC11-1/1

Serienummer

Når du bestiller reservedele, skal du altid opgive serienummeret for den roterende høstforsats. Serienummeret findes på en plade på højre side af fastgørelsesrammen. Skriv serienummeret i feltet overfor.

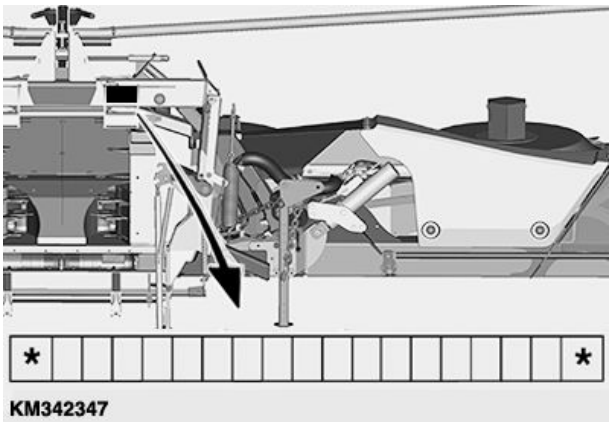

KM342347 —UN—24JAN18

KM00321,0000740 -74-24JAN18-1/1

Indeks

Side

A

Affjedringspunkter 15-1
Alternative smøremidler 50-2
Arbejdshastighed
  Indstilling 40-3
  Tromler til indføringshuset 40-3

B

Balancevægte 50-8
Betjening af den roterende høstforsats
  Kørsel med fastgjort roterende høstforsats 40-2
  Start af grønthøsteren 40-2

C

CLAAS bakke 25-9

D

Den roterende header, driftsmetode
  Afgrødens retning 40-1
  Delere 40-1
  Indføringscylinder 40-1
  Indføringsstang 40-1
  Indføringstænder 40-1
  Roterende kniv 40-1
  Styrelister og skrabere 40-1
  Tromle til indføringshus 40-1
Drejningsmomenter for bolte og skruer
  Metrisk 55-1
Drejningsmomenter for fastgørelsesdele
  Metrisk 55-1
Drejningsmomenter for metriske bolte og skruer 55-1

E

Efter sæsonen
  Opbevaring 60-1
Ekstra forlygter
  CLAAS grønthøstere 25-1

F

Færdselsregler 35-1
Fejlsøgning 45-1
Flydende fedt til drev 50-1
Før installation af den roterende høstforsats
  Tillægsvægte 25-1
Fortøjningspunkter 15-5
Frakobling
  Frigør den roterende høstforsats 30-1

Side

G

Gearolie 50-1
Glidekobling
  Adskillelse 55-4
  Hoveddrev 55-2, 55-4
  Vedligeholdelse 55-2

H

Høst
  Afgrødeflow 40-6
  Før starten på hver høstsæson 50-3, 50-4
  Kontrol af den roterende header 40-6
  Ved afslutning af høstsæsonen 50-14
Høstning
  Før starten på hver høstsæson 50-3
  Reversering 40-2
  Udred blokeringer 40-2
Hydrauliktryk 40-6

I

Installation af ledningerne på CLAAS-finsnittere 25-5

K

Klargøring af grønthøsteren
  Tillægsvægte 25-1
Klargøring af roterende frontudstyr
  Sæt transportstøtterne i parkeringsposition 20-2
Kølevæske
  Hoveddrevets friktionskobling 50-2, 50-13
Kompatibilitetsdiagram
  CLAAS-finsnittere 25-1
Korndelere 55-6
Kørsel med fastgjort roterende høstforsats 40-2
Kørsel på offentlig vej 35-2

L

Læsning med en kran 15-1

M

Maskinens konstruktive levetid 65-1
Modeloversigt 00-1
Montering
  Tilkobling til CLAAS grønthøstere 25-7
Multi-speed-gearkasse til CLAAS finsnittere 40-4
Multihastighedsgear til CLAAS-finsnittere
  Skærelængde 40-5

Fortsættes på næste side

Side

O

Olie
Transmission ... 50-1
Oliestande ... 50-6
Opbevaring
Start på ny sæson ... 60-1
Opbevaring af smøremidler
Opbevaring, smøremidler ... 50-2
Oversigt over transmission ... 50-6

R

Rengøring af den roterende header ... 55-9
Renseenheder ... 55-8
Reversering ... 40-2
Roterende klinger
Installation ... 55-5
Skæreretning ... 55-5

S

Sammenblanding af smøremidler ... 50-2
Serienummer ... 70-1
Sikkerhed
Føreregenskaber ... 05-2
Sikkerhedsmærkater ... 10-1
Skemaer over drejningsmomenter
Metrisk ... 55-1
Skrabere ... 55-7
Smøremidler
Flydende fedt til drev ... 50-1

Side

Sammenblanding ... 50-2
Smøring
Start på ny sæson ... 60-1
Smøring og vedligeholdelse
Efter 10 driftstimer ... 50-7
Efter 50 driftstimer ... 50-9
Hver 50. time ... 50-8
Specifikationer ... 65-1
Start af grønthøsteren ... 40-2
Støjniveau ... 65-1
Syntetiske smøremidler ... 50-2

T

Tilkobling
Tilkobling til CLAAS finsnittere
Roterende headere med multi-speed gearkasse og hurtigkobling ... 25-8
Tillægsvægte ... 25-1
Transport
Fold den roterende høstforsats sammen. ... 35-1
Kørsel på offentlig vej ... 35-2
Læsning med en kran ... 15-1
Surringspunkter ... 15-5
Transportstøtter ... 20-2
Typeskilt ... 70-1

V

Variabelt frontudstyrsdrev ... 25-2
Vejkørsel ... 35-1, 35-2