# Sběrač C3003

## NÁVOD K POUŽITÍ

## Sběrač C3003

**OMKM128606 VYDÁNÍ B0 (CZECH)**

**Maschinenfabrik Kemper GmbH & Co. KG**

**Evropské vydání**

PRINTED IN U.S.A.

# Úvod

## Předmluva

POZORNĚ SI PROČTĚTE TENTO NÁVOD K POUŽITÍ, abyste se naučili správně obsluhovat stroj a provádět jeho údržbu. V opačném případě může dojít k vážnému úrazu osob nebo k poškození zařízení. Tento řádkový sběrač lze instalovat a používat pouze na sklízecí řezačce. Uživatel musí mít oprávnění k jízdě se sklízecí řezačkou po veřejných komunikacích. Tento návod k obsluze a výstražné štítky pro umístění na stroj jsou k dispozici i v jiných jazycích. Obraťte se prosím na svého prodejce firmy KEMPER.

TATO PŘÍRUČKA JE NEDÍLNOU SOUČÁSTÍ stroje a musí být při případném prodeji předána dalšímu uživateli.

V TOMTO NÁVODU k POUŽITÍ JSOU POUŽÍVÁNY metrické jednotky. Rovněž jsou uváděny odpovídající údaje v U.S. jednotkách. Používejte jen správné díly a spojovací materiál. Na metrické šrouby, příp. palcové šrouby jsou nezbytné rozdílné klíče.

Označení VPRAVO A VLEVO se vztahuje ke směru jízdy nářadí vpřed.

TERMÍN “PŘEPRAVA” je používán v souvislosti s řádkovým sběračem namontovaným na sklízecí řezačce a přepravovaným z místa A do místa B.

TERMÍN “PŘEVOZ” je používaný v souvislosti s přemístěním řádkového sběrače naloženého na plošinovém dopravníku z místa A do místa B.

NAKLÁDÁNÍ A PŘEPRAVU tohoto řádkového sběrače smí provádět pouze osoba obeznámená se zajišťováním nákladu, která je schopna to prokázat.

ZAPIŠTE IDENTIFIKAČNÍ ČÍSLA VÝROBKU (PIN) do oddílů "Specifikace" nebo "Identifikační čísla výrobku". Zaznamenejte všechna čísla přesně. V případě krádeže stroje se mohou tato čísla stát důležitým pomocníkem v pátrání. Kromě toho váš prodejce firmy KEMPER bude tato čísla potřebovat při vyřizování vaší objednávky náhradních dílů. Doporučujeme vám také, abyste si tato identifikační čísla poznamenali ještě na jiné místo mimo stroj.

PŘED DODÁNÍM STROJE provedl Váš prodejce předprodejní kontrolu.

ÚČEL VÝROBKU: TENTO ŘÁDKOVÝ SBĚRAČ lze používat POUZE pro sbírání plodin, které už byly useknuty, a to například:

- Pícniny
- Luštěniny
- Zrno
- Vojtěška

Používání jiným způsobem se považuje za používání v rozporu se stanoveným rozsahem použití. Výrobce neodpovídá za škody ani zranění vzniklé při nesprávném používání a veškerá taková rizika nese výhradně uživatel.

TENTO ŘÁDKOVÝ SBĚRAČ NESMÍ být používán pro ruční přepravu materiálů žádného druhu a není vhodný pro sbírání:

- useknutých částí stromů a zastřihnutých živých plotů
- dřeva
- kovových předmětů
- materiálů obsahujících kámen

Základním prvkem PŘEDPOKLÁDANÉHO ZPŮSOBU POUŽITÍ je rovněž přesné dodržování provozních podmínek a postupů při údržbě a opravách stanovených výrobcem.

Servis a opravy TOHOTO ŘÁDKOVÉHO SBĚRAČE SMÍ provádět POUZE odborný mechanik, seřizovač nebo osoba se srovnatelnou kvalifikací. Elektrickou soustavu smí opravovat pouze elektrikář. Za všech okolností je nutné dodržovat pravidla pro zabránění nehodám i ostatní všeobecně uznávaná pravidla bezpečnosti práce, zásady první pomoci a předpisy bezpečnosti provozu na pozemních komunikacích. Není dovoleno upravovat stroj, aby zpracovával jiný materiál než schválený pro předpokládané použití. Jakákoliv svévolná úprava tohoto řádkového sběrače zbavuje výrobce odpovědnosti za vzniklé škody nebo zranění.

KM00321,00008F9 -16-02APR19-1/1

## Záznam prodejce

Jméno majitele _____ Datum prodeje _____

Adresa _____ Číslo modelu _____

Město _____ Výrobní číslo _____

Stát _____ PSČ _____

AG,CC03745,280 -16-09FEB00-1/1

## Kontrola před dodávkou

**Níže uvedené kontroly, seřizování a servisní práce byly provedeny před dodáním stroje:**

1. □ Sběrač byl správně smontován.
2. □ Volitelné vybavení bylo správně namontováno.
3. □ Všechny šrouby a matice byly utaženy předepsaným momentem.
4. □ Všechny tlakové maznice a mazací místa jsou promazány.
5. □ Výška hladiny oleje v převodovce byla zkontrolována a olej podle potřeby doplněn.
6. □ Řetězy jsou správně napnuté a promazané.
7. □ Všechny pohyblivé součásti se pohybují volně.
8. □ Zkontrolujte tlak vzduchu v pneumatikách, podle potřeby nastavte. Správný tlak pneumatik je 450 kPa (4,5 bar) (65.3 psi).
9. □ Všechny kryty se otvírají a zavírají správně.
10. □ Byla provedena provozní zkouška stroje a stroj je V POŘÁDKU.
11. □ Hadice a spoje hydraulické soustavy jsou bez netěsností.
12. □ Lak a štítky jsou čisté a nepoškozené.
13. □ Obsluha je seznámena s bezpečnostními opatřeními, která je nutno brát v úvahu při provozu stroje.
14. □ Návod k používání stroje byl předán zákazníkovi.

**Datum:**

**Podpis prodejce / servisního technika:**

KM00321,000025C -16-10JAN14-1/1

# Obsah


Strana

## Identifikační zobrazení
Identifikační zobrazení.....00-1

## Bezpečnost
Označení bezpečnostních informací .....05-1
Dodržování bezpečnostních pokynů .....05-1
VÝZNAM VÝSTRAŽNÝCH NÁPISŮ .....05-1
Dodržujte dopravní předpisy.....05-2
Způsobilost obsluhy.....05-2
Bezpečné uložení příslušenství.....05-2
Buďte připraveni na nouzové situace .....05-3
Používejte ochranný oděv .....05-3
Kontrola bezpečného provozu stroje.....05-3
Ochranné kryty .....05-3
Použití bezpečnostních světel a zařízení .....05-4
Dbejte pravidel bezpečné práce se sběračem ...05-4
Vyklizení prostoru rotujících hřídelů pohonu .....05-4
Bezpečné provádění údržby.....05-5
Zamezení kontaktu s kapalinami pod vysokým tlakem.....05-5
Bezpečná údržba pneumatik.....05-6
Použití vhodných nástrojů .....05-6
Dbejte na bezpečnou údržbu.....05-7
Bezpečně zajistěte stroj.....05-7
Udržujte bezpečnou vzdálenost od sběrače.....05-7
Přeprava s připojenou sklízecí jednotkou.....05-8
Dotížení stroje pro dostatečný kontakt s vozovkou .....05-8
Před svařováním nebo zahříváním odstraňte nátěr .....05-8
Vyvarujte se zahřátí vedení s kapalinami pod tlakem .....05-9
Vyvarujte se působení vysokotlakého proudu vody na bezpečnostní štítky.....05-9
Řádná likvidace odpadu .....05-9
Vyřazení z provozu: Řádná recyklace a likvidace kapalin a součástek.....05-10
Chraňte se před hlukem .....05-10

## Bezpečnostní štítky
Bezpečnostní štítky s piktogramy.....10-1
Obnovujte bezpečnostní štítky .....10-1
Návod k obsluze.....10-1
Opravy a údržba.....10-2
Řádkový sběrač.....10-2
Výškově nastavitelná mačkací jednotka.....10-2
Potrubí hydraulické soustavy.....10-3

Strana

Nepřibližujte se do blízkosti rotujících částí pohonu.....10-3
Kola sběrače.....10-3
Hydraulický akumulátor – plovoucí mechanismus válcové mačkací jednotky.....10-4
Válcová mačkací jednotka – hroty škrabky .....10-4

## Převoz
Závěsná místa řádkového sběrače .....15-1
Zajištění sběrače při převozu (vázací body).....15-2

## Příprava sběrače
Rozbalení a první nastavení.....20-1
Nastavení výšky kopírovacích kol .....20-1
Kontrola nastavení automatického zvedání šneku .....20-2

## Připojení
Připojení ke sklízecí řezačce typu 498 s pohonem žacího válu s proměnnými otáčkami .....30-1
Seřízení výšky opěrné vzpěry .....30-2
Připojení sběrače.....30-3
Seřízení automatické spojky hnacího ústrojí (pouze při prvním použití).....30-6
Seřizování stěrek.....30-7

## Odpojení
Odpojení sběrače .....35-1

## Přeprava
Dodržování pravidel silničního provozu.....40-1
Nastavení válcové mačkací jednotky do přepravní polohy .....40-1

## Obsluha sběrače
Dodržujte bezpečné postupy ovládání .....45-1
Práce pod zvednutou válcovou mačkací jednotkou .....45-2
Nastavení válcové mačkací jednotky do pracovní polohy.....45-4
Provoz válcové mačkací jednotky .....45-5
Nastavení nahrnovače válcové mačkací jednotky .....45-5
Nastavení válce válcové mačkací jednotky.....45-6


**Pokračování na další straně**

*Původní pokyny. Všechny informace, obrázky a technické údaje uvedené v této publikaci vycházejí z nejnovějších informací dostupných v době vydání. Výrobce si vyhrazuje právo provádět změny bez předchozího upozornění.*

COPYRIGHT © 2020
John Deere GmbH & Co. KG Mannheim Regional Center
Zentralfunktionen
All rights reserved.
A John Deere ILLUSTRUCTION ™ Manual

Strana

Nastavení plovoucí polohy válcové mačkací jednotky ....45-7
Nastavení výšky kopírovacích kol ....45-8
Nastavení výšky vkládacího šneku....45-9
Seřizování pružin vkládacího šneku sběrače ....45-9
Seřízení stěrek ....45-10
Nastavení automatického zvedání šneku (pokud je součástí výbavy) ....45-11
Otvírání bočního krytu ....45-12
Nastavení lopatek vkládacího šneku sběrače (krátké plodiny)....45-12
Demontáž lopatek vkládacího šneku (dlouhé plodiny)....45-13

**Mazání a údržba**
Intervaly mazání ....55-1
Mazací tuk ....55-1
Převodový olej ....55-2
Alternativní a syntetická maziva ....55-2
Skladování maziv ....55-2
Kombinace maziv ....55-3
Vždy po 10 hodinách provozu – hnací řetězy....55-3
Vždy po 10 hodinách provozu – hnací hřídel sběrače ....55-3
Vždy po 50 hodinách provozu – Čepy kopírovacích kol ....55-4
Vždy po 50 hodinách provozu – zvedací ramena válcové mačkací jednotky....55-4
Vždy po 50 hodinách provozu – válec válcové mačkací jednotky ....55-5
Vždy po 50 hodinách provozu – čepy otočného uložení vkládacího šneku ....55-5
Vždy po 50 hodinách provozu – opěrné vzpěry ..55-5
Vždy po 50 hodinách provozu – rukojeť blokovacího mechanizmu....55-6
Vždy po 500 provozních hodinách – Skříň převodovky ....55-6
Vždy po 500 hodinách provozu – úhlový převod....55-6

**Zjišťování a odstraňování závad**
Provoz sběrače....60-1

**Údržba**
Utahovací momenty svorníků a šroubů s metrickým závitem....65-1
Seřizování hnacích řetězů....65-2
Montážní poloha válečku....65-2
Záchytná síť rostlinných zbytků....65-3
Nádrž oleje centrálního mazání řetězu....65-3
Odvzdušnění mazacího čerpadla centrálního mazání řetězu (na přání)....65-4
Nastavení průtoku oleje v centrálním mazání řetězu (na přání)....65-4

**Uložení**
Uložení sběrače....70-1
Příprava sběrače po uložení....70-1

Strana

**Specifikace**
Předpokládaná životnost stroje ....75-1
Sběrač C3003....75-1
Hladina hluku....75-1
Prohlášení o shodě ES....75-2

**Výrobní číslo**
Výrobní číslo....80-1
Štítek výrobního čísla sběrače ....80-1
Zaznamenání výrobního čísla ....80-1
Zabezpečení stroje....80-1

## Identifikační zobrazení

KM4404026 —UN—06FEB20

*Sběrač C3003*

KM00321,00009EF -16-06FEB20-1/1

## Označení bezpečnostních informací

Tento symbol upozorňuje na nebezpečí. Uvidíte-li na stroji nebo v tomto návodu tento výstražný symbol, dávejte pozor, protože hrozí potenciální riziko způsobení zranění.

Dodržujte doporučená opatření a zásady bezpečnosti při práci.

T81389 —UN—28JUN13

DX,ALERT -16-29SEP98-1/1

## Dodržování bezpečnostních pokynů

Pečlivě se seznamte se všemi bezpečnostními pokyny v tomto návodu a s bezpečnostními štítky na stroji. Udržujte výstražné značky v dobrém stavu. Scházející nebo poškozené bezpečnostní štítky vyměňte. Zajistěte, aby nové komponenty zařízení a náhradní díly byly opatřeny správnými bezpečnostními štítky. Náhradní bezpečnostní štítky jsou k dispozici u prodejce firmy KEMPER.

Před zahájením práce se seznamte s obsluhou stroje a s jeho ovládacími prvky. Nedovolte, aby stroj používala osoba bez zaškolení.

Udržujte vozidlo v dobrém provozním stavu. Nepovolené změny provedené na stroji zhoršují jeho funkce, snižují bezpečnost provozu a zkracují životnost stroje.

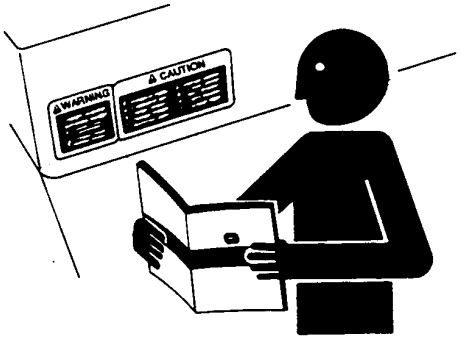


TS201 —UN—15APR13

Neporozumíte-li některé části návodu k obsluze, informujte se u svého prodejce produktů KEMPER.

KM00321,00008FC -16-02APR19-1/1

## VÝZNAM VÝSTRAŽNÝCH NÁPISŮ

**NEBEZPEČÍ**; Výstražný nápis NEBEZPEČÍ označuje nebezpečnou situaci, která – pokud jí nebude zabráněno – bude mít za následek úmrtí nebo vážné poranění.

**VAROVÁNÍ**; Výstražný nápis VAROVÁNÍ označuje nebezpečnou situaci, která – pokud jí nebude zabráněno – by mohla mít za následek úmrtí nebo vážné poranění.

**POZOR**; Výstražný nápis POZOR označuje nebezpečnou situaci, která – pokud jí nebude zabráněno – by mohla mít za následek drobné nebo středně závažné poranění. Nápis POZOR také může upozorňovat na nebezpečné postupy související s událostmi, které mohou vést k poranění osob.

Výstražné nápisy NEBEZPEČÍ, VAROVÁNÍ nebo POZOR se používají společně s výstražnými symboly. Heslo NEBEZPEČÍ označuje nejvážnější riziko. Výstražné

**⚠ NEBEZPEČÍ**

**⚠ VAROVÁNÍ**

**⚠ POZOR**

TS187 —16—30SEP88

značky NEBEZPEČÍ a VAROVÁNÍ jsou umístěny v blízkosti zdrojů nebezpečí. Výstražné značky typu POZOR udávají obecné zásady bezpečnosti. Označení POZOR upozorňuje také na bezpečnostní pokyny v této příručce.

DX,SIGNAL -16-05OCT16-1/1

## Dodržujte dopravní předpisy

Při provozu po pozemních komunikacích vždy dodržujte místní dopravní předpisy.

H28930 —UN—30JUN89

FX,ROAD -16-01MAY91-1/1

## Způsobilost obsluhy

- Vlastníci strojů musí zajistit, aby obsluhu prováděly pouze zodpovědné a řádně zaškolené osoby, aby si tyto osoby přečetly návody k obsluze a související varování a aby byly obeznámeny s řádným a bezpečným způsobem obsluhy stroje.
- Věk, tělesná způsobilost a duševní stav mohou představovat faktory, které ovlivňují výskyt úrazů souvisejících s obsluhou stroje. Pracovníci obsluhy musí mít duševní i tělesné schopnosti, které jim umožní nastupování na stanoviště obsluhy a/nebo přístup k ovládacím prvkům tak, aby byl stroj obsluhován správným a bezpečným způsobem.
- Nedovolte dětem nebo nevyškoleným osobám pracovat se strojem. Poučte všechny pracovníky obsluhy, aby nepřeváželi děti na stroji ani na připojeném nářadí.
- Nikdy stroj neobsluhujte, jste-li rozptylováni, unavení nebo nezpůsobilí. Správné ovládání stroje vyžaduje plnou pozornost a bdělost pracovníka obsluhy.

DX,ABILITY -16-07DEC18-1/1

## Bezpečné uložení příslušenství

Nedostatečně uložené díly příslušenství, jako např. dvojitá montáž kol, klec kol nebo nakládací zařízení se mohou převrhnout a způsobit zranění, za jistých okolností i smrtelné úrazy.

Proto je třeba tyto části příslušenství zajistit proti pádu a převrácení. Zamezte přístupu dětí a nepovolaných osob.

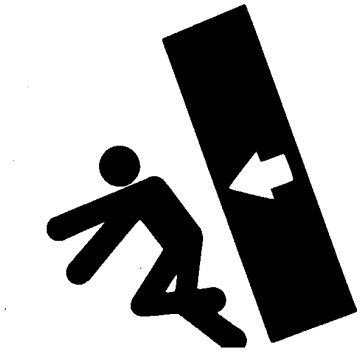

TS219 —UN—23AUG88

DX,STORE -16-03MAR93-1/1

## Buďte připraveni na nouzové situace

Buďte připraveni na vznik požáru.

Hasicí přístroj a lékárničku uchovávejte na dosažitelném místě.

Důležitá telefonní čísla lékaře, pohotovostní lékařské sužby, nemocnice a požární pohotovosti mějte připravena u telefonu.

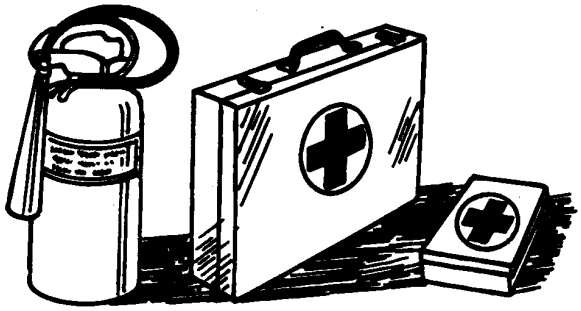

TS291 —UN—15APR13

DX,FIRE2 -16-03MAR93-1/1

## Používejte ochranný oděv

Při práci noste přiléhavý oděv a používejte vhodné ochranné pomůcky.

Dlouhodobý pobyt v hlučném prostředí může vést k poškození nebo ztrátě sluchu.

Používejte vhodné ochranné pomůcky proti hluku, např. chrániče sluchu nebo zátky do uší.

Bezpečný provoz stroje vyžaduje plnou pozornost obsluhy. Nerozptylujte se poslechem reprodukované hudby nebo radiopřijímače ze sluchátek.

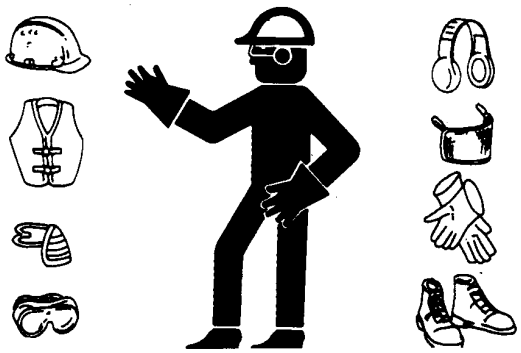

TS206 —UN—15APR13

DX,WEAR -16-10SEP90-1/1

## Kontrola bezpečného provozu stroje

Před zahájením práce vždy zkontrolujte stroj z hlediska provozní a přepravní bezpečnosti.

FX,READY -16-28FEB91-1/1

## Ochranné kryty

Nechávejte ochranné kryty stále namontované. Dbejte, aby byly v dobrém stavu a správně namontované.

Před demontáží ochranných krytů vždy vypněte pohon hnacího ústrojí, zastavte motor a vytáhněte klíček ze spínací skříňky.

Udržujte bezpečnou vzdálenost od pohyblivých součástí.

CC,GUARDS -16-01DEC91-1/1

## Použití bezpečnostních světel a zařízení

Zabraňte kolizím s ostatními účastníky silničního provozu. Pomalu jedoucí traktory s neseným nebo přípojným nářadím nebo samojízdné stroje představují na pozemních komunikacích zvýšené nebezpečí. Vždy dávejte pozor na vozidla, blížící se zezadu, zejména při změně směru jízdy. Z důvodu bezpečnosti provozu používejte ukazatele směru jízdy.

Používejte čelní světlomety, výstražnou funkci směrových světel, směrová světla a ostatní bezpečnostní zařízení v souladu s místními předpisy. Dbejte na to, aby bezpečnostní zařízení byla v dobrém stavu. Chybějící nebo poškozená zařízení doplňte nebo vyměňte.

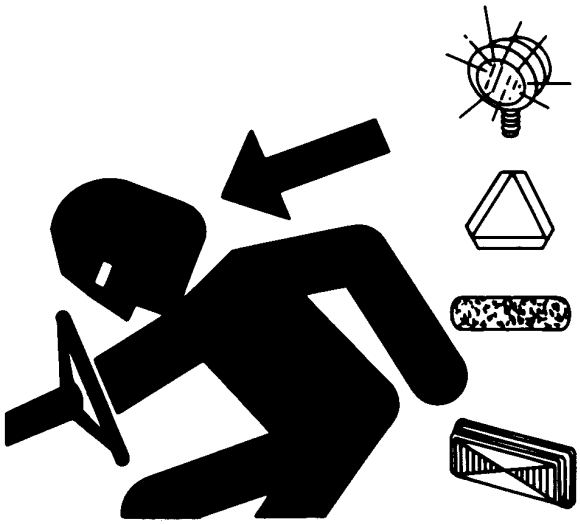

TS951 —UN—12APR90

KM00321,00008FD -16-02APR19-1/1

## Dbejte pravidel bezpečné práce se sběračem

Zabraňte smrtelným úrazům způsobeným zachycením a následným vtažením osob do stroje:

NIKDY nevkládejte materiál do stroje rukou, ani neodstraňujte rukama zanesení v prostoru vkládacího ústrojí, POKUD JE SBĚRAČ V ČINNOSTI. Sběrač vtáhne materiál rychleji, než ho stačíte pustit.

Zastavte pohon hnacího hřídele a zastavte motor sklízecí řezačky.

Nikdy se nezdržujte v nebezpečné blízkosti pracovního dosahu sběrače.

CC,630PU 002665 -16-11APR95-1/1

## Vyklizení prostoru rotujících hřídelů pohonu

Nepozornost v prostoru rotujících hnacích hřídelů může mít za následek těžká, dokonce smrtelná zranění.

Všechny kryty musí být stále na svých místech. Zkontrolujte, zda se otočné ochranné kryty mohou volně otáčet.

Noste přiléhavý oděv. Zastavte motor a zkontrolujte, zda ustal pohyb všech rotačních součástí a hnacích ústrojí. Potom teprve provádějte seřizování, zapojování nebo jiné údržbové práce na motoru nebo hnaných zařízení stroje.

TS1644 —UN—22AUG95

DX,ROTATING -16-18AUG09-1/1

## Bezpečné provádění údržby

Před začátkem práce se důkladně seznamte s postupem údržby. Pracujte na čistém a suchém místě.

Nikdy nepromazávejte, neprovádějte údržbu ani neseřizujte vozidlo, které je v pohybu. Dbejte, aby nedošlo k zachycení rukou, nohou nebo oděvu pohyblivými součástmi. Zastavte všechna hnací ústrojí a pomocí ovládacích prvků odtlakujte potrubí a hadice soustavy. Spusťte nářadí na zem. Zastavte motor. Vytáhněte klíček ze spínací skříňky. Nechejte stroj vychladnout.

Díly stroje, které musí být při údržbě zvednuty, zajistěte pevnými podpěrami.

Vždy dbejte na dobrý stav a odborně provedenou montáž všech dílů. Poškozené části okamžitě opravte. Opotřebené nebo poškozené díly vyměňte. Odstraňte všechny nánosy mastnoty, oleje nebo bahna.

U zařízení s vlastním pohonem odpojte před nastavováním elektrické soustavy nebo sváření na stroji zemnicí kabel baterie (-).

Dříve než zahájíte servis elektrického systému nebo sváření na stroji, odpojte kabelové svazky u vlečeného nářadí.

Pád při čištění nebo jiných pracích ve výškách může vést k vážnému poranění. Pro snadný přístup ke každému místu montáže použijte žebřík nebo plošinu. Používejte pevné a bezpečné opěrné body pro ruce a nohy.

TS218 —UN—23AUG88

DX,SERV -16-28FEB17-1/1

## Zamezení kontaktu s kapalinami pod vysokým tlakem

Unikající tlakový olej může proniknout do pokožky a způsobit vážné poranění.

Před rozpojováním spojů odtlakujte hydraulická a jiná potrubí. Před natlakováním všechny spoje zkontrolujte a utáhněte.

Hydraulický olej unikající z drobných otvorů se obtížně zjišťuje. Při hledání netěsností proto používejte kus lepenky. Chraňte ruce a tělo před účinky kapalin pod tlakem.

Dojde-li k poranění, ihned vyhledejte lékařské ošetření. Pokud kapalina pronikne do pokožky, musí být chirurgicky odstraněna v průběhu několika hodin. V opačném případě může způsobit vznik sněti. Není-li lékař obeznámen s podobným typem poranění, je nutné, aby se obrátil na informované lékařské zdroje.

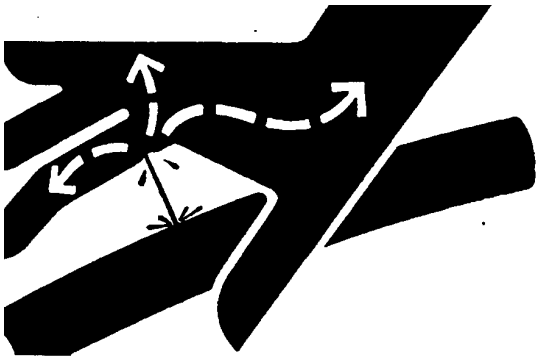

X9811 —UN—23AUG88

KM00321,00008FE -16-02APR19-1/1

## Bezpečná údržba pneumatik

**POZOR: Explozivní odtržení ráfku a pneumatiky může způsobit vážné zranění nebo smrt.**

**Je zakázáno montovat pneumatiky bez vhodného vybavení a dostatečných zkušeností s prováděním takové práce.**

Vždy udržujte předepsaný tlak v pneumatikách. Nezvyšujte tlak v pneumatikách nad předepsanou hodnotu.

Neprovádějte svařování ani jiné zahřívání kol s pneumatikami. Teplem dojde ke zvýšení tlaku vzduchu a explozi pneumatiky. Svařování může zeslabit nebo deformovat konstrukci kola.

Při zvyšování tlaku v pneumatice používejte prodlužovací hadici s příchytkou, která umožňuje stát stranou a NE před nebo nad pneumatikou. Používejte ochrannou klec, je-li k dispozici.

Zkontrolujte kola, zda mají dostatečný tlak, zda nejsou poškozené pneumatiky nebo ráfky, zda neschází šrouby nebo matice.

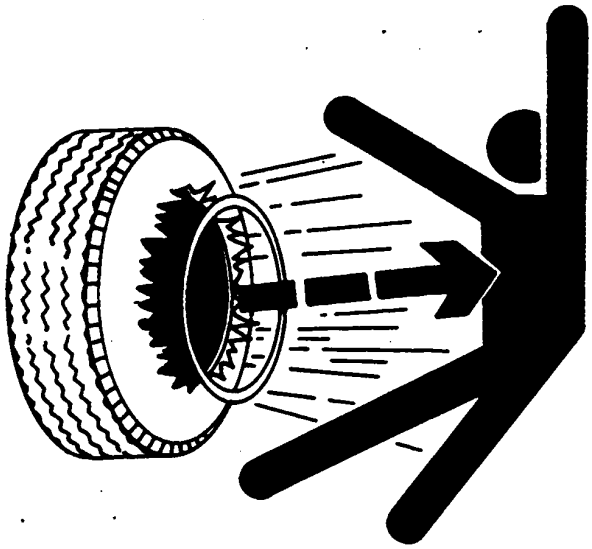

TS211 —UN—15APR13

DX,RIM1 -16-27OCT08-1/1

## Použití vhodných nástrojů

Používejte nástroje vhodné pro danou práci. Provizorní nástroje a pracovní postupy mohou ohrozit bezpečnost práce.

Používejte poháněné nářadí pouze pro povolování součástí a spojovacího materiálu se závitem.

Při povolování a utahování spojovacího materiálu používejte nástroje správných rozměrů. NEPOUŽÍVEJTE nástroje s palcovými rozměry pro spojovací materiál s metrickými rozměry. Předcházejte zraněním způsobeným sklouznutím klíčů.

Používejte pouze servisní díly, které splňují specifikace firmy KEMPER.

TS779 —UN—08NOV89

KM00321,00008FF -16-02APR19-1/1

## Dbejte na bezpečnou údržbu

Dlouhé vlasy si přichyťte k hlavě. Při práci na stroji nebo pohyblivých dílech stroje nenoste vázanky, šály, volný oděv ani náhrdelníky. V případě zachycení může dojít k vážnému zranění.

Nepoužívejte prsteny ani jiné šperky, které mohou způsobit krátké spojení v elektrických obvodech nebo mohou být zachyceny pohyblivými součástmi.

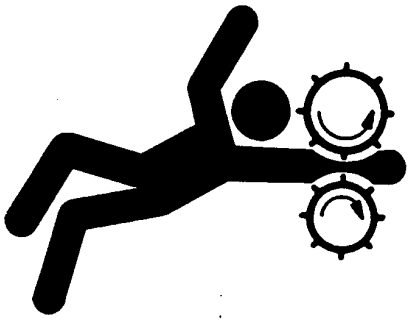

TS228 —UN—23AUG88

DX,LOOSE -16-04JUN90-1/1

## Bezpečně zajistěte stroj

Před zahájením práce na stroji vždy spusťte stroj nebo nářadí na povrch. Pokud činnost vyžaduje, aby stroj nebo nářadí byly ve zvednuté poloze, bezpečně je zajistěte. U hydraulicky zvedaných nářadí dochází k jejich samovolnému poklesu vlivem netěsností.

Nepoužívejte pro zajištění stroje škvárové tvárnice, duté cihly nebo jiné předměty, které mohou být při zatížení rozdrceny. Nepracujte pod strojem, který je zajištěn pouze zvedacím zařízením. Dodržujte postupy uvedené v návodu k používání.

Při používání přídavného nářadí dodržujte vždy bezpečnostní pokyny uvedené v příslušném návodu k používání.

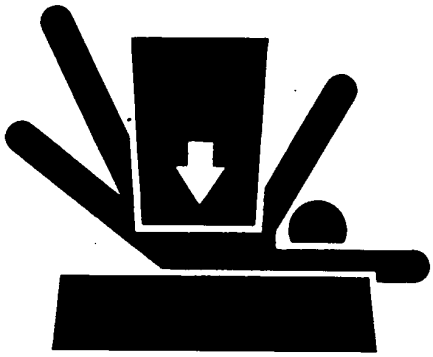

TS229 —UN—23AUG88

DX,LOWER -16-24FEB00-1/1

## Udržujte bezpečnou vzdálenost od sběrače

Při práci udržujte bezpečnou vzdálenost od pohybujících se částí sběrače.

Před zahájením údržby vypněte pohon sběrače, zastavte motor a vytáhněte klíček ze spínací skříňky sklízecí řezačky.

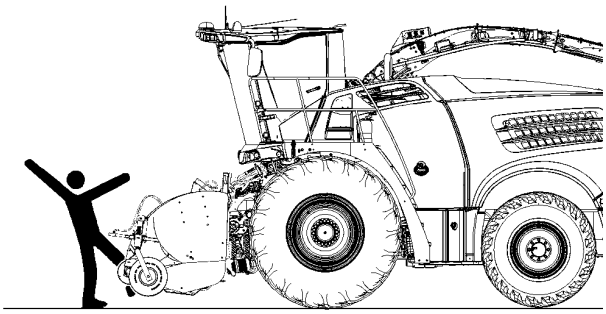

ZX1050675

ZX1050675 —UN—06DEC13

KM00321,000026A -16-07FEB14-1/1

## Přeprava s připojenou sklízecí jednotkou

Před jízdou sklízecí řezačky po pozemních komunikacích zvedněte sklízecí jednotku a zajistěte ji v krajní zvednuté poloze. Zvednutý adaptér ovšem nesmí omezovat výhled řidiče.

Pokud je sklízecí řezačka vybavena usměrňovacím plechem, před jízdou po pozemních komunikacích vždy ukládejte usměrňovací plech do přepravní polohy.

Pokud je sklízecí řezačka vybavena válcovou mačkací jednotkou, před jízdou po pozemních komunikacích vždy ukládejte válcovou mačkací jednotku do přepravní polohy.

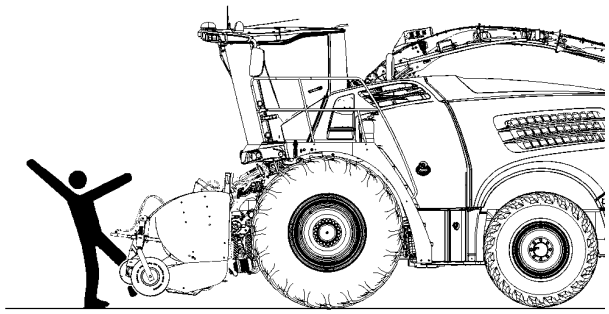

ZX1050675

ZX1050675 —UN—06DEC13

KM00321,000026B -16-20JAN14-1/1

## Dotížení stroje pro dostatečný kontakt s vozovkou

Provoz, řízení a brzdění sklízecí řezačky mohou být podstatně ovlivněny velkou hmotností vpředu neseného příslušenství, které mění polohu těžiště stroje. Pro zajištění bezpečného kontaktu kol s povrchem terénu je nutné dotížit zadní část sklízecí řezačky. Dodržujte maximální povolená zatížení náprav a celkové hmotnosti.

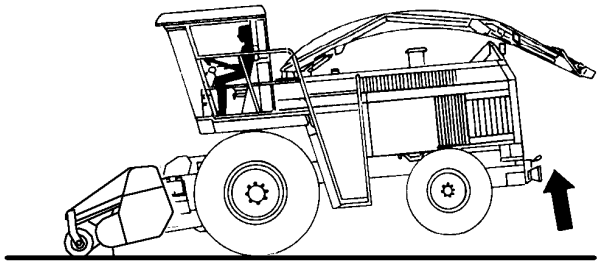

KM239211

KM239211 —UN—18MAR15

KM00321,0000903 -16-02APR19-1/1

## Před svařováním nebo zahříváním odstraňte nátěr

Zabraňte vzniku jedovatých výparů a prachu.

Nebezpečné výpary mohou být vytvářeny při zahřátí nátěru během svařování, pájení nebo používání plamene.

Před zahříváním odstraňte nátěr:

- Odstraňte barvu do minimální vzdálenosti 100 mm (4 in.) od místa, které bude při svařování zahřáté. Pokud není možné barvu odstranit, před zahříváním nebo svařováním si nasaďte respirátor.
- Odstraňujete-li nátěr pískováním nebo broušením, nevdechujte prach. Používejte vhodný respirátor.
- Odstraňujete-li nátěr rozpouštědlem nebo odstraňovačem nátěru, je nutné před svařováním důkladně odstranit použité prostředky mýdlovým roztokem. Z pracovní plochy odstraňte nádoby s rozpouštědly a jinými hořlavými látkami. Nechejte výpary rozptýlit po dobu alespoň 15 minut před zahájením svařování nebo zahřívání.

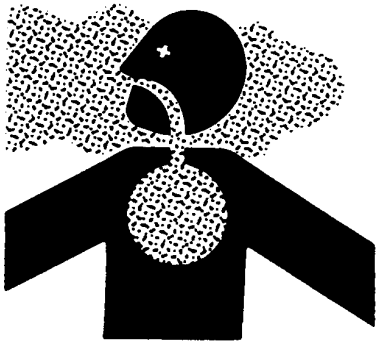

TS220 —UN—15APR13

V prostorách, kde budete provádět svařování nepoužívejte rozpouštědla, která obsahují chlór.

Práci provádějte na místě, které je dobře větrané, aby toxické zplodiny a prach byly rozptýleny.

Dbejte na správné likvidování barev a rozpouštědel.

DX,PAINT -16-24JUL02-1/1

## Vyvarujte se zahřátí vedení s kapalinami pod tlakem

Při zahřívání vedení s kapalinami pod tlakem se může vytvořit hořlavá směs, která je schopná způsobit vážné popáleniny vám i osobám ve vaší blízkosti. Neprovádějte svařování, pájení nebo zahřívání plamenem v blízkosti vedení s kapalinou pod tlakem nebo s hořlavými látkami. Pokud teplo pronikne za místo bezprostředně ohřívané plamenem, může dojít k porušení tlakového potrubí.

TS953 —UN—15MAY90

DX,TORCH -16-10DEC04-1/1

## Vyvarujte se působení vysokotlakého proudu vody na bezpečnostní štítky

Proud vody může poškodit nebo odstranit bezpečnostní štítky. Vyvarujte se přímého nasměrování proudu vody na bezpečnostní štítky.

Poškozené bezpečnostní štítky okamžitě vyměňte, chybějící doplňte. Náhradní bezpečnostní štítky jsou k dispozici u prodejce firmy KEMPER.

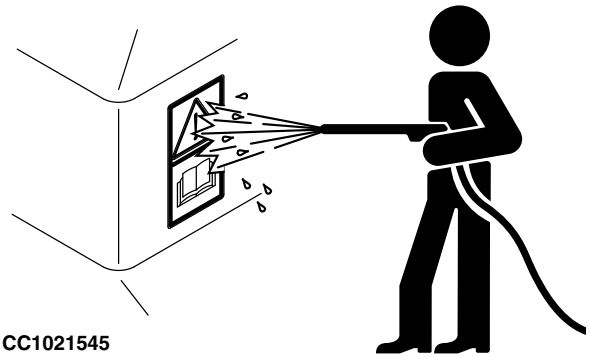

CC1021545

CC1021545 —UN—23APR02

KM00321,0000900 -16-02APR19-1/1

## Řádná likvidace odpadu

Pokud je likvidace odpadu prováděna nesprávně, může dojít k poškození životního prostředí a ekologických systémů. K používaným látkám firmy KEMPER, které jako odpad mohou způsobit znečištění životního prostředí, patří: olej, pohonné hmoty, chladicí směsi, brzdová kapalina, vložky filtrů a akumulátoru.

Při vypouštění provozních kapalin používejte nepropustné nádoby. Nepoužívejte obaly od nápojů a potravin, ze kterých by se někdo mohl omylem napít.

Nevylévejte tyto použité provozní kapaliny na zem, do kanalizace ani do vodních zdrojů.

Při úniku chladiva klimatizace do vzduchu hrozí poškození zemské atmosféry. Vládní nařízení mohou vyžadovat certifikovaný servis pro klimatizace, ve kterých může být prováděno doplnění a recyklace chladiva z klimatizace.

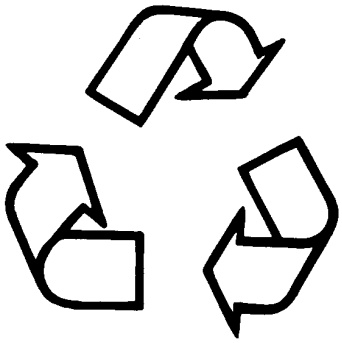

TS1133 —UN—15APR13

KM00321,0000901 -16-02APR19-1/1

## Vyřazení z provozu: Řádná recyklace a likvidace kapalin a součástek

Při vyřazování stroje a/nebo součástky z provozu je nutné vzít v úvahu opatření pro bezpečné a ekologické nakládání s majetkem. Mezi tato opatření patří následující:

- Během demontáže nebo manipulace s objekty a materiály používejte vhodné nástroje a osobní pracovní prostředky.
- Řiďte se pokyny pro specializované součástky.
- Uvolněte nahromaděnou energii spuštěním zavěšených prvků stroje, uvolněním pružin, odpojením akumulátoru nebo jiného zdroje napájení a uvolněním tlaku z hydraulických součástek, hydraulických akumulátorů a dalších podobných systémů.
- Minimalizujte kontakt se součástkami, na kterých se mohou nacházet zbytky chemikálií používaných v zemědělství, jako jsou hnojiva a pesticidy. Manipulaci s těmito součástkami a jejich likvidaci provádějte náležitým způsobem.
- Před recyklací součástek z motorů, palivových nádrží, chladičů, hydraulických válců, nádrží a potrubí opatrně vypusťte kapaliny. Při vypouštění kapalin používejte nepropustné nádoby. Nepoužívejte nádoby na potraviny nebo nápoje.
- Nelijte odpadní kapaliny na zem, do odpadu ani do žádného vodního zdroje.
- Řiďte se všemi národními, státními a místními zákony, předpisy nebo nařízeními týkajícími se manipulace s odpadními kapalinami (příklad: olej, palivo, chladicí kapalina, brzdová kapalina); filtry; akumulátorovými bateriemi a dalšími látkami či součástkami a jejich likvidace. Spalování hořlavých kapalin nebo součástek v jiných než výhradně určených spalovacích zařízeních může být zakázáno zákonem a může mít za následek kontakt se škodlivými zplodinami spalování nebo popely.
- Servis a likvidaci soustav klimatizace provádějte náležitým způsobem. Vládní nařízení mohou požadovat, aby chladivo ze soustav klimatizace, které by mohlo v případě úniku poškozovat ovzduší, shromažďovala a recyklovala certifikovaná servisní centra.
- Zhodnoťte možnosti recyklace pneumatik, kovů, plastu, skla, gumy a elektronických komponent, které mohou být recyklovatelné, ať již v celku, nebo částečně.
- Informace o správném způsobu recyklace nebo likvidace odpadu si vyžádejte od místního centra pro životní prostředí nebo recyklačního centra, případně od svého prodejce KEMPER.

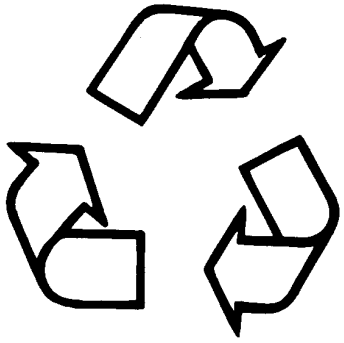

TS1133 —UN—15APR13

KM00321,000092B -16-13APR19-1/1

## Chraňte se před hlukem

Existuje mnoho proměnných, které ovlivňují rozsah hlučnosti, včetně konfigurace stroje, stavu a úrovně údržby stroje, povrchu, provozního prostředí, pracovních cyklů, okolního hluku a nářadí.

Působení hlasitého hluku může způsobit zhoršení nebo ztrátu sluchu.

**Vždy používejte vhodnou ochranu sluchu.** Na ochranu před nadměrným hlukem používejte vhodné ochranné pomůcky, např. chrániče sluchu nebo špunty do uší.

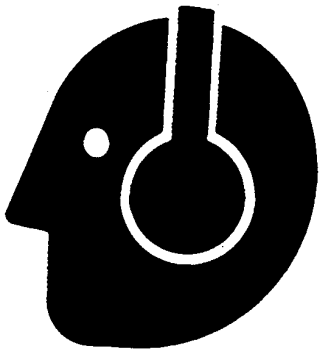

TS207 —UN—23AUG88

DX,NOISE -16-03OCT17-1/1

# Bezpečnostní štítky

## Bezpečnostní štítky s piktogramy

Na důležitých místech stroje jsou umístěny bezpečnostní štítky, které upozorňují na možné nebezpečí. Hrozící nebezpečí je znázorněno symbolem ve výstražném trojúhelníku. Doprovodný text poskytuje informaci, jak tomuto nebezpečí zranění osob předejít. Bezpečnostní štítky, jejich umístění na stroji a krátké vysvětlující texty jsou zobrazeny níže.

TS231 —16—07OCT88

FX,WBZ -16-19NOV91-1/1

## Obnovujte bezpečnostní štítky

Poškozené štítky vyměňte, chybějící štítky doplňte. Správné rozmístění bezpečnostních štítků je uvedeno v tomto návodu k použití.

Na dílech a součástech od jiných dodavatelů mohou být uvedené doplňkové bezpečnostní informace, které nejsou obsažené v tomto návodu k použití.

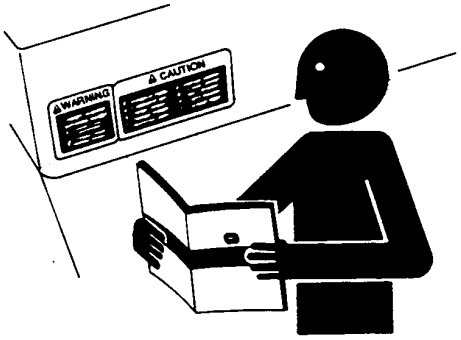


TS201 —UN—15APR13

DX,SIGNS -16-18AUG09-1/1

## Návod k obsluze

Tento návod k obsluze obsahuje všechny důležité informace, které jsou nezbytné pro bezpečnou obsluhu stroje. Bedlivě dodržujte všechny bezpečnostní pokyny, aby nešlo k nehodě.

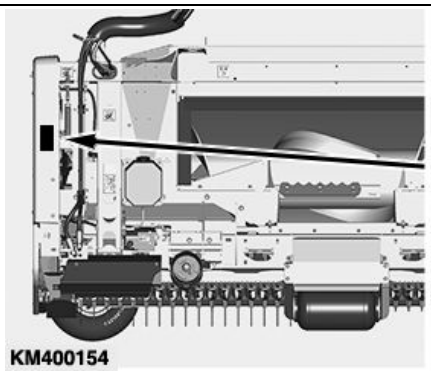

KM400154 —UN—16JAN20

KM00321,00009CB -16-16JAN20-1/1

## Opravy a údržba

Před zahájením seřizování, oprav nebo údržby zastavte motor sklízecí řezačky a vytáhněte klíček ze spínací skříňky.

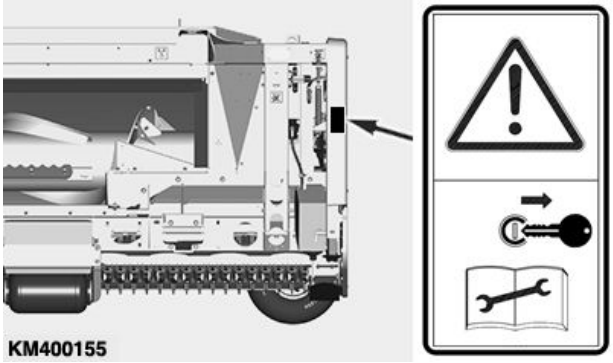


KM400155 —UN—16JAN20

KM00321,00009CC -16-16JAN20-1/1

## Řádkový sběrač

NEBEZPEČÍ – Dodržujte bezpečnou vzdálenost od sklízecí jednotky. Před zahájením údržby nebo uvolňování žacího válu vypněte pohon žacího válu, zastavte motor a vytáhněte klíček ze spínací skříňky. Během pohybu šneku se v jeho blízkosti nesmí zdržovat osoby.

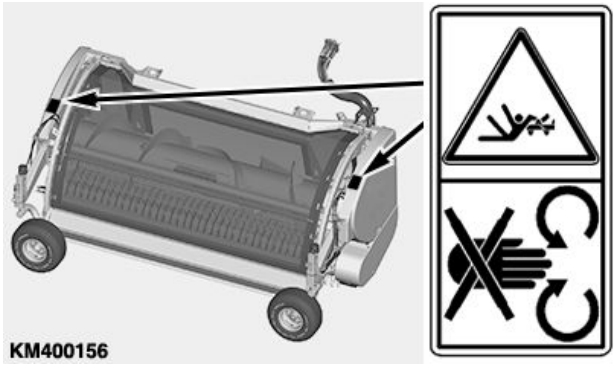


KM400156 —UN—06FEB20

KM00321,00009CD -16-16JAN20-1/1

## Výškově nastavitelná mačkací jednotka

Nedávejte končetiny do nebezpečného prostoru, hrozí rozdrcení. Mačkací jednotka může být uvedena do pohybu.

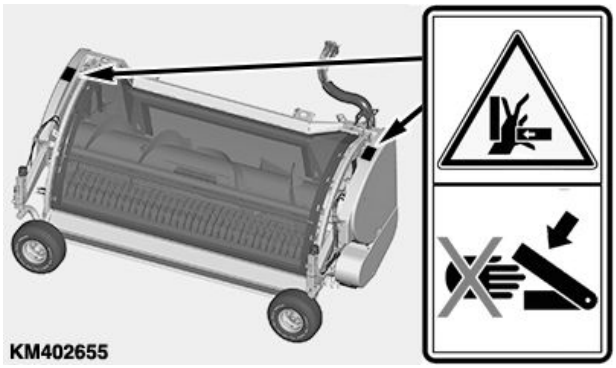


KM402655 —UN—06FEB20

KM00321,00009CE -16-16JAN20-1/1

## Potrubí hydraulické soustavy

Před rozpojováním spojů odtlakujte hydraulická a jiná potrubí.

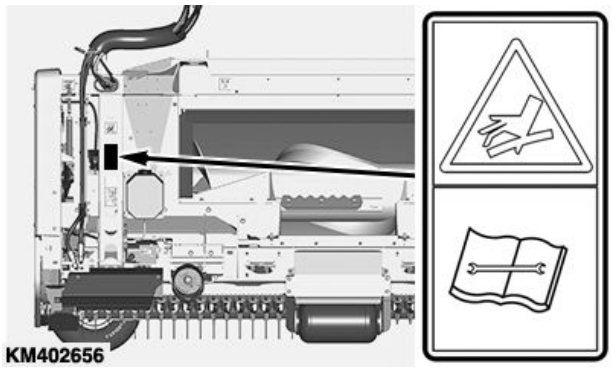


KM402656 —UN—16JAN20

KM00321,00009CF -16-16JAN20-1/1

## Nepřibližujte se do blízkosti rotujících částí pohonu

Zachycení rotujícím hnacím hřídelem může mít způsobit vážné zranění, nebo smrt. Za všech okolností nechávejte kryty hnacích ústrojí namontovány.

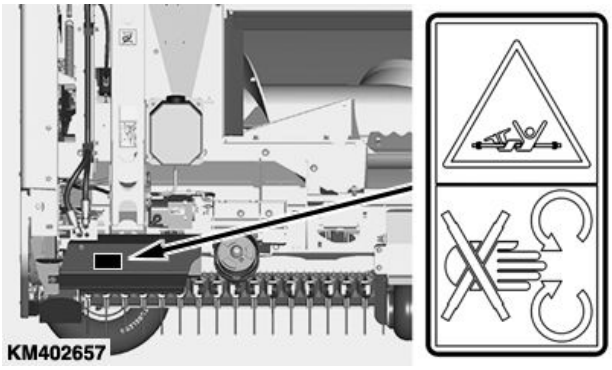


KM402657 —UN—16JAN20

KM00321,00009D0 -16-16JAN20-1/1

## Kola sběrače

Aby nedošlo k rozdrcení končetin mezi sběračem a kolem, zajistěte jazýčkový doraz před prováděním seřizování a údržby.

Před otočením kol zajistěte, aby se ostatní osoby nacházely v bezpečné vzdálenosti od stroje. Manipulujte ovládacími prvky, pouze pokud sedíte.

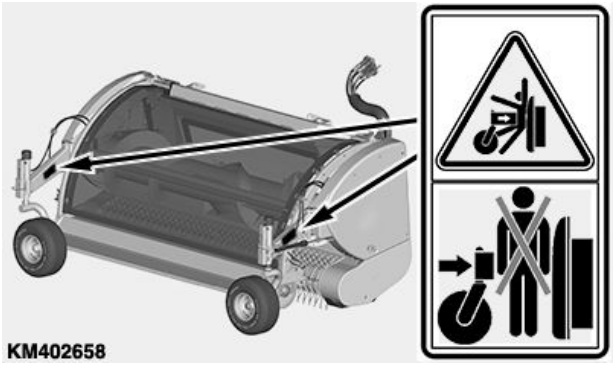


KM402658 —UN—06FEB20

KM00321,00009D1 -16-16JAN20-1/1

## Hydraulický akumulátor – plovoucí mechanismus válcové mačkací jednotky

Dbejte na to, aby nedošlo ke zranění. Hydraulický olej a plyn jsou pod tlakem.

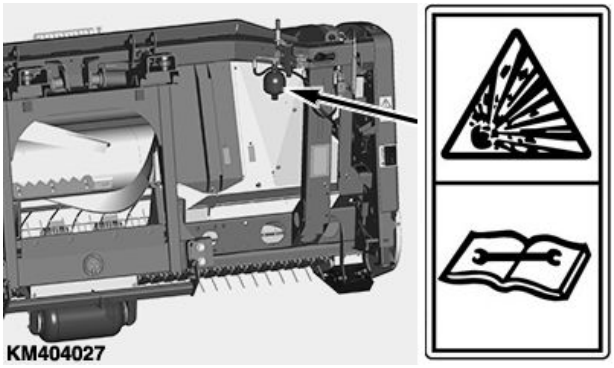


KM404027 —UN—06FEB20

KM00321,00009F0 -16-06FEB20-1/1

## Válcová mačkací jednotka – hroty škrabky

NEBEZPEČÍ – Buďte mimořádně opatrní při uvolňování zablokované válcové mačkací jednotky nebo při práci pod ní. Hroty škrabky mohou způsobit vážná zranění.

Dříve než začnete uvolňovat zablokovanou mačkací jednotku, vždy ji úplně zvedněte i s celým sběračem.

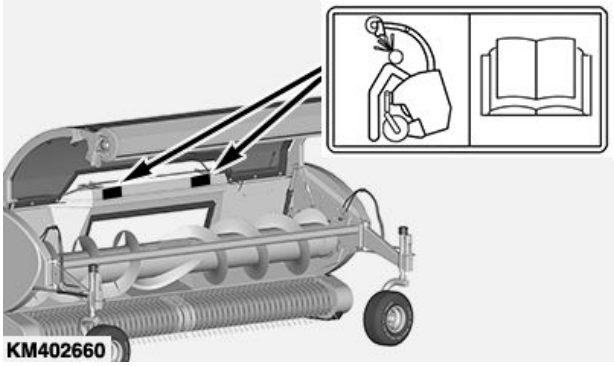


KM402660 —UN—16JAN20

KM00321,00009D3 -16-24JAN20-1/1

## Závěsná místa řádkového sběrače

Pokud je nutné manipulovat se sběračem odpojeným od samojízdné sklízecí řezačky, používejte zobrazená závěsná místa.

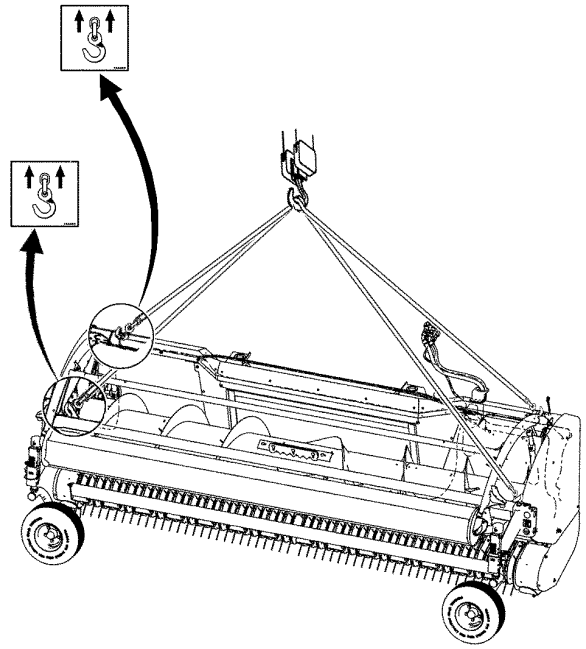

KM1002393

KM1002393 —UN—17JAN14

KM00321,0000268 -16-07FEB14-1/1

## Zajištění sběrače při převozu (vázací body)

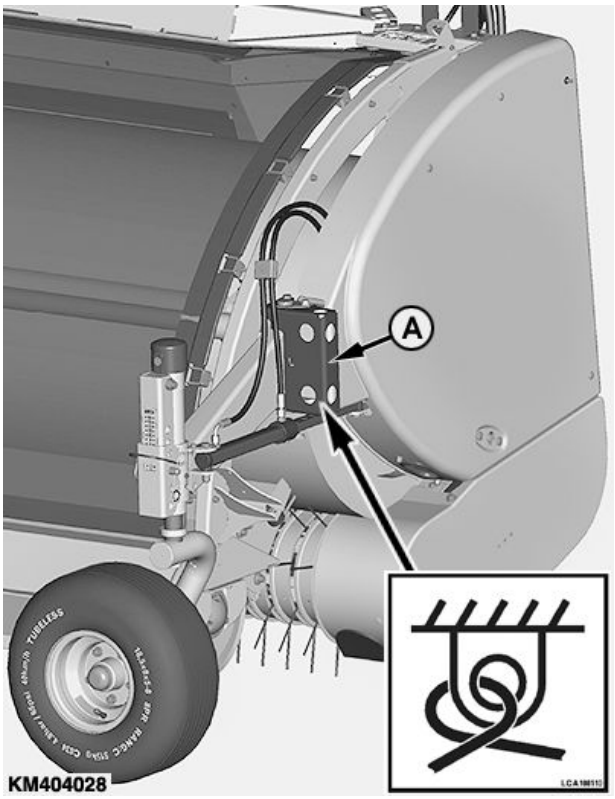


KM404028 —UN—06FEB20

*Vázací body (vpředu)*

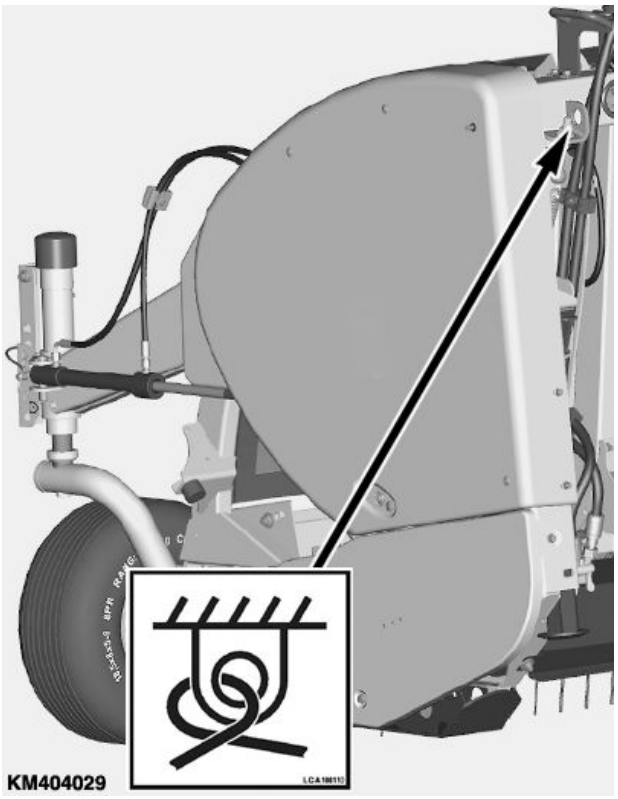


KM404029 —UN—06FEB20

*Vázací body (vzadu)*

**A—Konzola**

Během převozu na nákladním automobilu nebo přívěsu použijte k zajištění stroje k tomu určené otvory v rámu (viz obrázek).

*POZNÁMKA: Po převozu sběrače sejměte konzoly (A).*

KM00321,00009F1 -16-06FEB20-1/1

## Rozbalení a první nastavení

Po demontáži transportního materiálu zkontrolujte sběrač, zda nedošlo během přepravy k jeho poškození.

Sestavte sběrač a namontujte veškeré příslušenství podle pokynů dodaných společně se sběračem.

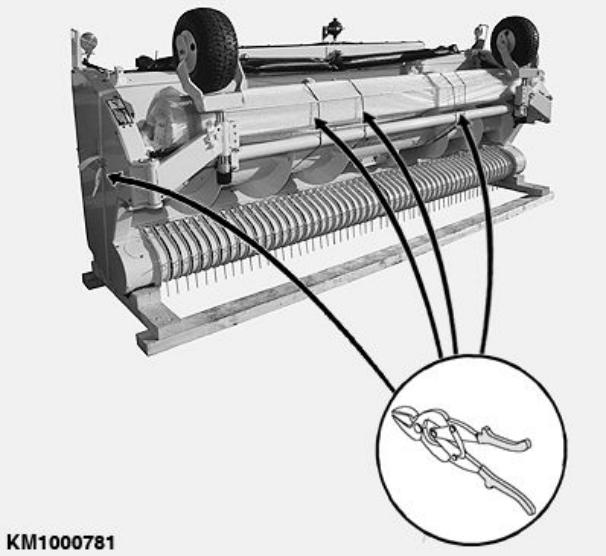


KM1000781 —UN—30MAR12

KM00321,000010E -16-03FEB09-1/1

## Nastavení výšky kopírovacích kol

Nastavte sběrač tak, aby prsty bubnu byly X = 50 mm (2 in.) nad povrchem půdy.

Správné nastavení viz Nastavení výšky kopírovacích kol v oddíle Provoz sběrače.

**A—Kopírovací kola** **X—50 mm (2 in.)**

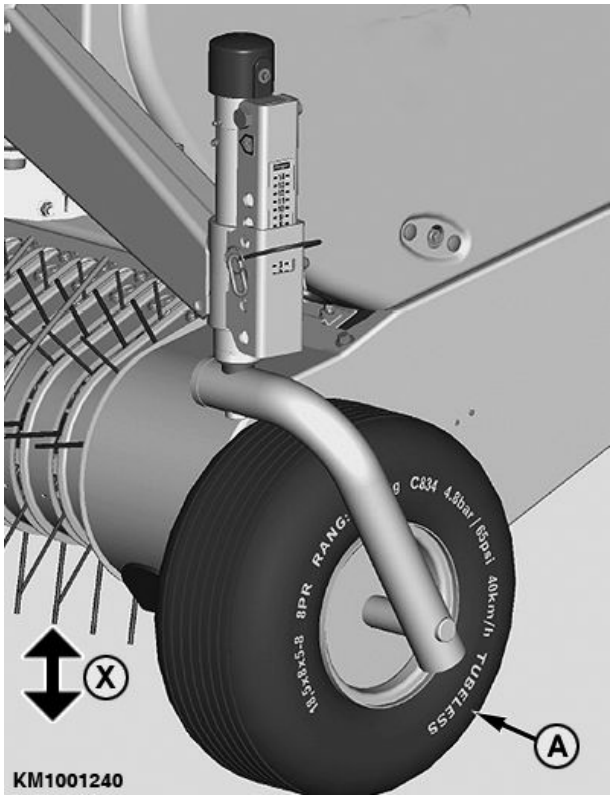


KM1001240 —UN—22JAN20

KM00321,0000373 -16-15OCT10-1/1

## Kontrola nastavení automatického zvedání šneku

Po správném namontování veškerého příslušenství zkontrolujte nastavení zvedacího zařízení šneku (A) na obou stranách.

Správné nastavení viz Nastavení automatického zvedání šneku v oddíle Provoz sběrače.

**A—Zdvihací zařízení šneku**

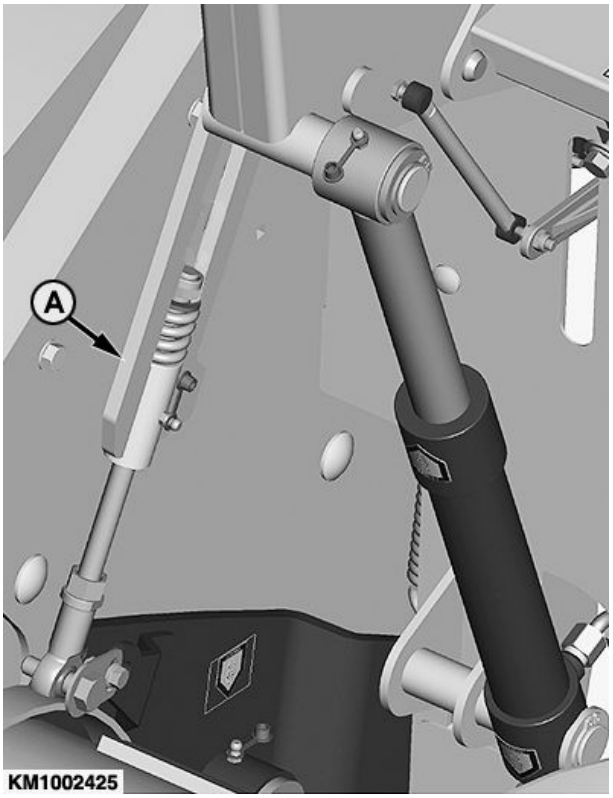


KM1002425 —UN—29JAN14

KM00321,0000A03 -16-11FEB20-1/1

## Připojení ke sklízecí řezačce typu 498 s pohonem žacího válu s proměnnými otáčkami

Sběrače pro sklízecí řezačky Claas typu 498 jsou částečně technicky připraveny pro pohon žacího válu s proměnnými otáčkami.

**Kromě toho je nutné v softwaru sklízecí řezačky provést programovací postup, který musí odpovídat řezačce Claas. V této záležitosti se obraťte na svého prodejce produktů Claas.**

**DŮLEŽITÉ: Chcete-li používat pohon žacího válu s proměnnými otáčkami, musí na to být modul A130FAM naprogramován. V opačném případě lze sběrač používat pouze s konstantními otáčkami.**

*POZNÁMKA: Modul A130FAM je z výroby prázdný.*

Modul A130FAM je nutné naprogramovat ze sklízecí řezačky. Při této operaci postupujte takto:

1. Připojte sběrač ke sklízecí řezačce.
2. Připojte sklízecí řezačku k počítači a spusťte diagnostický systém Claas (CDS).
3. Vyberte modul A130FAM k programování sběrače.

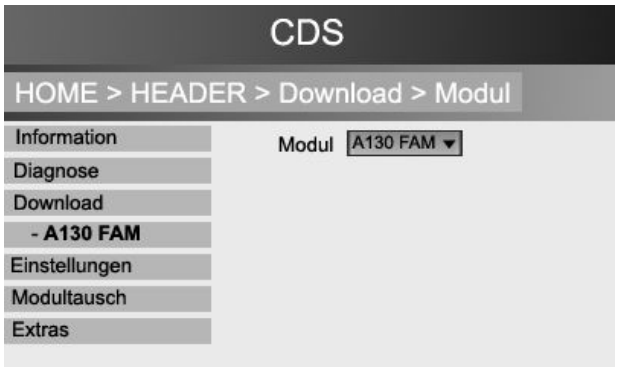


KM359969 —UN—22FEB19

KM00321,0000A05 -16-21FEB20-1/2

4. Při zadávání výrobního čísla zadejte výrobní číslo **poskytnuté společností Claas.**

**DŮLEŽITÉ: Zadejte výrobní číslo sběrače Class HD 3 m.**

5. Zvolte pohon žacího válu s proměnnými otáčkami (pokud je součástí výbavy sklízecí řezačky).
6. Deaktivujte volbu "AUTO CONTOUR" (automatické kopírování povrchu).

KM404867 —UN—21FEB20

KM00321,0000A05 -16-21FEB20-2/2

## Seřízení výšky opěrné vzpěry

Při první instalaci sběrače na sklízecí řezačku je třeba nastavit výšku odstavných podpěr (A) v poměru k velikosti pneumatik na řezačce. Přitom je třeba sejmout vnější levý a pravý kryt.

Pro šroub (B) je několik poloh.

- Z výroby je šroub (B) namontován ve třetím otvoru.
- Pokud je sklízecí řezačka vybavena 42palcovými pneumatikami, namontujte šroub (B) do horního otvoru (C).
- Pro všechny ostatní konfigurace pneumatik šroub vytáhněte. Spusťte sběrač do vhodné výšky a namontujte zpět šroub (B) do příslušného otvoru.
- Namontujte zpět levý a pravý kryt.

**A—Opěrná vzpěra**
**B—Šroub**
**C—Horní vrtaná díra**

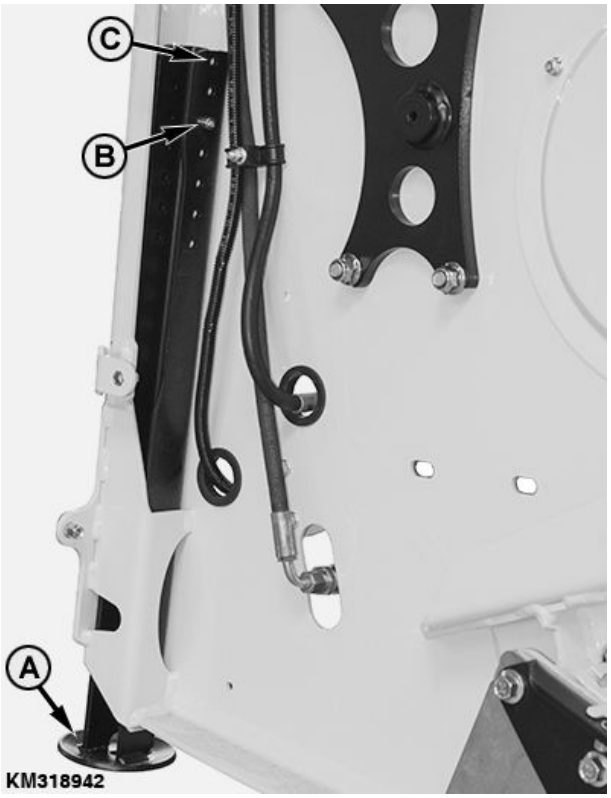


KM318942 —UN—19JUN17

KM00321,0000672 -16-23JUN17-1/1

## Připojení sběrače

**DŮLEŽITÉ: Před připojením sběrače vyhledejte v návodu k obsluze sklízecí řezačky pokyny ke správné přípravě a přizpůsobení pro stroj.**

*POZNÁMKA: Sběrač je nutné připojovat na rovném povrchu.*

Sběrač připevněte následovně:

1. Spusťte rukojeť (A) dolů tak, aby se záchytné výstupky (B) zcela uvolnily.

**A—Rukojeť** **B—Záchytný výstupek**

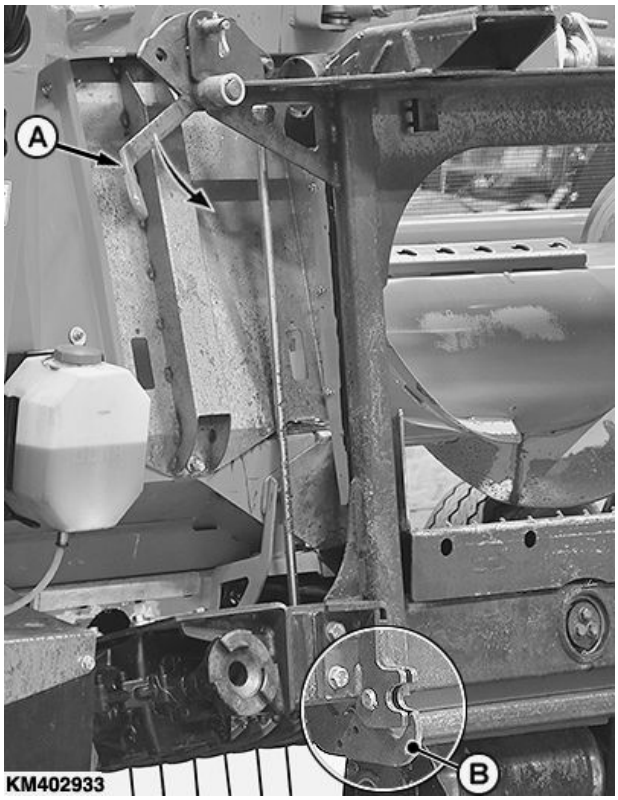


KM402933 —UN—06FEB20

KM00321,00009F2 -16-07FEB20-1/6

2. Spusťte sestavu nožového rotoru tak, aby záchytné výstupky (A) byly lehce pod otvory v příčníku sběrače (B).
3. Najeďte se strojem pomalu vpřed do připojovací polohy.
4. Připojte sběrač.

**A—Záchytné výstupky** **B—Otvor**

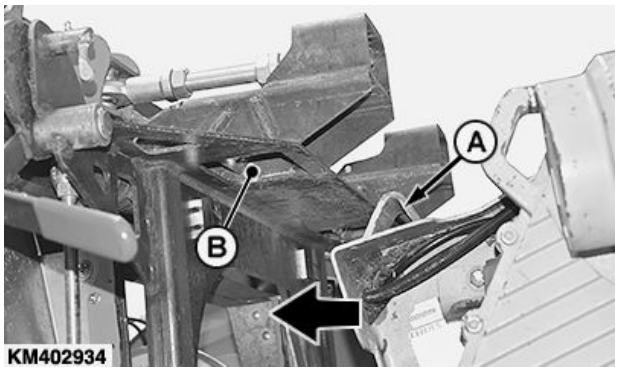


KM402934 —UN—06FEB20

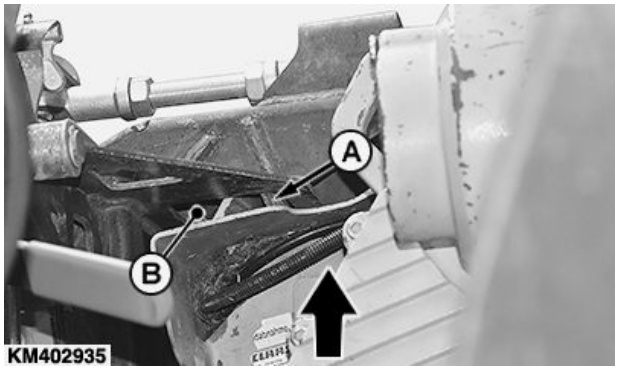


KM402935 —UN—06FEB20

**Pokračování na další straně**

KM00321,00009F2 -16-07FEB20-2/6

5. Zvedněte sestavu nožového rotoru a zdvihněte sběrač.

**DŮLEŽITÉ: Na obou stranách sběrače zkontrolujte, zda jsou spodní západky (A) správně vyrovnány a jsou v nich nasunuty čepy (B).**

6. **Zkontrolujte polohu západek (A) (pouze při prvním použití):**

   Poloha západek (A) je předem seřízena z výroby.

   **V případě nesprávného seřízení postupujte takto:**

   - Povolte šrouby (C) a nastavte západky (A) tak, aby zapadly na čepy (B).
   - Dotáhněte šrouby (C).

**A—Západka**
**B—Čep**
**C—Šrouby**

KM402936 —UN—06FEB20

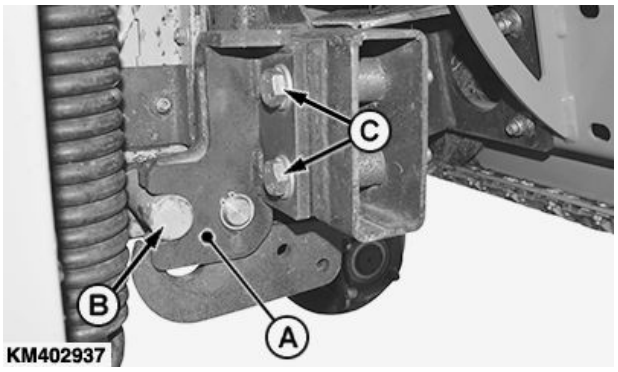


KM402937 —UN—06FEB20

**Pokračování na další straně**

KM00321,00009F2 -16-07FEB20-3/6

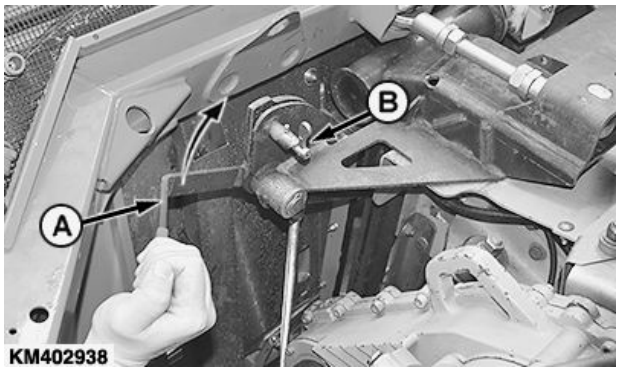


KM402938 —UN—06FEB20

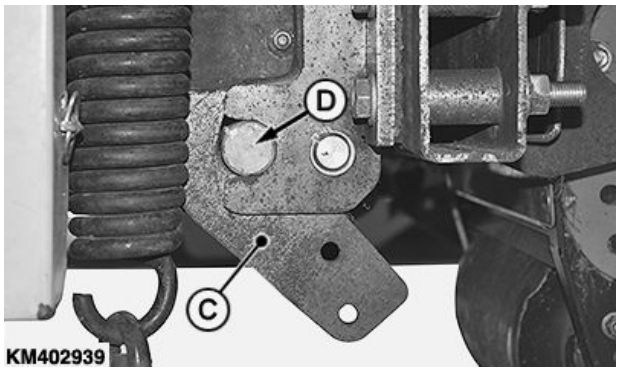


KM402939 —UN—06FEB20

7. Zvedněte rukojeť (A) a zajistěte ji pomocí čepu s pružinou (B).

**DŮLEŽITÉ: Zkontrolujte, zda oba spodní háky (C) správně zajišťují čepy (D). Nikdy se sběračem nepracujte, pokud háky nejsou správně zajištěné.**

**V případě, že háky (C) nezajišťují čepy (D) správně:**

- Odpojte sběrač.
- Zasuňte hřídel (F) o průměru 35 mm (1.38 in) do spodního háku (C).
- Zdvihněte rukojeť (A).
- Povolte matice (E).
- Seřiďte délku závitové tyče (F) tak, aby spodní hák (C) zcela zapadl na hřídel (F).
- Dotáhněte matice (E).
- Spusťte rukojeť (A) dolů a vytáhněte hřídel (F).
- Znovu připojte sběrač.

*POZNÁMKA: Zopakujte postup připojování, jak bylo popsáno výše.*

**A—Rukojeť**
**B—Čep s pružinou**
**C—Hák**
**D—Čep**
**E—Matice**
**F—Hřídel**

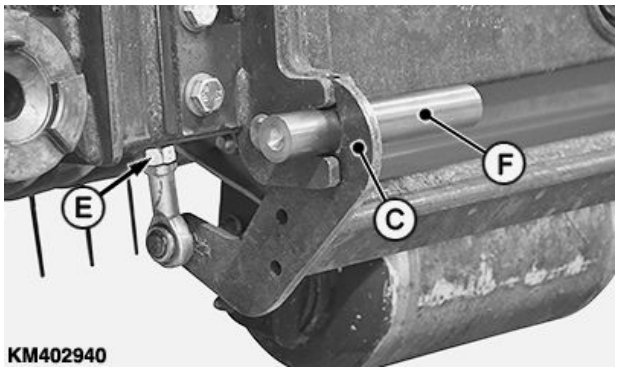


KM402940 —UN—06FEB20

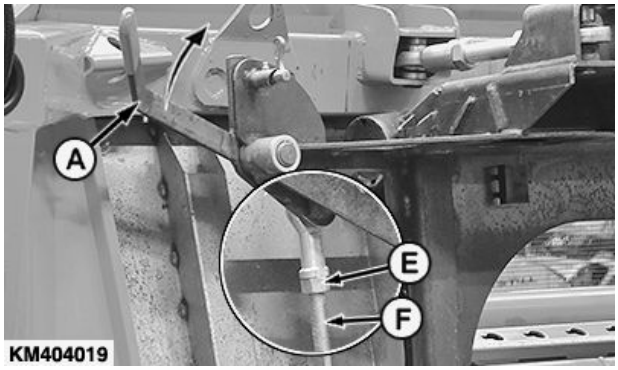


KM404019 —UN—06FEB20

KM00321,00009F2 -16-07FEB20-4/6

8. Zvedněte podpěrnou vzpěru (A) na levé i pravé straně a zajistěte ji v horní poloze čepem s pružinou (B).

**A—Opěrná vzpěra**
**B—Čep s pružinou**

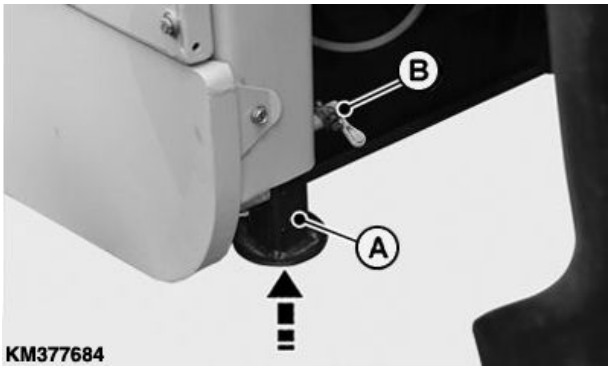


KM377684 —UN—12APR19

**Pokračování na další straně**

KM00321,00009F2 -16-07FEB20-5/6

9. Připojte hydraulické hadice (A) a kabeláž (B) k příslušným zásuvkám sklízecí řezačky.

**A—Hadice hydraulické soustavy**

**B—Kabeláž**

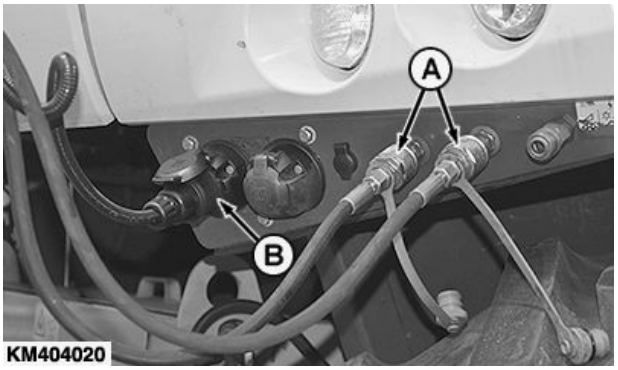


KM404020 —UN—06FEB20

KM00321,00009F2 -16-07FEB20-6/6

## Seřízení automatické spojky hnacího ústrojí (pouze při prvním použití)

Dbejte na to, aby čelist spojky (A) na sběrači a čelist spojky (B) na sklízecí řezačce byly vzájemně vyrovnané.

V případě potřeby seřiďte čelist spojky (A) na sběrači:

- Povolte šrouby (C).
- Seřiďte čelist spojky (A).
- Naneste na šrouby (C) prostředek Loctite® 243.
- Utáhněte šrouby (C) předepsaným momentem.

**Specifikace**

| | |
|---|---|
| Šrouby (C) na automatické spojce hnacího ústrojí—Utahovací moment | 95 Nm<br>70 lbft |

**A—Čelist spojky na sběrači**

**B—Čelist spojky na sklízecí řezačce**

**C—Šroub**

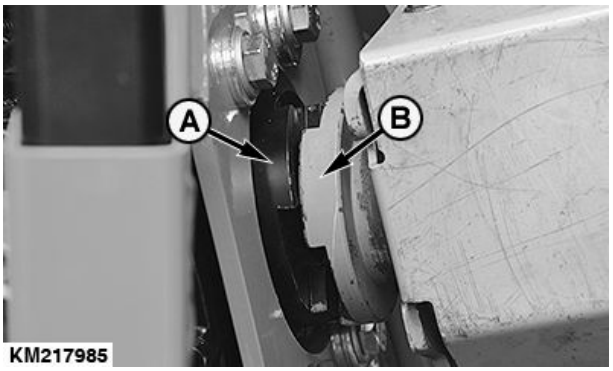


KM217985 —UN—15SEP14

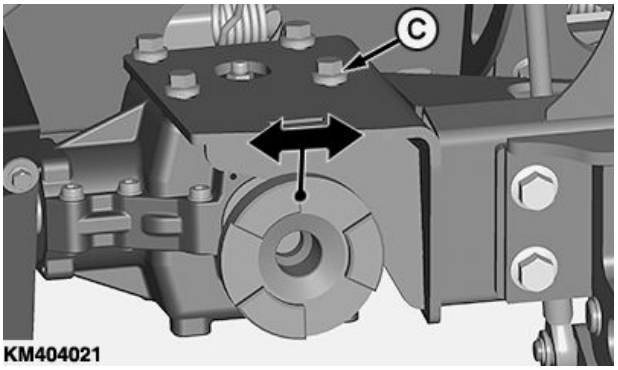


KM404021 —UN—06FEB20

*Loctite je obchodní značka Henkel Corporation.*

**Pokračování na další straně**

KM00321,00009F3 -16-13FEB20-1/2

**DŮLEŽITÉ: Ujistěte se, že se drážka (B) na čelisti spojky sklízecí řezačky volně otáčí a nedotýká se skříně (A).**

**POZOR: Nebezpečí požáru – nesprávné nastavení může způsobit odletování jisker!**

**A—Skříň** **B—Drážka**

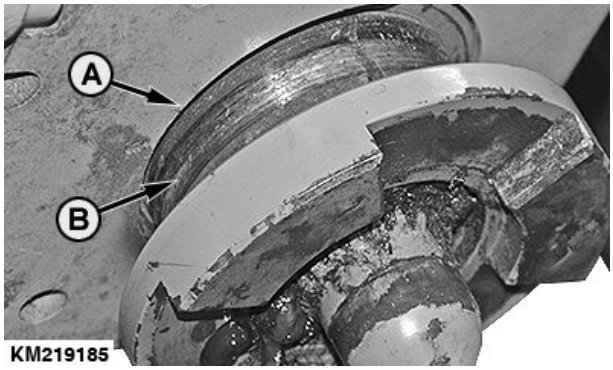


KM219185 —UN—15SEP14

KM00321,00009F3 -16-13FEB20-2/2

## Seřizování stěrek

Při první montáži sběrače na sklízecí řezačku je nutné seřídit vzdálenost mezi šnekem dopravníku a stěrkami.

Postupujte takto:

1. Povolte matice (A).
2. Přestavte stěrky (B) vpřed tak, aby mezi šroubovicí (C) a stěrkami (B) byla předepsaná vzdálenost.

**Specifikace**

Šroubovice od stěrky—Vůle..... 0–2 mm (0–0.08 in.)

3. Dotáhněte matice (A).
4. Rukou otáčejte šnekem a ujistěte se, zda se šnek otáčí volně.

**DŮLEŽITÉ: Stěrky musí být namontovány tak, aby hlavy šroubů byly otočené dolů.**

**Dbejte na to, aby stěrky na rámu byly stále rovnoběžné se šnekem.**

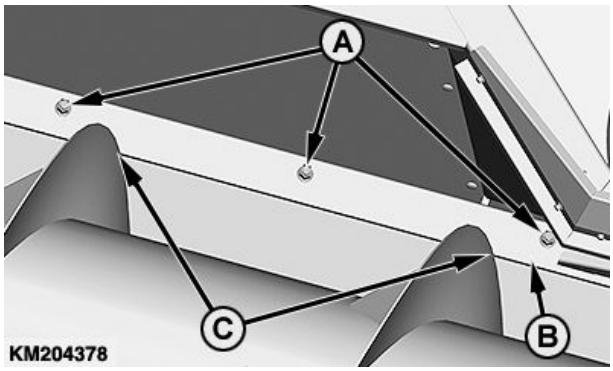


KM204378 —UN—06FEB14

**A—Matice**
**B—Stěrky**
**C—Šroubovice**

KM00321,0000673 -16-23JUN17-1/1

## Odpojení sběrače

**DŮLEŽITÉ: Před odpojením sběrače se ujistěte, že jsou uvolněny všechny hydraulické funkce sběrače.**

Postupujte takto:

1. Odpojte hadice hydraulické soustavy (A) a kabeláž (B).
2. Spusťte sběrač (C) na zem.

**DŮLEŽITÉ: Nechejte sběrač ve výšce, která umožní pozdější opětovné připojení ke sklízecí řezačce. Nikdy nepoužívejte příliš malou výšku.**

3. Zastavte motor, vytáhněte klíček ze spínací skříňky a zajistěte stroj parkovací brzdou.

**A—Hadice hydraulické soustavy**
**B—Kabeláž**
**C—Sběrač**

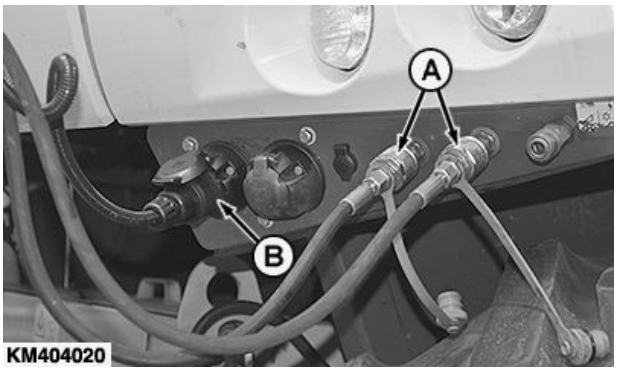


KM404020 —UN—06FEB20

KM404030 —UN—07FEB20

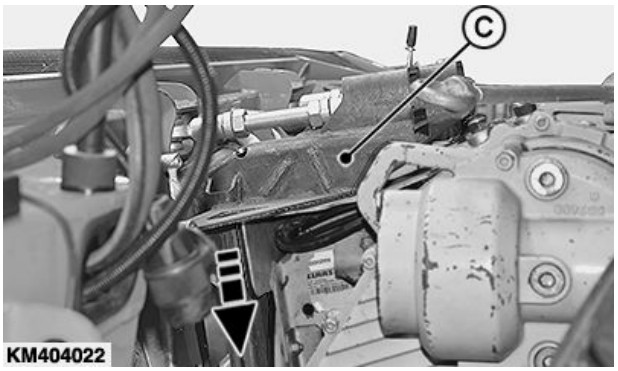


KM404022 —UN—06FEB20

KM00321,00009F4 -16-07FEB20-1/3

4. Na levé a pravé straně sklopte odstavné podpěry (A) a zajistěte je ve vhodné výšce. Povytáhněte čep s pružinou (B) a nechejte jej zapadnout s odstavnou podpěrou (A) ve správné výšce.

**A—Opěrná vzpěra**
**B—Čep s pružinou**

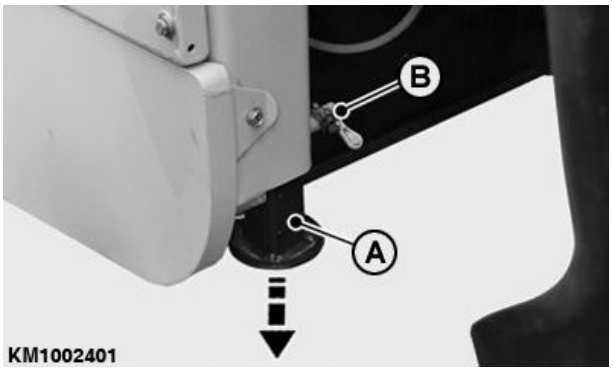


KM1002401 —UN—23JAN14

Pokračování na další straně

KM00321,00009F4 -16-07FEB20-2/3

5. Vytáhněte čep s pružinou (A) a potom spusťte rukojeť (B) dolů, aby se záchytné výstupky (C) zcela uvolnily z čepu (D).
6. Nastartujte motor. Spusťte sestavu nožového rotoru tak, aby záchytné výstupky (E) byly lehce pod otvory v příčníku sběrače (F), a vytlačte rám sběrače.

**A—Čep s pružinou**
**B—Rukojeť**
**C—Hák**
**D—Čep**
**E—Záchytný výstupek**
**F—Otvor**

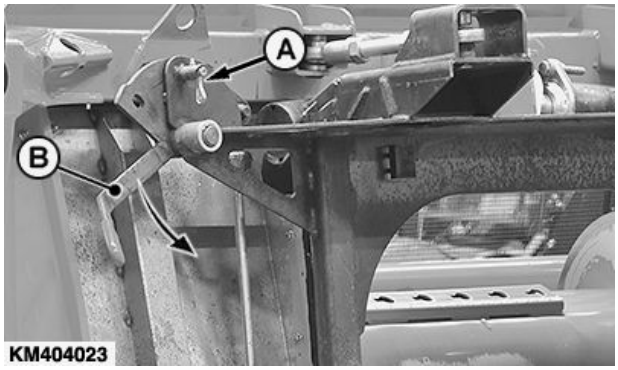


KM404023 —UN—06FEB20

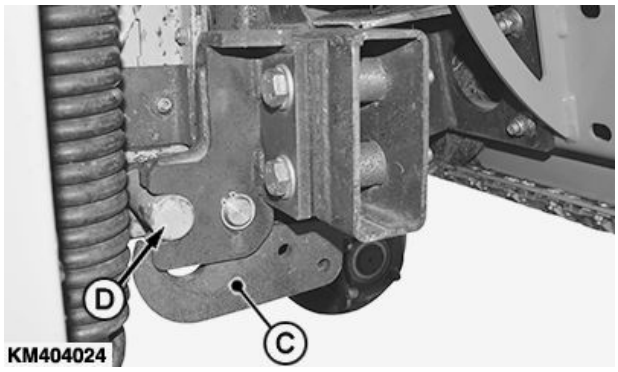


KM404024 —UN—06FEB20

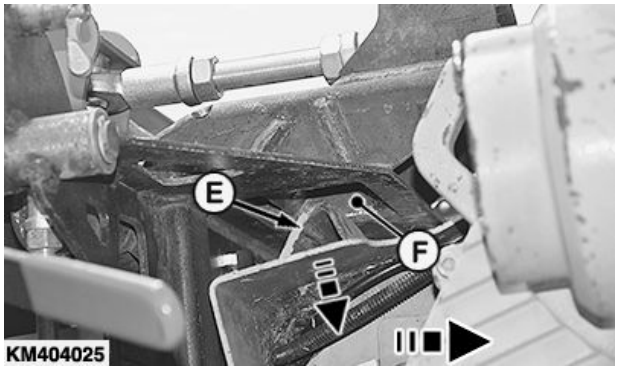


KM404025 —UN—06FEB20

KM00321,00009F4 -16-07FEB20-3/3

## Dodržování pravidel silničního provozu

**POZOR: Před přepravou stroje po pozemních komunikacích dbejte, aby stroj splňoval předpisy pro provoz zemědělských strojů na pozemních komunikacích.**

**POZOR: Při provozu na veřejných komunikacích si vyžádejte asistenci alespoň jedné osoby, která bude pracovníka obsluhy upozorňovat na nebezpečné situace a navigovat ho kvůli zajištění bezpečnosti při manévrování a jízdě. To platí zejména při výjezdu z farmy nebo z pole a na křižovatkách.**

**POZOR: Zkontrolujte funkčnost silničního a výstražného osvětlení.**

KM00321,0000907 -16-08APR19-1/1

## Nastavení válcové mačkací jednotky do přepravní polohy

1. Zacouvejte se sklízecí řezačkou, aby byla kopírovací kola (A) natočena zcela vpřed.
2. Zvedněte přední kryt sklízecí řezačky tak, aby se kopírovací kola (A) nedotýkala povrchu půdy.

*POZNÁMKA: Když nejsou kopírovací kola na zemi, automaticky se zablokují a zajistí proti kroucení.*

Úplně zvedněte válcovou mačkací jednotku (B) zatlačením spínače (C) ve směru šipky.

**A—Kopírovací kola**
**B—Válcová mačkací jednotka**
**C—Spínač**

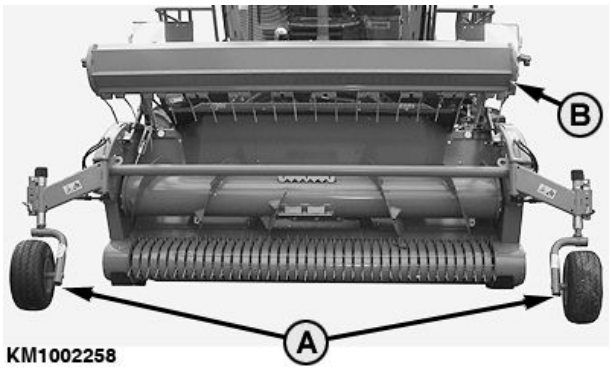


KM1002258 —UN—27MAR12

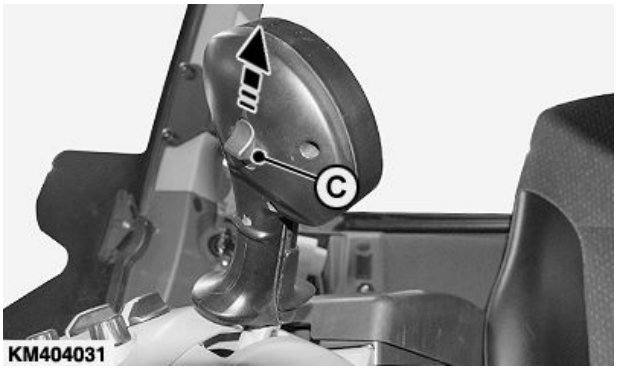


KM404031 —UN—10FEB20

**Pokračování na další straně**

KM00321,00009F5 -16-10FEB20-1/3

3. Během přepravy sběrače po veřejné komunikaci vždy sklopte kopírovací kola (A) dovnitř do přepravní polohy.

**DŮLEŽITÉ: Před sklopením kopírovacích kol (A) dovnitř je nezbytné úplně zvednout válcovou mačkací jednotku (B). V opačném případě může dojít k poškození stroje.**

Aktivujte spínač (C) a sklopte kopírovací kola (A) dovnitř.

**A—Kopírovací kola**
**B—Válcová mačkací jednotka**
**C—Spínač**

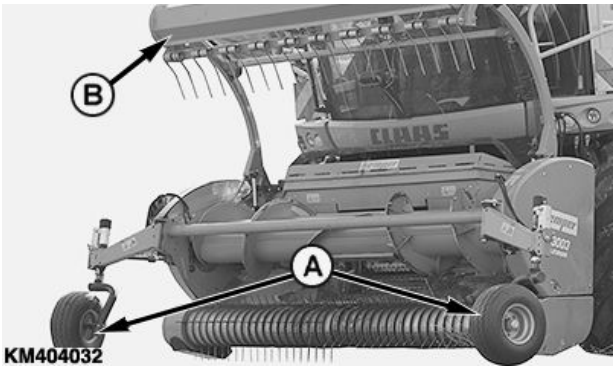


KM404032 —UN—10FEB20

KM404033 —UN—10FEB20

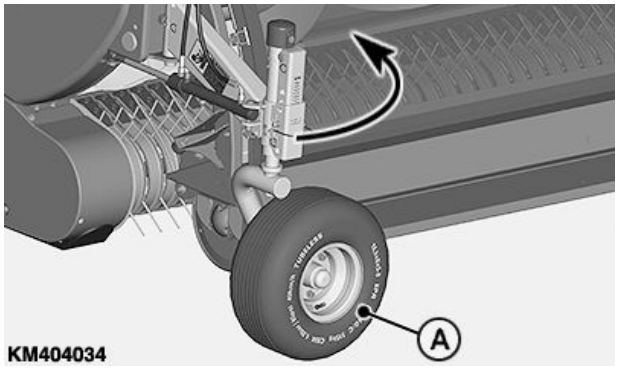


KM404034 —UN—10FEB20

KM00321,00009F5 -16-10FEB20-2/3

4. Pomalu spusťte válcovou mačkací jednotku (A).

**DŮLEŽITÉ: Ujistěte se, že byl hydraulický tlak z válců zcela uvolněn. Tím je zajištěno úplné spuštění válcové mačkací jednotky.**

**A—Válcová mačkací jednotka**

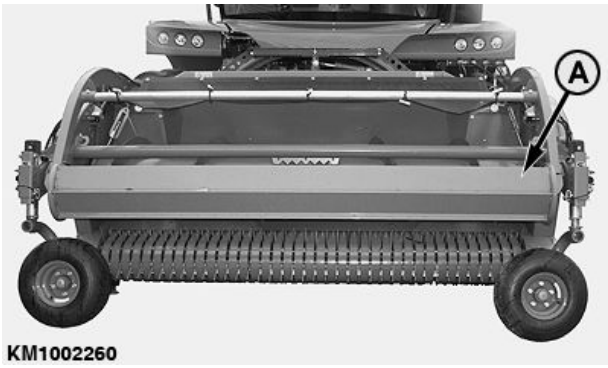


KM1002260 —UN—07JAN15

KM00321,00009F5 -16-10FEB20-3/3

## Dodržujte bezpečné postupy ovládání

**POZOR: Před zahájením seřizování vždy vypněte všechna hnací ústrojí, zastavte motor a vyčkejte, dokud neustane pohyb všech součástí.**

**POZOR: Před prací na zvednutém sběrači pod něj umístěte bloky, aby se nemohl spustit.**

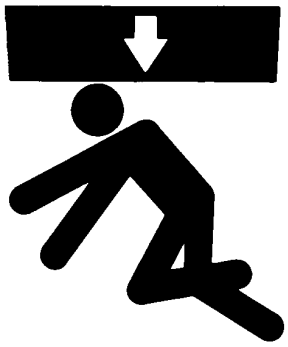

TS261 —UN—23AUG88

KM00321,0000270 -16-31JAN14-1/1

## Práce pod zvednutou válcovou mačkací jednotkou

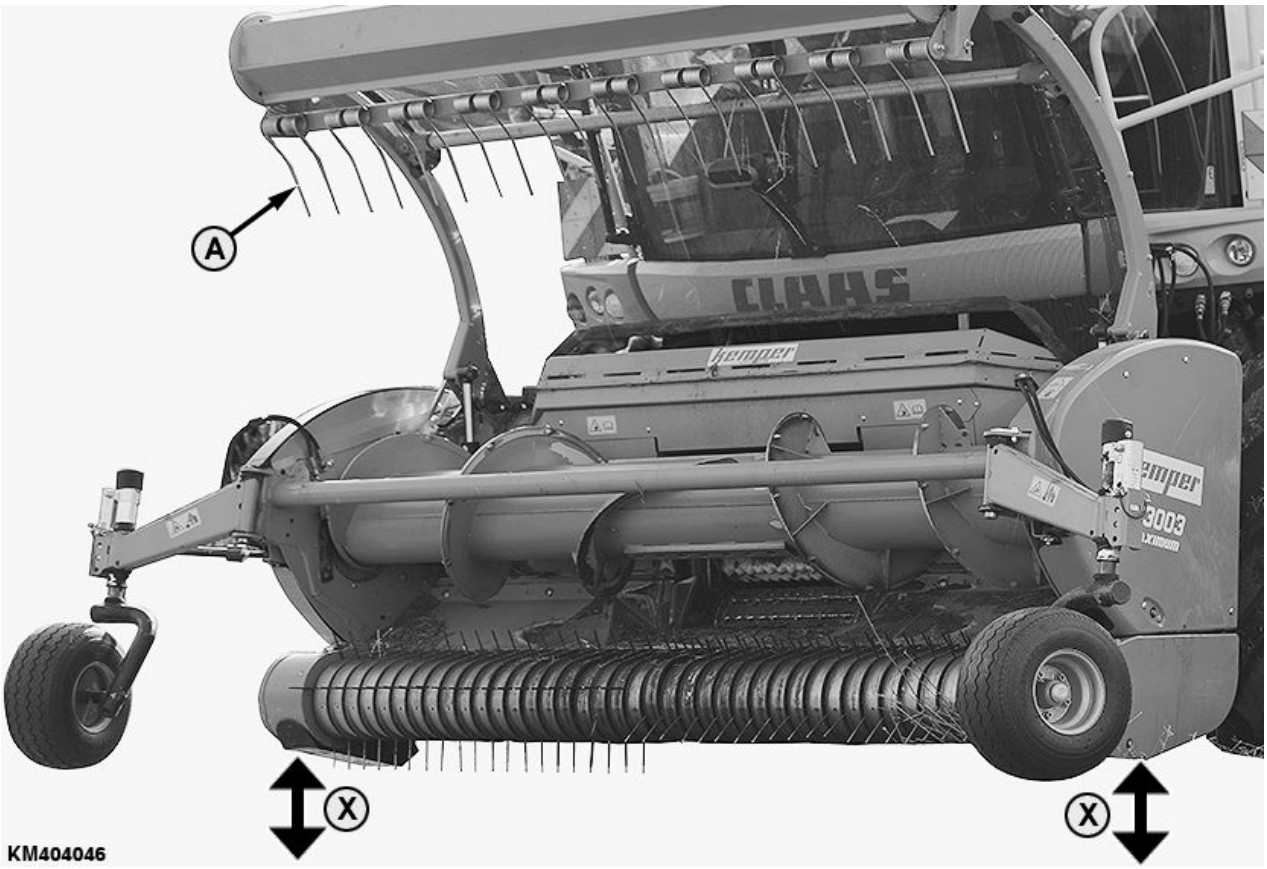


KM404046 —UN—11FEB20

**POZOR: Buďte mimořádně opatrní při uvolňování zablokované válcové mačkací jednotky nebo při práci pod ní. Hroty škrabky (A) mohou způsobit vážné zranění.**

**Než začnete pracovat pod zvednutou válcovou mačkací jednotkou, postupujte takto:**

1. **Úplně zvedněte sběrač:**

   Stiskněte a podržte spodní část spínače (B), dokud nebude sběrač zvednutý do maximální výšky.

2. Na sklízecí řezačce zajistěte zvedací válce žacího válce, aby nemohlo dojít k nechtěnému spuštění.

KM404035 —UN—10FEB20

**A—Nahrnovač**
**B—Spínač**
**C—Maximální výška sběrače**

**Pokračování na další straně**

KM00321,00009F6 -16-11FEB20-1/3

3. **Úplně zvedněte válcovou mačkací jednotku (A):**

   Tlačte spínač (B) ve směru šipky, dokud nebude válcová mačkací jednotka (A) zvednutá do maximální výšky.

**POZOR: Neprovádějte žádné práce pod zvednutou válcovou mačkací jednotkou, dokud je pracovník obsluhy v kabině.**

**A—Válcová mačkací jednotka B—Spínač**

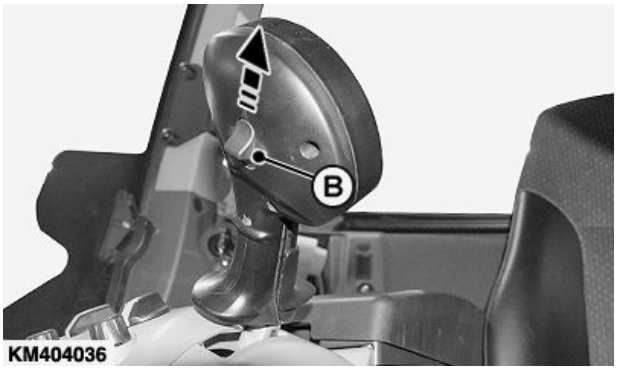


KM404036 —UN—10FEB20

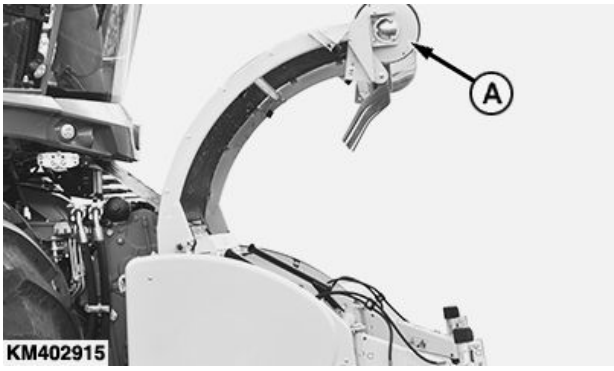


KM402915 —UN—21JAN20

KM00321,00009F6 -16-11FEB20-2/3

4. Uzavřete pojistný ventil (A), aby nedošlo k nechtěnému poklesu válcové mačkací jednotky.

**A—Pojistný ventil**

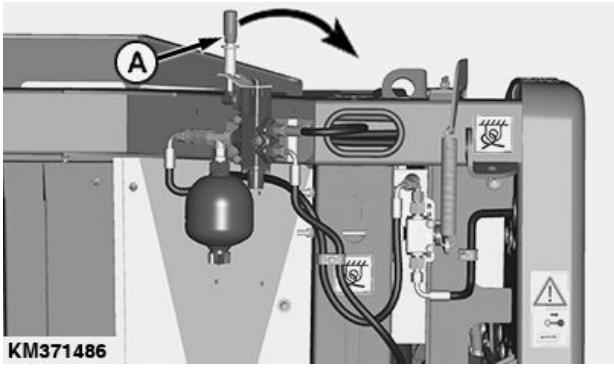


KM371486 —UN—10FEB20

KM00321,00009F6 -16-11FEB20-3/3

## Nastavení válcové mačkací jednotky do pracovní polohy

1. Úplně zasuňte pístnice hydraulických válců (B), aby se válcová mačkací jednotka (A) zvedla.

   Učiníte tak zatlačením spínače (C) ve směru šipky.

**A—Válcová mačkací jednotka**
**B—Hydraulický válec**
**C—Spínač**

KM404037 —UN—11FEB20

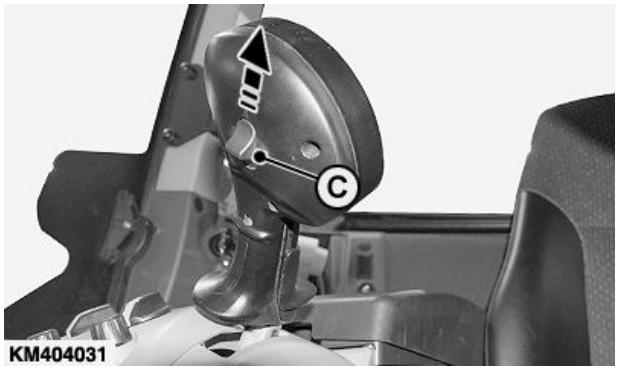


KM404031 —UN—10FEB20

KM00321,00009F7 -16-10FEB20-1/3

2. Vyklopte kopírovací kola ven do jejich pracovní polohy:
   - Stisknutím spínače (A) vyklopte kopírovací kola (B) ven do pracovní polohy.

**A—Spínač**
**B—Kopírovací kolo**

KM404039 —UN—10FEB20

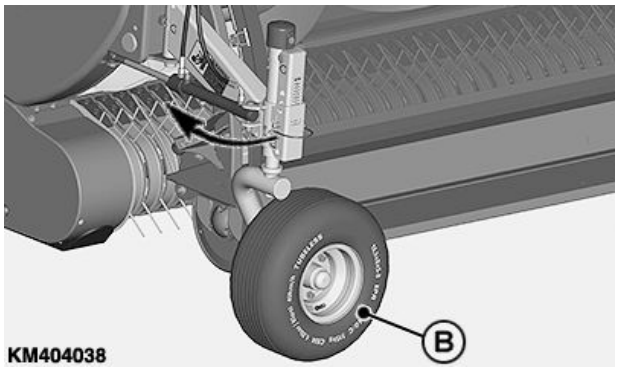


KM404038 —UN—10FEB20

Pokračování na další straně

KM00321,00009F7 -16-10FEB20-2/3

3. Pomalu spusťte válcovou mačkací jednotku (A) dolů.

*POZNÁMKA: Kopírovací kola se po spuštění na zem automaticky odjistí a mohou se volně otáčet.*

Spusťte sběrač na povrch půdy a popojeďte se sklízecí řezačkou vpřed, aby došlo k natočení kopírovacích kol do jízdní polohy.

**A—Válcová mačkací jednotka**

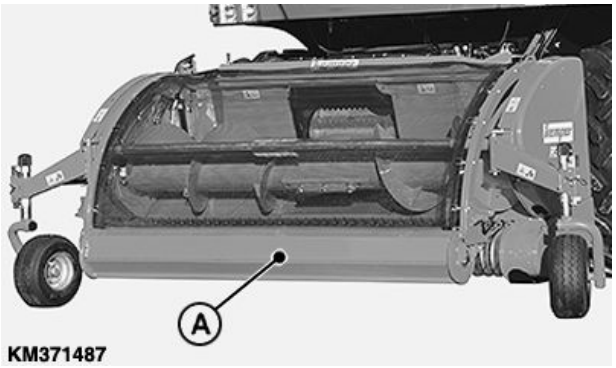


KM371487 —UN—10FEB20

KM00321,00009F7 -16-10FEB20-3/3

## Provoz válcové mačkací jednotky

Kontaktní tlak válcové mačkací jednotky je nastaven tlakem oleje v hydraulickém akumulátoru (A).

**POZOR: Akumulátor (A) smí být odpojován nebo uváděn do provozu pouze techniky se zkušenostmi s hydraulickými zařízeními. Na hydraulickém akumulátoru neprovádějte žádné svařování, pájení ani jiné mechanické činnosti.**

Zvedněte válcovou mačkací jednotku tak, aby válec (B) na válcové mačkací jednotce netlačil pícninu nahoru, ale vždy ležel na vršku řádku (viz obrázek).

*POZNÁMKA: Tlak oleje v hydraulickém akumulátoru (A) udržujte válcovou mačkací jednotku na řádku.*

**A—Hydraulický akumulátor** **B—Váleček**

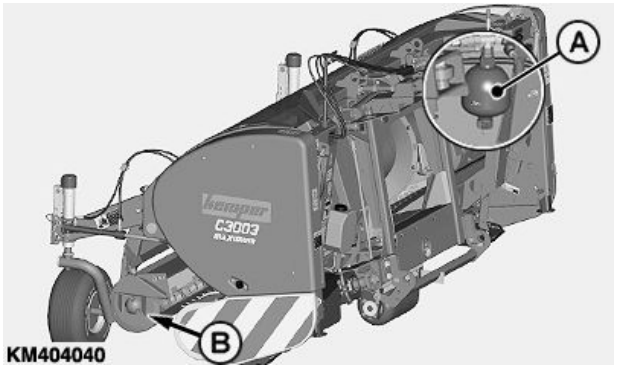


KM404040 —UN—10FEB20

KM404041 —UN—10FEB20

KM00321,00009F8 -16-10FEB20-1/1

## Nastavení nahrnovače válcové mačkací jednotky

Nastavte polohu škrabky (A) v otvorech (B) na obou stranách tak, aby hroty škrabky (A) byly vždy rovnoběžně s bubnem sběrače.

*POZNÁMKA: Nejdříve nastavte polohu škrabky (A) do přední části otvoru (B). Zkontrolujte vyrovnání bubnu sběrače a v případě potřeby proveďte nastavení.*

**A—Nahrnovač** **B—Otvor**

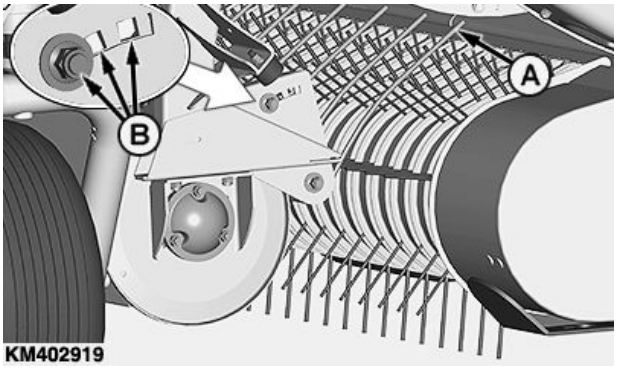


KM402919 —UN—22JAN20

Pokračování na další straně

KM00321,00009F9 -16-10FEB20-1/2

### Nastavení pracovní výšky válcové mačkací jednotky

Přidejte nebo odeberte podložky (A) na pryžovém dorazu, aby vzdálenost (X) mezi škrabkou a boky vkládacího šneku činila 3–5 mm (0.12–0.19 in).

**A—Vymezovací podložky** **X—3–5 mm (0.12–0.19 in)**

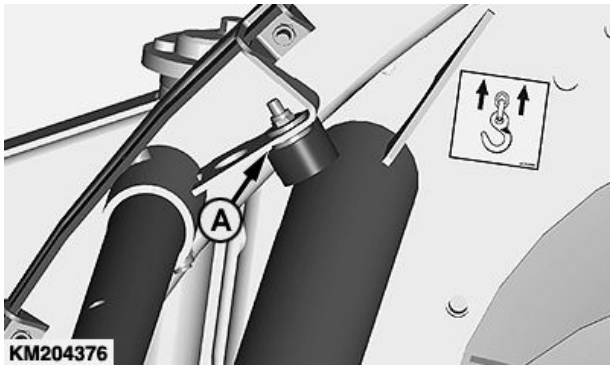


KM204376 —UN—05FEB14

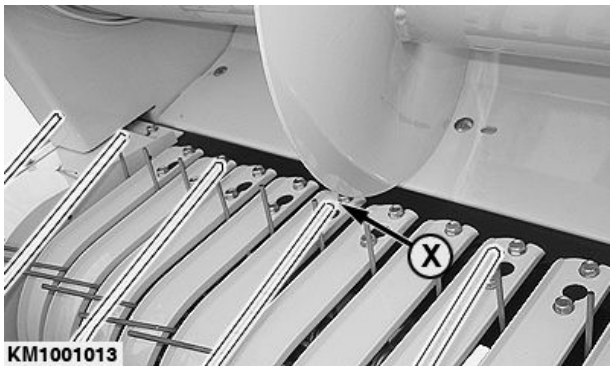


KM1001013 —UN—05OCT09

KM00321,00009F9 -16-10FEB20-2/2

## Nastavení válce válcové mačkací jednotky

1. Povolte šrouby (A).
2. Nastavte vzdálenost (X) na 8–10 mm (0.31–0.39 in) mezi válcem a škrabkou.
3. Utáhněte šrouby (A).

**A—Šrouby** **X—8–10 mm (0.31–0.39 in)**

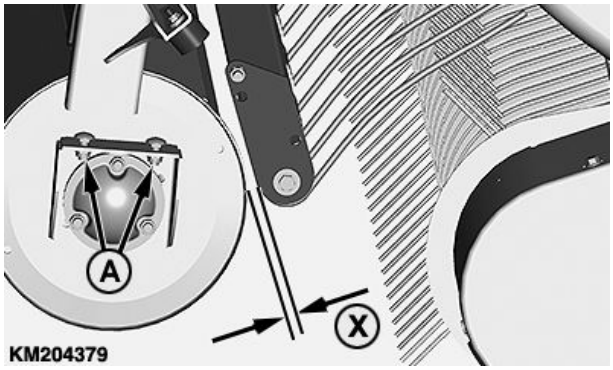


KM204379 —UN—06FEB14

KM00321,000090D -16-10APR19-1/1

## Nastavení plovoucí polohy válcové mačkací jednotky

Pokud je válcová mačkací jednotka v pracovní poloze, nastavte plovoucí režim následujícím způsobem:

1. Nejprve seřiďte dolní zarážku (A) v drážkových otvorech tak, aby se doraz (B) vznášel přibližně 5 mm nad trubkou (C).
2. Pokud drážkové otvory dolní zarážky (A) nejsou dostačující pro seřízení, lze seřídit ventil (D) na zadní straně použitím řady otvorů (E):
   - Posunutím ventilu (D) do vyšší polohy se mezera mezi dorazem (B) a trubkou (C) zmenší.
   - Posunutím ventilu (D) do nižší polohy se mezera mezi dorazem (B) a trubkou (C) zvětší.
3. Zkontrolujte plovoucí výšku válcové mačkací jednotky a podle potřeby proveďte jemné seřízení.

**A—Dolní zarážka**
**B—Doraz**
**C—Trubka**
**D—Ventil**
**E—Otvory**

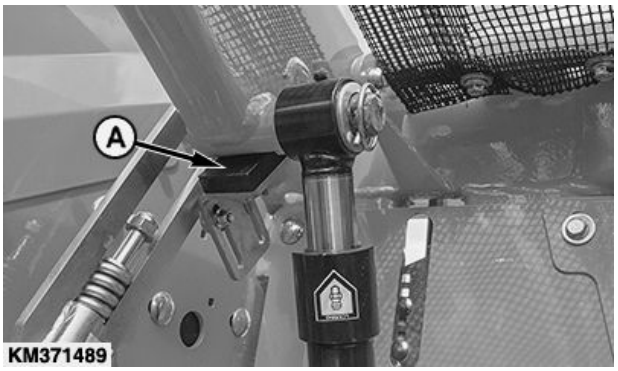


KM371489 —UN—11APR19

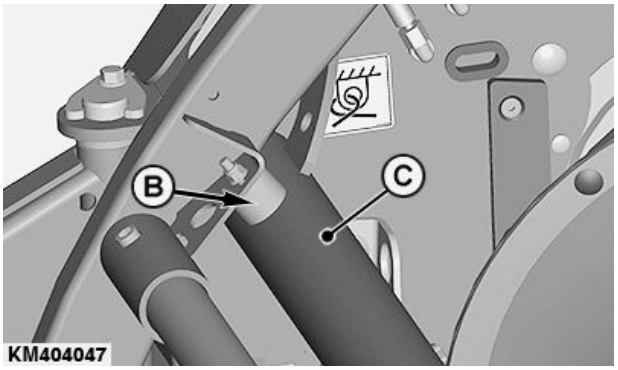


KM404047 —UN—14FEB20

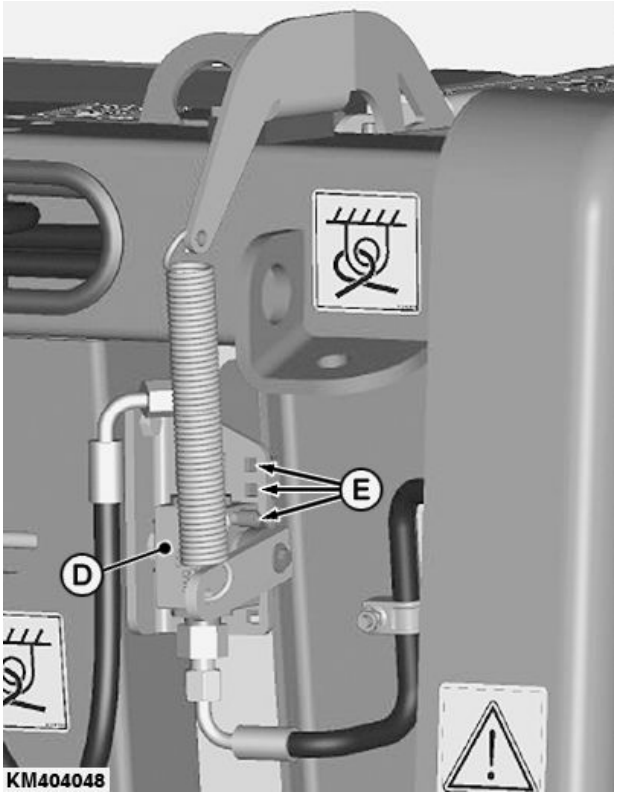


KM404048 —UN—14FEB20

KM00321,0000A04 -16-14FEB20-1/1

## Nastavení výšky kopírovacích kol

Nastavte sběrač tak, aby prsty bubnu byly 50 mm (2 in.) nad povrchem půdy.

Pro zvětšení výšky prstů nad povrchem vytáhněte zajišťovací čep (A) a přestavte kopírovací kolo (B) dolů v rozsahu otvorů pro čep. Namontujte zajišťovací čep (A) a zajistěte pružnou závlačkou (C).

Pro zmenšení výšky prstů nad povrchem vytáhněte zajišťovací čep (A) a přestavte kopírovací kolo (B) nahoru v rozsahu otvorů pro čep. Namontujte zajišťovací čep (A) a zajistěte pružnou závlačkou (C).

**DŮLEŽITÉ: Ujistěte se, že hodnota na měřítku (D) je stejná na obou stranách.**

Vždy dbejte, aby výška sběrače byla na obou stranách stejná.

**DŮLEŽITÉ: Dbejte, aby výška sběrače nebyla ovlivněna dolním dorazem sklízecí řezačky.**

**A—Zajišťovací čep**
**B—Kopírovací kolo**
**C—Pružná závlačka**
**D—Měřítko**

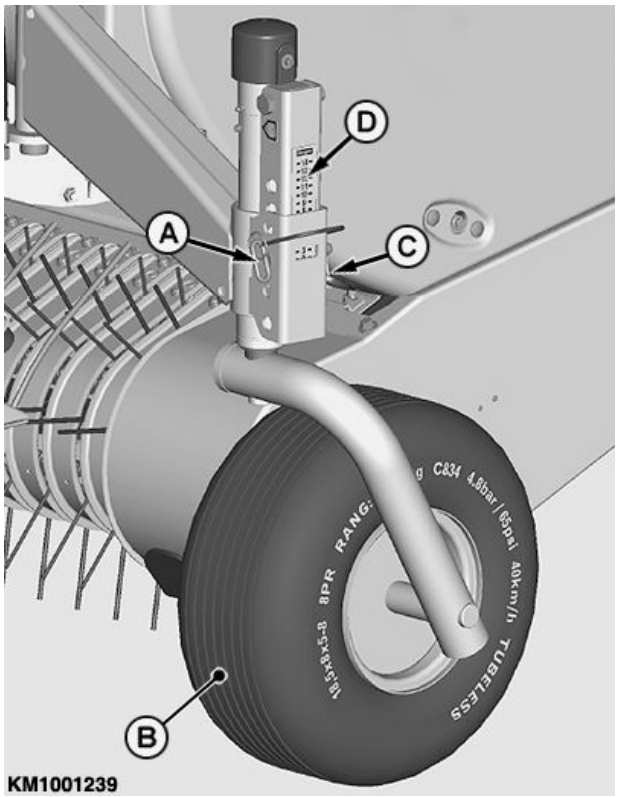


KM1001239 —UN—22JAN20

KM00321,000029B -16-05FEB14-1/2

**POZOR: Dávejte pozor na rozdrcení rukou nebo prstů. Při nastavování výšky kopírovacích kol buďte velmi opatrní.**

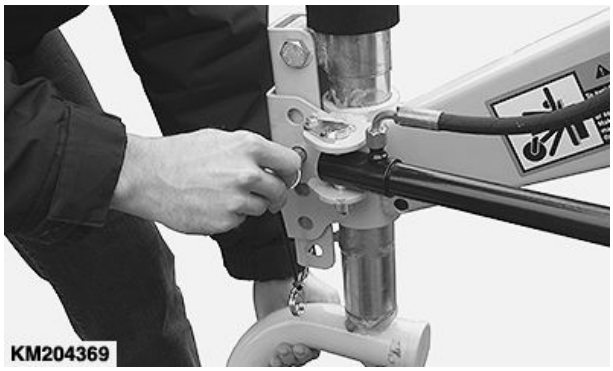


KM204369 —UN—04FEB14

KM00321,000029B -16-05FEB14-2/2

## Nastavení výšky vkládacího šneku

Seřiďte pružiny vkládacího šneku sběrače. (Viz Nastavení pružin vkládacího šneku v tomto oddílu.)

S ramenem (E) vkládacího šneku dosedajícím na pryžový doraz (D) musí být vzdálenost (G) mezi šroubovicí šneku (A) a dolním plechem (F) v předepsaném rozsahu.

**Specifikace**

Šroubovice vkládacího šneku od dolního plechu—Vzdálenost..... 20±5 mm (0.8±0.2 in.)

Pokud vzdálenost není správná, postupujte takto:

1. Uvolněte pružiny (B) vkládacího šneku na obou stranách.
2. Zvedněte vkládací šnek s použitím zdvihacího zařízení.
3. Přidejte nebo odeberte distanční podložky mezi pryžovým dorazem (D) a držákem (C) pro dosažení požadované vzdálenosti.

*POZNÁMKA: Požadované distanční podložky lze demontovat z dolního pryžového dorazu.*

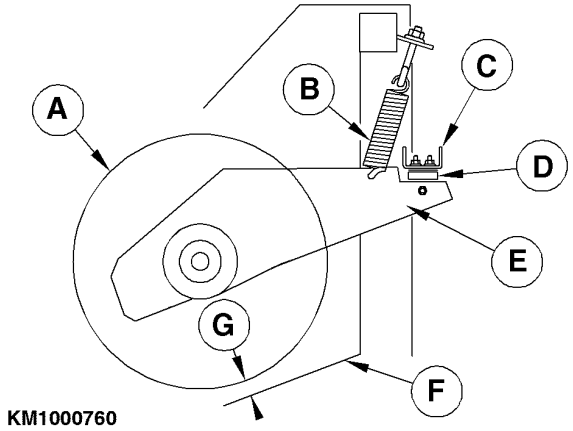


KM1000760 —UN—23JAN09

**A—Šroubovice vkládacího šneku**
**B—Pružina**
**C—Držák dorazu**
**D—Pryžový doraz**
**E—Rameno vkládacího šneku**
**F—Dolní plech**
**G—20±5 mm (0.8±0.2 in.)**

4. Seřiďte pružiny (B) vkládacího šneku. (Viz Nastavení pružin vkládacího šneku v tomto oddílu.)

KM00321,00000F5 -16-23JAN09-1/1

## Seřizování pružin vkládacího šneku sběrače

Nastavte správnou délku pružiny (C) vkládacího šneku.

Učiníte tak po utažení nebo povolení seřizovací matice (B) a nastavené délky závitu (A) 35–39 mm (1.4 in.–1.5 in.).

Zopakujte postup na opačné straně.

*POZNÁMKA: Výše popsané seřízení pružin vkládacího šneku je základní nastavení. Upravujte seřízení podle podmínek na poli (předpětí pružiny mírně snižte při vysokých výnosech).*

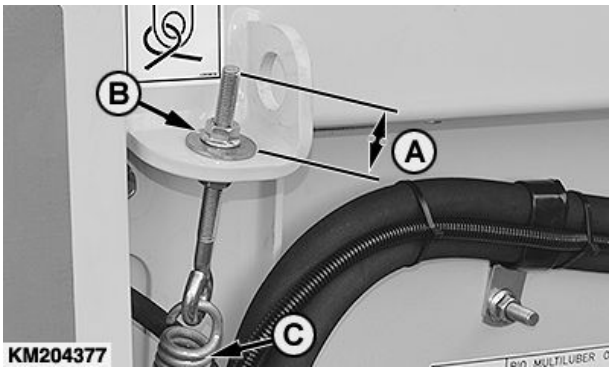


KM204377 —UN—18OCT17

**A—Délka závitu**
**B—Seřizovací matice**
**C—Pružina**

KM00321,000029F -16-06FEB14-1/1

## Seřízení stěrek

1. Povolte matice (A).
2. Přestavte stěrky (B) vpřed tak, aby mezi šroubovicí (C) a stěrkami (B) byla předepsaná vzdálenost.

**Specifikace**

Šroubovice od stěrky—Vzdálenost..... 0–2 mm (0–0.08 in.)

3. Dotáhněte matice (A).
4. Rukou otáčejte šnekem a ujistěte se, zda se šnek otáčí volně.

**DŮLEŽITÉ: Stěrky musí být namontovány tak, aby hlavy šroubů byly otočené dolů.**

**Dbejte, aby stěrky na rámu byly stále rovnoběžné se šnekem.**

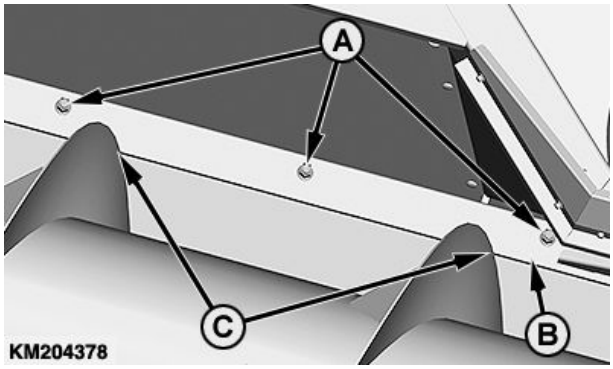


KM204378 —UN—06FEB14

**A—Matice**
**B—Stěrky**
**C—Šroubovice**

KM00321,00002A0 -16-06FEB14-1/1

## Nastavení automatického zvedání šneku (pokud je součástí výbavy)

Pokud jsou válce (A) zcela vysunuté a válcová mačkací jednotka je úplně vysunutá, rameno vkládacího šneku se (B) **nesmí** dotýkat podpěry dolního dorazu (G). Nastavte minimální vzdálenost (X) 1–3 mm (0.04–0.12 in.).

Pokud vzdálenost není správná, postupujte takto:

1. Úplně spusťte válcovou mačkací jednotku dolů.
2. Otáčením pojistné matice (C) proti směru hodinových ručiček se zvětší vzdálenost (X).

   Otáčením pojistné matice (C) po směru hodinových ručiček se zmenší vzdálenost (X).

**POZOR: Ujistěte se, že závitová tyč (D) je vždy úplně zašroubovaná do plastového kroužku pojistné matice (C).**

3. Úplně zvedněte válcovou mačkací jednotku a zkontrolujte vzdálenost (X).

   Postup opakujte tak často, jak je nutné.

*POZNÁMKA: Pokud je závitová tyč (D) krátká pro správné seřízení, uvolněte matici (E). Otáčejte tyč se závitem (D) proti směru hodinových ručiček a pak znovu utáhněte matici (E).*

**POZOR: Ujistěte se, že závitová tyč (D) je zašroubovaná do vidlice kloubu (F) v délce nejméně 10 mm (0.39 in.)**

4. Zopakujte postup na opačné straně.

**A—Hydraulický válec**
**B—Rameno vkládacího šneku**
**C—Pojistná matice**
**D—Tyč se závitem**
**E—Matice**
**F—Vidlice kloubu**
**G—Držák dorazu**
**X—1–3 mm (0.04–0.12 in.)**

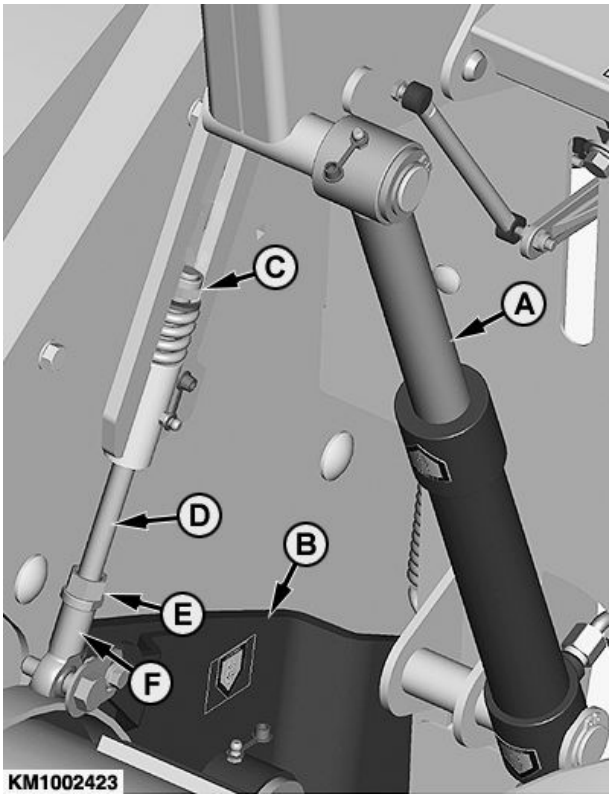


KM1002423 —UN—29JAN14

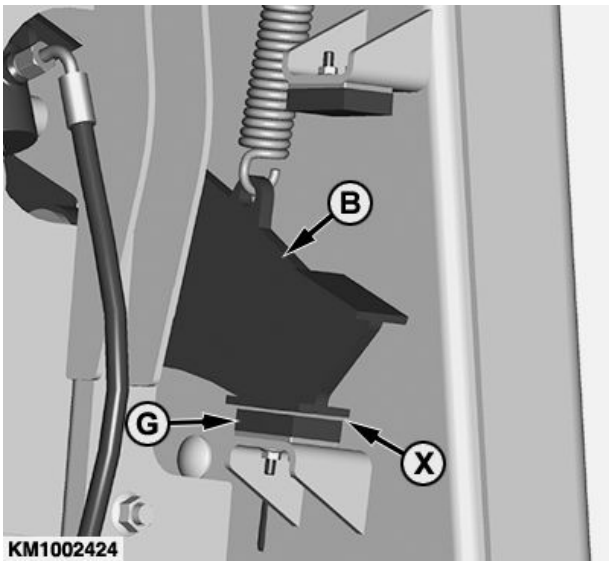


KM1002424 —UN—29JAN14

KM00321,000027B -16-06FEB14-1/1

## Otvírání bočního krytu

1. Sklopte stavěcí kola směrem dovnitř.
2. Otevřete boční skládací kryt (A) vhodným nástrojem, šířka včetně plošin 13 mm.
3. Otočte boční kryt (A) směrem ven.

**A—Boční kryt**

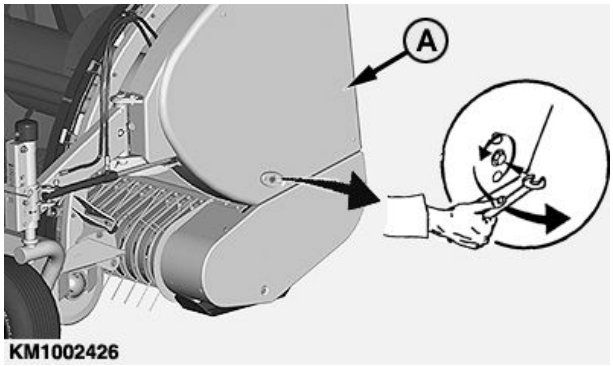


KM1002426 —UN—06FEB14

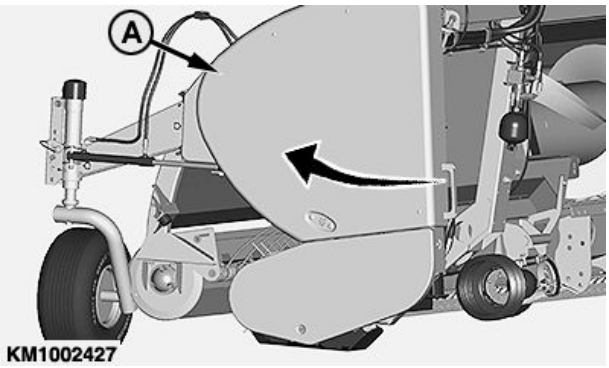


KM1002427 —UN—06FEB14

KM00321,00009DD -16-22JAN20-1/1

## Nastavení lopatek vkládacího šneku sběrače (krátké plodiny)

Lopatky (B) usnadňují vkládání materiálu s lehkými, krátkými stonky.

*POZNÁMKA: Přestavte lopatku (B) dále směrem ven pro materiál s krátkými stonky nebo dovnitř pro materiál s dlouhými stonky.*

1. Povolte šrouby (A).
2. Přestavte lopatku (B) do požadované polohy.
3. Utáhněte šrouby (A).

Zopakujte postup pro každou lopatku.

**DŮLEŽITÉ: Je doporučeno instalovat lopatky (B) hladkou stranou nahoru. Namontování lopatek (B) rýhovanou stranou nahoru zvyšuje riziko vkládání zadní stranou.**

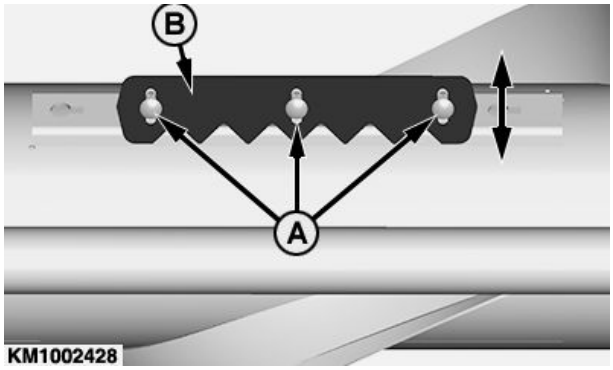


KM1002428 —UN—29JAN14

**A—Šrouby** **B—Lopatky**

KM00321,000027E -16-07FEB14-1/1

## Demontáž lopatek vkládacího šneku (dlouhé plodiny)

Při sklízení plodin s dlouhými stonky nebo zimních krmných plodin demontujte pro plynulejší vkládání lopatky (A) a konzoly lopatek (B) přišroubované na šneku.

1. Povolte šrouby (C).
2. Demontujte lopatku (A) a konzolu lopatky (B).

Zopakujte postup pro každou lopatku.

**A—Lopatka**
**B—Konzola**
**C—Šrouby**

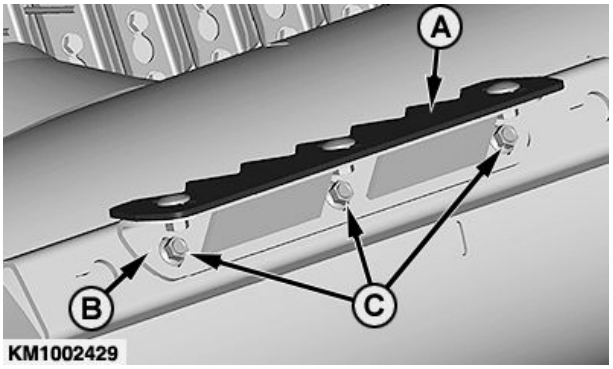


KM1002429 —UN—29JAN14

KM00321,0000280 -16-29JAN14-1/1

## Intervaly mazání

Práce spojené s údržbou provádějte po uplynutí časových intervalů uvedených na následujících stránkách. Využívejte počitadla provozních hodin samojízdné sklízecí řezačky.

**DŮLEŽITÉ: Doporučované intervaly mazání jsou založeny na běžných provozních podmínkách. V nezvyklých nebo nepříznivých podmínkách může být nutné provádět mazání nebo výměnu olejových náplní častěji.**

Před připojením mazacího lisu očistěte maznici. Ztracené nebo poškozené maznice ihned nahraďte novými. Jestliže nová maznice není pro mazací tuk průchozí, vyměňte ji nebo zkontrolujte mazací kanálky.

**POZOR: Je zakázáno provádět čistění, mazání nebo seřizování sběrače, pokud je v motor sklízecí řezačky v činnosti.**

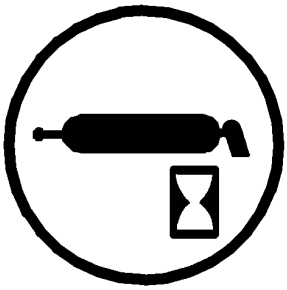

CC 000934

CC000934 —UN—05APR95

CC,630APU003833 -16-25AUG97-1/1

## Mazací tuk

Používejte mazací tuky podle čísel konzistence NLGI a podle rozsahu očekávaných okolních teplot v období mezi servisními intervaly.

Doporučuje se tuk AVIA AVIALITH 2 EP.

Ostatní mazací tuky lze používat, pokud vyhovují následující specifikaci:

Servisní klasifikace NLGI GC-LB

**DŮLEŽITÉ: Některé typy zahušťovadel mazacích tuků nejsou navzájem kompatibilní. Před mísením různých typů mazacích tuků se poraďte se svým dodavatelem maziv.**

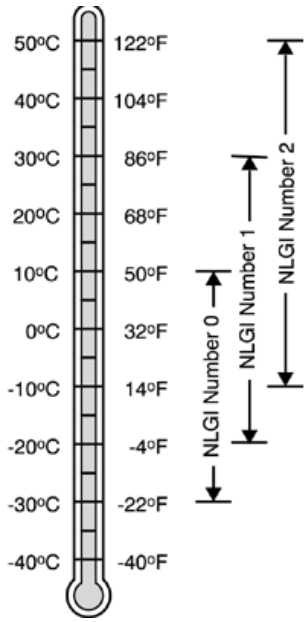


KM1000899

KM1000899 —UN—09JUN09

KM00321,000090F -16-11APR19-1/1

## Převodový olej

Viskozitu oleje pro období do příští výměny oleje zvolte v závislosti na očekávané venkovní teplotě.

Převodové oleje musí splňovat servisní klasifikaci API GL-5.

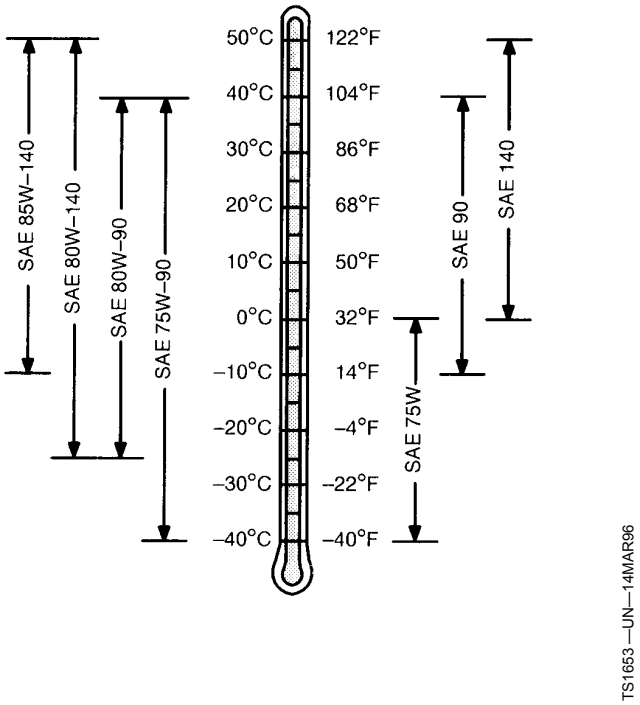


KM00321,0000910 -16-11APR19-1/1

## Alternativní a syntetická maziva

Pracovní podmínky v určitých oblastech mohou vyžadovat použití jiných maziv, než jaká jsou uvedena v tomto návodu k obsluze.

Některá maziva nemusí být ve vaší oblasti k dispozici.

Ohledně potřebných informací a doporučení se obraťte na svého prodejce firmy KEMPER.

Syntetická maziva lze použít, pokud odpovídají specifikacím uvedeným v tomto návodu k obsluze.

Teplotní limity a servisní intervaly uvedené v tomto návodu k obsluze se vztahují jak ke konvenčním, tak i k syntetickým mazivům.

Opakovaně rafinované základní výrobky smí být použity, jestliže výsledné mazivo splňuje požadavky na výkon.

KM00321,0000911 -16-11APR19-1/1

## Skladování maziv

Zařízení může pracovat s největší účinností jen tehdy, jsou-li použitá maziva čistá.

Při manipulaci s mazivem používejte čisté nádoby.

Maziva a nádoby skladujte v oblasti chráněné před prachem, vlhkostí a další kontaminací. Uložte nádoby vedle sebe, aby nedocházelo k hromadění vody a nečistot.

Zkontrolujte, zda jsou správně označeny všechny nádoby za účelem identifikace jejich obsahu.

Se všemi použitými nádobami a s jakýmkoliv zbytkovým mazivem, které mohou obsahovat, nakládejte v souladu s předpisy.

KM00321,0000912 -16-11APR19-1/1

## Kombinace maziv

Obecně je nepřípustné míchat oleje různých druhů a od různých výrobců. Výrobci přidávají do svých olejů přísady podle určitých norem a podle způsobů použití.

Kombinování olejů může vést ke zhoršení funkce jejich přísad a ke snížení kvality maziva.

Ohledně potřebných informací a doporučení se obraťte na svého prodejce firmy KEMPER.

KM00321,0000913 -16-11APR19-1/1

## Vždy po 10 hodinách provozu – hnací řetězy

Promažte motorovým olejem SAE 30.

Napnutí řetězů vždy po 10 hodinách provozu (viz Nastavení hnacích řetězů v oddílu Údržba).

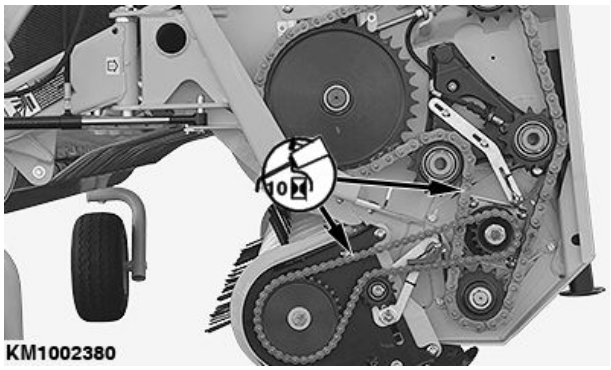


KM1002380 —UN—06JAN14

KM00321,0000914 -16-11APR19-1/1

## Vždy po 10 hodinách provozu – hnací hřídel sběrače

Namažte tukem.

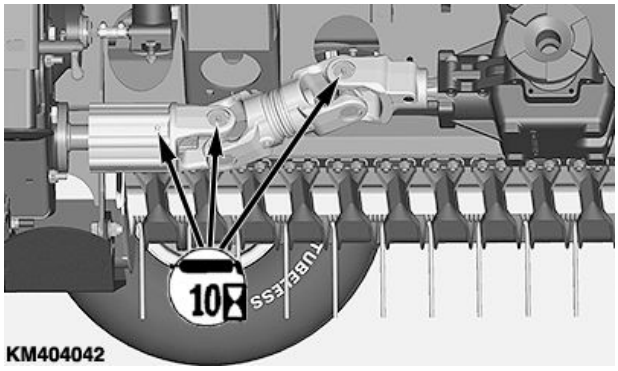


KM404042 —UN—11FEB20

KM00321,00009FA -16-11FEB20-1/1

## Vždy po 50 hodinách provozu – Čepy kopírovacích kol

Namažte tukem.

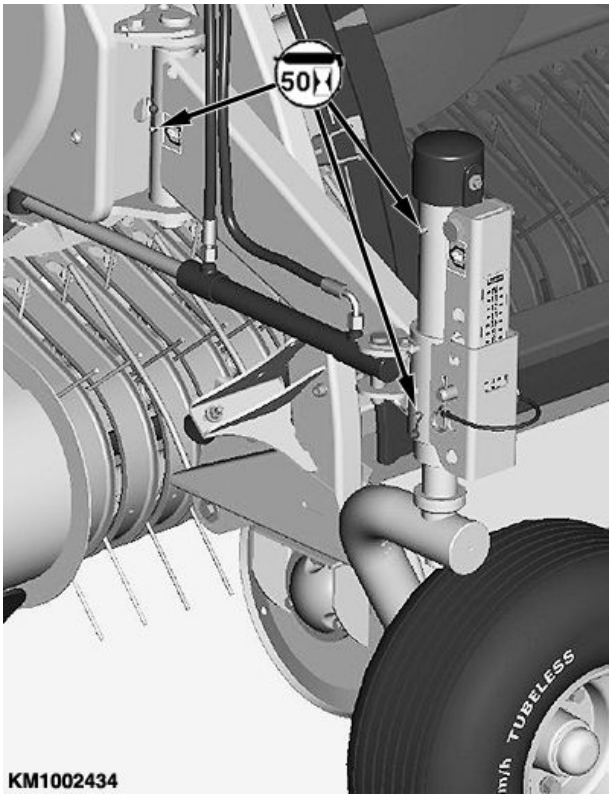


KM1002434 —UN—30JAN14

KM00321,00009FB -16-11FEB20-1/1

## Vždy po 50 hodinách provozu – zvedací ramena válcové mačkací jednotky

Namažte tukem.

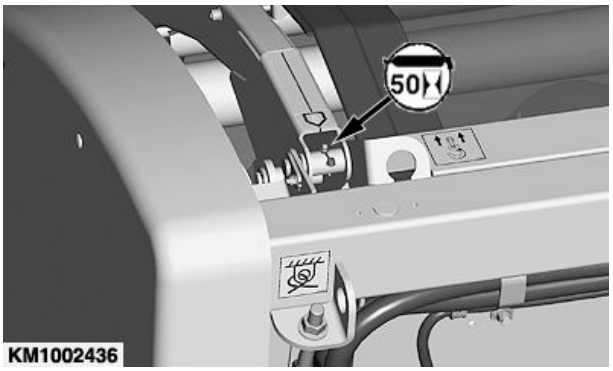


KM1002436 —UN—31JAN14

KM00321,0000918 -16-11APR19-1/1

## Vždy po 50 hodinách provozu – válec válcové mačkací jednotky

Namažte tukem.

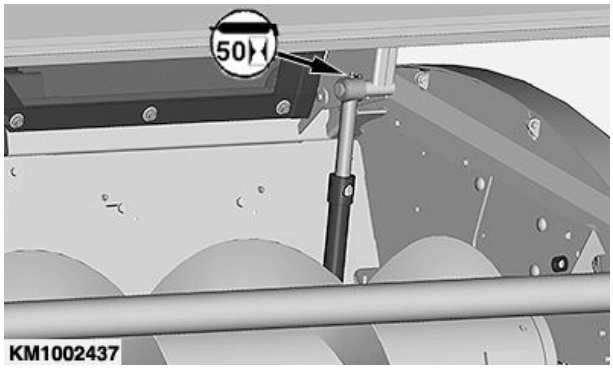


KM1002437 —UN—31JAN14

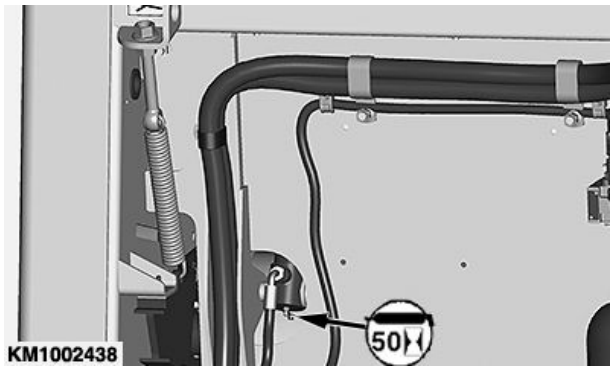


KM1002438 —UN—31JAN14

KM00321,0000919 -16-11APR19-1/1

## Vždy po 50 hodinách provozu – čepy otočného uložení vkládacího šneku

Namažte tukem.

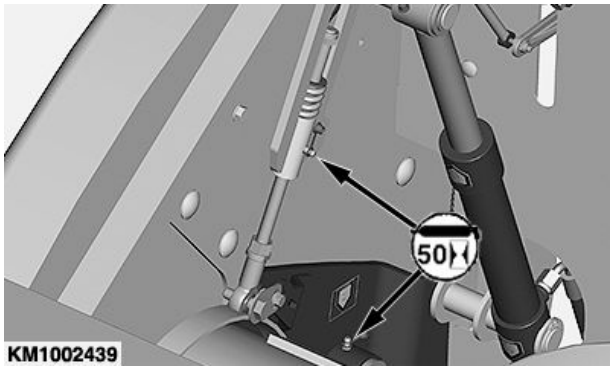


KM1002439 —UN—31JAN14

KM00321,000091A -16-11APR19-1/1

## Vždy po 50 hodinách provozu – opěrné vzpěry

Namažte tukem.

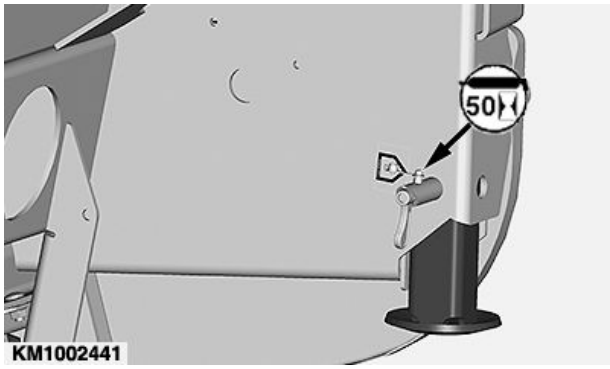


KM1002441 —UN—31JAN14

KM00321,000091B -16-11APR19-1/1

## Vždy po 50 hodinách provozu – rukojeť blokovacího mechanizmu

Namažte tukem.

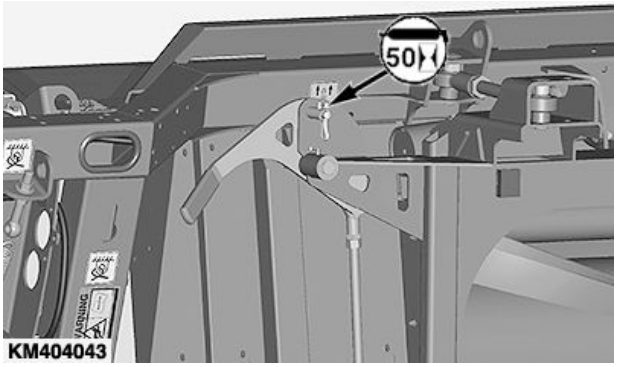


KM404043 —UN—11FEB20

KM00321,00009FC -16-11FEB20-1/1

## Vždy po 500 provozních hodinách – Skříň převodovky

Olejovou náplň vyměňte vždy po 500 hodinách provozu nebo na konci sklizňové sezóny.

Lehce zvedněte sběrač do vodorovné polohy a zkontrolujte stav oleje ve skříni převodovky (A). Stav oleje je v pořádku, pokud dosahuje ke spodní hraně olejové zátky (B).

**DŮLEŽITÉ: Nedoplňujte nadměrné množství oleje, neboť to vede k přehřívání oleje a jeho ztrátám.**

**A—Skříň převodovky – 0,4 l (0.11 US. gal)**

**B—Zátka v úrovni hladiny oleje**

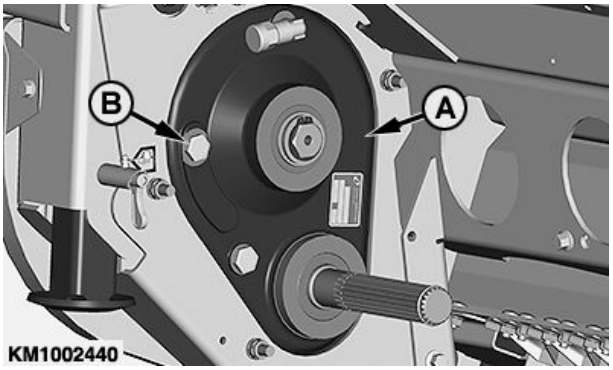


KM1002440 —UN—31JAN14

KM00321,000028C -16-07FEB14-1/1

## Vždy po 500 hodinách provozu – úhlový převod

Olejovou náplň vyměňte vždy po 500 hodinách provozu nebo na konci sklizňové sezóny.

**DŮLEŽITÉ: Nedoplňujte nadměrné množství oleje, neboť to vede k přehřívání oleje a jeho ztrátám.**

**A—Úhlový převod – 1,5 l (0.4 US gal)**

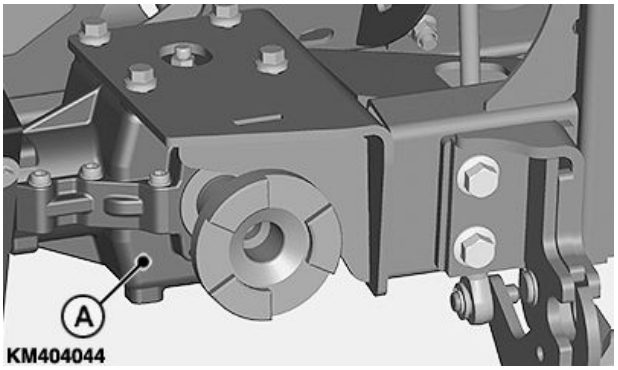


KM404044 —UN—11FEB20

KM00321,00009FD -16-11FEB20-1/1

## Provoz sběrače

**POZOR: Při zvedání sběrače umístěte podpěrné bloky pod sběrač. Před zahájením seřizování nebo prováděním údržby zastavte motor.**

| Příznak | Závada | Odstranění |
|---|---|---|
| **Sběrač není spuštěn na povrch terénu** | Nadměrný tlak v předních pneumatikách. | Snižte tlak v pneumatikách. |
| | Příliš vysoký tlak kopírování[1] | Nastavte správný tlak pro kopírování povrchu půdy. |
| **Sběrač se zarývá do půdy.** | Nesprávně nastavená kopírovací kola. | Seřiďte kopírovací kola. |
| **Rostlinný materiál se navíjí na vkládací šnek.** | Stěrky šneku nejsou namontovány. | Namontujte a seřiďte stěrky. |
| | Stěrky nesprávně nastaveny. | Seřiďte nastavení stěrek. |
| **Vkládací šnek prokluzuje příliš snadno.** | Otáčky vkládacího šneku jsou vysoké. | Snižte otáčky vkládacího šneku. |
| | Chybně seřízené stěrky. | Seřiďte správně stěrky. |
| | Lopatky vkládacího šneku jsou nastaveny příliš ven. | Posuňte lopatky vkládacího šneku dovnitř. |
| | Opotřebovaná kluzná spojka. | Vyměňte opotřebované díly. |
| **Je sbírána pouze část rostlinného materiálu.** | Prsty sběrače se otáčejí příliš pomalu. | Zvyšte otáčky. |
| | Nadměrně vysoká pojezdová rychlost. | Snižte pojezdovou rychlost. |
| | Nesprávně nastavená kopírovací kola. | Seřiďte výšku kopírovacích kol. |
| **Prsty sběrače se nemohou otáčet.** | Řetěz není namontován. | Namontujte a seřiďte řetěz. |
| | Vadná vačka. | Zkontrolujte, zda vačka není poškozená nebo opotřebovaná. |
| **Sběrač nekopíruje povrch půdy nebo samovolně klesne.** | Nadměrná nebo nedostatečná účinnost plovoucího režimu. | Nastavení tlaku pro kopírování terénu[1] |
| | Čepy nebo pružiny volnoběhu převodovky opotřebované nebo poškozené. | Vyměňte příslušné součásti. |
| **Sběrač nechává část materiálu na poli.** | Sběrač je v plovoucím režimu ve vzduchu. | Nastavení tlaku pro kopírování terénu[1] |
| | Prsty deformované nebo poškozené. | Prsty narovnejte nebo vyměňte. |
| **Zlomené prsty sběrače** | Sběrač je nastaven příliš nízko. | Sběrač zvedněte. |

Pokračování na další straně

KM00321,000028D -16-07FEB14-1/2

| Příznak | Závada | Odstranění |
|---|---|---|
| | Cizí předmět nebo prasklé prsty uvnitř bubnu sběrače. | Odstraňte cizí předmět nebo zlomené prsty. |
| **Vnitřní strana stěrek je opotřebovaná.** | Spirálové prsty na sběrači kolidují s deformovanými stěrkami. | Zjistěte místa kolize a odstraňte závadu.<br>Zvyšte plovoucí polohu sběrače |
| **Materiál není sbírán, zanáší vkládací otvor.** | Řádky pokosu s velkým objemem materiálu nebo nadměrně vysoká pojezdová rychlost. | Snižte objem materiálu v řádku pokosu nebo snižte pojezdovou rychlost. |
| | Ztráta prstů sběrače. | Doplňte ztracené prsty. |
| **Škrabka válcové mačkací jednotky (pokud je součástí výbavy) koliduje s vkládacím šnekem.** | Pracovní výška válcové mačkací jednotky není nastavena správně. | Nastavte pracovní výšku válcové mačkací jednotky. |
| **Otočná kopírovací kola nemohou být seřízena.** | V otočných kopírovacích kolech není tuk. | Namažte tukem otočná kopírovací kola. |

[1] *Viz návod k použití příslušné sklízecí řezačky.*

KM00321,000028D -16-07FEB14-2/2

## Utahovací momenty svorníků a šroubů s metrickým závitem

TS1742 —UN—31MAY18

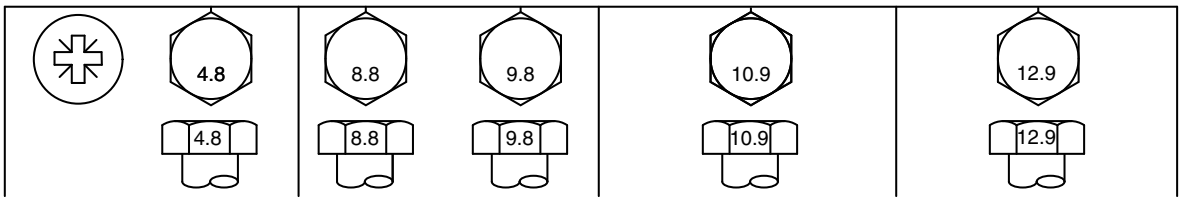


| Rozměr svorníku nebo šroubu | Třída 4.8 | | | | Třída 8.8 nebo 9.8 | | | | Třída 10.9 | | | | Třída 12.9 | | | |
|---|---|---|---|---|---|---|---|---|---|---|---|---|---|---|---|---|
| | S šestihrannou hlavou[a] | | Přírubové[b] | | S šestihrannou hlavou[a] | | Přírubové[b] | | S šestihrannou hlavou[a] | | Přírubové[b] | | S šestihrannou hlavou[a] | | Přírubové[b] | |
| | N·m | lb·in | N·m | lb·in | N·m | lb·in | N·m | lb·in | N·m | lb·in | N·m | lb·in | N·m | lb·in | N·m | lb·in |
| M6 | 3,6 | 31,9 | 3,9 | 34,5 | 6,7 | 59,3 | 7,3 | 64,6 | 9,8 | 86,7 | 10,8 | 95,6 | 11,5 | 102 | 12,6 | 112 |
| | | | | | | | | | N·m | lb-ft | N·m | lb-ft | N·m | lb-ft | N·m | lb-ft |
| M8 | 8,6 | 76,1 | 9,4 | 83,2 | 16,2 | 143 | 17,6 | 156 | 23,8 | 17,6 | 25,9 | 19,1 | 27,8 | 20,5 | 30,3 | 22,3 |
| | | | N·m | lb-ft | N·m | lb-ft | N·m | lb-ft | | | | | | | | |
| M10 | 16,9 | 150 | 18,4 | 13,6 | 31,9 | 23,5 | 34,7 | 25,6 | 46,8 | 34,5 | 51 | 37,6 | 55 | 40,6 | 60 | 44,3 |
| | N·m | lb-ft | | | | | | | | | | | | | | |
| M12 | — | — | — | — | 55 | 40,6 | 61 | 45 | 81 | 59,7 | 89 | 65,6 | 95 | 70,1 | 105 | 77,4 |
| M14 | — | — | — | — | 87 | 64,2 | 96 | 70,8 | 128 | 94,4 | 141 | 104 | 150 | 111 | 165 | 122 |
| M16 | — | — | — | — | 135 | 99,6 | 149 | 110 | 198 | 146 | 219 | 162 | 232 | 171 | 257 | 190 |
| M18 | — | — | — | — | 193 | 142 | 214 | 158 | 275 | 203 | 304 | 224 | 322 | 245 | 356 | 263 |
| M20 | — | — | — | — | 272 | 201 | 301 | 222 | 387 | 285 | 428 | 316 | 453 | 334 | 501 | 370 |
| M22 | — | — | — | — | 365 | 263 | 405 | 299 | 520 | 384 | 576 | 425 | 608 | 448 | 674 | 497 |
| M24 | — | — | — | — | 468 | 345 | 518 | 382 | 666 | 491 | 738 | 544 | 780 | 575 | 864 | 637 |
| M27 | — | — | — | — | 683 | 504 | 758 | 559 | 973 | 718 | 1080 | 797 | 1139 | 840 | 1263 | 932 |
| M30 | — | — | — | — | 932 | 687 | 1029 | 759 | 1327 | 979 | 1466 | 1081 | 1553 | 1145 | 1715 | 1265 |
| M33 | — | — | — | — | 1258 | 928 | 1398 | 1031 | 1788 | 1319 | 1986 | 1465 | 2092 | 1543 | 2324 | 1714 |
| M36 | — | — | — | — | 1617 | 1193 | 1789 | 1319 | 2303 | 1699 | 2548 | 1879 | 2695 | 1988 | 2982 | 2199 |

Uvedené hodnoty jmenovitého utahovacího momentu jsou určeny pouze pro všeobecné použití s předpokládanou přesností utahování 20 %, například pomocí ručního momentového klíče.
JE ZAKÁZÁNO pracovat s uvedenými hodnotami, pokud je pro daný účel předepsána jiná hodnota momentu nebo jiný způsob utažení.
Pro pojistné matice, nerezové montážní prvky a pro matice nebo svorníky profilu U dodržujte utahovací momenty pro příslušné použití.

Spojovací prvky musí být vyměňovány za prvky stejné nebo vyšší třídy. Pokud použijete spojovací prvky vyšší třídy, mohou být tyto prvky utaženy pouze momentem původního prvku.

- Dbejte na to, aby byly závity čisté.
- Pod hlavu a na závity spojovacího prvku naneste tenkou vrstvu přípravku Hy-Gard™ nebo ekvivalentního oleje, jak je znázorněno na následujícím obrázku.
- Nepoužívejte nadměrné množství oleje, abyste omezili možnost hydraulického zablokování ve slepých otvorech z důvodu nadměrného množství oleje.
- Šroubování je třeba zahájit správným způsobem.

TS1741 —UN—22MAY18

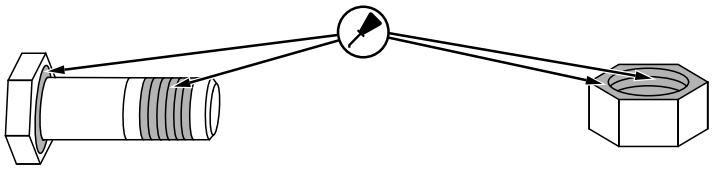

*[a]Hodnoty pro šestihranné hlavy jsou platné pro šestihranné hlavy ISO 4014 a ISO 4017 , nástrčné šestihranné hlavy ISO 4162 a šestihranné matice ISO 4032.*
*[b]Hodnoty pro šestihranné příruby jsou platné pro produkty s šestihrannou přírubou ASME B18.2.3.9M, ISO 4161 nebo EN 1665.*

DX,TORQ2 -16-30MAY18-1/1

## Seřizování hnacích řetězů

Pomocí vloženého řetězového kola (A) napněte řetěz (B) pohánějící vkládací šnek.

Nastavte vložené řetězové kolo (A) tak, abyste získali průhyb 3 až 10 mm (0.12 až 0.4 in) ve větvi naproti napínací kladce řetězu.

Pomocí vloženého řetězového kola (C) napněte řetěz (D) pohánějící buben sběrače.

Nastavte napínací řetězové kolo (C) tak, abyste ve větvi naproti napínací kladce řetězu získali průhyb 10–15 mm (0.4 až 0.6 in).

**A—Napínací řetězové kolo**
**B—Hnací řetěz vkládacího šneku**
**C—Napínací řetězové kolo**
**D—Hnací řetěz bubnu**

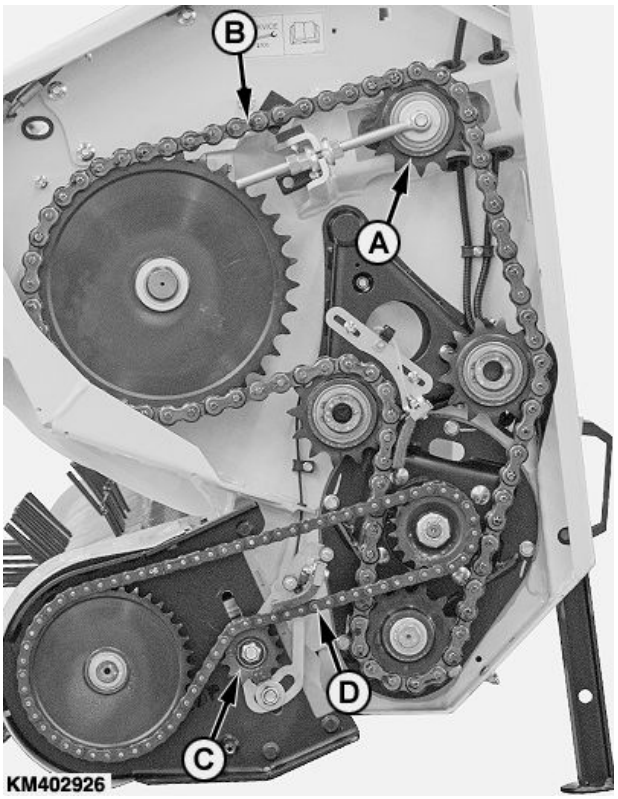


KM402926 —UN—23JAN20

KM00321,00009E5 -16-23JAN20-1/1

## Montážní poloha válečku

Pokud byl váleček (A) válcové mačkací jednotky demontován, věnujte při opětovné montáži pozornost montážní poloze válečku (A).

**A—Váleček**

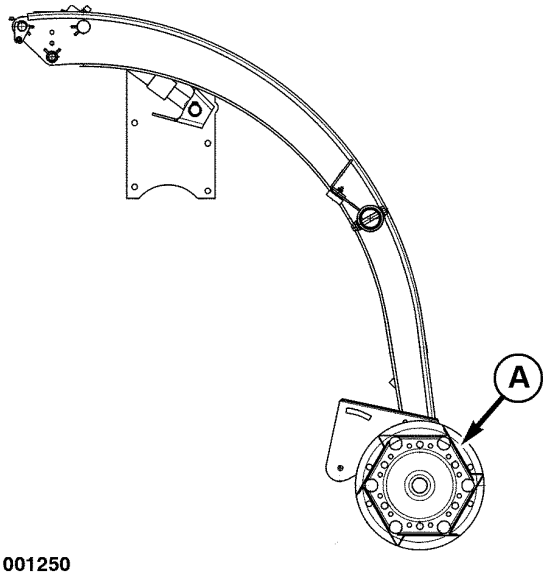


KM1001250 —UN—19OCT10

KM00321,000091E -16-12APR19-1/1

## Záchytná síť rostlinných zbytků

Záchytkou síť rostlinných zbytků (A) udržujte napnutou.

Pokud je to nutné, dostatečně utáhněte šrouby (B).

**A—Záchytná síť rostlinných zbytků**

**B—Šrouby**

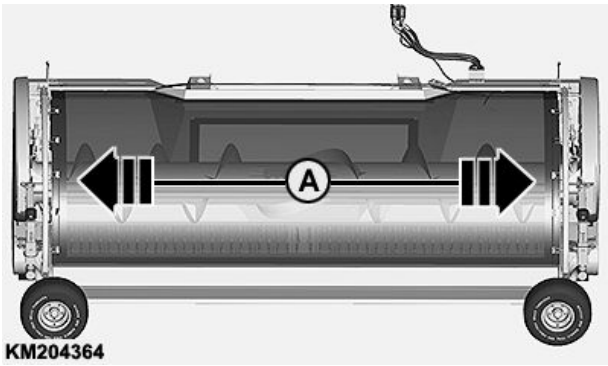


KM204364 —UN—31JAN14

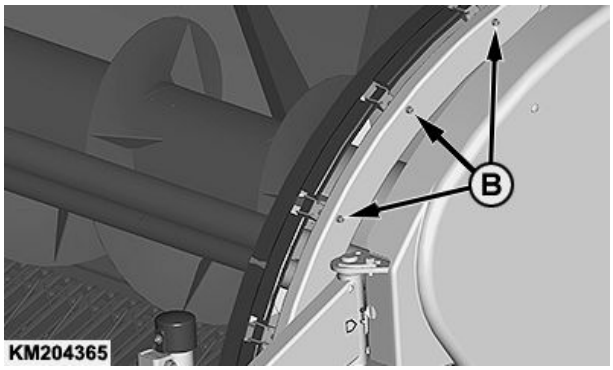


KM204365 —UN—31JAN14

KM00321,000028F -16-31JAN14-1/1

## Nádrž oleje centrálního mazání řetězu

Naplňte olejový zásobník centrálního mazání řetězu biologicky odbouratelným olejem (např. FUCHS PLANTOLUBE KS 46 N).

**DŮLEŽITÉ: Nepoužívejte olej, který není biologicky odbouratelný.**

**Specifikace**

Nádrž oleje—Objem..... 4 l (1 US gal)

**DŮLEŽITÉ: V závislosti na průtoku oleje nastaveném na čerpadle plňte nádrž podle potřeby.**

KM404045 —UN—11FEB20

KM00321,00009FE -16-11FEB20-1/1

## Odvzdušnění mazacího čerpadla centrálního mazání řetězu (na přání)

*POZNÁMKA: Po úplném vyprázdnění nádrže oleje je nutné odvzdušnit okruh olejového systému mazání řetězu.*

1. Odpojte přívodní hadici (A).
2. Před připojením přívodní hadice (A) k přípojce (B) vyčkejte, dokud nebude hadice (A) zcela odvzdušněná.
3. Nechejte sběrač v činnosti, dokud nebude z kartáčků vytékat stálý proud oleje.

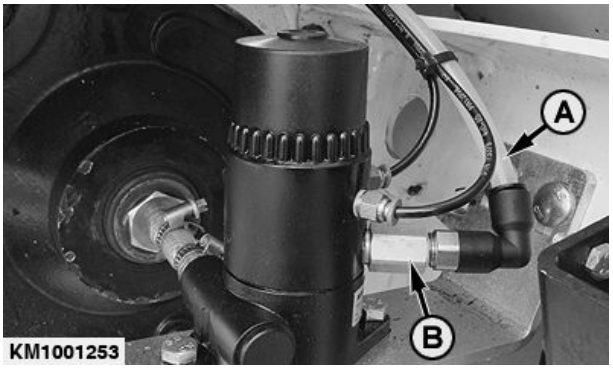


KM1001253 —UN—19OCT10

**A—Přívodní hadice** **B—Spojka**

KM00321,0000920 -16-12APR19-1/1

## Nastavení průtoku oleje v centrálním mazání řetězu (na přání)

Nastavte průtok oleje na každém řetězu následujícím způsobem:

1. Demontujte kryt (A).
2. Zjistěte, který šroub je určen pro nastavení průtoku oleje do příslušného kartáčku.
3. Otočením šroubu doprava se průtočné množství zvyšuje. Otočením šroubu doleva se průtočné množství snižuje.

   *POZNÁMKA: Čerpadlo je velmi přesné. Při nastavování průtoku oleje otáčejte šroub postupně po 1/4 otáčky. Když je šroub zcela zašroubovaný (maximální průtok), zajistíte minimální průtok vyšroubováním šroubu o čtyři otáčky.*

4. Namontujte kryt (A).

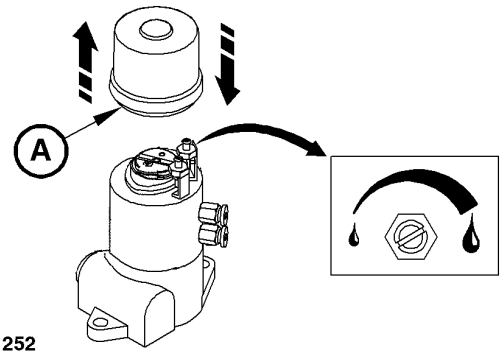


KM1001252 —UN—19OCT10

**A—Kryt čerpadla**

KM00321,0000921 -16-12APR19-1/1

# Uložení

## Uložení sběrače

Důkladně očistěte sběrač. Plevy a nečistota přitahují vlhkost a to vede ke vzniku koroze.

Uložte sběrač na chráněné místo, Sběrač postavte na kopírovací kola a odstavné podpěry.

Vzduch z pneumatik nevypouštějte. Chraňte kola před přímým slunečním svitem a působením mazacích tuků a olejů.

Důkladně promažte sběrač (viz kapitola "Mazání a údržba").

Demontujte řetězy a omyjte je v rozpouštědle. Potom je vysušte a namažte olejem s velkou viskozitou.

Opravte opotřebovaný nebo poškozený lak.

Vyhotovte seznam náhradních dílů potřebných pro příští sezónu a včas je objednejte.

CC03745,00001BD -16-07NOV00-1/1

## Příprava sběrače po uložení

Podle potřeby důkladně očistěte sběrač.

Očistěte řetězy a namontujte je.

Důkladně promažte sběrač (viz kapitola "Mazání a údržba").

Zkontrolujte utahovací momenty veškerého spojovacího materiálu.

Zkontrolujte tlak v pneumatikách a podle potřeby tlak upravte.

Pracujte se sběračem bez zatížení v polovičních otáčkách po dobu několika minut. Zkontrolujte ložiska, zda nedochází k nadměrnému zahřívání, nebo zda nemají nadměrnou vůli.

Prostudujte návod k použití.

CC03745,00001BE -16-07NOV00-1/1

# Specifikace

## Předpokládaná životnost stroje

Tento stroj byl konstruován a vyroben tak, aby umožňoval dlouhodobý produktivní provoz. Nicméně skutečně dosažitelná životnost však závisí na celé řadě faktorů včetně náročnosti pracovních podmínek a provádění doporučované údržby. (Viz oddíl Údržba v tomto návodu.)

Pravidelně stroj prohlížejte a kontrolujte v součinnosti se svým prodejcem KEMPER. Tyto kontroly mohou přinést doporučení týkající se servisních prací, oprav, opětovné výroby nebo výměny součástek nebo – na konci životnosti stroje – jeho stažení z provozu. (Viz samostatný oddíl tohoto návodu týkající se stažení z provozu, kde naleznete informace o likvidaci a recyklaci součástí stroje.)

Stroj nikdy nepoužívejte, pokud u něj chybějí součástky související s bezpečností nebo pokud tyto součástky vyžadují servisní zásah. Všechny chybějící nebo poškozené součástky související s bezpečností včetně bezpečnostních štítků je třeba před zahájení provozu opravit nebo vyměnit.

KM00321,000092C -16-13APR19-1/1

## Sběrač C3003

| | |
|---|---|
| Pracovní záběr | 3.00 m (9 ft 10 in) |
| Celková šířka | 4.06 m (15 ft 1.1 in) |
| Délka | 1.35 m (4 ft 5.2 in) |
| Výška | 1.40 m (4 ft 7 in.) |
| Hmotnost | 1100 kg (2425 lb) |
| Počet zubů | 4 x 40 |
| Průměr bubnu sběrače | 256 mm (10 in.) |
| Průměr vkládacího šneku | 560 mm (22 in.) |
| Typ vkládacího šneku | Nastavitelné lopatky |

KM00321,00009FF -16-11FEB20-1/1

## Hladina hluku

Maximální hladina hluku v úrovni uší obsluhy podle normy DIN ISO 11204. Měřicí metoda podle normy ISO 5131 se sběračem připojeným ke sklízecí řezačce a zavřenou kabinou (průměrná hodnota):

| | |
|---|---|
| C3003 | 78,5 dB(A) |

KM00321,0000A02 -16-11FEB20-1/1

## Prohlášení o shodě ES

**Kemper GmbH & Co. KG**
**Am Breul**
**D-48703 Stadtlohn, Německo**

Níže uvedená osoba prohlašuje, že

výrobek

Typ stroje: Sběrač

Typ: C3003

Splňuje všechna příslušná nařízení a základní požadavky níže uvedených norem:

| SMĚRNICE | ČÍSLO | ZPŮSOB CERTIFIKACE |
|---|---|---|
| Směrnice pro strojní zařízení | 2006/42/ES | Vlastní certifikace |
| Bezpečnost zemědělských strojů – Část 1 | DIN EN ISO 4254-1 | Vlastní certifikace |
| Bezpečnost zemědělských strojů – Část 7 | DIN EN ISO 4254-7 | Vlastní certifikace |
| Bezpečnost stroje | DIN EN ISO 12100 | Vlastní certifikace |
| Kloubové spojovací hřídele a jejich ochranná zařízení | DIN EN 12965 | Vlastní certifikace |

Jméno a adresa osoby autorizované v rámci Evropského společenství k vytvoření technického popisu výrobku:

Brigitte Birk
D-68008 Mannheim, Německo

Toto prohlášení o shodě je vydáno na výhradní odpovědnost výrobce.

Místo vydání prohlášení: 48703 Stadtlohn, Německo

Datum prohlášení: 01. března 2020

Výrobní pobočka: Kemper Stadtlohn

Jméno: Richard Wübbels

Pracovní pozice: Manager Product Engineering

DXCE01 —UN—28APR09

CE

KM00321,0000A00 -16-11FEB20-1/1

# Výrobní číslo

## Výrobní číslo

Výrobní číslo sběrače je vyznačeno na výrobním štítku stroje.

Tato čísla a písmena je nutné znát pro objednání náhradních dílů sběrače.

Abyste měli toto číslo stále k dispozici, vyplňte výrobní čísla do rámečků v příslušných obrázcích.

CC03745,00001E1 -16-16NOV00-1/1

## Štítek výrobního čísla sběrače

**A—Typ**
**B—Označení modelu**
**C—Identifikační číslo výrobku**
**D—Hmotnost**
**E—Rok výroby**
**F—Modelový rok**

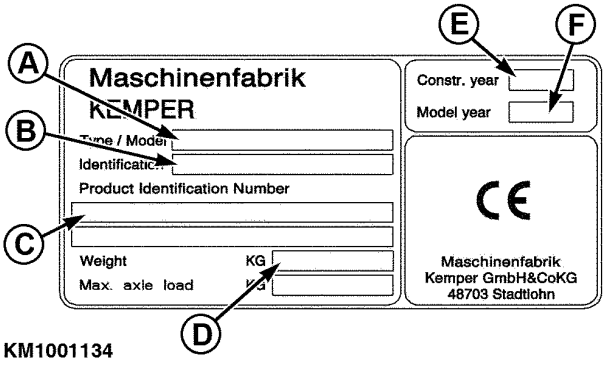


KM1001134

KM1001134 —UN—24FEB10

KM00321,0000926 -16-12APR19-1/1

## Zaznamenání výrobního čísla

Štítek s výrobním číslem je umístěn na pravé straně sběrače.

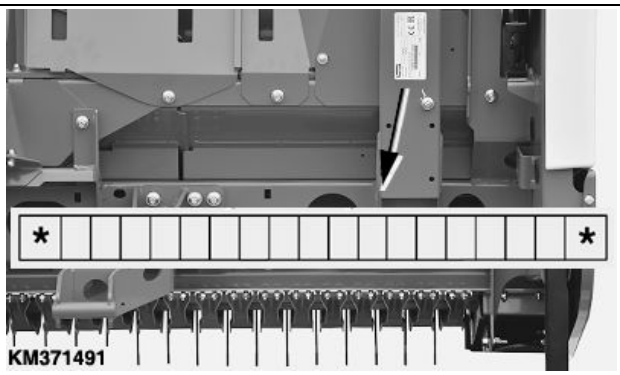


KM371491

KM371491 —UN—12APR19

KM00321,0000927 -16-12APR19-1/1

## Zabezpečení stroje

1. Namontujte zařízení odolná proti vandalům.
2. Je-li stroj skladován:
   - Spusťte nářadí na zem.
   - Nastavte kola do nejširší polohy, aby bylo nakládání co nejobtížnější
   - Vytáhněte všechny klíče a akumulátory
3. Při parkování uvnitř budovy položte velká zařízení před vchody a skladovací budovy zamkněte.
4. Při parkování venku postavte stroj na dobře osvětlené a oplocené místo.
5. Sledujte podezřelé chování a ihned nahlaste všechny krádeže příslušným zákonným úřadům.
6. Oznamte všechny ztráty svému prodejci KEMPER.

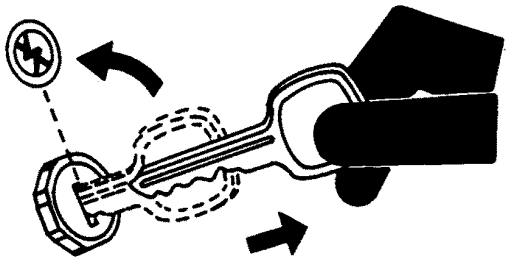

KM1002283

KM1002283 —UN—03MAY12

KM00321,0000928 -16-12APR19-1/1

# Index


Strana

## A

Alternativní maziva ..... 55-2

## B

Bezpečnost
- Bezpečné provádění údržby ..... 05-5
- Chraňte se před hlukem..... 05-10
- Způsobilost obsluhy ..... 05-2

## C

Centrální mazání řetězu
- Nádrž oleje..... 65-3
- Nastavení průtoku oleje ..... 65-4
- Odvzdušnění mazacího čerpadla ..... 65-4

## H

Hladina hluku..... 75-1
Hodnoty utahovacích momentů spojovacího materiálu
- Metrické ..... 65-1

## K

Kombinace maziv ..... 55-3

## M

Mazací tuk
- Víceúčelový a pro vysoký tlak..... 55-1

Mazání
- Blokovací mechanismus ..... 55-6
- Hnací hřídel sběrače..... 55-3
- Hnací řetězy..... 55-3
- Kopírovací kola ..... 55-4
- Opěrné vzpěry ..... 55-5
- Otočné uložení vkládacího šneku ..... 55-5
- Převodovka..... 55-6
- Úhlový převod..... 55-6

Mazání a údržba
- Intervaly mazání..... 55-1

Maziva
- Míchání ..... 55-3

## N

Nastavení
- Automatická spojka hnacího ústrojí ..... 30-6
- Automatické zvedání šneku (pokud je součástí výbavy) .....45-11
- Lopatky vkládacího šneku..... 45-12
- Nahrnovač válcové mačkací jednotky..... 45-5

Strana

- Pracovní výška válcové mačkací jednotky (pokud je součástí výbavy)..... 45-6
- Pružiny vkládacího šneku ..... 45-9
- Stěrky..... 30-7, 45-10
- Válcová mačkací jednotka ..... 45-6
- Výška kopírovacích kol ..... 45-8
- Výška vkládacího šneku ..... 45-9

## O

Obsluha sběrače
- Nahrnovač válcové mačkací jednotky..... 45-5

Odpojení sběrače ..... 35-1
Olej
- Převodovka..... 55-2

Otvírání bočního krytu ..... 45-12

## P

Pohon žacího válu s proměnnými otáčkami..... 30-1
Pravidla silničního provozu..... 40-1
Předpokládaná životnost stroje ..... 75-1
Přeprava
- Pravidla silničního provozu ..... 40-1
- Válcová mačkací jednotka, přepravní poloha ..... 40-1

Převodovka..... 55-6
Převodový olej ..... 55-2
Převoz
- Vázací místa ..... 15-2

Připojení sběrače..... 30-3
- Výška podpěry přípojného táhla ..... 30-2

Příprava sběrače
- Kontrola nastavení automatického zvedání šneku ..... 20-2
- Nastavení výšky kopírovacích kol..... 20-1
- Rozbalení a první nastavení ..... 20-1

## Ř

Řádkový sběrač
- Závěsná místa ..... 15-1

## S

Sběrač C3003
- Specifikace..... 75-1

Sběrač, ovládání
- Válcová mačkací jednotka ..... 45-5
- Válcová mačkací jednotka, pracovní poloha..... 45-4

Skladování maziv
- Skladování, mazivo..... 55-2

Specifikace
- Hladina hluku ..... 75-1
- Sběrač C3003..... 75-1

Syntetická maziva..... 55-2


Pokračování na další straně

Strana

## T

Tabulky utahovacích momentů
Metrické ..... 65-1

## U

Údržba
Seřizování hnacích řetězů ..... 65-2
Uložení
Na konci sezóny..... 70-1
Začátek sezóny..... 70-1
Utahovací momenty svorníků a šroubů
Metrické ..... 65-1
Utahovací momenty svorníků a šroubů
s metrickým závitem ..... 65-1

## V

Válcová mačkací jednotka
Montážní poloha válečku ..... 65-2
Práce pod zvednutou válcovou mačkací
jednotkou..... 45-2
Válcová mačkací jednotka v pracovní
poloze, nastavení..... 45-4
Válcová mačkací jednotka, obsluha ..... 45-5
Válcová mačkací jednotka, pracovní poloha ..... 45-4
Vázací místa..... 15-2
Vkládací šnek
Demontáž lopatek..... 45-13
Nastavení lopatek ..... 45-12
Výrobní číslo
Umístění..... 80-1
Výstražné nápisy, význam ..... 05-1

## Z

Začátek sezóny ..... 70-1
Záchytná síť rostlinných zbytků..... 65-3
Zjišťování a odstraňování závad
Provoz sběrače..... 60-1