Pickup C3003

INSTRUKTIONSBOK

Pickup C3003

OMKM128618 UTGÅVA B0 (SWEDISH)

Maschinenfabrik Kemper GmbH & Co. KG

Europeisk utgåva

PRINTED IN U.S.A.

Introduktion

Förord

LÄS NOGGRANNT IGENOM INSTRUKTIONSBOKEN. Lär dig att hantera och underhålla maskinen på rätt sätt. Felaktig användning kan leda till personliga skador eller materiella skador. Denna strängpickup kan bara monteras och användas på en exakthack. Användare måste vara kvalificerade för att köra en exakthack på allmän väg. Denna handbok samt varningsdekalerna finns även tillgängliga på andra språk. Kontakta din KEMPER-återförsäljare.

INSTRUKTIONSBOKEN ÄR EN DEL AV FORDONET och ska medfölja vid ägarbyte.

ALLA VÄRDEN I DENNA INSTRUKTIONSBOK anges enligt det metriska systemet. Och enligt det amerikanska måttsystemet (U.S.). Använd endast korrekta reservdelar och skruvförband. Använd metriska verktyg för metriska skruvförband och tumverktyg för tumskruvförband.

Beteckningarna HÖGER och VÄNSTER gäller i redskapets körriktning vid körning framåt.

Begreppet “TRANSPORT” används för att beteckna en strängpickup som är monterad på en exakthack och transporteras på denna från punkt A till B.

Begreppet “FRAKT” används för att beteckna en strängpickup som är lastad på ett flakfordon och fraktas på detta från punkt A till B.

LASTNING OCH FRAKT av denna strängpickup får endast utföras av personer som vet hur man säkrar lasten och som kan bevisa detta.

ANTECKNA PRODUKTIDENTIFIERINGSNUMREN (PIN) i sektionerna ”Specifikationer” eller ”Produktidentifieringsnummer”. Det kompletta numret behövs för att kunna spåra maskinen vid eventuell stöld. KEMPER-återförsäljaren behöver också dessa nummer vid reservdelsbeställning. För säkerhets skull bör identifieringsnumren även noteras på annan säker plats.

INNAN MASKINEN LEVERERADES, genomfördes en maskininspektion av din John Deere-återförsäljare.

AVSEDD ANVÄNDNING: DENNA STRÄNGPICKUP får ENDAST användas för att samla upp gröda som redan slagits, till exempel:

- Gräs
- Baljväxter
- Säd
- Lusern

All annan användning strider mot den avsedda användningen. Tillverkaren avsäger sig allt ansvar för varje typ av skada som uppstår pga. felaktig användning.

DENNA STRÄNGPICKUP FÅR INTE användas för att manuellt flytta någon typ av material och är inte lämpad för insamling av:

- kvistar från träd och buskar
- virke
- metallföremål
- material som innehåller sten

Alla anvisningar och föreskrifter för användande, underhåll och reparation angivna av tillverkaren är nödvändiga för den AVSEDDA ANVÄNDNINGEN och måste efterföljas.

DENNA STRÄNGPICKUP får ENDAST underhållas och repareras av industrimekaniker, montörer eller personer med liknande kvalifikationer. Elsystemet får endast repareras av elektriker. Gällande föreskrifter som omfattar förebyggande av olycksfall, arbetarskydd, miljöskydd och trafiklagstiftning måste alltid beaktas. Det är inte tillåtet att modifiera maskinen så att den behandlar andra material än de som är tillåtna enligt den avsedda användningen. Egenmäktiga ändringar i strängpickupens konstruktion eller utförande befriar tillverkaren från allt ansvar för alla eventuella skador orsakade av sådan ändring.

KM00321,00008F9 -67-02APR19-1/1

Återförsäljarens registrering

Ägarens namn _____ Datum för försäljning _____

Adress _____ Modellnummer _____

Ort _____ Serienummer _____

_____ _____

AG,CC03745,280 -67-09FEB00-1/1

Inspektion före leverans

Följande kontroller, justeringar och service utfördes innan maskinen levererades:

1. □ Pickupen har monterats ihop korrekt.
2. □ Tillvalsutrustning har monterats korrekt.
3. □ Alla skruvförband har dragits åt med specificerat moment.
4. □ Alla smörjnipplar och smörjpunkter har smorts.
5. □ Växellådornas oljenivåer har kontrollerats och är korrekta.
6. □ Kedjorna är rätt spända och smorda.
7. □ Alla rörliga delar kan röra sig obehindrat.
8. □ Kontrollera däcktrycket; justera vid behov. Korrekt däcktryck är 450 kPa (4,5 bar) (65.3 psi).
9. □ Alla skydd kan öppnas och stängas korrekt.
10. □ Maskinen har provkörts och fungerar som den ska.
11. □ Hydraulslangar och -kopplingar är täta.
12. □ Lackeringen är slät och alla dekaler sitter på.
13. □ Föraren känner till vilka säkerhetsåtgärder som ska vidtas när maskinen används.
14. □ Instruktionsboken har överlämnats till kunden.

Datum:

Återförsäljarens/serviceteknikerns underskrift:

KM00321,000025C -67-10JAN14-1/1

Innehåll

Sida

Identifieringsbild
Identifieringsbild....00-1

Säkerhet
Varningssymbol....05-1
Följ säkerhetsföreskrifterna....05-1
Förstå varningsord....05-1
Följ trafikreglerna....05-2
Förarförmåga....05-2
Säker förvaring av utrustningar....05-2
Var förberedd i nödsituationer....05-3
Använd skyddsutrustning....05-3
Säkerhetskontroll....05-3
Skydd och plåtar....05-3
Använd säkerhetsbelysningar och -anordningar....05-4
Säker körning med pickupen....05-4
Se upp för roterande kraftöverföringsaxlar....05-4
Säkert underhåll....05-5
Undvik högtrycksvätskor....05-5
Säkert underhåll av däck....05-6
Använd ordentliga verktyg....05-6
Personlig säkerhet vid service....05-7
Palla maskinen på ett säkert sätt....05-7
Håll avstånd till pickupen....05-7
Transport med skärbordet monterat....05-8
Viktbelastning för säker markkontakt....05-8
Avlägsna färg före svetsning eller uppvärmning....05-8
Undvik uppvärmning nära tryckledningar....05-9
Undvik högtrycksstråle på varningsdekaler....05-9
Korrekt avfallshantering....05-9
Avveckling: Korrekt återvinning och avfallshantering av vätskor och komponenter....05-10
Skydd mot buller....05-10

Varningsdekaler
Varningsdekaler....10-1
Byte av varningsdekaler....10-1
Instruktionsbok....10-1
Reparation och underhåll....10-2
Strängpickup....10-2
Komprimeringsenhet med justerbar höjd....10-2
Hydraulledningar....10-3
Se upp för roterande kardanaxlar....10-3
Pickuphjul....10-3

Sida

Ackumulator – flytsystem till stränghållarrulle....10-4
Rullkomprimeringsenhet - ändar på renskam....10-4

Transport
Strängpickupens lyftöglor....15-1
Säkring av pickup för frakt (fastsurrningspunkter)....15-2

Förbereda pickupen
Uppackning och första inställning....20-1
Justering av stödhjulens höjdläge....20-1
Kontrollera inställningen av matningsskruvens automatiska lyftanordning....20-2

Tillkoppling
Koppla till en exakthack av typ 498 med variabelt skärbordsdrivning....30-1
Justera stödbenshöjd....30-2
Anslut pickupen....30-3
Justera den automatiska kraftöverföringskopplingen (endast vid första användning)....30-6
Justera avskraparna....30-7

Frånkoppling
Koppla från pickupen....35-1

Transportera
Följ vägtrafikregler....40-1
Inställning av stränghållarrullsenheten i transportläge....40-1

Användning av pickupen
FÖLJ FÖRFARANDENA FÖR SÄKER ANVÄNDNING....45-1
Arbete under en upplyft stränghållarrullsenhet....45-2
Inställning av stränghållarrullsenheten i arbetsläge....45-4
Använda rullkomprimeringsenheten....45-5
Justeringsskrapa på stränghållarrullsenheten....45-5
Justera rullkomprimeringsenhetens kam....45-6
Justering av stränghållarrullsenhet....45-7
Justering av stödhjulens höjdläge....45-8
Inmatningsskruvens höjdjustering....45-9

Fortsättning på nästa sida

Originalinstruktionsbok. All information, alla illustrationer och specifikationer i denna handbok baserar på den senast tillgängliga informationen vid tiden för publiceringen. Rätten att när som helst och utan tillkännagivelse göra förändringar förbehålles.

COPYRIGHT © 2020
John Deere GmbH & Co. KG Mannheim Regional Center
Zentralfunktionen
All rights reserved.
A John Deere ILLUSTRUCTION ™ Manual

Sida

Justera inmatningsskruvens fjädrar.....45-9
Justering av avskrapare 45-10
Justera matningsskruvens automatiska lyftning (tillval) 45-11
Öppna sidokåpan 45-12
Justera inmatningsskruvens paddlar (låg gröda).....45-12
Demontera inmatningsskruvens paddlar (hög gröda).....45-13

Smörjning och underhåll

Smörjintervaller.....55-1
Smörjfett 55-1
Transmissionsolja.....55-2
Alternativa och syntetiska smörjmedel 55-2
Förvaring av smörjmedel 55-2
Blandning av smörjmedel 55-3
Var 10:e drifttimme — drivkedjor 55-3
Var 10:e drifttimme — pickupens drivaxel 55-3
Var 50:e timme — pivotupphängda stödhjul.....55-4
Var 50:e drifttimme — stränghållar-rullsenhetens lyftarmar.....55-4
Var 50:e drifttimme — stränghållar-rullsenhetens cylinder 55-5
Var 50:e timme — inmatningsskruvens ledpunkter 55-5
Var 50:e drifttimme — domkrafter.....55-5
Var 50:e drifttimme — handtag för spärrmekanism.....55-6
Var 500:e timme — växellåda.....55-6
Var 500:e drifttimme — vinkeldrivning 55-6

Felsökning

Manövrera pickupen 60-1

Service

Åtdragningsvärden för bult och skruv med metriska mått.....65-1
Justera drivkedjorna 65-2
Monteringsinriktning för rulle 65-2
Avvisarnät.....65-3
Oljebehållare för central kedjesmörjning 65-3
Luftning av smörjpump till central kedjesmörjning (tillval).....65-4
Justering av oljeflöde för central kedjesmörjning (tillval).....65-4

Förvaring

Inför långtidsförvaring av pickupen.....70-1
Innan pickupen åter tas i bruk 70-1

Specifikationer

Maskinens beräknade livslängd 75-1
Pickup C3003 75-1
Bullernivå.....75-1
EG-försäkran om överensstämmelse 75-2

Sida

Serienummer

Serienummer.....80-1
Serienummerskylt, pickup 80-1
Notera serienummer.....80-1
Håll maskinen säker 80-1

Identifieringsbild

KM404026 —UN—06FEB20

Pickup C3003

KM00321,00009EF -67-06FEB20-1/1

Varningssymbol

Detta är varningssymbolen. Den finns både på maskinen och i denna bok och varnar för risken för personskador.

Undvik olyckor genom att alltid följa säkerhetsföreskrifterna.

T81389 —UN—28JUN13

DX,ALERT -67-29SEP98-1/1

Följ säkerhetsföreskrifterna

Var noga med att läsa alla säkerhetsföreskrifter i instruktionsboken och på maskinens varningsskyltar. Håll varningsskyltarna i gott skick. Ersätt omgående skyltar som saknas eller är skadade. Se till att nya komponenter och reservdelar har aktuella varningsskyltar. Utbytesskyltar kan erhållas från en KEMPER-återförsäljare.

Innan du börjar arbeta med maskinen, ta reda på rätt sätt att använda maskinen och reglagen. Låt inte någon använda maskinen utan utbildning.

Håll maskinen i gott skick. Otillbörlig modifiering av maskinen kan leda till nedsatt funktion och/eller säkerhet, och påverka maskinens livslängd.

Kontakta din KEMPER-återförsäljare om du inte förstår någon del i denna instruktionsbok och behöver hjälp.

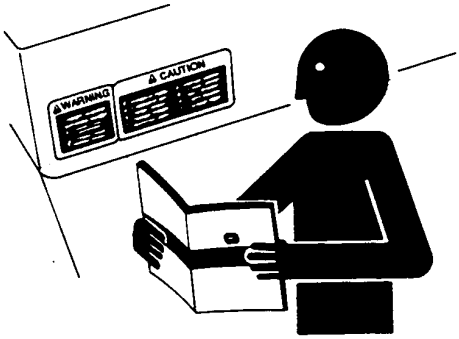

TS201 —UN—15APR13

KM00321,00008FC -67-02APR19-1/1

Förstå varningsord

FARA; Varningsordet FARA uppmärksammar på en farlig situation som, om den inte undviks, kan orsaka dödliga eller mycket allvarliga personskador.

VARNING; Varningsordet VARNING uppmärksammar på en farlig situation som, om den inte undviks, skulle kunna orsaka dödliga eller mycket allvarliga personskador.

AKTA; Varningsordet AKTA uppmärksammar på en farlig situation som, om den inte undviks, skulle kunna orsaka mindre allvarliga eller måttliga personskador. AKTA kan också användas till att varna för osäkra arbetsmetoder associerade med händelser som skulle kunna orsaka personskador.

Ett varningsord – FARA, VARNING eller AKTA – används tillsammans med varningssymbolen. FARA betecknar de allvarligaste farorna. Skyltarna (FARA eller VARNING) sitter i närheten av särskilda faror. Allmänna försiktighetsregler upptas på VARNINGS-skyltarna. AKTA används också till att uppmärksamma säkerhetsföreskrifterna i denna handbok.

TS187 —67—30SEP88

DX,SIGNAL -67-05OCT16-1/1

Följ trafikreglerna

Då maskinen framföres på allmän väg måste gällande trafiklagstiftning följas.

H28930 —UN—30JUN89

FX,ROAD -67-01MAY91-1/1

Förarförmåga

- Maskinens ägare måste se till att förararna tar ansvar, är utbildade, har läst instruktioner och varningar, och vet hur maskinen används korrekt och säkert.
- Ålder, fysisk förmåga och mental kapacitet kan utgöra faktorer vid maskinrelaterade skador. Föraren måste såväl mentalt som fysiskt kunna hytten och/eller reglagen och driva maskinen korrekt och säkert.
- Låt aldrig barn eller annan obehörig person köra maskinen. Instruera alla förare att inte ge barn en åktur på maskinen eller redskap.
- Kör aldrig maskinen när du är distraherad, trött eller nedsatt. Korrekt maskindrift, kräver förarens fulla uppmärksamhet och medvetande.

DX,ABILITY -67-07DEC18-1/1

Säker förvaring av utrustningar

Tunga utrustningar såsom dubbelmontage och lastare etc., som inte förvaras på rätt sätt, kan falla och orsaka allvarliga personskador eller dödsfall.

Förvara utrustningar och redskap så att de inte utgör en säkerhetsrisk. Låt inte barn eller obehöriga uppehålla sig i förvaringsutrymmet.

TS219 —UN—23AUG88

DX,STORE -67-03MAR93-1/1

Var förberedd i nödsituationer

Var beredd på att en eldsvåda kan inträffa.

Ha första förband och eldsläckare lätt tillgängliga.

Ring 112 och begär brandkår och/eller ambulans om olyckan skulle vara framme.

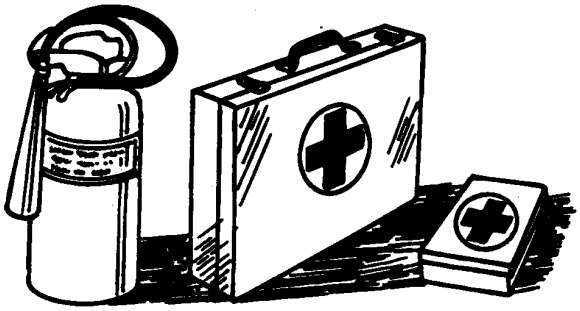

TS291 —UN—15APR13

DX,FIRE2 -67-03MAR93-1/1

Använd skyddsutrustning

Använd alltid åtsittande kläder och lämplig skyddsutrustning.

Långvarig exponering av höga ljud kan orsaka hörselskador.

Använd alltid någon typ av hörselskydd mot obekväma ljudnivåer.

Arbetet kräver förarens fulla uppmärksamhet. Att använda hörlurar under arbetet är inte att rekommendera.

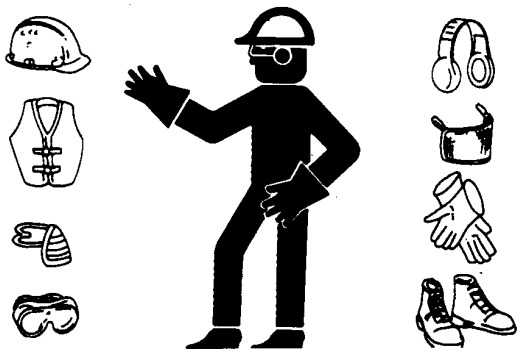

TS206 —UN—15APR13

DX,WEAR -67-10SEP90-1/1

Säkerhetskontroll

Kontrollera alltid att maskinen är i säkert skick innan den tas i bruk eller framförs på allmän väg.

FX,READY -67-28FEB91-1/1

Skydd och plåtar

Kör aldrig maskinen utan skydd och plåtar. Dessa måste vara rätt monterade och i funktionsdugligt skick.

Koppla ur drivningen, stäng av motorn och tag ur nyckeln innan något skydd eller någon plåt tas av.

Håll händer, fötter och kläder borta från rörliga delar.

CC,GUARDS -67-01DEC91-1/1

Använd säkerhetsbelysningar och -anordningar

Förhindra kollision med andra fordon. Långsamma traktorer med redskap eller släp, liksom självgående maskiner, utgör en särskilt stor fara på allmänna vägar. Var alltid uppmärksam på trafik som kommer bakifrån, särskilt när du svänger av åt något håll. Använd körriktningsvisare vid körning på allmän väg.

Använd strålkastarna, varningsljusen, körriktningsvisarna och övriga säkerhetsanordningar enligt de lokala bestämmelserna. Håll säkerhetsanordningarna i gott skick. Byt ut saknad eller skadad utrustning.

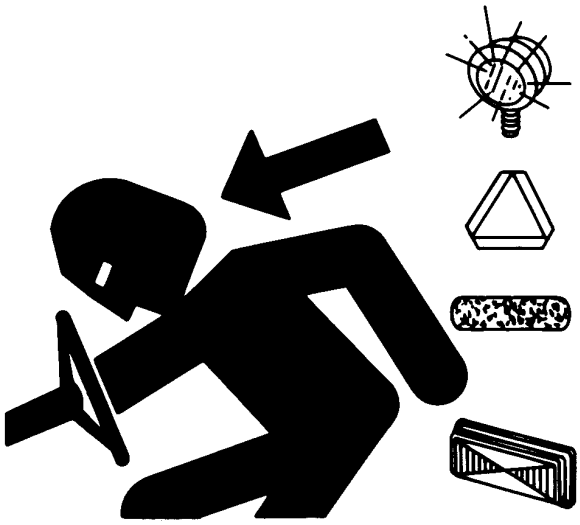

TS951 —UN—12APR90

KM00321,00008FD -67-02APR19-1/1

Säker körning med pickupen

Förhindra allvarlig personskada eller dödsfall:

Försök ALDRIG mata in material i pickupen för hand eller försök rensa pickupen från materialstoppar MEDAN DEN ÄR I ARBETE. Pickupen matar in materialet fortare än du kan släppa det och du löper stor risk att bli indragen i maskinen.

Koppla ur drivningen och stäng av motorn.

Låt ingen befinna sig inom pickupens riskzon när den arbetar.

CC,630PU 002665 -67-11APR95-1/1

Se upp för roterande kraftöverföringsaxlar

Indragning i roterande axlar kan medföra allvarliga eller livshotande personskador.

Se till att alla skydd sitter på plats hela tiden. Se till att de roterande skydden roterar fritt.

Bär åtsittande kläder. Stäng av motorn och förvissa dig om att alla roterande komponenter och drivaxlar har stannat innan du utför justeringsarbeten, anslutningsarbeten eller någon annan typ av arbete på motorn eller annan maskindriven komponent.

TS1644 —UN—22AUG95

DX,ROTATING -67-18AUG09-1/1

Säkert underhåll

Sätt dig in i serviceförfarandet innan arbetet påbörjas. Håll området rent och torrt.

Smörj eller utför aldrig någon service eller justering på maskinen medan den är igång. Håll händer, fötter och kläder borta från motordrivna delar. Koppla loss alla drev och aktivera reglagen för att avlasta trycket. Sänk ner alla redskap till marken. Stäng av motorn. Ta ur nyckeln. Låt maskinen svalna.

Delar som måste vara upphöjda under servicearbete skall stöttas på ett säkert sätt.

Se över komponenterna regelbundet och se till att de är riktigt monterade. Reparera skador omedelbart. Ersätt slitna och skadade delar. Avlägsna ev. fett, olja eller skräp.

Vid service på självgående utrustning måste batteriets jordkabel (-) kopplas loss före arbete på elsystemet eller vid svetsningsarbeten.

Vid service på bogserade redskap måste kabelhärvan kopplas loss från traktorn före arbeten på elsystemet eller vid svetsningsarbeten.

Fall vid rengöring eller arbete på hög höjd kan orsaka allvarliga skador. Använd en stege eller en plattform för att bättre nå varje position. Använd stabila och säkra fotsteg och handtag.

TS218 —UN—23AUG88

DX,SERV -67-28FEB17-1/1

Undvik högtrycksvätskor

Utsprutande olja under tryck kan tränga igenom huden och orsaka allvarliga skador.

Lätta på systemets tryck innan hydraulledningar eller andra ledningar kopplas loss. Kontrollera och dra åt alla anslutningar innan systemet åter sätts under tryck.

Hydraulolja som sprutar ut från hål eller munstycken syns knappt. Använd en bit papp istället för händerna för att upptäcka läckor. Skydda händer och kropp mot högtrycksvätskor.

Uppsök omedelbart läkare om en olycka inträffat. Allvarliga infektioner kan uppstå om vätskan inte avlägsnas inom några timmar. Läkare som inte är förtrogna med denna typ av skada bör vända sig till en kunnig medicinsk källa.

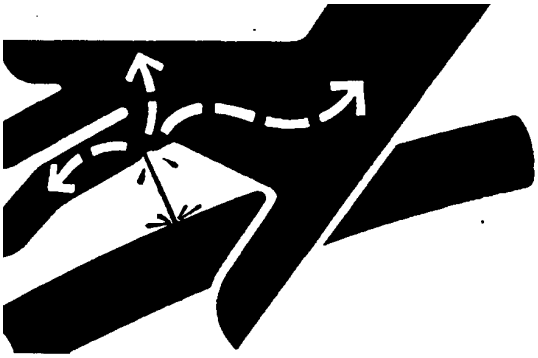

X9811 —UN—23AUG88

KM00321,00008FE -67-02APR19-1/1

Säkert underhåll av däck

VARNING: Om en uppsättning av däck- och fälgdelar skulle explodera kan det leda till allvarliga skador och även dödsfall.

Försök inte att montera ett däck såvida inte du har lämplig utrustning och erfarenhet att utföra jobbet.

Korrekt ringtryck ska alltid upprätthållas. Däckens rekommenderade ringtryck får EJ överskridas.

Däcken och hjulen får ej svetsas eller hettas upp. Hettan kan orsaka ett ökat lufttryck vilket resulterar i att däcket exploderar. Svetsning kan skada eller deformera hjulets struktur.

Vid pumpning av däck, använd en fästklämma och en förlängningsslang som är tillräckligt lång att den låter dig stå åt sidan och INTE framför eller över däcket. Använd en säkerhetsbur om en sådan finns tillgänglig.

Kontrollera om däcken har för lågt ringtryck, skärmärken, bubblor eller om fälgen är skadad eller saknar klackar, bultar eller muttrar.

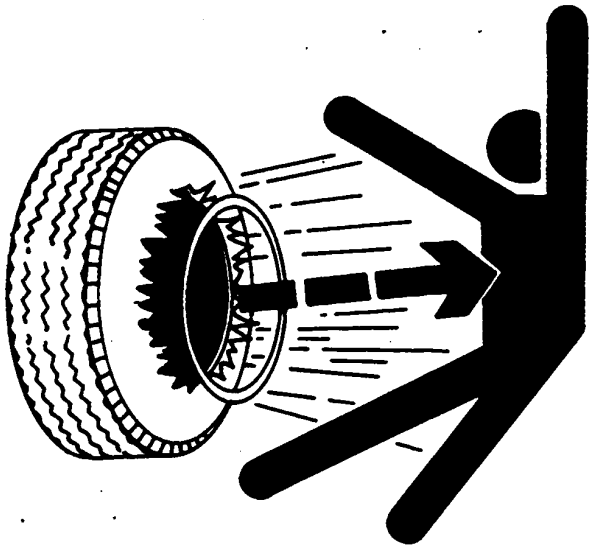

TS211 —UN—15APR13

DX,RIM1 -67-27OCT08-1/1

Använd ordentliga verktyg

Se till att rätt verktyg för det aktuella arbetet finns tillgängliga. Provisoriska verktyg och förfaranden kan skapa säkerhetsrisker.

Använd elverktyg endast för att lossa gängade fästdelar.

Använd verktyg med rätt storlek för att lossa eller skruva fast skruvförband. Använd ALLTID metriska verktyg på metriska skruvförband. Andra verktyg kan slinta och orsaka personskador.

Använd endast reservdelar som motsvarar KEMPER-specifikationerna.

TS779 —UN—08NOV89

KM00321,00008FF -67-02APR19-1/1

Personlig säkerhet vid service

Knyt upp långt hår i nacken. Bär inte halsduk, halskedja eller löst hängande kläder vid arbete nära rörliga delar på maskinen. Dessa kan fångas upp och orsaka svåra olyckor.

Tag av ringar och andra juveler. Dessa kan orsaka kortslutning eller fastna i rörliga delar.

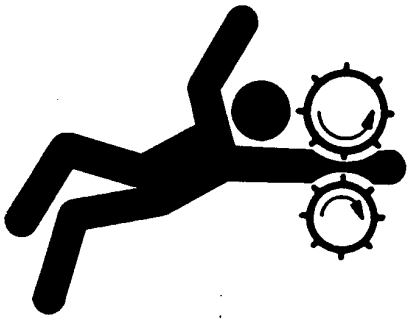

TS228 —UN—23AUG88

DX,LOOSE -67-04JUN90-1/1

Palla maskinen på ett säkert sätt

Sänk alltid ned eventuellt redskap eller utrustning innan något arbete påbörjas. Om arbetet måste utföras med maskinen eller utrustningen i upplyft läge, måste dessa pallas på ett säkert sätt. Utan stöd kan hydrauliska lyftanordningar sjunka av egen tyngd.

Använd endast rejäla pallbockar. Använd inte murstenar, träbitar eller liknande som lätt kan ge vika. Arbeta inte under maskinen om den endast är upplyft med domkraft. Följ alltid de säkerhetsföreskrifter som anges i denna bok.

Vid tillkoppling av redskap eller annan utrustning till en maskin, följ alltid de säkerhetsföreskrifter som anges i redskapets eller utrustningens instruktionsbok.

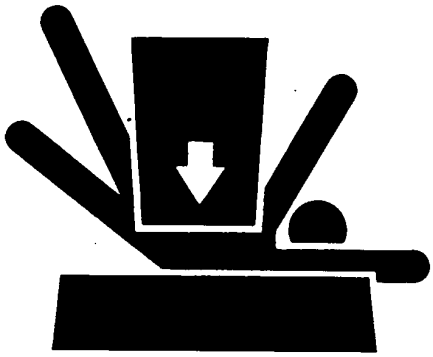

TS229 —UN—23AUG88

DX,LOWER -67-24FEB00-1/1

Håll avstånd till pickupen

Håll avstånd till pickupens rörliga delar under arbetet.

Koppla alltid från pickupdrivningen, stäng av motorn och ta ur nyckeln ur tändningen på exakthacken innan servicearbete utförs på pickupen.

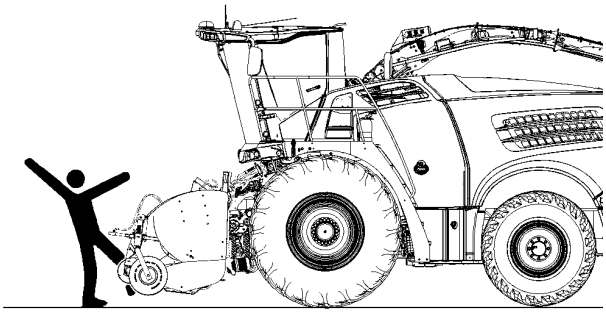

ZX1050675

ZX1050675 —UN—06DEC13

KM00321,000026A -67-07FEB14-1/1

Transport med skärbordet monterat

Innan man kör med skördemaskinen på allmänna vägar ska man höja skördeenheten och säkra den i helt upplyft läge. Aggregatet får inte skymma sikten för föraren.

Om skördeenheten är utrustad med deflektor måste denna alltid ställas i transportläge före transport på allmän väg.

Om skördeenheten är utrustad med rullkomprimeringsenhet, ska man alltid se till att denna är i transportläge innan man kör på väg.

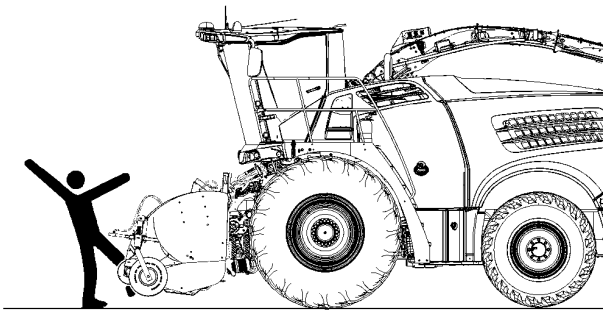

ZX1050675

ZX1050675 —UN—06DEC13

KM00321,000026B -67-20JAN14-1/1

Viktbelastning för säker markkontakt

Monterade redskap som flyttar exakthackens tyngdpunkt kan avsevärt påverka dess manövrering, styrning och bromsning. För att upprätthålla säker markkontakt är det nödvändigt att förse exakthackens bakdel med ballast. Observera maximalt tillåtna axelbelastningar och totalvikter.

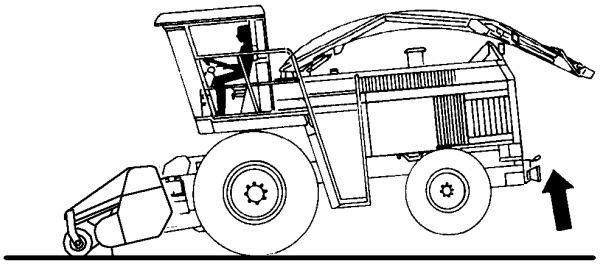

KM239211

KM239211 —UN—18MAR15

KM00321,0000903 -67-02APR19-1/1

Avlägsna färg före svetsning eller uppvärmning

Undvik inandning av potentiellt toxiska ångor och damm.

Giftiga ångor kan bildas vid svetsning eller lödning på ytor där färgen inte har avlägsnats.

Avlägsna färgen före uppvärmningen:

- Avlägsna all färg på en omkrets av minst 100 mm kring den yta som skall värmas upp. Om färgen inte kan avlägsnas, använd godkänd andningsmask innan ytan värms upp eller svetsas.
- Undvik att andas in det damm som bildas när färg avlägsnas med sandpapper eller slipmaskin. Använd ett lämpligt andningsskydd.
- Om färgen skall tas bort med lösningsmedel eller färgborttagningsmedel måste delarna först tvättas av efteråt med en tvållösning. Ställ alltid undan behållare med lösnings- och/eller färgborttagningsmedel, eller annat lättantändligt material omedelbart efter avslutat arbete. Vänta i 15 minuter, så att ångorna försvinner, innan svetsningen påbörjas.

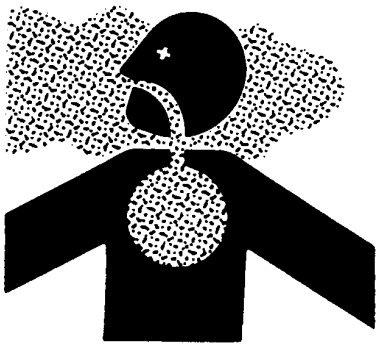

TS220 —UN—15APR13

Använd inte klorinerade lösningsmedel i utrymmen där svetsning skall utföras.

Arbeta i väl ventilerade utrymmen, eller utomhus.

Följ gällande miljöbestämmelser vid kassering av färg eller lösnings- och färgborttagningsmedel.

DX,PAINT -67-24JUL02-1/1

Undvik uppvärmning nära tryckledningar

Uppvärmning av delar nära tryckledningar kan åstadkomma ett lättantändligt dis som, om det antänds, kan utsätta montören eller kringstående för svåra brännskador. Undvik svetsning, lödning, eller användning av gaslåga i närheten av tryckledningar eller annat lättantändligt material. Tryckledningar kan oavsiktligt skadas när värmen når utanför det omedelbara arbetsområdet.

TS953 —UN—15MAY90

DX,TORCH -67-10DEC04-1/1

Undvik högtryckssträle på varningsdekaler

Vattenstrålen kan lossa eller skada varningsdekalerna. Undvik att rikta högtryckssträlen direkt på varningsdekalerna.

Ersätt omedelbart saknade eller skadade varningsdekaler. Ersättningsvarningsdekaler kan erhållas från en KEMPER-återförsäljare.

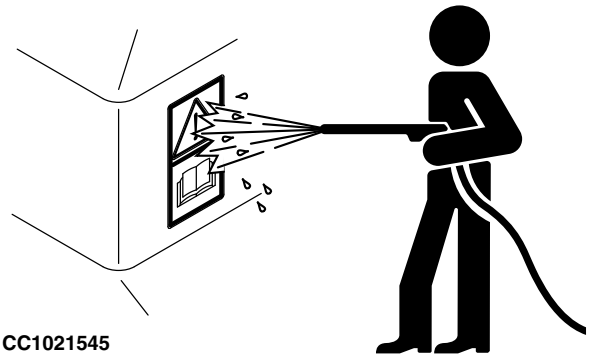

CC1021545

CC1021545 —UN—23APR02

KM00321,0000900 -67-02APR19-1/1

Korrekt avfallshantering

Om avfallshanteringen inte utförs korrekt kan miljön skadas. Ev. skadligt material som används i KEMPER-utrustning omfattar bl.a. olja, bränsle, kylmedel, bromsvätska, filter och batterier.

Använd behållare som inte läcker vid avtappning av vätskor. Använd aldrig behållare för mat eller dryck; någon kan dricka ur dem av misstag.

Häll aldrig ut miljöfarliga vätskor på marken, i avlopp eller vattendrag.

Köldmedel från luftkonditionering som kommer ut i luften kan skada jordens atmosfär. Statliga föreskrifter kan kräva att en godkänd servicecentral för luftkonditioneringar återvinner och återanvänder förbrukat köldmedel.

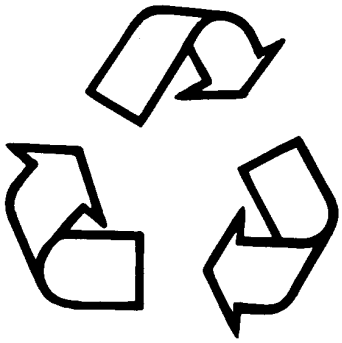

TS1133 —UN—15APR13

KM00321,0000901 -67-02APR19-1/1

Avveckling: Korrekt återvinning och avfallshantering av vätskor och komponenter

Vid avveckling av en maskin och/eller en komponent måste man ta hänsyn till säkerhetsåtgärder och miljöskyddsbestämmelser. Dessa inkluderar följande:

- Använd lämpliga verktyg och lämplig skyddsutrustning som t.ex. kläder, handskar, ansiktsmasker eller glasögon vid borttagning eller hantering av föremål och material.
- Följ instruktionerna för specialiserade komponenter.
- Frigör lagrad energi genom att sänka ner fjädrade maskinelement, släppa på fjädrar, lossa batterier eller strömanslutningar, och frigöra tryck i hydraulkomponenter, ackumulatorer och andra liknande system.
- Minimera exponeringen till komponenter som kan ha avlagringar från jordbrukskemikalier som t.ex. gödselmedel och bekämpningsmedel. Hantera och återvinn dessa komponenter på ett korrekt sätt.
- Töm försiktigt motorer, bränsletankar, kylare, hydraulcylindrar, behållare och ledningar innan komponenterna återvinns. Använd läckagetäta behållare vid tömning av vätskor. Använd inte livsmedels- eller dryckesbehållare.
- Häll aldrig ut miljöfarliga vätskor på marken, i avlopp eller vattendrag.
- Följ alla nationella, regionala och lokala lagar, regleringar eller förordningar gällande hantering eller avfallshantering av miljöfarliga vätskor (exempel: olja, bränsle, kylvätska, bromsvätska); filter; batterier; och andra ämnen eller delar. Det kan eventuellt vara förbjudet enligt lag att bränna lättantändliga vätskor eller komponenter i något annat än specialutformade förbränningsugnar. Dessutom kan man exponeras för skadliga ångor eller aska.
- Serva och avfallshantera luftkonditioneringssystem på ett korrekt sätt. Statliga regleringar kan kräva att en certifierad serviceverkstad återför och återvinner luftkonditioneringssystemets köldmedier, eftersom dessa kan skada atmosfären om de släpps ut i naturen.
- Utvärdera återvinningsalternativen för däck, metall, plast, glas, gummi och elektroniska komponenter som kan återvinnas delvis eller helt.
- Kontakta ditt lokala miljökontor, din lokala återvinningsanläggning eller din KEMPER-återförsäljare för att ta reda på hur man på ett korrekt sätt återvinner eller bortskaffar avfall.

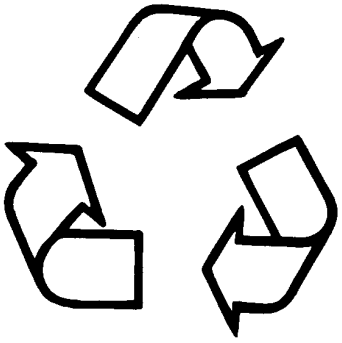

TS1133 —UN—15APR13

KM00321,000092B -67-13APR19-1/1

Skydd mot buller

Det finns många faktorer som påverkar ljudnivån, inklusive maskinkonfigurationen, maskinens skick och underhåll, markytan, driftmiljön, användningscykler, omgivningsljud och redskap.

Utsätts man för buller kan det orsaka försämring eller förlust av hörseln.

Använd alltid hörselskydd. Använd lämpliga hörselskydd, t.ex. öronskydd eller öronproppar, som skydd mot störande eller obehagligt starka ljud.

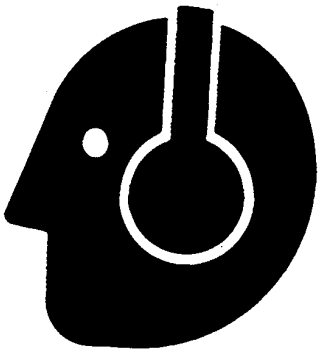

TS207 —UN—23AUG88

DX,NOISE -67-03OCT17-1/1

Varningsdekaler

Varningsdekaler

Maskinen har försetts med ett antal varningsdekaler som varnar för risken för personskador. Själva faran utmärks med en bild i en varningstriangel. Under varningstriangeln finns en symbol som visar hur man kan undvika att skadas. Här följer en kort beskrivning på dessa dekaler och var de finns placerade på maskinen.

TS231 —67—07OCT88

FX,WBZ -67-19NOV91-1/1

Byte av varningsdekaler

Ersätt saknade eller skadade varningsdekaler. Använd maskinhandboken för korrekt placering av varningsdekalerna.

Det kan finnas ytterligare säkerhetsinformation som inte är tryckt i denna instruktionsbok på de delar och komponenter som inte är tillverkade av John Deere.

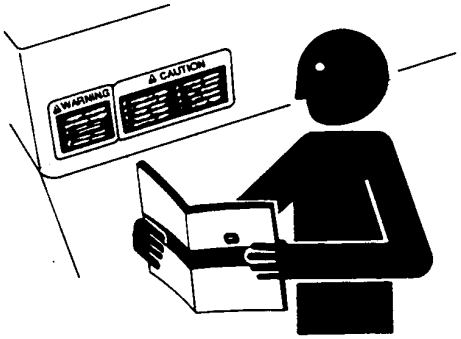

TS201 —UN—15APR13

DX,SIGNS -67-18AUG09-1/1

Instruktionsbok

Instruktionsboken innehåller all nödvändig information för säker körning av maskinen. Följ noggrant alla säkerhetsföreskrifter för att undvika olyckor.

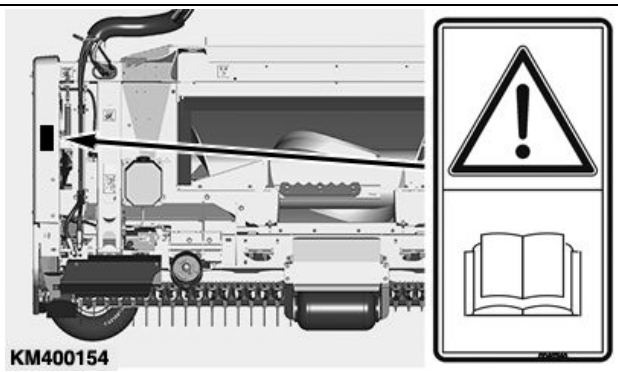

KM400154 —UN—16JAN20

KM00321,00009CB -67-16JAN20-1/1

Reparation och underhåll

Stäng av exakthackens motor och ta ur nyckeln innan några justeringar, reparationer eller underhållsarbete påbörjas.

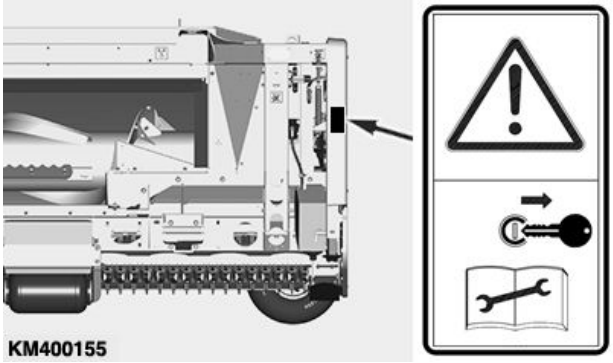

KM00321,00009CC -67-16JAN20-1/1

Strängpickup

FARA - Håll avståndet till skärbordet. Utför aldrig någon service på eller försök avlägsna materialstoppar utan att först ha kopplat ur drivningen, stängt av motorn och tagit ur nyckeln. Se till att inga personer eller klädesplagg finns i närheten av skruven när den är i rörelse.

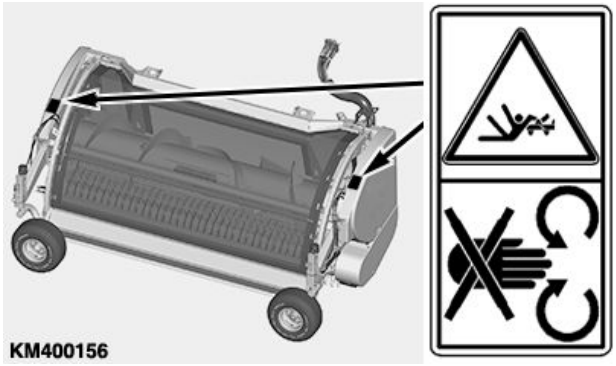

KM00321,00009CD -67-16JAN20-1/1

Komprimeringsenhet med justerbar höjd

Undvik kontakt med området där krossningsrisk föreligger så länge som komprimeringsenheten kan vara i rörelse.

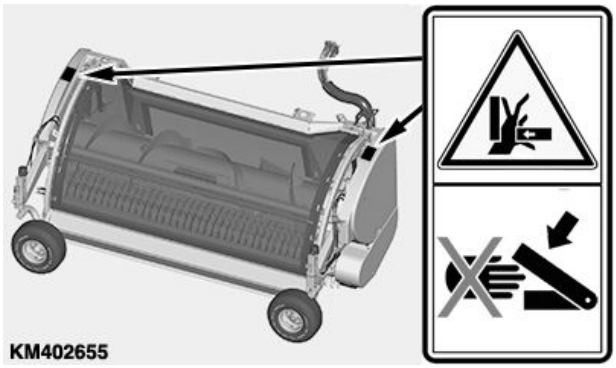

KM00321,00009CE -67-16JAN20-1/1

Hydraulledningar

Lätta på systemets tryck innan hydraulledningar eller andra ledningar kopplas loss.

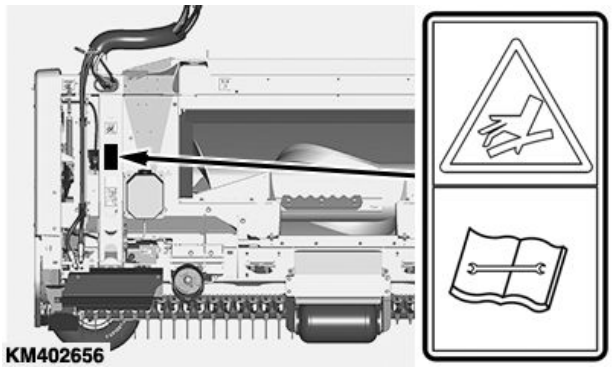

KM402656 —UN—16JAN20

KM00321,00009CF -67-16JAN20-1/1

Se upp för roterande kardanaxlar

Indragning i roterande axlar kan medföra allvarliga eller livshotande personskador. Kraftuttagsskydd och skyddsrör måste vara monterade.

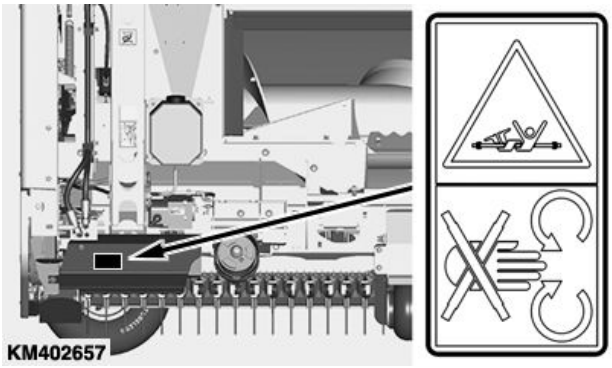

KM402657 —UN—16JAN20

KM00321,00009D0 -67-16JAN20-1/1

Pickuphjul

För att undvika klämskador mellan pickupen och hjulen ska dragstoppet aktiveras innan några justeringar eller service utförs på maskinerna.

Se till att inga personer befinner sig i närheten av maskinen innan hjulen sätts i rörelse. Manövrera alltid reglagen från sätet.

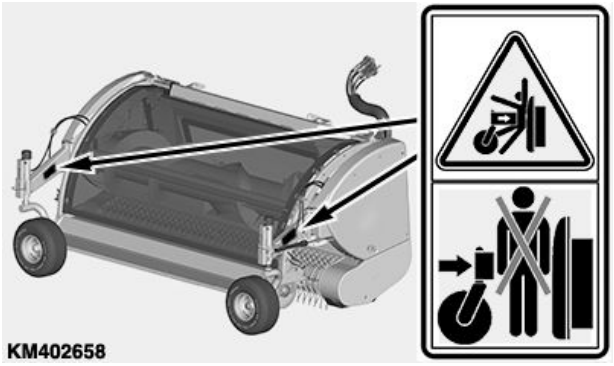

KM402658 —UN—06FEB20

KM00321,00009D1 -67-16JAN20-1/1

Ackumulator – flytsystem till stränghållarrulle

Förhindra personskador orsakade av hydraulolja och gas under tryck.

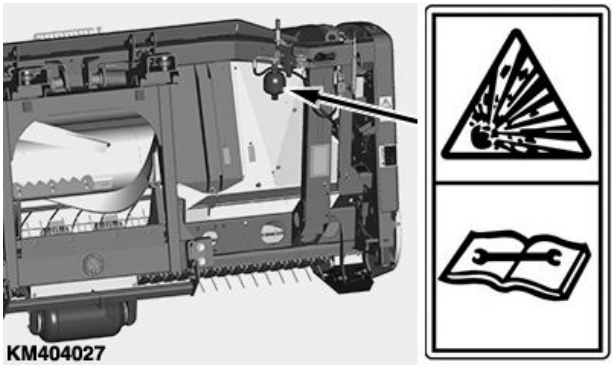

KM404027 —UN—06FEB20

KM00321,00009F0 -67-06FEB20-1/1

Rullkomprimeringsenhet - ändar på renskam

VARNING - Var mycket försiktig när du tar bort blockeringar eller arbetar under en upplyft rullkomprimeringsenhet. Ändarna på renskammen kan vålla allvarliga personskador.

Höj alltid rullkomprimeringsenheten och hela pickupen fullständigt innan blockeringar tas bort.

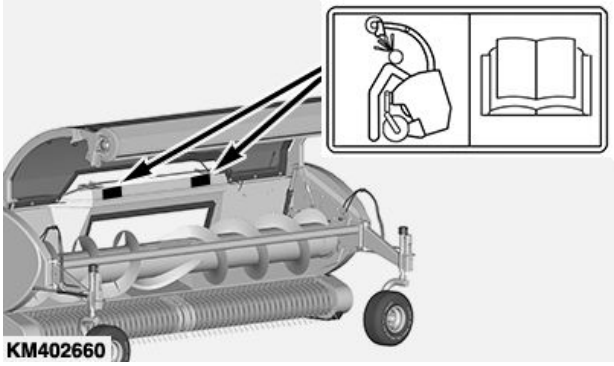

KM402660 —UN—16JAN20

KM00321,00009D3 -67-24JAN20-1/1

Strängpickupens lyftöglor

Använd alltid lyftöglorna som bilden visar om pickupen ska flyttas utan att den kopplas till en självgående exakthack.

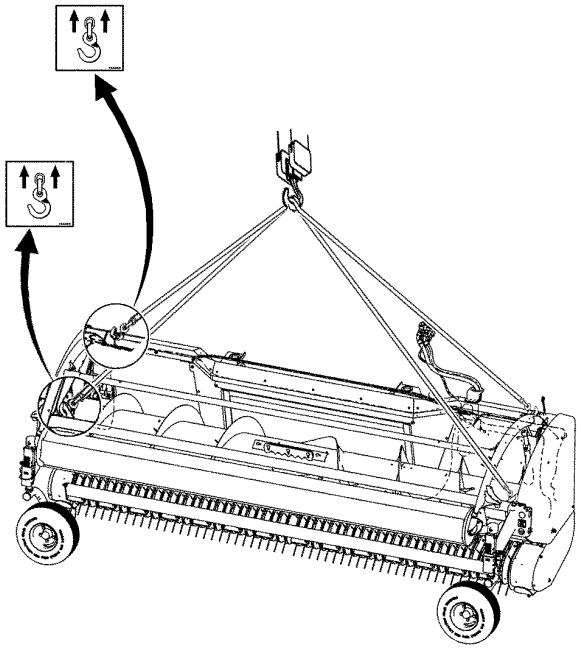

KM1002393

KM1002393 —UN—17JAN14

KM00321,0000268 -67-07FEB14-1/1

Säkring av pickup för frakt (fastsurrningspunkter)

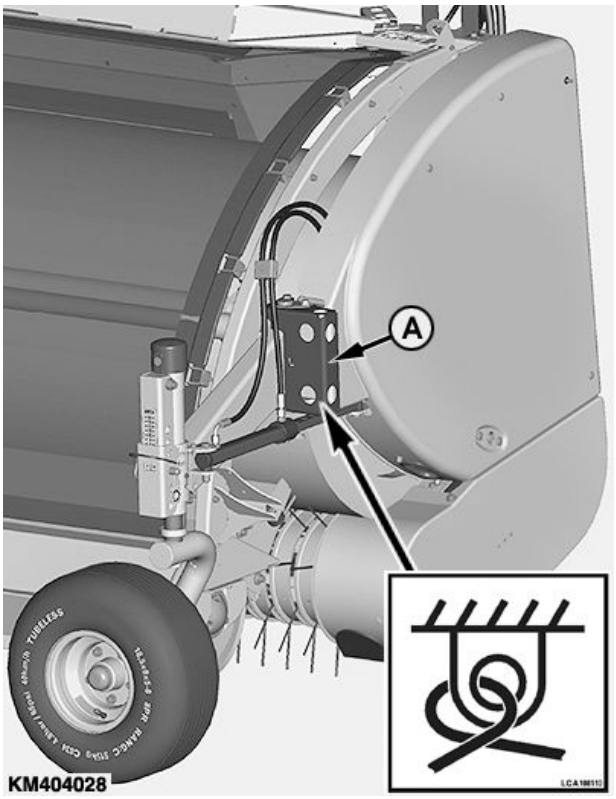

KM404028 —UN—06FEB20

Fastsurrningspunkter (fram)

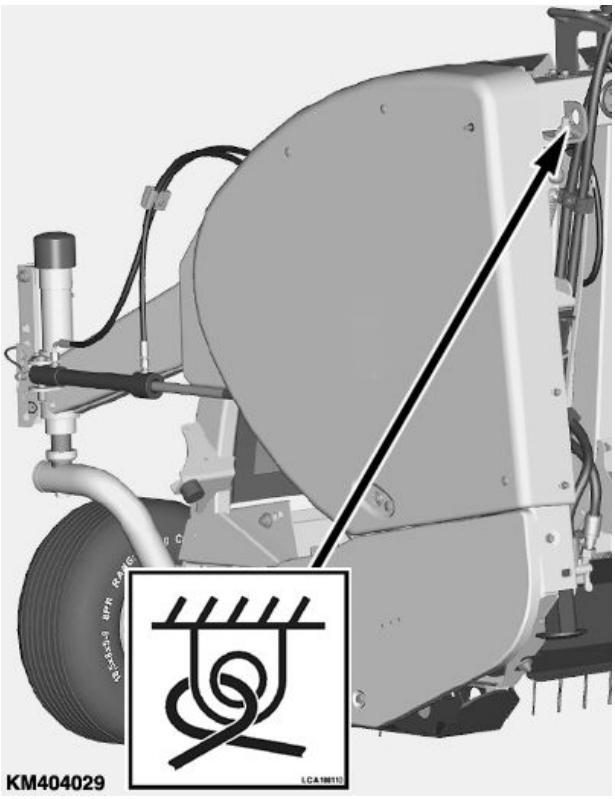

KM404029 —UN—06FEB20

Fastsurrningspunkter (bak)

A—Fäste

Vid frakt på lastbil eller traktor ska man använda de avsedda hålen på ramen för att säkra maskinen (se bild).

OBS: Demontera fästena (A) från pickupen efter transporten.

KM00321,00009F1 -67-06FEB20-1/1

Förbereda pickupen

Uppackning och första inställning

Direkt efter att emballaget har tagits bort ska man kontrollera att pickupen inte har några skador som kan ha uppkommit under transporten.

Färdigställ pickupen och montera ihop all tillvalsutrustning enligt instruktionerna som medföljer pickupen.

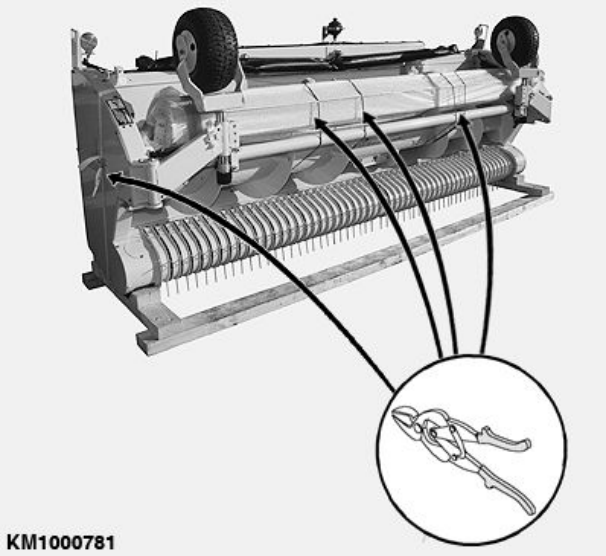

KM1000781 —UN—30MAR12

KM00321,000010E -67-03FEB09-1/1

Justering av stödhjulens höjdläge

Pickuppinnarna ska ha en frigångshöjd på 50 mm (2 in.).

För korrekt inställning, se Justering av stödhjulens höjdläge i sektionen Körning.

A—Stödhjul **X—50 mm (2 in.)**

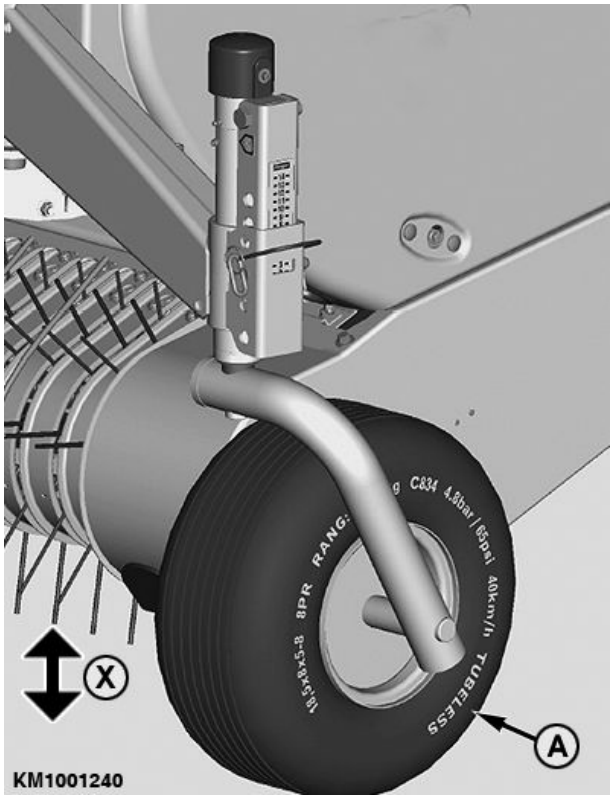

KM1001240 —UN—22JAN20

KM00321,0000373 -67-15OCT10-1/1

Kontrollera inställningen av matningsskruvens automatiska lyftanordning

När all tillvalsutrustning har monterats ihop korrekt, kontrollera inställningen av matningsskruvens lyftanordning (A) på båda sidor.

För korrekt inställning, se Justering av matningsskruvens automatiska lyftanordning i sektionen Körning.

A—Skruvborrens lyftanordning

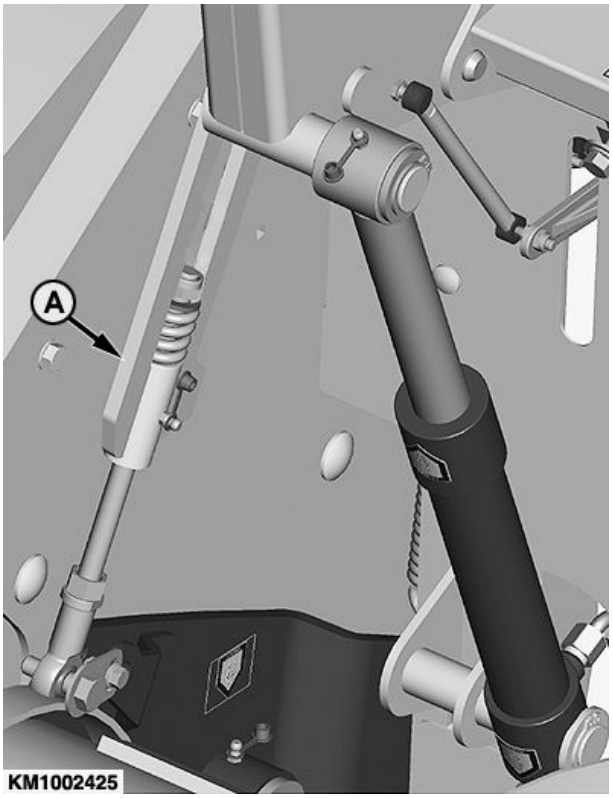

KM1002425 —UN—29JAN14

KM00321,0000A03 -67-11FEB20-1/1

Koppla till en exakthack av typ 498 med variabelt skärbordsdrivning

Pickups för exakthackar av Claas-typ 498 är delvis tekniskt förberedda för variabel skärbordsdrivning.

Dessutom krävs programmeringssteg i exakthackens programvara som måste samordnas med Claas. För att göra detta, kontakta Claas-återförsäljaren.

VIKTIGT: För att kunna använda den variabla skärbordsdrivningen måste modul A130FAM programmeras för den. Annars kan pickupen endast användas med konstant hastighet.

OBS: När A130FAM-modulen kommer från fabriken är den inte programmed.

A130FAM-modulen måste programmeras via exakthacken. Gå tillväga enligt följande:

1. Anslut pickupen till exakthacken.
2. Anslut därefter exakthacken till en dator och starta Claas-felsökningssystem (CDS).
3. Välj A130FAM-modulen för att programmera pickupen.

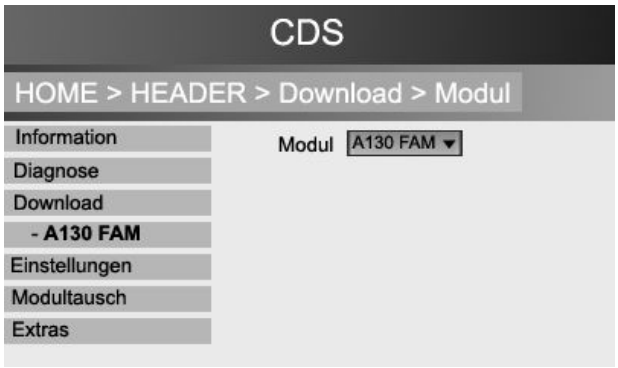

KM359969 —UN—22FEB19

KM00321,0000A05 -67-21FEB20-1/2

4. När ett serienummer ska anges, ange då ett serienummer som är **utgivet av Claas.**

VIKTIGT: Skriv in ett serienummer för 3 m HD Claas-pickup.

5. Välj den variabla skärbordsdrivningen (om utrustad på exakthacken).
6. Inaktivera alternativet "Automatisk KONTUR".

KM404867 —UN—21FEB20

KM00321,0000A05 -67-21FEB20-2/2

Justera stödbenshöjd

När pickupen monteras på en exakthack för första gången måste stödbenens (A) höjd justeras efter storleken på exakthackens däck. Därför måste de yttre skydden till vänster och höger demonteras.

Det finns flera lägen för skruven (B).

- Vid leveransen sitter skruven (B) i det tredje hålet.
- När exakthacken har 42-tumsdäck ska skruven (B) sitta i det övre hålet (C).
- För alla andra däckkonfigurationer ska skruven tas ut. Sänk pickupen till lämplig höjd och sätt tillbaka skruven (B) i rätt hål.
- Montera tillbaka skydden till vänster och höger.

A—Stödben
B—Skruv
C—Övre hål

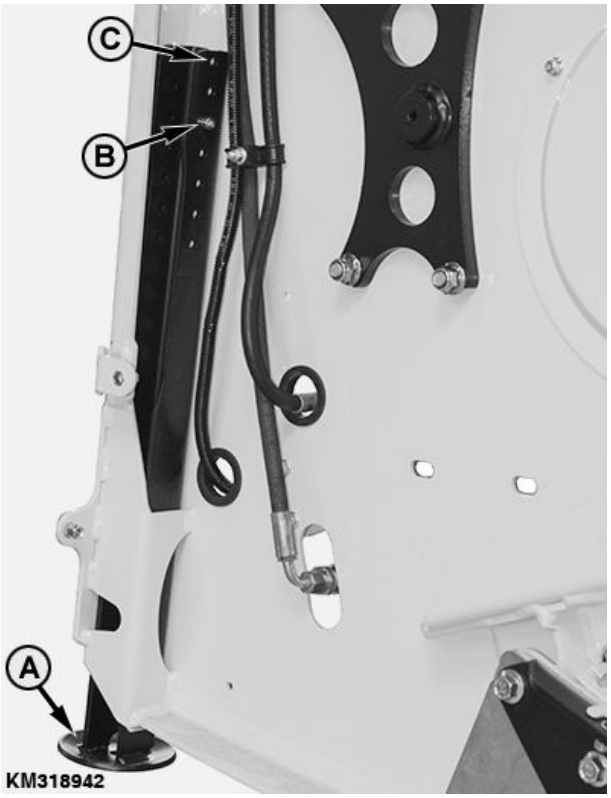

KM318942 —UN—19JUN17

KM00321,0000672 -67-23JUN17-1/1

Anslut pickupen

VIKTIGT: Innan pickupen ansluts, se exakthackens instruktionsbok för korrekt förberedelse och anpassning till maskinen.

OBS: Pickupen måste stå på plant underlag när den ansluts.

Anslut pickupen på följande sätt:

1. Sänk handtaget (A) så att spärrhakarna (B) är helt indragna.

A—Handtag **B—Spärrhake**

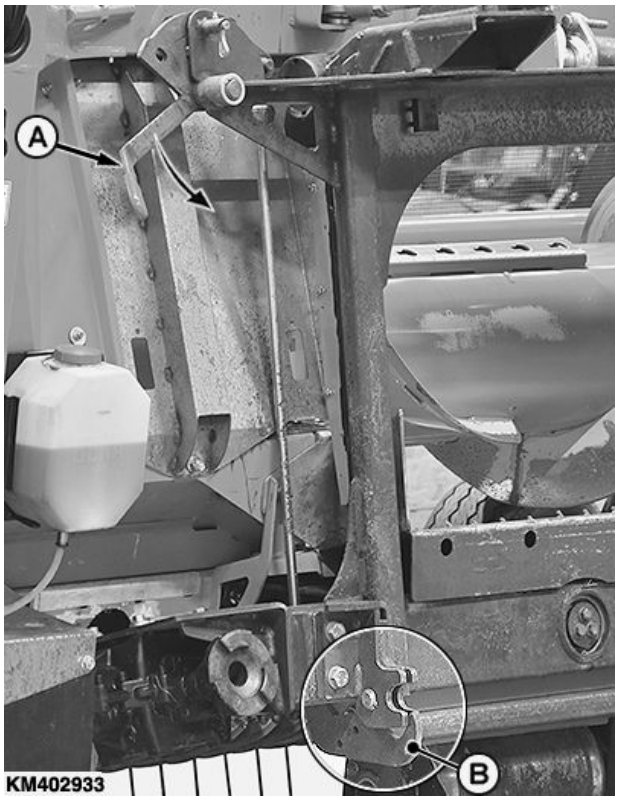

KM402933 —UN—06FEB20

KM00321,00009F2 -67-07FEB20-1/6

2. Sänk knivtrumman tills ingreppsklackarna (A) är lite nedanför pickupens tvärbalksöppningar (B).
3. Kör maskinen långsamt framåt tills tillkopplingsläget nås.
4. Koppla in pickupen.

A—Ingreppsklackar **B—Öppning**

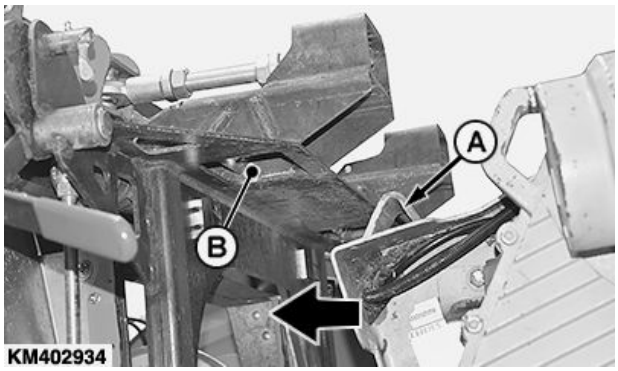

KM402934 —UN—06FEB20

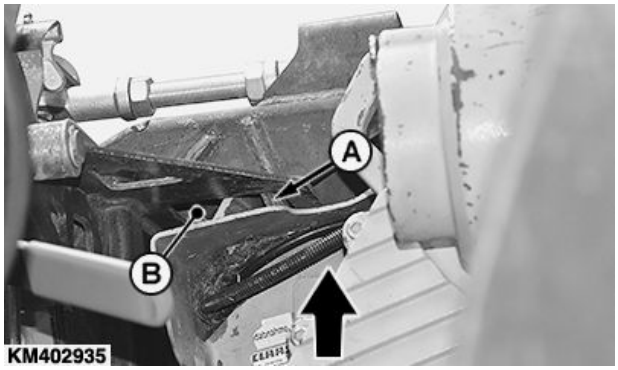

KM402935 —UN—06FEB20

Fortsättning på nästa sida

KM00321,00009F2 -67-07FEB20-2/6

5. Höj knivtrumman och lyft pickupen.

VIKTIGT: Kontrollera på båda sidor av pickupen att de nedre spärrarna (A) är korrekt inriktade och har kontakt med stiften (B).

6. **Kontrollera läget på spärrarna (A) (endast vid första användningen):**

   Placeringen av spärrarna (A) är förinställt i fabriken.

   Om inställningen är felaktig, gör följande:

   - Lossa skruvarna (C) och ställ in spärrarna (A) så att de passar i stiften (B).
   - Dra åt skruvarna (C).

A—Spärr
B—Stift
C—Skruvar

KM402936 —UN—06FEB20

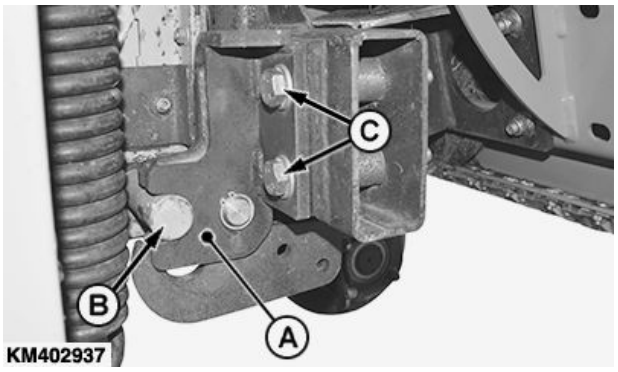

KM402937 —UN—06FEB20

Fortsättning på nästa sida

KM00321,00009F2 -67-07FEB20-3/6

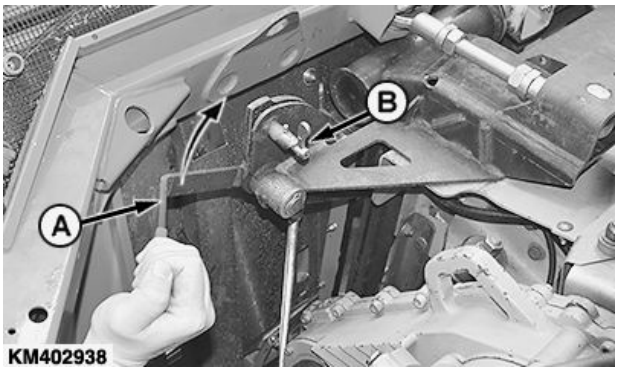

KM402938 —UN—06FEB20

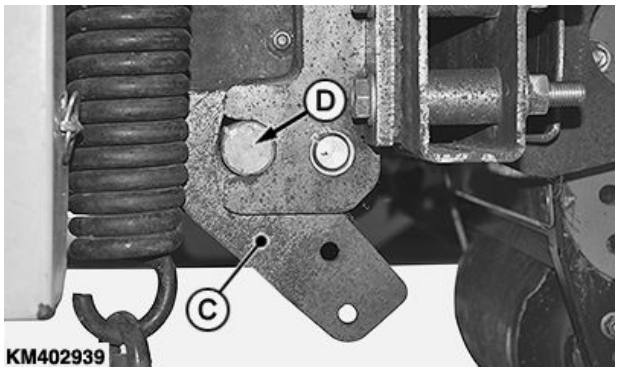

KM402939 —UN—06FEB20

7. Höj handtaget (A) och säkra den med fjäderbelastat stift (B).

VIKTIGT: Kontrollera att båda nedre krokar (C) korrekt låser stiften (D). Använd aldrig pickupen med felaktig krokspärr.

Ifall krokarna (C) inte låser fast stiften (D) korrekt:

- Koppla loss pickupen.
- Sätt in en axel (F) med en diameter på 35 mm (1,38 in.) i den nedre kroken (C).
- Höj handtaget (A).
- Lossa muttrarna (E).
- Justera längden på skruvstiftet (F) så att den nedre kroken (C) låser axeln (F) helt.
- Dra åt muttrarna (E) igen.
- Sänk handtaget (A) och ta bort axeln (F).
- Koppla till pickupen igen.

OBS: Upprepa monteringsproceduren enligt beskrivningen ovan.

A—Handtag
B—Fjäderbelastat stift
C—Krok
D—Stift
E—Muttrar
F—Axel

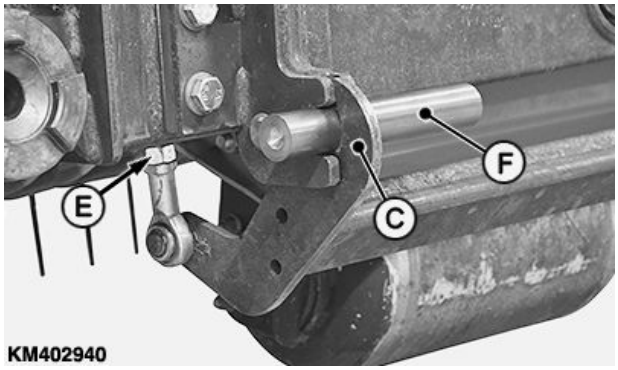

KM402940 —UN—06FEB20

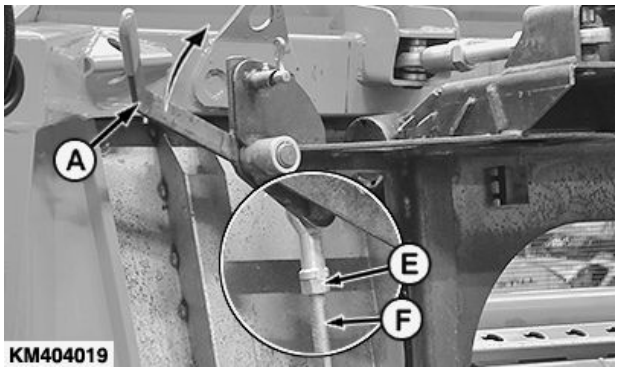

KM404019 —UN—06FEB20

KM00321,00009F2 -67-07FEB20-4/6

8. På höger och vänster sida, höj domkraften (A) och säkra den med fjäderbelastat stift (B) i översta läget.

A—Domkraft
B—Fjäderbelastat stift

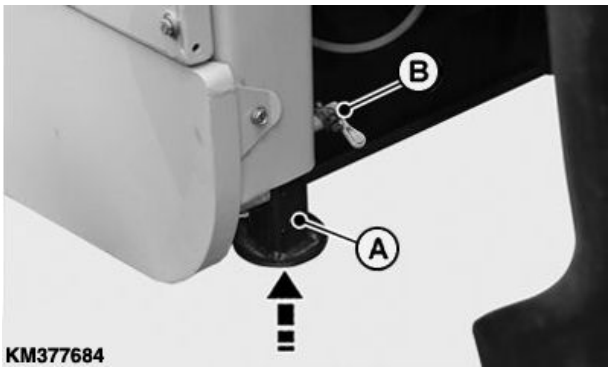

KM377684 —UN—12APR19

Fortsättning på nästa sida

KM00321,00009F2 -67-07FEB20-5/6

9. Anslut hydraulslangar (A) och kabelhärva (B) till de relevanta utloppen på exakthacken.

A—Hydraulslangar **B—Kabelhärva**

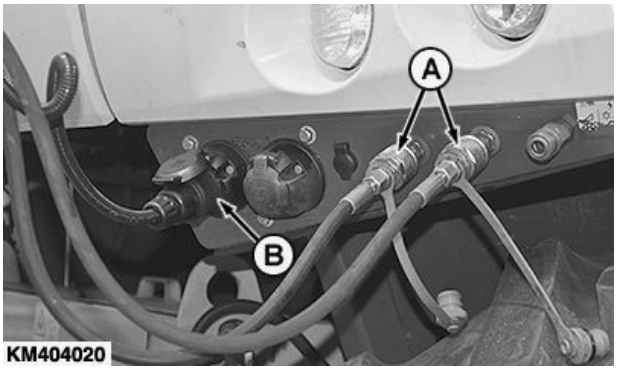

KM404020 —UN—06FEB20

KM00321,00009F2 -67-07FEB20-6/6

Justera den automatiska kraftöverföringskopplingen (endast vid första användning)

Se till att kopplingsklon (A) på pickupen och kopplingsklon (B) på exakthacken är i linje med varandra.

Vid behov, justera kopplingsklon (A) på pickupen:

- Lossa skruvarna (C).
- Justera kopplingsklon (A).
- Stryk Loctite® 243 på skruvarna (C).
- Spänn skruvarna (C) med angivet åtdragningsmoment.

Specifikation

Skruvar (C) på automatisk kraftöverföringskopplingen—Åtdragningsmoment.....95 Nm
70 lb-ft.

A—Kopplingsklo på pickup
B—Kopplingsklo på exakthack
C—Skruv

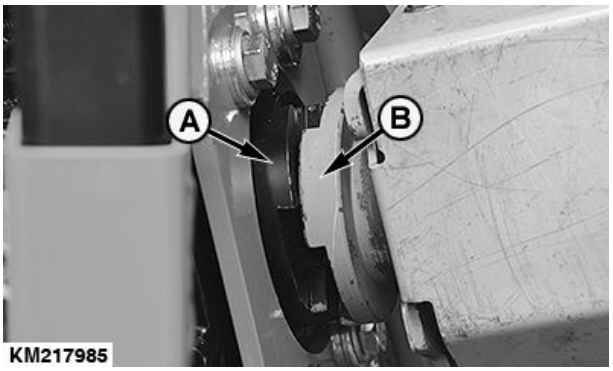

KM217985 —UN—15SEP14

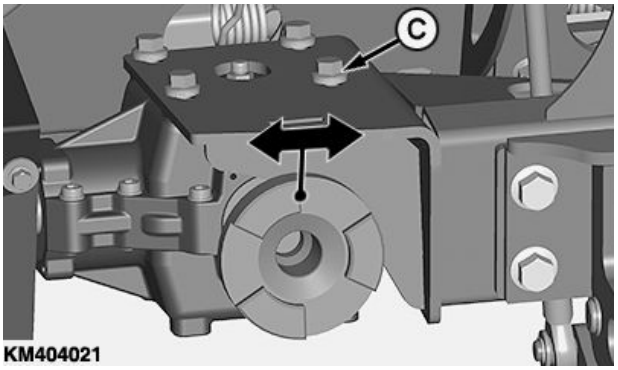

KM404021 —UN—06FEB20

Loctite är ett varumärke som tillhör Henkel Corporation

Fortsättning på nästa sida

KM00321,00009F3 -67-13FEB20-1/2

VIKTIGT: Se till att spåret (B) på exakthackens kopplingsklo kan vridas fritt och inte rör vid huset (A).

⚠ VARNING: Brandrisk - Felaktig inställning kan orsaka luftburna gnistor!

A—Hus **B—Spår**

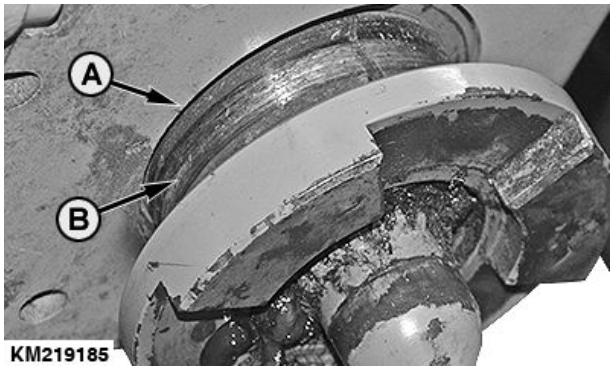

KM219185 —UN—15SEP14

KM00321,00009F3 -67-13FEB20-2/2

Justera avskraparna

När pickupen monteras på en exakthack för första gången måste avståndet mellan spiralen och avskraparna justeras.

Gör så här:

1. Lossa på fästmuttrarna (A).
2. Flytta avskraparna (B) för att erhålla specificerat avstånd mellan spiralen (C) och avskraparna.

Specifikation

Spiral till avskrapare—Spel.....0—2 mm (0–0,08 tum)

3. Dra åt muttrarna (A).
4. Kontrollera att inmatningsskruven går fri för avskraparna genom att dra runt skruven för hand.

VIKTIGT: Skraporna måste monteras med skruvhuvudena nedåt.

Kontrollera att skraporna alltid befinner sig parallellt med inmatningsskruven.

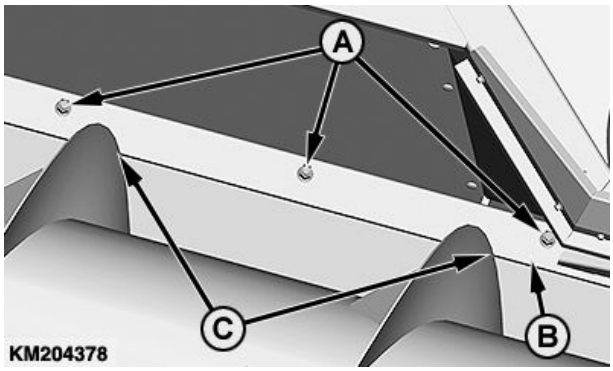

KM204378 —UN—06FEB14

A—Muttrar
B—Avskrapare
C—Spiral

KM00321,0000673 -67-23JUN17-1/1

Koppla från pickupen

VIKTIGT: Innan pickupen kopplas från, se till att pickupens samtliga hydraulfunktioner har lossats.

Gör så här:

1. Koppla loss hydraulslangarna (A) och kabelhärvan (B).
2. Sänk ner pickupen (C) till marken.

VIKTIGT: Lämna pickupen stående i en höjd som tillåter enheten att återanslutas till exakthacken vid ett senare tillfälle. Välj aldrig en höjd som är för låg.

3. Stäng av motorn, ta bort nyckeln ur tändningen och dra åt parkeringsbromsen.

A—Hydraulslangar
B—Kabelhärva
C—Pickup

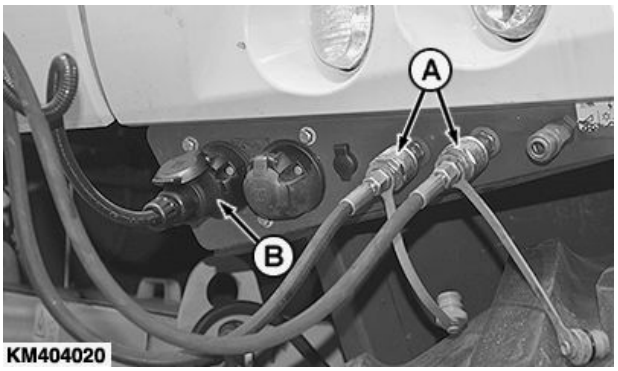

KM404020 —UN—06FEB20

KM404030 —UN—07FEB20

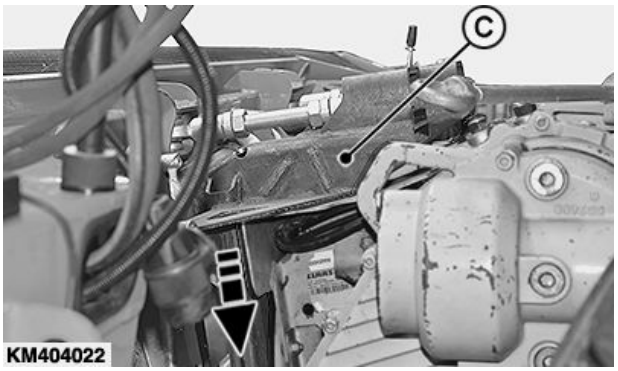

KM404022 —UN—06FEB20

KM00321,00009F4 -67-07FEB20-1/3

4. Sänk stödbenen (A) på vänster och höger sida och lås dem på lämplig höjd. Dra då ut det fjäderbelastade stiftet (B) och låt det greppa igen när stödbenet (A) är i rätt höjd.

A—Domkraft
B—Fjäderbelastat stift

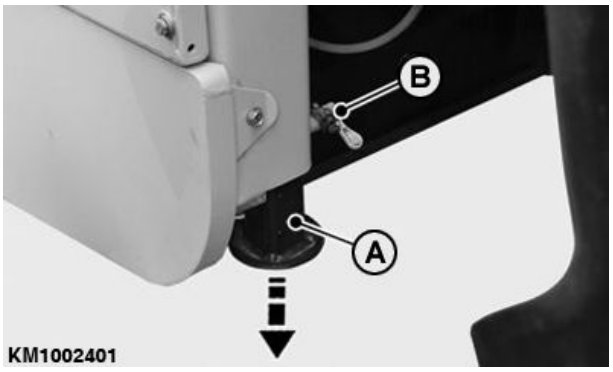

KM1002401 —UN—23JAN14

Fortsättning på nästa sida

KM00321,00009F4 -67-07FEB20-2/3

5. Dra det fjäderbelastade stiftet (A) och sänk därefter handtaget (B) så att spärrhakarna (C) är helt indragna från stiftet (D).
6. Starta motorn. Sänk knivtrumman tills ingreppsklackarna (E) är lite nedanför pickupens tvärbalksöppningar (F) och kör ut ur pickupstommen.

A—Fjäderbelastat stift
B—Handtag
C—Krok
D—Stift
E—Ingreppsklack
F—Öppning

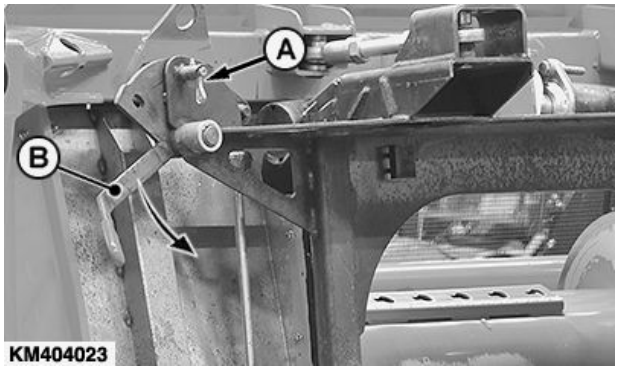

KM404023 —UN—06FEB20

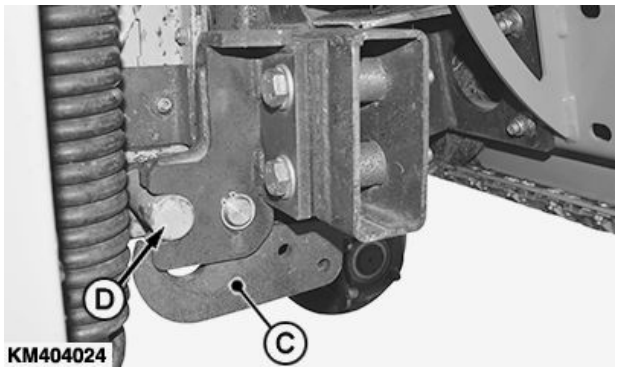

KM404024 —UN—06FEB20

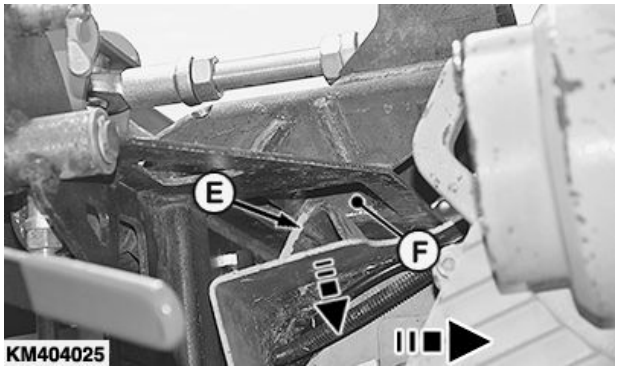

KM404025 —UN—06FEB20

KM00321,00009F4 -67-07FEB20-3/3

Transportera

Följ vägtrafikregler

VARNING: Beakta alltid gällande trafikregler beträffande transportkörning av lantbruksmaskiner på allmän väg.

VARNING: Vid körning på allmän väg bör det finnas minst en person som gör föraren uppmärksam på eventuella faror och som hjälper föraren att köra säkert, särskilt vid körning ut från gården eller fälten samt i vägkorsningar.

VARNING: Kontrollera att all väg- och varningsbelysning fungerar korrekt.

KM00321,0000907 -67-08APR19-1/1

Inställning av stränghållarrullsenheten i transportläge

1. Backa exakthacken tills justerrattarna för arbetsdjup (A) vridits så att de pekar helt framåt.
2. Lyft upp exakthackens främre skyddsplåt så mycket att stödhjulen (A) inte längre berör marken.

OBS: Justerrattarna för arbetsdjup låses automatiskt och säkras från att vridas runt när de befinner sig ovanför marken.

Höj stränghållarrullsenheten (B) helt genom att aktivera strömbrytaren (C) i pilens riktning.

A—Justerrattar för arbetsdjup
B—Stränghållarrullsenhet
C—Strömbrytare

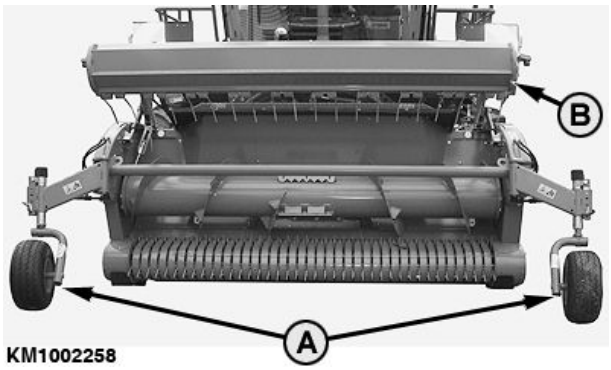

KM1002258 —UN—27MAR12

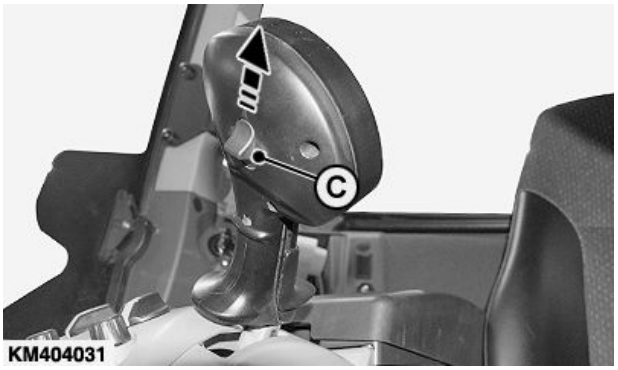

KM404031 —UN—10FEB20

Fortsättning på nästa sida

KM00321,00009F5 -67-10FEB20-1/3

3. När pickupen transporteras på allmän väg ska man alltid fälla justerrattarna för arbetsdjup (A) inåt till transportläget.

VIKTIGT: Det är nödvändigt att höja stränghållarrullsenheten (B) helt innan justerarrattarna för arbetsdjup (A) fälls inåt. I annat fall kan skador uppstå på maskinen.

Aktivera strömbrytaren (C) och fäll justerrattarna för arbetsdjup (A) inåt.

A—Justerrattar för arbetsdjup
B—Stränghållarrullsenhet
C—Strömbrytare

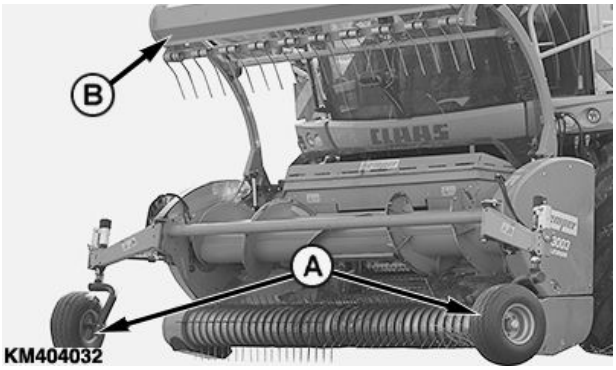

KM404032 —UN—10FEB20

KM404033 —UN—10FEB20

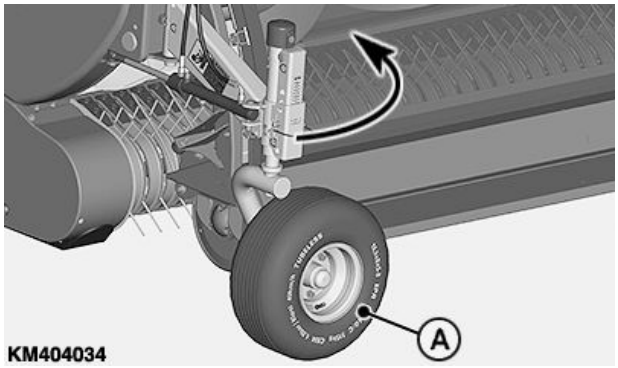

KM404034 —UN—10FEB20

KM00321,00009F5 -67-10FEB20-2/3

4. Sänk sakta ner rullkomprimeringsenheten (A).

VIKTIGT: Kontrollera att hydraultrycket i cylindrarna har avlastats helt. På detta sätt garanterar man att rullkomprimeringsenheten är helt nedsänkt.

A—Stränghållarrullsenhet

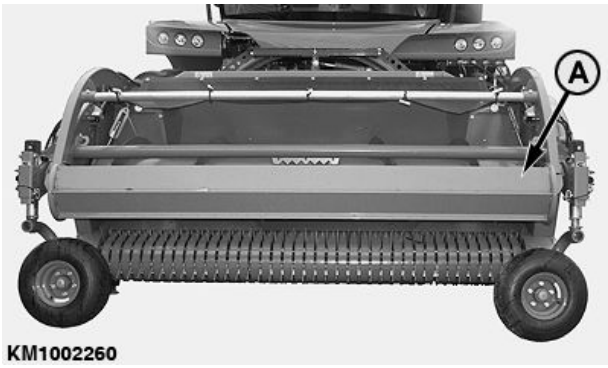

KM1002260 —UN—07JAN15

KM00321,00009F5 -67-10FEB20-3/3

FÖLJ FÖRFARANDENA FÖR SÄKER ANVÄNDNING

VARNING: Koppla alltid ur alla drivningar, stäng av motorn och vänta tills alla rörliga delar har stannat, innan något justeringsarbete påbörjas.

VARNING: Innan man arbetar på en upphöjd pickup ska man placera klossar under den så att den inte kan sänkas.

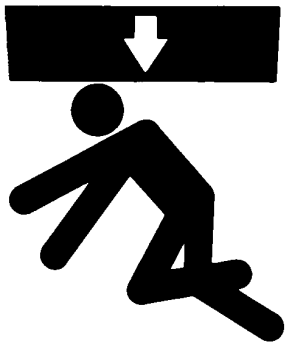

TS261 —UN—23AUG88

KM00321,0000270 -67-31JAN14-1/1

Arbete under en upplyft stränghållarrullsenhet

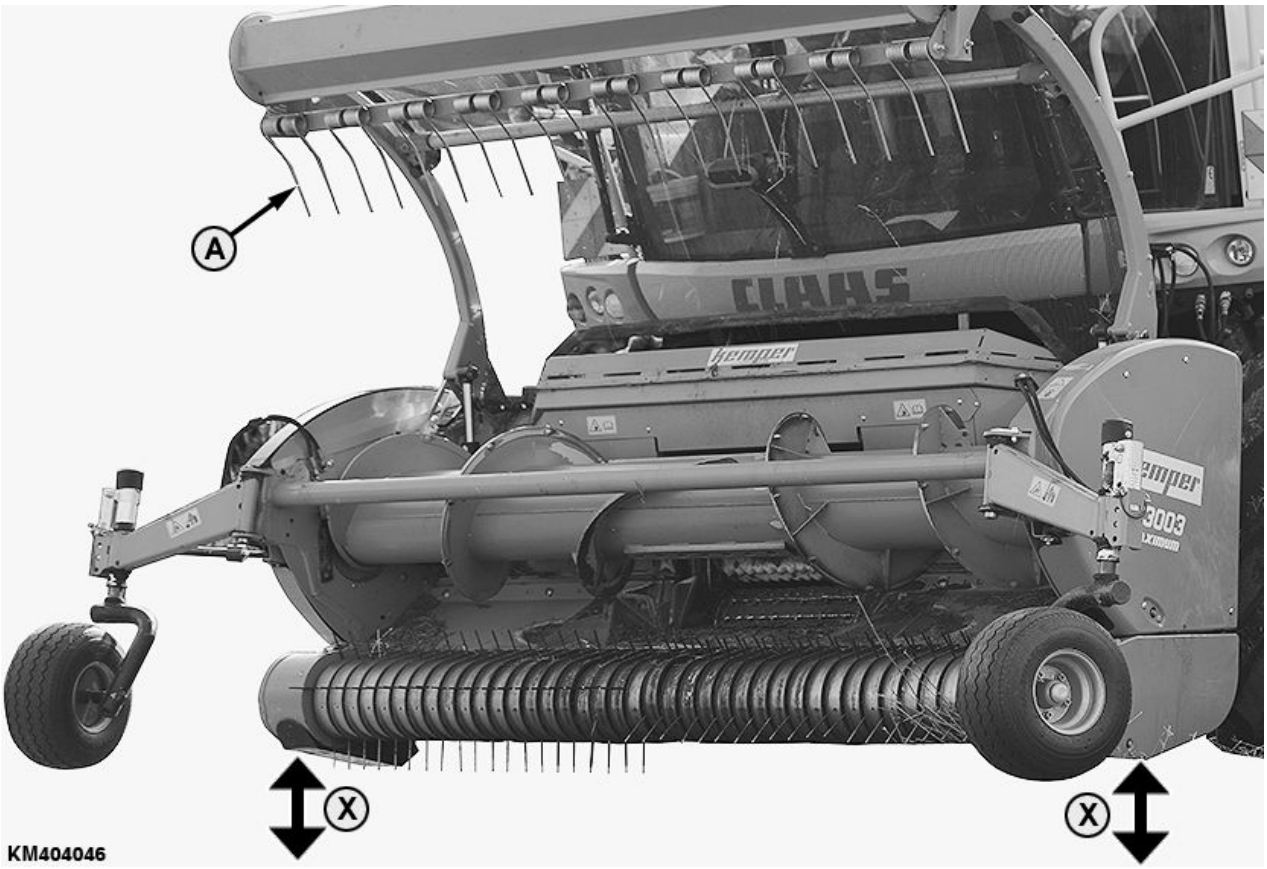

KM404046 —UN—11FEB20

VARNING: Var mycket försiktig när du tar bort blockeringar eller arbetar under en upplyft rullkomprimeringsenhet. Ändarna på renskammen (A) kan förorsaka allvarliga personskador.

Utför följande steg innan du börjar arbeta med en upplyft rullkomprimeringsenhet:

1. **Höj upp pickupen helt:**

   Tryck och håll strömbrytarens (B) undre del nedtryckt tills pickupen har höjts upp till maxhöjden.

2. Säkra skärbordets lyftcylindrar på exakthacken för att undvika att de sänks oavsiktligt.

KM404035 —UN—10FEB20

A—Skrapa
B—Strömbrytare
C—Pickupens maxhöjd

Fortsättning på nästa sida

KM00321,00009F6 -67-11FEB20-1/3

3. **Höj stränghållarrullsenheten (A) helt:**

   Aktivera strömbrytaren (B) i pilens riktning tills stränhållarrullens (A) enhet höjs till dess maxhöjd.

VARNING: Arbeta inte under en upphöjd stränghållarrullsenhet under tiden föraren befinner sig i hytten.

A—Stränghållarrullsenhet **B—Strömbrytare**

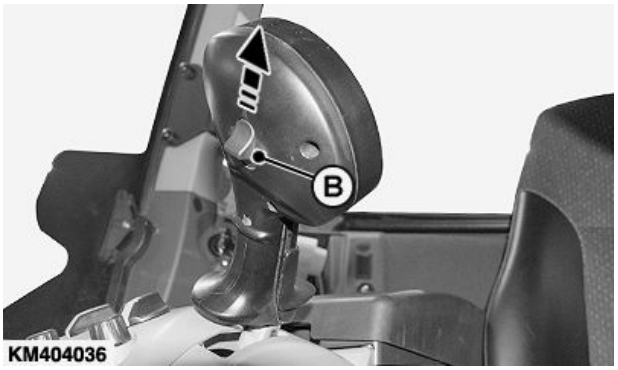

KM404036 —UN—10FEB20

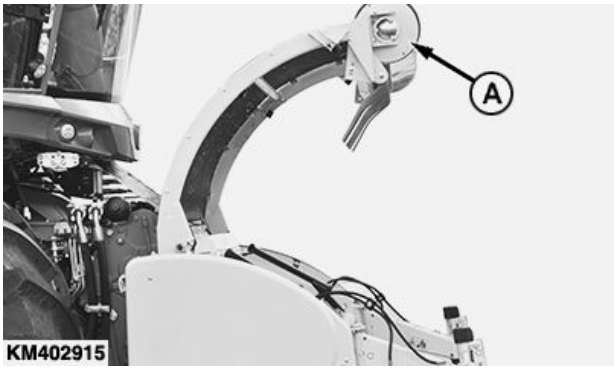

KM402915 —UN—21JAN20

KM00321,00009F6 -67-11FEB20-2/3

4. Stäng säkerhetsventilen (A) för att undvika att stränghållarrullsenheten sänks oavsiktligt.

A—Säkerhetsventil

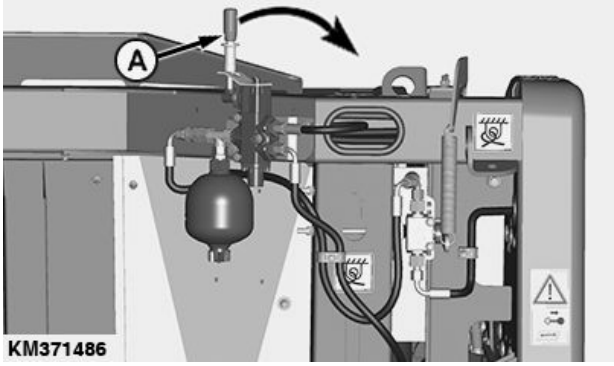

KM371486 —UN—10FEB20

KM00321,00009F6 -67-11FEB20-3/3

Inställning av stränghållarrullsenheten i arbetsläge

1. Skjut ut cylindrarna helt (B) för att lyfta upp stränghållarrullsenheten (A).

   För att göra detta, aktivera strömbrytaren (C) i pilens riktning.

A—Stränghållarrullsenhet
B—Cylinder
C—Strömbrytare

KM404037 —UN—11FEB20

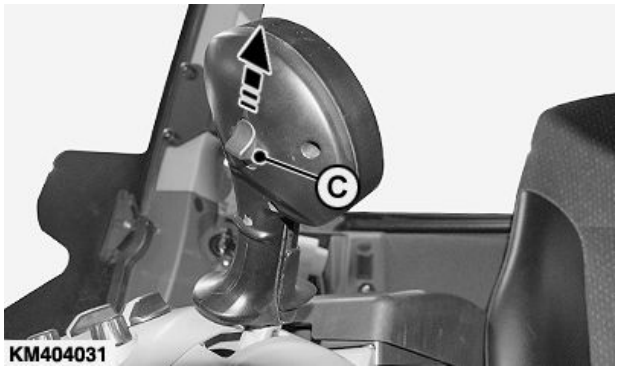

KM404031 —UN—10FEB20

KM00321,00009F7 -67-10FEB20-1/3

2. Flytta justerrattarna för arbetsdjup utåt till arbetsläget:
   - Aktivera strömbrytaren (A) för att flytta justerrattarna för arbetsdjup (B) utåt till arbetsläget.

A—Strömbrytare
B—Justerratt för arbetsdjup

KM404039 —UN—10FEB20

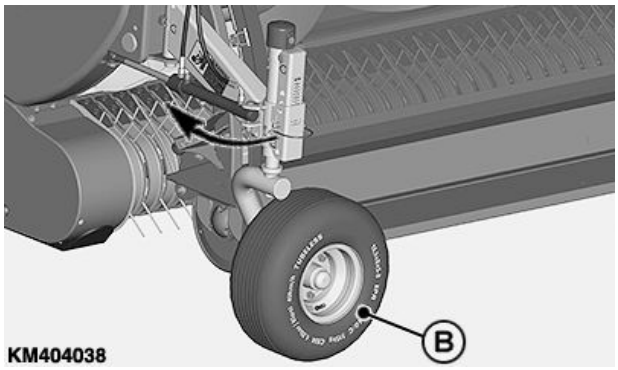

KM404038 —UN—10FEB20

Fortsättning på nästa sida

KM00321,00009F7 -67-10FEB20-2/3

3. Sänk sakta ner stränghållarrullsenheten (A).

OBS: Justerrattarna för arbetsdjup låses upp automatiskt och kan vridas fritt när de sänks ner till marken.

Sänk ner pickupen till marken och kör exakthacken framåt tills justerrattarna för arbetsdjup har snurrats runt till körläget.

A—Stränghållarrullsenhet

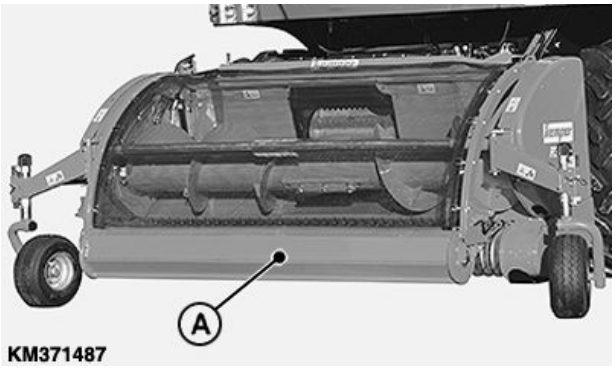

KM371487 —UN—10FEB20

KM00321,00009F7 -67-10FEB20-3/3

Använda rullkomprimeringsenheten

Kontakttrycket för stränghållarrullsenheten justeras genom oljetrycket i ackumulatorn (A).

VARNING: Ackumulatorn (A) kan endast tas loss eller driftsättas av ingenjörer eller tekniker med utbildning för hantering av hydraulisk utrustning. Utför ingen svetsning, lödning eller andra mekaniska arbeten på ackumulatorn.

Höj stränghållarrullsenheten så att rullen (B) på enheten inte trycker grödan uppåt utan alltid ligger ovanpå strängen (se bilden).

OBS: Oljetrycket i ackumulatorn (A) styr stränghållarullsenheten på strängen.

A—Ackumulator **B—Rulle**

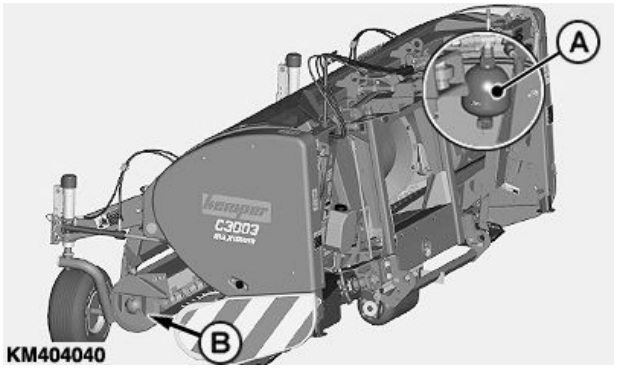

KM404040 —UN—10FEB20

KM404041 —UN—10FEB20

KM00321,00009F8 -67-10FEB20-1/1

Justeringsskrapa på stränghållarrullsenheten

Placera krattan (A) i hålen (B) på båda sidor på ett sådant sätt att krattans taggar (A) alltid är i linje parallellt med pickupcylindern.

OBS: Placera först krattan (A) i det främre hålet (B). Kontrollera att den är korrekt riktad mot pickupcylindern och korrigera vid behov.

A—Skrapa **B—Hål**

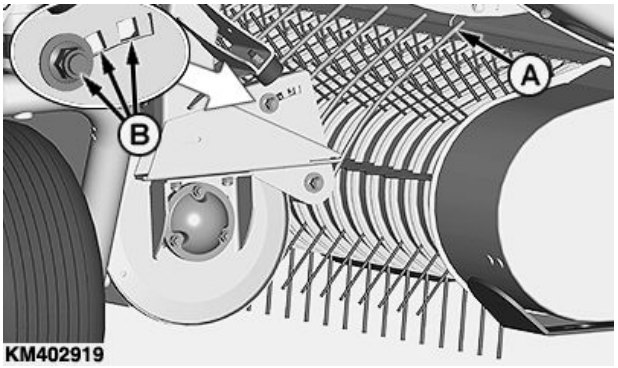

KM402919 —UN—22JAN20

Fortsättning på nästa sida

KM00321,00009F9 -67-10FEB20-1/2

Justering av arbetshöjd för rullkomprimeringsenhet

Lägg till eller ta bort shims (A) vid gummistoppet tills det är ett avstånd (X) på 3–5 mm (0,12–0,19 in.) mellan skrapan och inmatningsskruvens vingar.

A—Shims **X—3–5 mm (0,12–0,19 in.)**

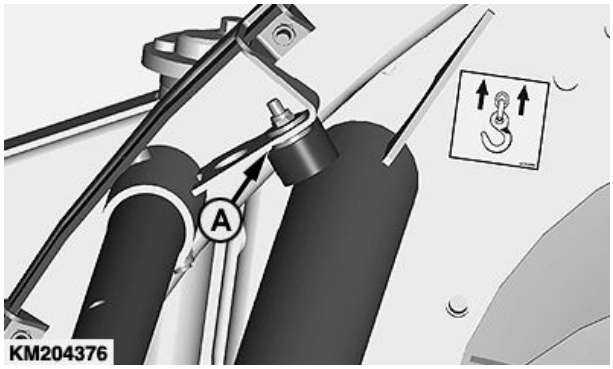

KM204376 —UN—05FEB14

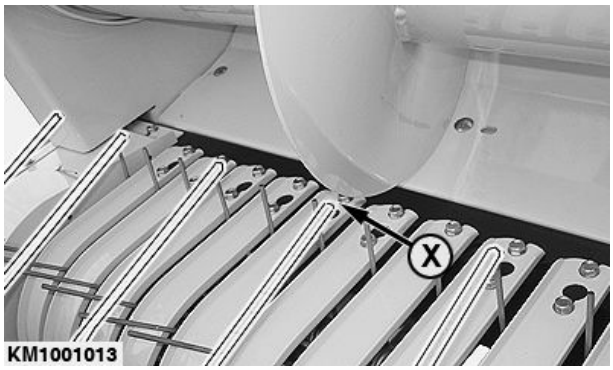

KM1001013 —UN—05OCT09

KM00321,00009F9 -67-10FEB20-2/2

Justera rullkomprimeringsenhetens kam

1. Lossa på skruvarna (A).
2. Justera till ett avstånd (X) på 8—10 mm (0,31— 0,39 in.) mellan rullen och skrapan.
3. Dra åt skruvarna (A).

A—Skruvar **X—8—10 mm (0,31—0,39 in.)**

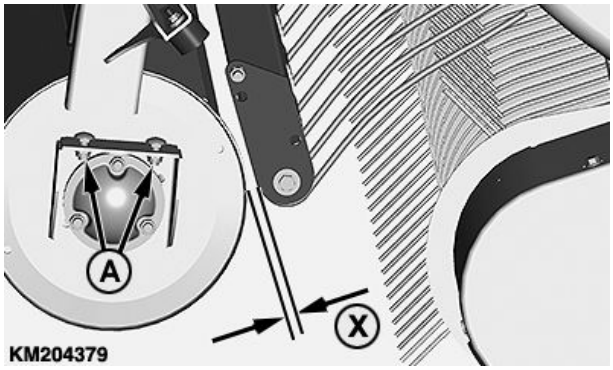

KM204379 —UN—06FEB14

KM00321,000090D -67-10APR19-1/1

Justering av stränghållarrullsenhet

När stränghållarrullsenheten är i arbetsläge, justera flytläget enligt följande:

1. Justera först nedåtstoppet (A) i hålen så att stoppet (B) flyter cirka 5 mm ovanför röret (C).
2. Om hålen i nedåtstoppet (A) inte är tillräckliga för justering, kan ventilen (D) på baksidan justeras via en rad hål (E):
   - Ställ in ventilen (D) högre för att minska avståndet mellan stoppet (B) och röret (C).
   - Ställ in ventilen (D) lägre för att öka avståndet mellan stoppet (B) och röret (C).
3. Kontrollera stränghållarrullsenhetens flythöjd och gör en finjustering vid behov.

A—Nedåtstopp
B—Stopp
C—Rör
D—Ventil
E—Hål

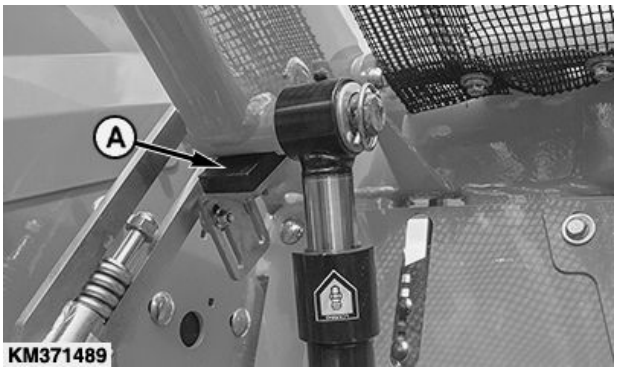

KM371489 —UN—11APR19

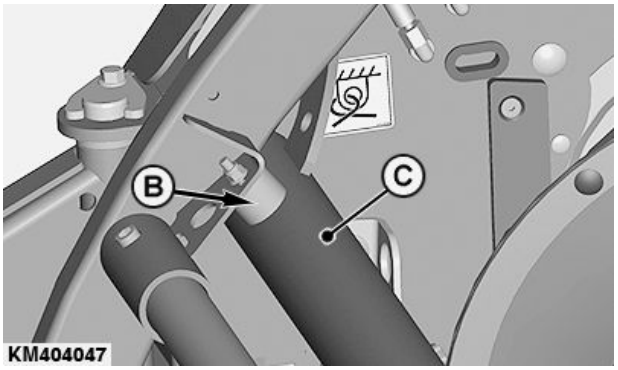

KM404047 —UN—14FEB20

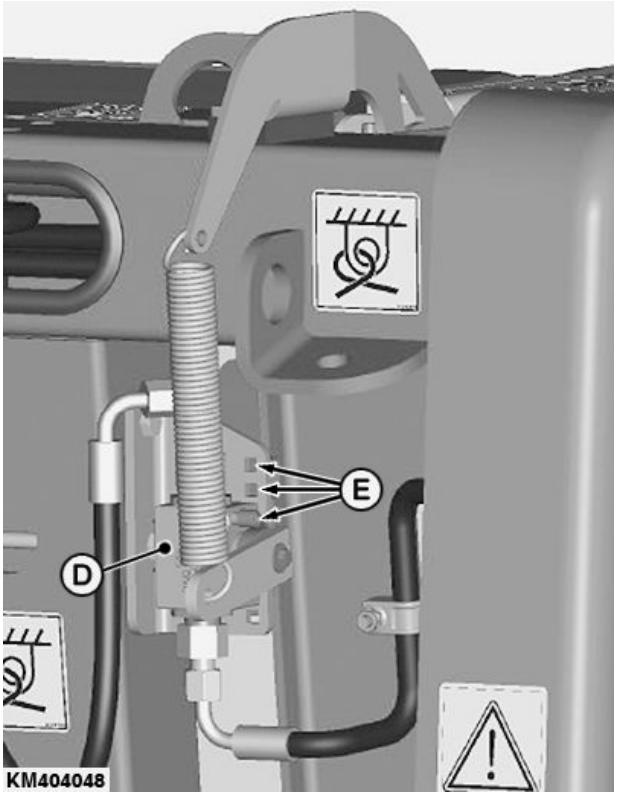

KM404048 —UN—14FEB20

KM00321,0000A04 -67-14FEB20-1/1

Justering av stödhjulens höjdläge

Pickuppinnarna skall ha en frigångshöjd på 50 mm (2 in.).

För att öka frigången mellan pinnarna och marken drar man ut låssprinten (A) och ställer in stödhjulet (B) lägre längs hålraden. Montera tillbaka låstappen (B) och säkra med fjäderpinnen (C).

Frigångshöjden minskas genom att låssprinten (A) dras ut och stödhjulet (B) ställs in högre i hålraden. Montera tillbaka låstappen (B) och säkra med fjäderpinnen (C).

VIKTIGT: Kontrollera att värdet på skalan (D) är detsamma på båda sidor.

Båda stödhjulen måste justeras lika mycket.

VIKTIGT: Kontrollera att pickuphöjden inte påverkas av skördarens djupstopp.

A—Låssprint
B—Stödhjul
C—Fjäderpinne
D—Våg

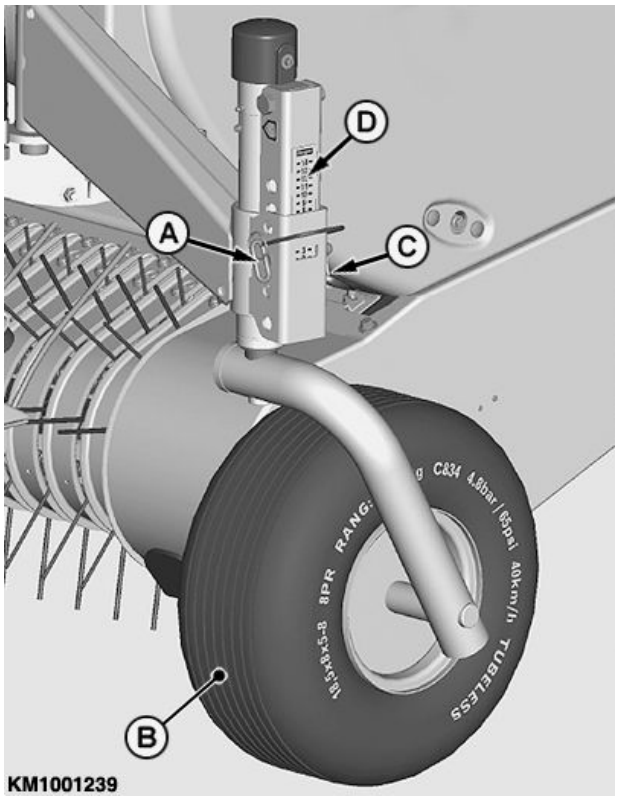

KM1001239 —UN—22JAN20

KM00321,000029B -67-05FEB14-1/2

VARNING: Risk för klämskador på händer och fingrar. Var ytterst försiktig då stödhjulshöjden justeras.

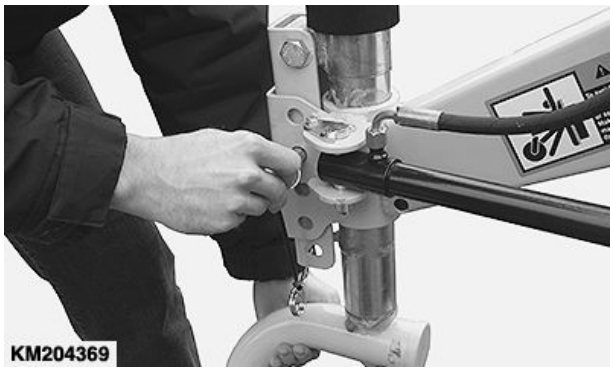

KM204369 —UN—04FEB14

KM00321,000029B -67-05FEB14-2/2

Inmatningsskruvens höjdjustering

Justera inmatningsskruvens fjädrar. (Se Justering av inmatningsskruvens fjädrar i denna sektion.)

När skruvarmen (E) vilar på gummistoppet (D), får avståndet (G) mellan spiralen (A) och bottenplåten (F) ej överskrida specificerat värde.

Specifikation	
Inmatningsskruvens spiral till bottenplåt—Avstånd	20±5 mm (0.8±0.2 in.)

Vid behov, justera enligt följande:

1. Lossa fjädrarna (B) på båda sidorna.
2. Höj inmatningsskruven med hjälp av en lyftanordning.
3. Lägg till och ta bort mellanlägg mellan gummistoppet (D) och stoppet (C) tills rätt avstånd erhålls.

OBS: Mellanlägg kan tas från nedre gummistoppet.

4. Justera inmatningsskruvens fjädrar (B). (Se Justering av inmatningsskruvens fjädrar i denna sektion.)

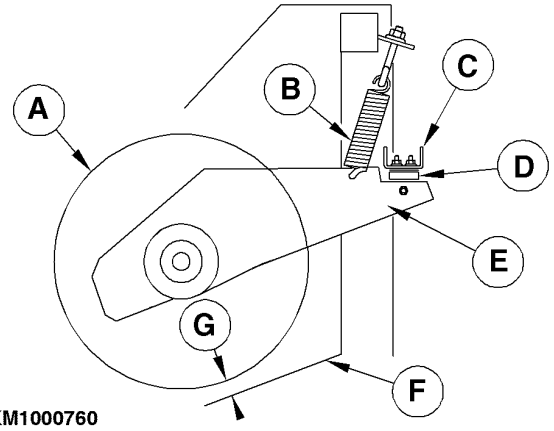

KM1000760 —UN—23JAN09

A—Spiral
B—Fjäder
C—Stopp
D—Gummistopp
E—Skruvarm
F—Bottenplåt
G—20±5 mm (0.8±0.2 in.)

KM00321,00000F5 -67-23JAN09-1/1

Justera inmatningsskruvens fjädrar

Justera inmatningsskruvens fjäder (C) till rätt längd.

För att göra detta drar man åt eller lossar justermuttern (B) för att få en gänglängd (A) på 35—39 mm (1.4 in.—1.5 in.).

Upprepa proceduren på den motsatta sidan.

OBS: Fjäderjusteringen till inmatningsskruven som beskrevs ovan är en grundläggande justering. Justera igen efter fältförhållandena (minska fjäderspänningen för hög avkastning).

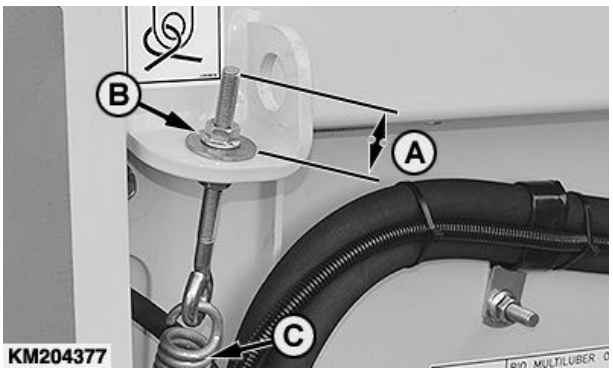

KM204377 —UN—18OCT17

A—Gänglängd
B—Justermutter
C—Fjäder

KM00321,000029F -67-06FEB14-1/1

Justering av avskrapare

1. Lossa på fästmuttrarna (A).
2. Flytta avskraparna (B) för att erhålla specificerat avstånd mellan spiralen (C) och avskraparna.

Specifikation

Spiral till avskrapare—Spel.....0—2 mm (0–0,08 tum)

3. Dra åt muttrarna (A).
4. Kontrollera att inmatningsskruven går fri för avskraparna genom att dra runt skruven för hand.

VIKTIGT: Skraporna måste monteras med skruvhuvudena nedåt.

Kontrollera att skraporna alltid befinner sig parallellt med inmatningsskruven.

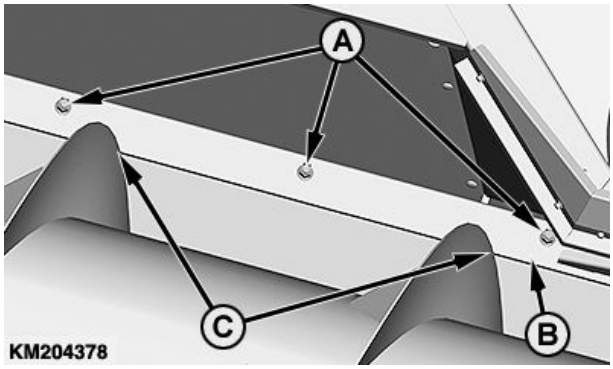

KM204378 —UN—06FEB14

A—Muttrar
B—Skrapor
C—Skruvvinge

KM00321,00002A0 -67-06FEB14-1/1

Justera matningsskruvens automatiska lyftning (tillval)

När cylindrarna (A) är helt utskjutna och rullkomprimeringsenheten helt upphöjd, får inmatningsskruvens arm (B) **inte** vidröra det nedre stoppet (G). Justera minimiavståndet (X) till 1—3 mm (0.04—0.12 in.).

Om avståndet inte är rätt fortsätter man så här:

1. Sänk rullkomprimeringsenheten helt.
2. Vrid låsmuttern (C) moturs för att öka avståndet (X).

   Vrid låsmuttern (C) medurs för att minska avståndet (X).

VARNING: Kontrollera att gängstången (D) alltid är helt iskruvad i plastringen på låsmuttern (C).

3. Höj rullkomprimeringsenheten helt för att kontrollera avståndet (X).

   Upprepa vid behov.

OBS: Om gängstången (D) är för kort för att åstadkomma korrekt justering, lossa muttern (E). Vrid gängstången (D) moturs och dra åt muttern (E) igen.

VARNING: Kontrollera att gängstången (D) är iskruvad i kardangaffeln (F) med en minimilängd på 10 mm (0.39 in.)

4. Upprepa proceduren på den motsatta sidan.

A—Cylinder
B—Arm, inmatningsskruv
C—Låsmutter
D—Gängstång
E—Mutter
F—Kardangaffel
G—Stopp
X—1–3 mm (0,04–0,12 tum)

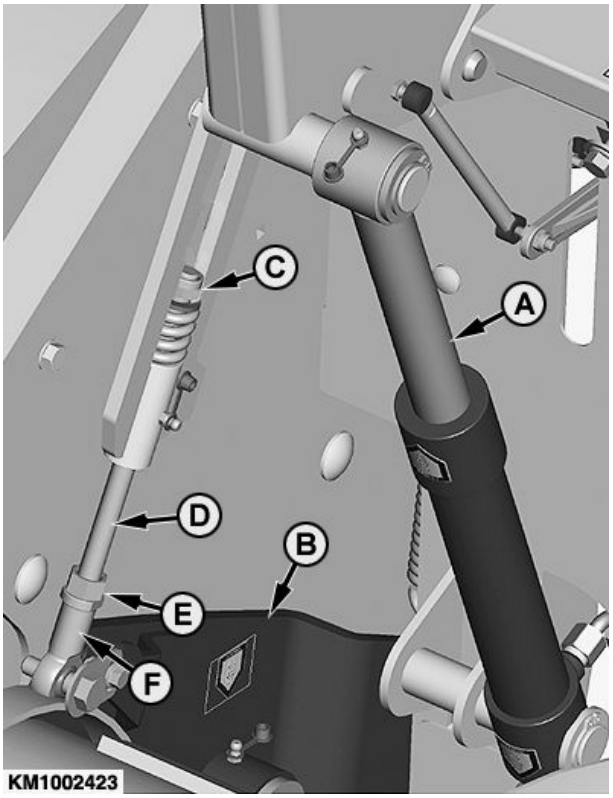

KM1002423 —UN—29JAN14

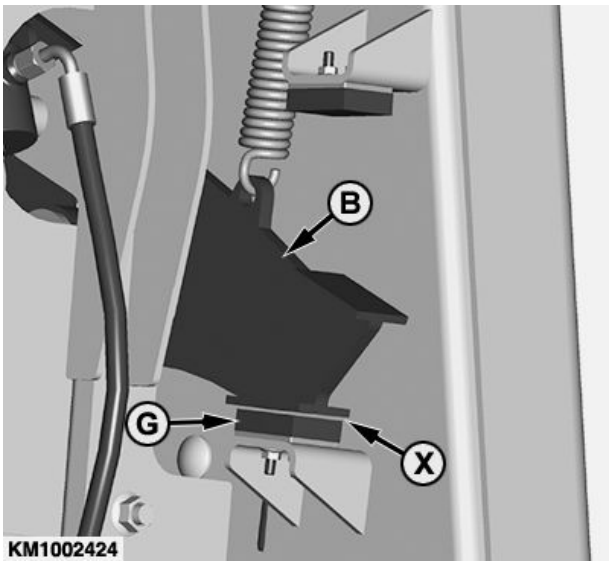

KM1002424 —UN—29JAN14

KM00321,000027B -67-06FEB14-1/1

Öppna sidokåpan

1. Fäll stödhjulen inåt.
2. Öppna den vikbara sidokåpan (A) med ett lämpligt verktyg, bredd 13 mm.
3. Sväng sidokåpan (A) utåt.

A—Sidoskydd

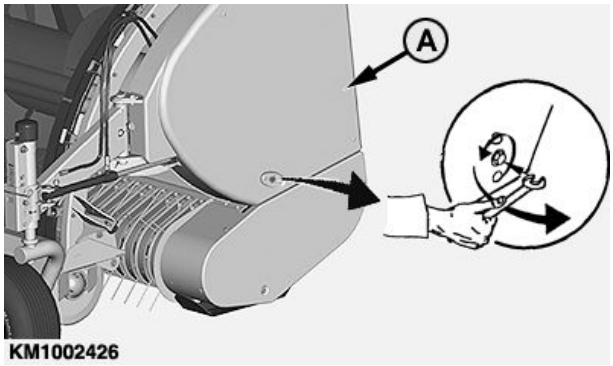

KM1002426 —UN—06FEB14

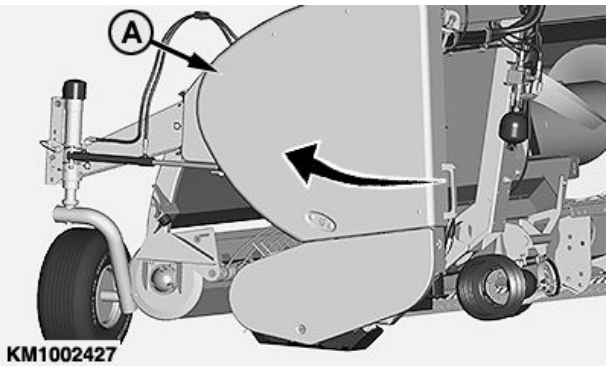

KM1002427 —UN—06FEB14

KM00321,00009DD -67-22JAN20-1/1

Justera inmatningsskruvens paddlar (låg gröda)

Paddlarna (B) förbättrar inmatningen i lätt och låg gröda.

OBS: Flytta paddeln (B) längre ut vid låg gröda och längre in vid högre gröda.

1. Lossa skruvarna (A).
2. Flytta paddeln (B) tills önskat läge nåtts.
3. Dra åt bultarna (A).

Gör samma sak med alla paddlar.

VIKTIGT: Det rekommenderas att paddlarna (B) monteras med den släta sidan uppåt. Om paddlarna (B) monteras med den tandade sidan uppåt ökar risken för bakåtmatning.

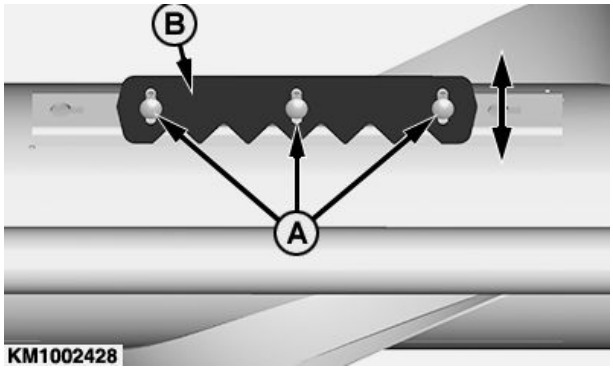

KM1002428 —UN—29JAN14

A—Bultar **B—Paddlar**

KM00321,000027E -67-07FEB14-1/1

Demontera inmatningsskruvens paddlar (hög gröda)

När man skördar hög gröda eller vinterfoder ska man demontera paddlarna (A) och paddelfästena (B) som sitter på skruven så går inmatningen smidigare.

1. Lossa bultarna (C).
2. Demontera paddeln (A) och fästet (B).

Gör samma sak med alla paddlar.

A—Paddel
B—Fäste
C—Bultar

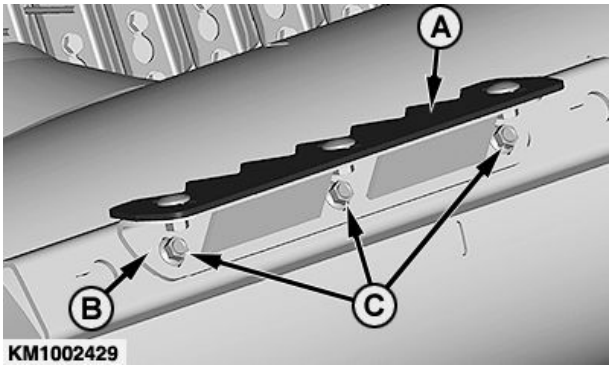

KM1002429 —UN—29JAN14

KM00321,0000280 -67-29JAN14-1/1

Smörjintervaller

Med hjälp av exakthackens timräknare, utförs service på pickupen vid de timintervaller som anges i denna sektion.

VIKTIGT: Rekommenderade smörjintervaller baserar sig på normala arbetsförhållanden. Svåra eller ovanliga förhållanden kan kräva kortare smörjintervaller eller oftare oljebyten.

Rengör smörjnipplarna innan fettet pressas in. Ersätt omedelbart saknade eller skadade nipplar. Om nya nipplar inte tar fett, byt ut nippeln och kontrollera att fettkanalen inte är blockerad.

VARNING: Stäng alltid först av exakthackens motor innan någon rengöring, smörjning eller justering av pickupen påbörjas.

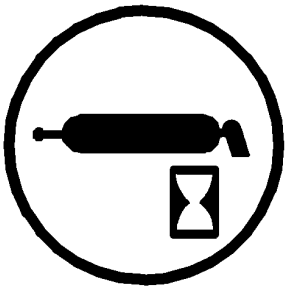

CC 000934

CC000934 —UN—05APR95

CC,630APU003833 -67-25AUG97-1/1

Smörjfett

Använd fett baserat på NLGI-viskositetsnummer och den förväntade lufttemperaturen under serviceintervallen.

AVIA AVIALITH 2 EP-fett rekommenderas.

Andra sorters fett kan användas om de uppfyller följande specifikationer:

NLGI-serviceklassificering GC-LB

VIKTIGT: En del fettförtjockningsmedel är inte förenliga med andra. Kontakta din smörjmedelsleverantör innan du blandar olika sorters smörjmedel.

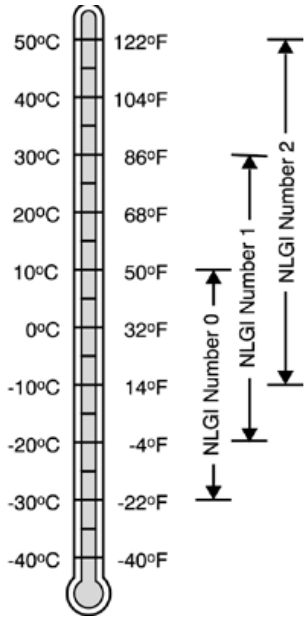

KM1000899

KM1000899 —UN—09JUN09

KM00321,000090F -67-11APR19-1/1

Transmissionsolja

Använd olja med en viskositet som baserats på den förväntade lufttemperaturen under perioden mellan oljebytena.

Transmissionsoljorna måste uppfylla API-serviceklassificering GL-5.

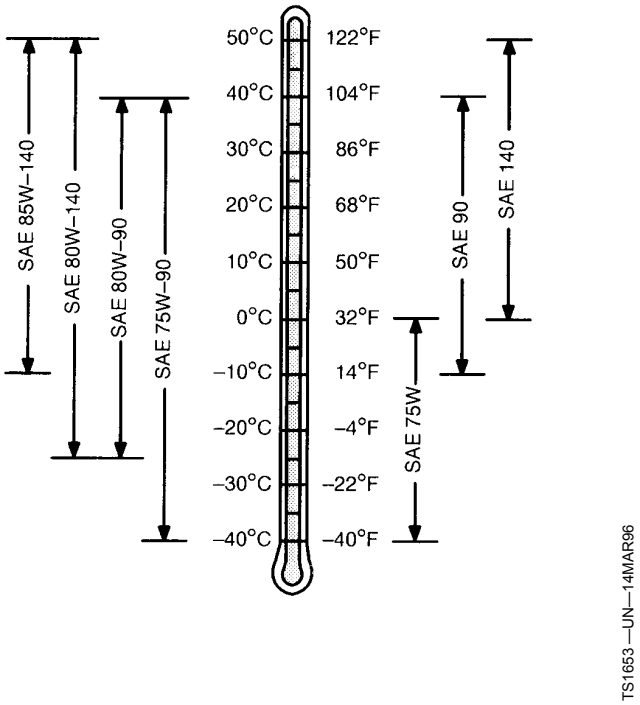

KM00321,0000910 -67-11APR19-1/1

Alternativa och syntetiska smörjmedel

Förhållanden i vissa geografiska områden kan ge upphov till andra smörjmedelsrekommendationer än de som anges i den här instruktionsboken.

Vissa smörjmedel kanske inte är tillgängliga på platsen.

Vänd dig till din KEMPER-återförsäljare för närmare information och rekommendationer.

Syntetiska smörjmedel kan användas om de motsvarar de krav som anges i denna bok.

Temperaturbegränsningar och serviceintervaller som anges i den här instruktionsboken gäller både konventionella och syntetiska smörjmedel.

Bearbetade smörjmedel (återvinningsprodukter) får endast användas om slutprodukten uppfyller angivna specifikationer.

KM00321,0000911 -67-11APR19-1/1

Förvaring av smörjmedel

Utrustningen kan endast fungera med högsta effektivitet om rent smörjmedel används.

Förvara alltid smörjmedlet i rena behållare.

Förvara smörjmedel och behållare där de skyddas mot damm, fukt och annan förorening. Lägg behållare på sidan för att förhindra ansamling av vatten och smuts.

Se till att alla behållare markeras tydligt så att innehållet snabbt kan fastställas.

Gör dig av med gamla behållare och resterande smörjmedel som de kan innehålla enligt gällande lagar och förordningar.

KM00321,0000912 -67-11APR19-1/1

Blandning av smörjmedel

Undvik att blanda olika oljetyper eller -märken. Oljeproducenterna tillsätter olika tillsatser till oljorna för att dessa ska uppfylla vissa krav och specifikationer.

Vid blandning av olika oljor kan tillsatsernas speciella egenskaper förstöras och oljans smörjbarhet försämras.

Vänd dig till din KEMPER-återförsäljare för närmare information och rekommendationer.

KM00321,0000913 -67-11APR19-1/1

Var 10:e drifttimme — drivkedjor

Smörj med SAE 30-motorolja..

Efterspänn drivkedjorna var 10:e drifttimme (se Justera drivkedjorna i sektionen Service).

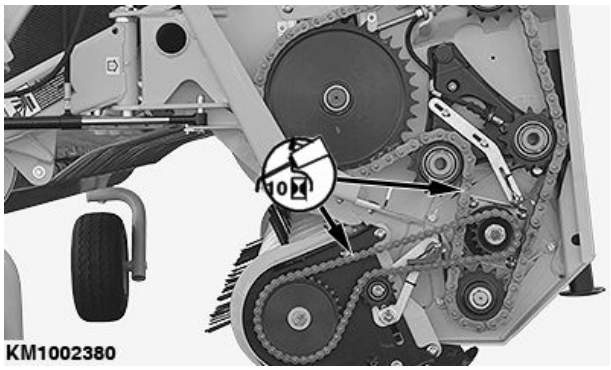

KM1002380 —UN—06JAN14

KM00321,0000914 -67-11APR19-1/1

Var 10:e drifttimme — pickupens drivaxel

Smörj med fett.

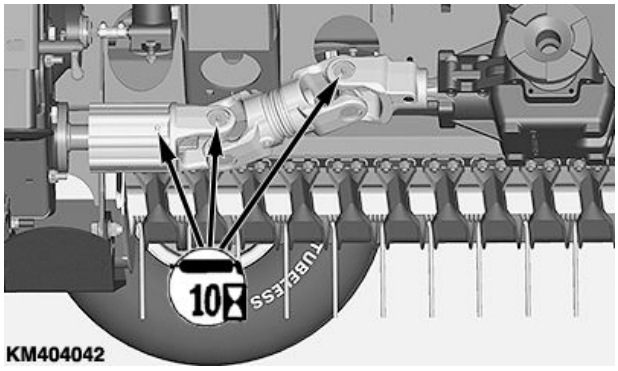

KM404042 —UN—11FEB20

KM00321,00009FA -67-11FEB20-1/1

Var 50:e timme — pivotupphängda stödhjul

Smörj med fett.

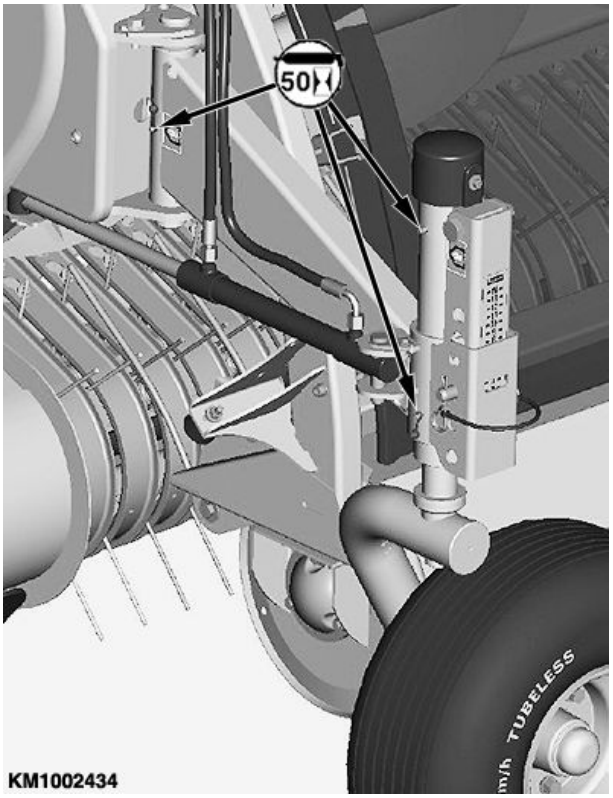

KM1002434 —UN—30JAN14

KM00321,00009FB -67-11FEB20-1/1

Var 50:e drifttimme — stränghållarrullsenhetens lyftarmar

Smörj med fett.

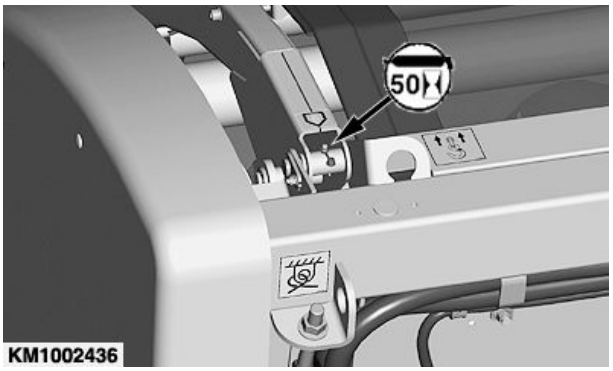

KM1002436 —UN—31JAN14

KM00321,0000918 -67-11APR19-1/1

Var 50:e drifttimme — stränghållarrullsenhetens cylinder

Smörj med fett.

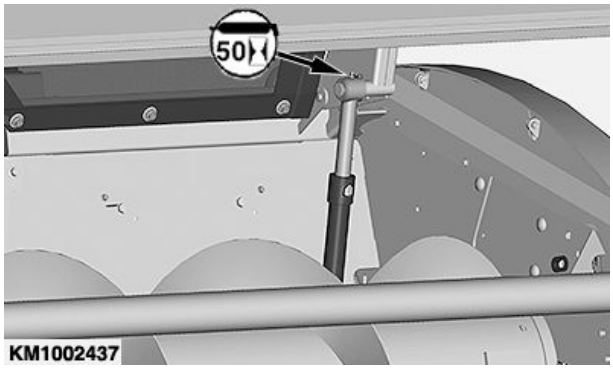

KM1002437 —UN—31JAN14

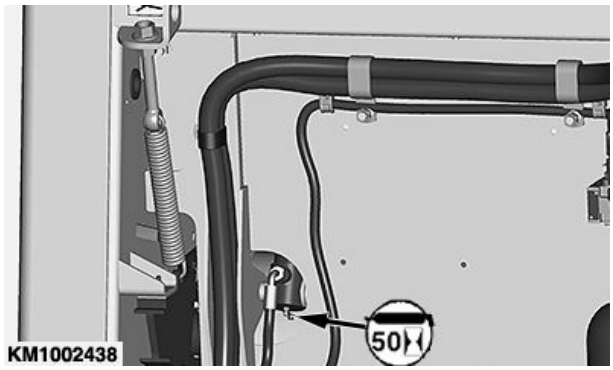

KM1002438 —UN—31JAN14

KM00321,0000919 -67-11APR19-1/1

Var 50:e timme — inmatningsskruvens ledpunkter

Smörj med fett.

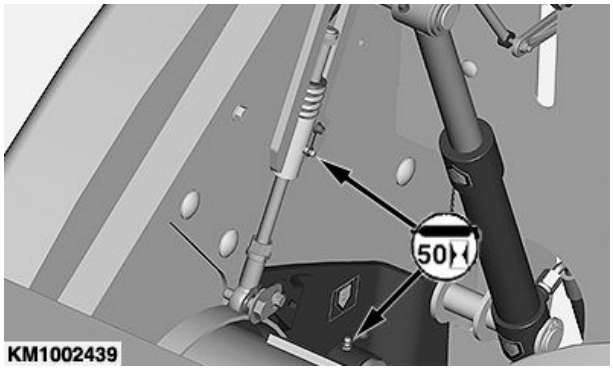

KM1002439 —UN—31JAN14

KM00321,000091A -67-11APR19-1/1

Var 50:e drifttimme — domkrafter

Smörj med fett.

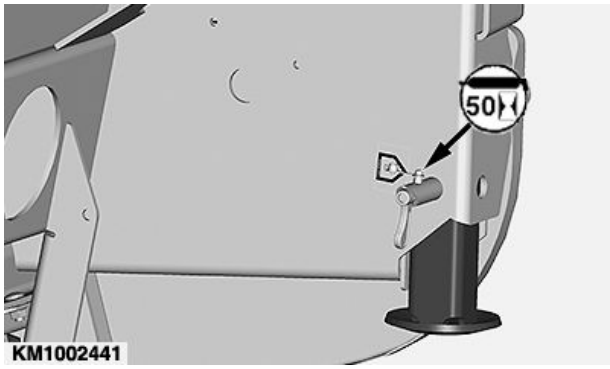

KM1002441 —UN—31JAN14

KM00321,000091B -67-11APR19-1/1

Var 50:e drifttimme — handtag för spärrmekanism

Smörj med fett.

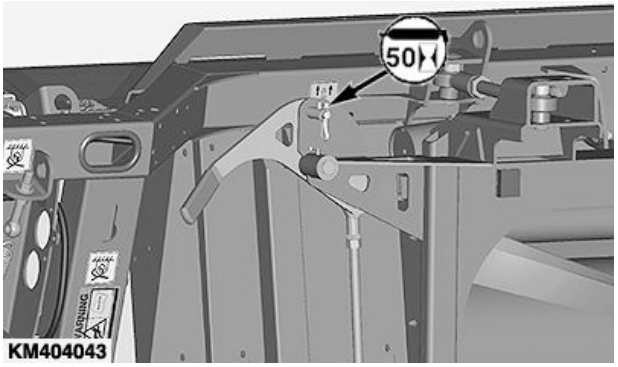

KM404043 —UN—11FEB20

KM00321,00009FC -67-11FEB20-1/1

Var 500:e timme — växellåda

Byt olja efter var 500:e driftstimme eller efter varje skördesäsongs slut.

Höj pickupen en aning så att den hamnar i horisontellt läge, och kontrollera oljenivån i växellådan (A). Oljenivån är korrekt när den når upp till nederkanten av nivåpluggen (B).

VIKTIGT: Överfyll inte växellådan (A) eftersom detta kommer att orsaka överhettning av oljan och oljeläckage.

A—Växellåda - 0,4 l (0.11 US. gal.)

B—Oljenivåplugg

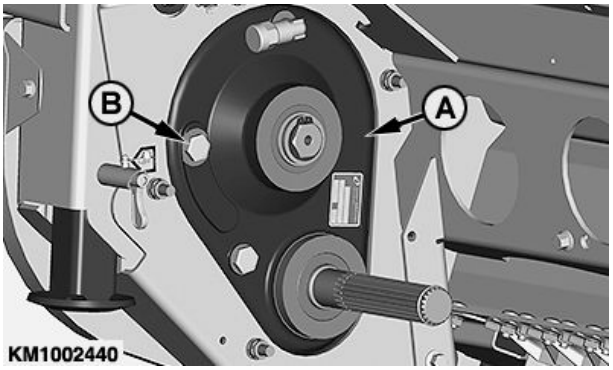

KM1002440 —UN—31JAN14

KM00321,000028C -67-07FEB14-1/1

Var 500:e drifttimme — vinkeldrivning

Byt olja efter var 500:e driftstimme eller efter varje skördesäsongs slut.

VIKTIGT: Överfyll inte växellådan (A) eftersom detta kommer att orsaka överhettning av oljan och oljeläckage.

A—Vinkeldrivning - 1,5 liter (0,4 USA gallon)

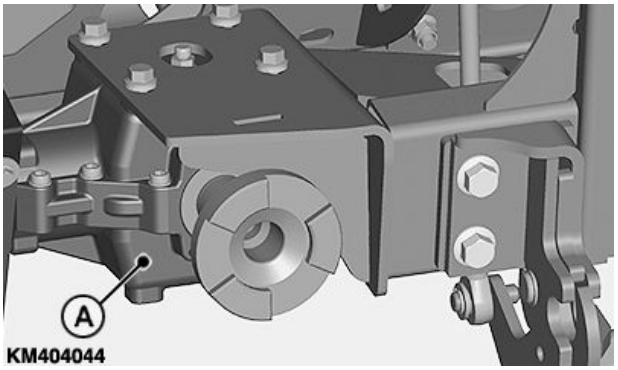

KM404044 —UN—11FEB20

KM00321,00009FD -67-11FEB20-1/1

Manövrera pickupen

Stäng alltid först av motorn innan någon justering eller service påbörjas.

VARNING: Arbeta aldrig under pickupen i upplyft läge utan att först palla den på klossar.

Symptom	Problem	Lösning
Pickupen kan inte sänkas ner	För hårt pumpade framdäck	Minska däcktrycket
	Flytlägestrycket är för högt[1]	Återställ flytlägestrycket
Pickupen gräver ner sig i marken	Stödhjulen är feljusterade	Justera stödhjulen
Materialet följer med inmatningsskruven runt	Saknade avskrapare	Montera och justera avskraparna
	Feljusterade avskrapare	Justera om avskraparna
Inmatningsskruven slirar	Inmatningsskruvens varvtal för högt	Minska inmatningsskruvens varvtal
	Felinställda avskrapare	Korrigera avskraparnas inställning
	Inmatningsskruvens skovlar befinner sig för långt ut	Flytta inmatningsskruvens paddlar inåt
	Slirkopplingen är sliten	Byt ut slitna delar
Pickupen plockar inte upp allt material	Pickuppinnarna snurrar för långsamt	Öka varvtalet
	För hög körhastighet	Minska hastigheten
	Stödhjulen är feljusterade	Justera stödhjulen i höjdled
Pickuppinnarna kan inte snurra	Kedjan saknas	Montera och justera kedjan
	Defekt kam	Kontrollera om kammen är trasig eller sliten
Pickupen har ingen avfjädring eller kan inte sänkas ner	För hårt eller för löst justerade avlastningsfjädrar	Justera flytlägestrycket[1]
	Slitna eller brutna sprintar eller fjädrar på växellådans frihjulskoppling	Byt ut nödvändiga delar
Pickupen lämnar kvar en del av grödan på marken	Pickupen flyter för högt	Justera flytlägestrycket[1]
	Böjda eller brustna pinnar	Rikta eller ersätt pinnarna
Brustna pinnar	Pickupen är ställd för lågt	Höj pickupen
	Främmande föremål eller avbrutna pinnar i pickupcylindern	Avlägsna föremålen

Fortsättning på nästa sida

KM00321,000028D -67-07FEB14-1/2

Symptom	Problem	Lösning
Avskrapare slitna på insidan	Pinnar går emot böjda avskrapare	Kontrollera och åtgärda
		Justera pickupens flytläge
Inmatningen upphör och materialet samlas vid inmatningsöppningen	För kraftiga strängar och/eller för hög körhastighet	Lägg mindre strängar eller sänk körhastigheten
	Saknade pinnar	Ersätt pinnarna
Renskammarna på rullkomprimeringsenheten (tillval) kolliderar med matningsskruven	Rullkomprimeringsenhetens arbetshöjd är inte korrekt inställd	Justera arbetshöjden för rullkomprimeringsenheten
Stödhjulen kan inte justeras	Inget fett i stödhjulen	Smörj stödhjulen med fett

[1] *Se skördemaskinens instruktionsbok*

KM00321,000028D -67-07FEB14-2/2

Åtdragningsvärden för bult och skruv med metriska mått

TS1742 —UN—31MAY18

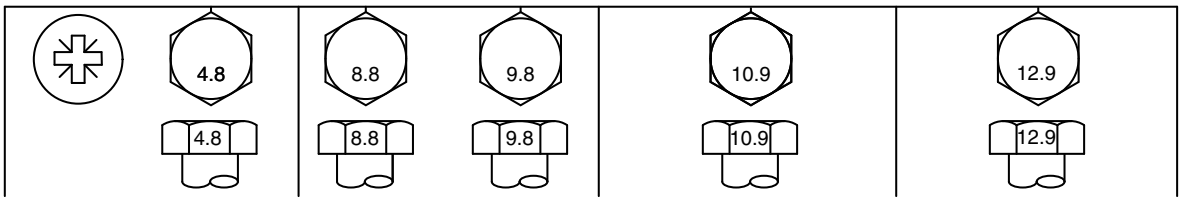

Bult- eller skruv-storlek	Klass 4,8				Klass 8,8 eller 9,8				Klass 10,9				Klass 12,9			
	Sexkants-huvud[a]		Flänshu-vud[b]		Sexkants-huvud[a]		Flänshu-vud[b]		Sexkants-huvud[a]		Flänshu-vud[b]		Sexkants-huvud[a]		Flänshu-vud[b]	
	N m	lb·in	N m	lb·in	N m	lb·in	N m	lb·in	N m	lb·in	N m	lb·in	N m	lb·in	N m	lb·in
M6	3,6	31,9	3,9	34,5	6,7	59,3	7,3	64,6	9,8	86,7	10,8	95,6	11,5	102	12,6	112
									N m	lb.-ft.	N m	lb.-ft.	N m	lb.-ft.	N m	lb.-ft.
M8	8,6	76,1	9,4	83,2	16,2	143	17,6	156	23,8	17,6	25,9	19,1	27,8	20,5	30,3	22,3
			N m	lb.-ft.	N m	lb.-ft.	N m	lb.-ft.								
M10	16,9	150	18,4	13,6	31,9	23,5	34,7	25,6	46,8	34,5	51	37,6	55	40,6	60	44,3
	N m	lb.-ft.														
M12	—	—	—	—	55	40,6	61	45	81	59,7	89	65,6	95	70,1	105	77,4
M14	—	—	—	—	87	64,2	96	70,8	128	94,4	141	104	150	111	165	122
M16	—	—	—	—	135	99,6	149	110	198	146	219	162	232	171	257	190
M18	—	—	—	—	193	142	214	158	275	203	304	224	322	245	356	263
M20	—	—	—	—	272	201	301	222	387	285	428	316	453	334	501	370
M22	—	—	—	—	365	263	405	299	520	384	576	425	608	448	674	497
M24	—	—	—	—	468	345	518	382	666	491	738	544	780	575	864	637
M27	—	—	—	—	683	504	758	559	973	718	1080	797	1139	840	1263	932
M30	—	—	—	—	932	687	1029	759	1327	979	1466	1081	1553	1145	1715	1265
M33	—	—	—	—	1258	928	1398	1031	1788	1319	1986	1465	2092	1543	2324	1714
M36	—	—	—	—	1617	1193	1789	1319	2303	1699	2548	1879	2695	1988	2982	2199

De angivna nominella värdena för åtdragningsmoment gäller endast för allmänn användning ochmed en förväntad åtdragningsprecision på 20 %, som t.ex. vid användning med en momentnyckel.
Använd INTE nedanstående åtdragningsmoment om arbetet som utförs kräver åtdragning av skruvförband med specificerat moment.
För låsmuttrar, för fästelement av rostfritt stål eller för muttrar på U-bultar, se åtdragningsanvisningarna för den specifika tillämpningen.

Fästelement ska ersättas med samma eller högre klass. Om skruvförband med en högre klass används, dra åt dessa med det ursprungliga åtdragningsmomentet.

- Kontrollera att skruvförbandens gängor är rena.
- Stryk ett tunt skikt av Hy-Gard™ eller motsvarande olja under skruvhuvudet och på fästelementens gängor, enligt bilden nedan.
- Vara sparsam med oljemängden för att minska risken för hydraulisk blockering i blindhålen p.g.a. för mycket extra olja.
- Skruva in gängorna korrekt från början.

TS1741 —UN—22MAY18

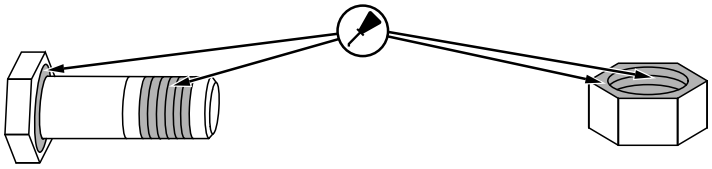

[a] *Kolumnvärdena för sexkantsmuttrarna gäller för sexkantshuvud ISO-4014 och ISO 4017, sexkantshuvud ISO 4162 och sexkantsmuttrar ISO 4032.*

Fortsättning på nästa sida

DX,TORQ2 -67-30MAY18-1/2

[b]*Kolumnvärdena för sexkantsmuttrarna gäller för sexkantsprodukter med fläns ASME B18.2.3.9M, ISO 4161 eller EN 1665.*

DX,TORQ2 -67-30MAY18-2/2

Justera drivkedjorna

Använd kedjehjulet (A) för att dra åt kedjan (B) som driver inmatningsskruven.

Justera kedjehjulet (A) så att ett slack på mellan 3 och 10 mm (0,12 till 0,4 in.) uppnås på parten på motsatta sidan av kedjedrevet.

Använd kedjehjulet (C) för att dra åt kedjan (D) som driver pickupcylindern.

Justera kedjehjulet (C) så att ett slack på mellan 10 och 15 mm (0,4 till 0,6 in.) uppnås på parten på motsatta sidan av kedjedrevet.

A—Löphjulets kedjehjul
B—Inmatningsskruvens drivkedja
C—Löphjulets kedjehjul
D—Cylinderns drivkedja

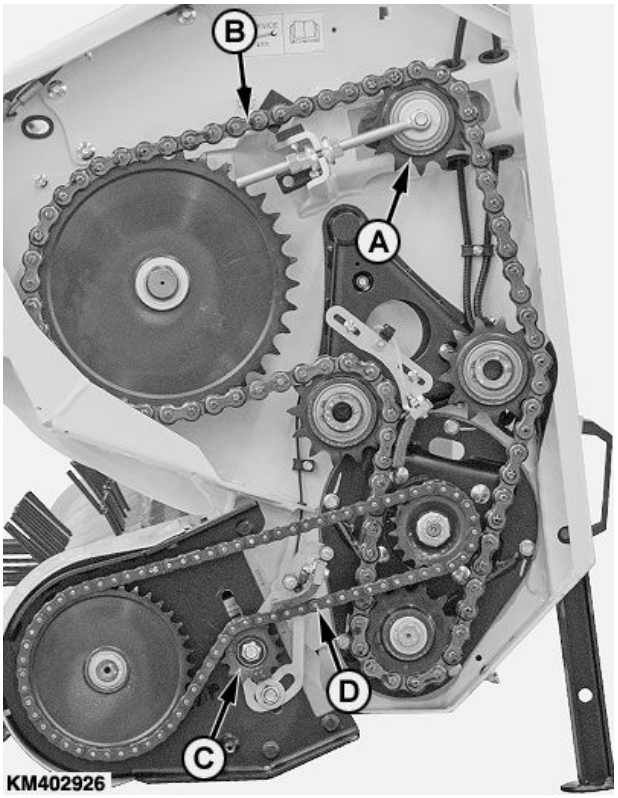

KM402926 —UN—23JAN20

KM00321,00009E5 -67-23JAN20-1/1

Monteringsinriktning för rulle

Om rullen (A) till stränghållarrullsenheten tas bort, ska monteringsinriktningen noga beaktas när rullen (A) monteras tillbaka.

A—Rulle

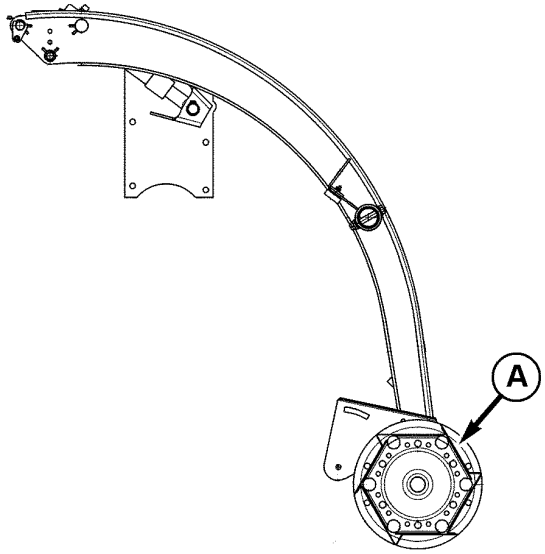

KM1001250

KM1001250 —UN—19OCT10

KM00321,000091E -67-12APR19-1/1

Avvisarnät

Håll avvisarnätet (A) spänt.

Dra vid behov åt skruvarna (B) för att få rätt spänning.

A—Avvisarnät **B—Skruvar**

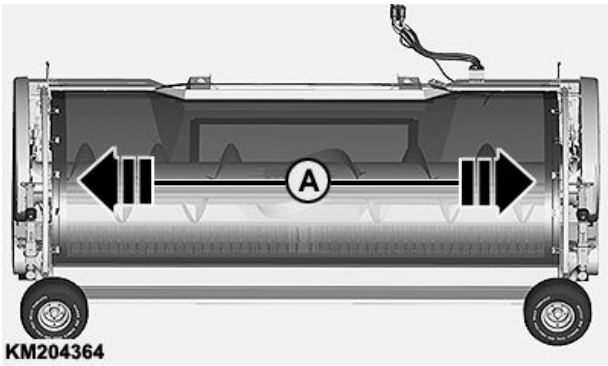

KM204364 —UN—31JAN14

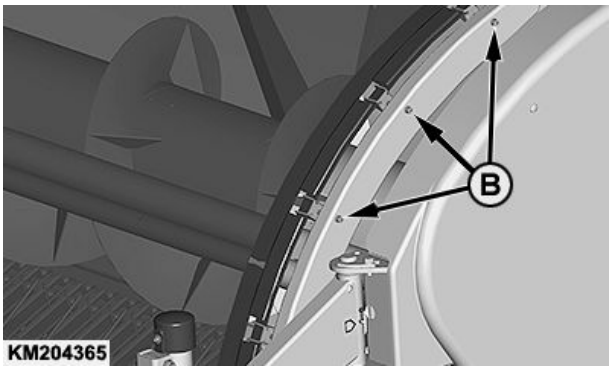

KM204365 —UN—31JAN14

KM00321,000028F -67-31JAN14-1/1

Oljebehållare för central kedjesmörjning

Fyll på oljebehållaren till den centrala kedjesmörjningen med biologiskt nedbrytbar olja (t.ex. FUCHS PLANTOLUBE KS 46 N).

VIKTIGT: Använd aldrig en olja som inte är biologiskt nedbrytbar.

Specifikation

Oljebehållare—Kapacitet..... 4 liter (1 USA gallon)

VIKTIGT: Fyll på behållaren vid behov, allt efter pumpflödets inställning.

KM404045 —UN—11FEB20

KM00321,00009FE -67-11FEB20-1/1

Luftning av smörjpump till central kedjesmörjning (tillval)

OBS: Det är nödvändigt att lufta kedjornas oljesystemkrets om oljetanken var helt tom.

1. Lossa inloppslangen (A).
2. Vänta tills luften har tömts helt i inloppsslangen (A) innan du sätter tillbaka inloppsslangen (A) i kopplingen (B).
3. Kör pickupen tills olja rinner ut kontinuerligt från borstarna.

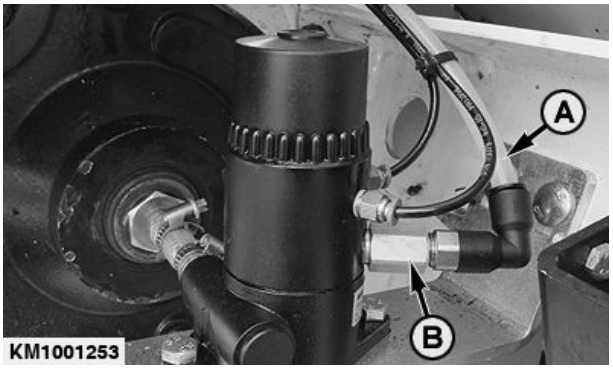

KM1001253 —UN—19OCT10

A—Inloppsslang **B—Koppling**

KM00321,0000920 -67-12APR19-1/1

Justering av oljeflöde för central kedjesmörjning (tillval)

Ställ in oljeflödet vid varje kedja enligt följande:

1. Avlägsna kåpan (A).
2. Hitta skruven till den borste vars oljeflöde ska justeras.
3. Vrid skruven medurs för att öka oljeflödet och moturs för att minska oljeflödet.

   OBS: Pumpen är mycket exakt. Vrid skruven ett 1/4 varv i taget för att justera oljeflödet. Maximalt flöde uppnås när skruven skruvats in helt. För minimalt flöde, skruva ut skruven fyra varv från fullt inskruvat läge.

4. Montera kåpan (A).

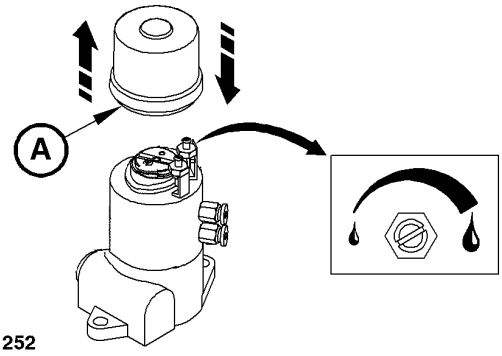

KM1001252 —UN—19OCT10

A—Pumpkåpa

KM00321,0000921 -67-12APR19-1/1

Förvaring

Inför långtidsförvaring av pickupen

Rengör pickupen grundligt. Boss och smuts drar åt sig fukt vilket förorsakar rost.

Förvara pickupen på en skyddad plats stående på hjul och stödben.

Släpp inte ut luften ur däcken. Skydda däcken mot direkt solljus, fett och olja.

Smörj pickupen grundligt (se sektionen ”Smörjning och underhåll”).

Tag av kedjorna och tvätta dem i lösningsmedel. Låt dem torka och fetta därefter in med tjockolja.

Bättra på med färg där så behövs.

Gör en förteckning över nödvändiga reservdelar inför nästa säsong och beställ dem i god tid.

CC03745,00001BD -67-07NOV00-1/1

Innan pickupen åter tas i bruk

Rengör pickupen grundligt vid behov.

Rengör och montera kedjorna.

Smörj pressen grundligt (se sektionen ”Smörjning och underhåll”).

Kontrolldrag samtliga skruvförband.

Kontrollera ringtrycket och pumpa däcken vid behov.

Kör pickupen obelastad på halvfart i flera minuter. Kontrollera beträffande varmgång i lagren och onormalt glapp.

Läs igenom instruktionsboken.

CC03745,00001BE -67-07NOV00-1/1

Specifikationer

Maskinens beräknade livslängd

Denna maskin är utvecklad och tillverkad för att ge en lång livslängd med produktiv drift. Den faktiskt livslängden som kan uppnås beror dock på flera olika faktorer, t.ex. hur svåra arbetsförhållandena är och om underhållet utförts enligt rekommendationerna. (Se sektionen Service i denna instruktionsbok.)

Kontrollera och gör en regelbunden översyn av maskinen i samråd med din KEMPER-återförsäljare. Översynen kan leda till rekommendationer för service, reparation av komponenter, ombyggnader eller byten av delar, eller, om det är i slutet av den förväntade livslängden, att maskinen tas ur drift. (Se den separata sektionen om avveckling i denna instruktionsbok för information om avfallshantering och återvinning av maskinkomponenter.)

Om en maskin saknar säkerhetsrelaterade komponenter eller är i behov av service, bör den inte tas i drift. Alla säkerhetsrelaterade komponenter som saknas eller har skadats, inklusive varningsskyltar, bör repareras eller bytas ut före drift.

KM00321,000092C -67-13APR19-1/1

Pickup C3003

Arbetsbredd	3,00 m (9 ft. 10 in.)
Totalbredd	4,06 m (15 ft. 1,1 in.)
Längd	1,35 m (4 ft. 5,2 in.)
Höjd	1,40 m (4 ft. 7 in.)
Vikt	1100 kg (2425 lb.)
Antal kuggar	4 x 40
Pickupdiameter	256 mm (10 tum)
Inmatningsskruv, diameter	560 mm (22 tum)
Inmatningsskruv	Justerbara paddlar

KM00321,00009FF -67-11FEB20-1/1

Bullernivå

Max. ljudnivå i öronhöjd enligt DIN ISO 11204. Mätmetod enligt ISO 5131 med pickup kopplad till exakthacken och hytten stängd (medelvärde):

C3003	78,5 dB (A)

KM00321,0000A02 -67-11FEB20-1/1

EG-försäkran om överensstämmelse

Kemper GmbH & Co.KG
Am Breul
D-48703 Stadtlohn, Tyskland

Personen som namnges nedan försäkrar att

produkten

Maskintyp: Pickup

Modell: C3003

Uppfyller alla relevanta bestämmelser och obligatoriska krav i följande direktiv:

DIREKTIV	NUMMER	CERTIFIERINGSMETOD
Maskindirektiv	2006/42/EG	Självcertifiering
Lantbruksmaskiner Säkerhetsföreskrifter—Del 1	DIN EN ISO 4254-1	Självcertifiering
Lantbruksmaskiner Säkerhetsföreskrifter—Del 7	DIN EN ISO 4254-7	Självcertifiering
Maskinsäkerhet	DIN EN ISO 12100	Självcertifiering
Kardanaxlar och deras skydd	DIN EN 12965	Självcertifiering

Namn och adress till den person inom EU som har behörighet att sammanställa ett tekniskt konstruktionsunderlag:

Brigitte Birk
D-68008 Mannheim, Germany

Denna försäkran om överensstämmelse utfärdas under tillverkarens egna ansvar.

Plats för försäkran: 48703 Stadtlohn, Germany

Datum för försäkran: 01 mars 2020

Tillverkad i: Kemper Stadtlohn

Namn: Richard Wübbels

Titel: Manager Product Engineering

DXCE01 —UN—28APR09

CE

KM00321,0000A00 -67-11FEB20-1/1

Serienummer

Serienummer

Pickupen förses från fabrik med egna serienummerskyltar.

Återförsäljaren behöver fullständiga serienummer (inklusive bokstäver) för att kunna ge dig snabb och effektiv leverans vid reservdelsbeställning.

För att försäkra att du alltid har kompletta serienummer till hands bör du anteckna dem i rutorna under bilden.

CC03745,00001E1 -67-16NOV00-1/1

Serienummerskylt, pickup

A—Typ
B—Modellbeteckning
C—Produktens ID-nummer
D—Vikt
E—Tillverkningsår
F—Årsmodell

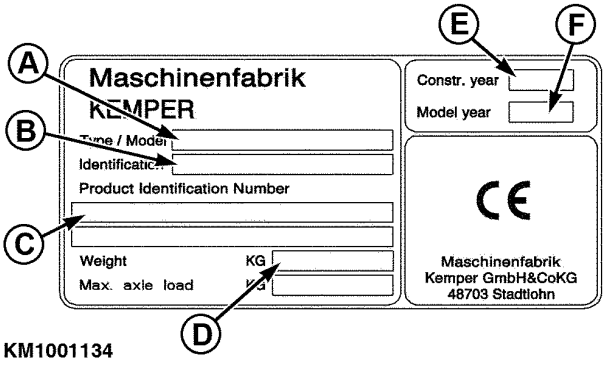

KM1001134 —UN—24FEB10

KM00321,0000926 -67-12APR19-1/1

Notera serienummer

Serienummerskylten är placerad på pickupens högra sida.

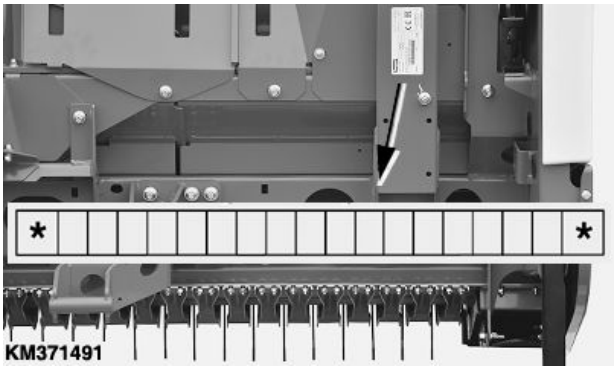

KM371491 —UN—12APR19

KM00321,0000927 -67-12APR19-1/1

Håll maskinen säker

1. Installera inbrottsskydd.
2. När maskinen förvaras:
   - Sänk ner alla redskap till marken.
   - Ställ hjulen så brett som möjligt för att försvåra lastning.
   - Avlägsna nycklar och batterier
3. Vid parkering inomhus, ställ stor utrustning framför utgångarna och lås lokalerna.
4. Vid parkering utomhus, förvara maskinen på ett väl upplyst och inhägnat område.
5. Notera misstänkt aktivitet och anmäl stölder till polisen omedelbart.
6. Meddela din KEMPER-återförsäljare vid eventuella förluster.

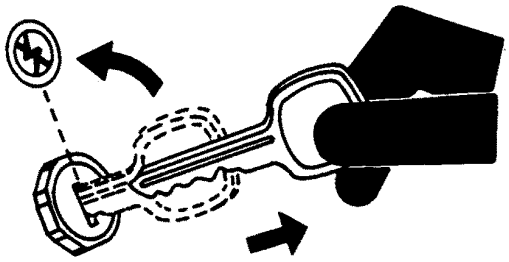

KM1002283 —UN—03MAY12

KM00321,0000928 -67-12APR19-1/1

Index

Sida

A

Alternativa smörjmedel 55-2
Anslut pickupen 30-3
Använda pickupen
  Stränghållarrullsenhetens skrapa 45-5
Arbete med pickup
  Arbetsläge för stränghållarrullsenhet 45-4
  Stränghållarrullsenhet 45-5
Arbetsläge för stränghållarrullsenhet 45-4
Avvisarnät 65-3

B

Blandning av smörjmedel 55-3
Bullernivå 75-1

C

Central kedjesmörjning
  Justering av oljeflöde 65-4
  Luftning av smörjpump 65-4
  Oljebehållare 65-3

F

Felsökning
  Manövrera pickupen 60-1
Förbereda pickupen
  Kontrollera inställningen av skruvborrens automatiska lyftanordning 20-2
Förberedeler av pickupen
  Uppackning och första inställning 20-1
Förberedelser av pickupen
  Justering av stödhjulens höjdläge 20-1
Före säsongens början 70-1
Förvaring av smörjmedel
  Förvaring, smörjmedel 55-2

I

Inmatningsskruv
  Demontera paddlarna 45-13
  Justera paddlarna 45-12
Inställning av stränghållarullsenhet i arbetsläge 45-4

J

Justering
  Arbetshöjd för stränghållarrullsenhet (tillval) 45-6
  Automatisk kraftöverföringskoppling 30-6
  Automatisk lyftning, inmatningsskruv (Tillval) 45-11
  Avskrapare 30-7
  Inmatningsskruvens fjädrar 45-9
  Inmatningsskruvens höjdläge 45-9
  Inmatningsskruvens paddlar 45-12
  Skrapor 45-10

Sida

  Stränghållarrullsenhet 45-6
  Stränghållarrullsenhetens skrapa 45-5
  Stödhjulshöjd 45-8

K

Koppla från pickupen 35-1
Koppla till pickupen
  Stödbenshöjd 30-2

L

Långtidsförvaring
  Efter säsongens slut 70-1
  Före säsongens början 70-1

M

Maskinens beräknade livslängd 75-1

O

Olja
  Växellåda 55-2

P

Pickup C3003
  Specifikationer 75-1

S

Serienummer
  Placering 80-1
Service
  Justera drivkedjorna 65-2
Smörjfett
  Extremt tryck och mångsidigt syfte 55-1
Smörjmedel
  Blanda 55-3
Smörjning
  Domkrafter 55-5
  Drivkedjor 55-3
  Inmatningsskruvens medelpunkter 55-5
  Justerrattar för arbetsdjup 55-4
  Pickupens drivaxel 55-3
  Spärrmekanism 55-6
  Vinkeldrivning 55-6
  Växellåda 55-6
Smörjning och underhåll
  Smörjintervaller 55-1
Specifikationer
  Bullernivå 75-1
  Pickup C3003 75-1
Stränghållarrullsenhet
  Arbete under en upplyft stränghållarrullsenhet 45-2

Fortsättning på nästa sida

Sida

Monteringsinriktning för rulle 65-2
Stränghållarrullsenhet, arbete med 45-5
Strängpickup
Upphängningspunkter 15-1
Surrningspunkter 15-2
Syntetiska smörjmedel 55-2
Säkerhet
Förarförmåga 05-2
Skydd mot buller 05-10
Säkert underhåll av maskinen, tillvägaggångssätt .. 05-5

T

Tabeller med åtdragningsmoment
Metriskt 65-1
Transmissionsolja 55-2
Transport
Surrningspunkter 15-2
Transportläge på stränghållarrullsenhet 40-1
Vägtrafikregler 40-1

Sida

V

Variabelt skärbordsdrivning 30-1
Varningsord, förstå 05-1
Vägtrafikregler 40-1
Växellåda 55-6

Å

Åtdragningsvärden för bultar och skruvar
Metriskt 65-1
Åtdragningsvärden för fästelement
Metriskt 65-1
Åtdragningsvärden för metriska skruvförband 65-1

Ö

Öppna sidokåpan 45-12