Technik – mit der Sie rechnen können
Technology you can depend on
La Technique sur laquelle vous pouvez compter

CHAMPION-MÄHVORSATZ
CHAMPION-ROTARY CROP HEADER
TÊTE DE RÉCOLTE CHAMPION

360

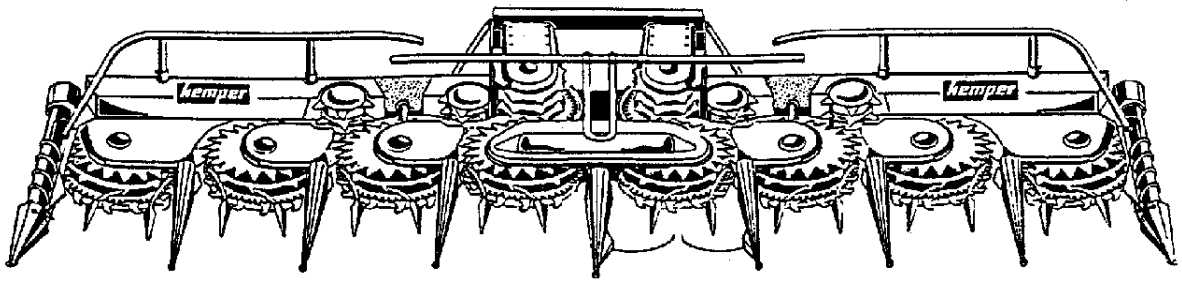

➢ ERSATZTEILLISTE
➢ Spare parts list
➢ Liste de piéces de détachées

Ausgabe E 0508
Nr.: 87048

188

ab SN 188 - 105200

Maschinenfabrik KEMPER GmbH & Co. KG ● D- 48694 Stadtlohn

Postfach 1352 ● Telefon : +49 (0) 25 63 / 88-0
E-mail: Info@Kemper-Stadtlohn.de
Internet: www.kemper-stadtlohn.de

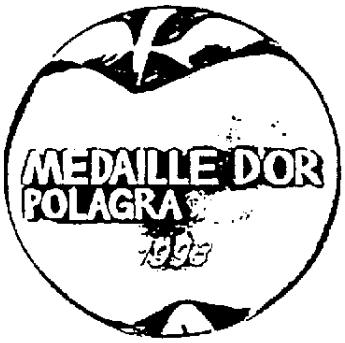

Ansprüche aus den Ausführungen	Die Konstruktionen und Funktionen unserer Produkte unterliegen der Technischen Fortentwicklung; deshalb sind die Angaben hierzu nicht in jedem Falle für die Lieferung verbindlich.	
Telefon - Inland	Verkaufsleitung	+49 (0) 25 63 - 88 33
	Verkauf - Maschinen	+49 (0) 25 63 - 88 34
	Versanddisposition	+49 (0) 25 63 - 88 35
	Verkauf - Ersatzteile	+49 (0) 25 63 - 88 36 / 88 37
	Kundendienst	+49 (0) 25 63 - 88 26 / 88 32 / 88 84
Fax - Inland	Verkaufsleitung	+49 (0) 25 63 - 88 155
	Verkauf - Maschinen	+49 (0) 25 63 - 88 98
	Verkauf - Ersatzteile	+49 (0) 25 63 - 88 95
	Kundendienst	+49 (0) 25 63 - 88 147
Telefon - Export	Gebiets-Verkaufsleitung	+49 (0) 25 63 - 88 150
	Gebiets-Verkaufsleitung	+49 (0) 25 63 - 88 152
	Verkauf - Maschinen	+49 (0) 25 63 - 88 22 / 88 25 / 88 28
	Verkauf - Ersatzteile	+49 (0) 25 63 - 88 22 / 88 25 / 88 28
	Kundendienst	+49 (0) 25 63 - 88 26 / 88 32 / 88 84
Fax - Export	Gebiets-Verkaufsleitung	+49 (0) 25 63 - 88 155
	Verkauf - Maschinen	+49 (0) 25 63 - 88 44
	Verkauf - Ersatzteile	+49 (0) 25 63 - 88 44
	Kundendienst	+49 (0) 25 63 - 88 147
Telefon	Produktinformation	+49 (0) 25 63 - 88 151
Fax	Produktinformation	+49 (0) 25 63 - 88 44

Inhaltsverzeichnis

Ersatzteilliste Nr. 188

Trägerkonsolen	184-3304	Trägerkonsole	CL	CLAAS 840/850/860/880/870/890/900
	186-3305	Pendelrahmen	CL	CLAAS 840/850/860/870/890/900
	186-3305 Bl.2	Pendelrahmen	CL	CLAAS 840/850/860/870/890/900
	156-3312	Trägerkonsole	FX	NEW - HOLLAND
	168-3313	Pendelrahmen	FX	NEW - HOLLAND
	156-3316	Trägerkonsole	CA	CASE 8790
	168-3316	Trägerkonsole	CX	NEW HOLLAND FX + CASE IH CHX
	168-3316 BL:2	Trägerkonsole	CX	NEW HOLLAND FX + CASE IH CHX
	168-3317	Pendelrahmen	CX	NEW HOLLAND FX + CASE IH CHX
	168-3317 Bl.2	Pendelrahmen	CX	NEW HOLLAND FX + CASE IH CHX
Messerrotoren	188-3330	Einzugstrommeln	Messerrotoren	
	188-3330 Bl.2	Einzugstrommeln	Messerrotoren	
	188-3333	Sternratsche		
	188-3336	Teilerspitzen	Gleitschuhe	
	188-3339	Abstreifer	Stützträger	
	188-3342	Mitteltisch	Innentisch	
Fördertrommeln	186-3345	Schrägfördertrommeln		
	188-3348	Querfördertrommeln		
	186-3351	Lenkhilfe		
	188-3354	Vordruckbügel		
	186-3357	Blattheber	Halmteiler	
Hydraulik	186-3360	Hydraulische Aushebung		
Unfallschutz	166-3362	Unfallschutz-Beleuchtung		
Sonderausrüstung	188-3364	Sonderausrüstungen	GPS	
Gelenkwellen	154-3366	Gelenkwelle	CA	
	154-3369	Gelenkwelle	FX	
	164-3370	Gelenkwelle	CX	
	186-3372	Doppelgelenk	CL	
	186-3372 Bl.2	Doppelgelenk	CL	
	156-3375	Reibkupplung 800 Nm	Anfahrkupplung	
	158-3375	Reibkupplung – Wasser	Anfahrkupplung	
	157-3377	Reibkupplung – Wasser	Anfahrkupplung	
	186-3378	Notizen		
	164-3379	Drehmomemt - Prüfvorrichtung		
Grundrahmen	188-3381	Grundrahmen		
Anfahrkupplung	188-3384	Durchtrieb - Anfahrkupplungen		
Grund-Getriebe	156-3387	Erklärungen zu den	Stirnradwinkelgetrieben	
	154-3390	Stirnradwinkelgetriebe	für Einzugstrommel	
	154-3390 Bl.2	Stirnradwinkelgetriebe	für Einzugstrommel	
	156-3393	Erklärungen zu den	Stirnradwinkelgetrieben	
	148-3396	Winkelgetriebe	für Querfördertrommel	
	148-3399	Stirnradwinkelgetriebe	für Hauptantrieb links	
	148-3402	Stirnradwinkelgetriebe	für Hauptantrieb rechts	
	154-3405	Stirnradgetriebe	für Fördertrommel	
Zusatzgetriebe	164-3411	Winkelgetriebe	Cl 8 + CA 8790	CLAAS und CASE
	154-3417	Schaltgetriebe	CL 840	CLAAS
	154-3417 Bl.2	Schaltgetriebe	CL 840	CLAAS
	148-3417	Schaltgetriebe	CL 880	CLAAS
	148-3417 Bl.2	Schaltgetriebe	CL 880	CLAAS
	148-3423	Schaltgetr.	FX	NEW - HOLLAND
	148-3423 Bl.2	Schaltgetr.	FX	NEW - HOLLAND
	168-3424	Schaltgetr.	CX	NEW – HOLLANDS FX 30und CHX
	168-3424 Bl.2	Schaltgetr.	CX	NEW – HOLLANDS FX 30und CHX
Beschriftung	184-3441	Beschriftung		
Richtlinien	120-1860	Richtlinien für Bestellung		

Blatt-Nr.:184- 3304

Trägerkonsole CL 8 CLAAS

Ausgabe: 0501

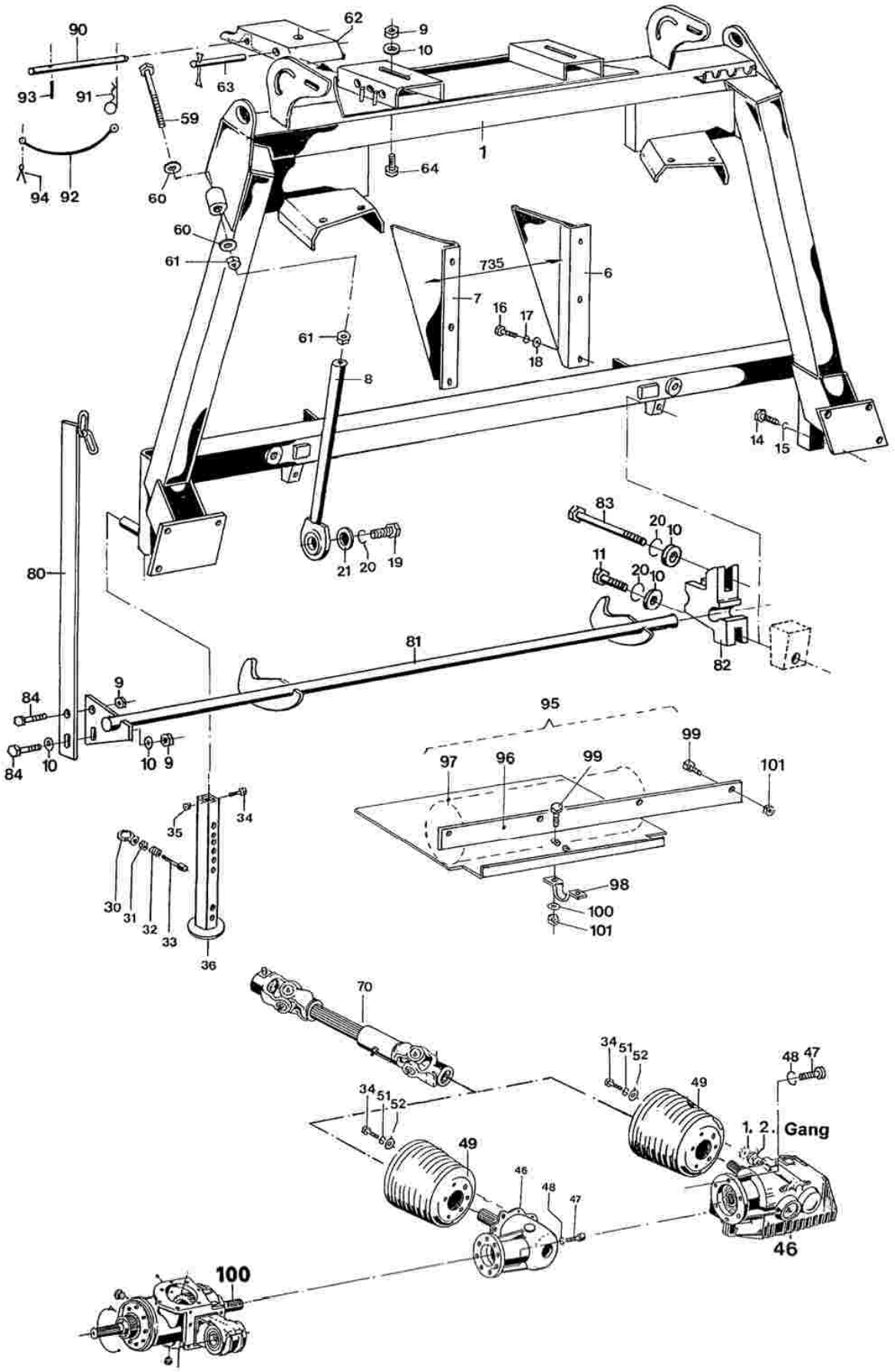

Blatt-Nr.:184- 3304

Trägerkonsole CL 8 CLAAS

Ausgabe: 0501

	Bild Nr.	Ersatzteil Nr.	Benennung		Stückz pr.Gr.	Bemerkung
	1	76652	Anbaurahmen	Cl 8	1	
	6	75441	Einführblech links		1	
	7	75442	Einführblech rechts		1	
	8	74875	Strebe		2	
	9	04696	6-kt-Mutter	12	4	
	10	04206	Scheibe	14	8	
	11	35312	6-kt-Schraube	12x50	4	
	14	67605	6-kt-Schraube	16x30	8	
	15	12029	Federring	A 16	8	
	16	04734	6-kt-Schraube	10x25	6	
	17	04218	Federring	A 10	6	
	18	05823	Scheibe	10,5	6	
	19	14367	6-kt-Schraube	12x40	6	
	20	04201	Federring	A 12	6	
	21	68095	Scheibe		2	
	30	53566	Ringmutter	10	2	
	31	66022	6-kt-Mutter	10	2	
	32	04087	Feder		2	
	33	66050	Zylinderschraube	10x60	2	
	34	38890	6-kt-Schraube	6x12	8	
	35	09239	6-kt-Mutter	6	2	
	36	72673	Stützfuß		2	
	46	67355	Winkelgetriebe	Serie	1	für Typen 820/830/840/850/860 870/880/890/900
		77252	Schaltgetriebe M 13	Sonderausrüstung	1	für Typen 820/830/840/850/870 890/900
		69470	Schaltgetriebe M 11	Sonderausrüstung	1	für Typen 860/880
	47	61702	Zylinderschraube	10x25	8	
	48	40940	Federring	10	8	
	49	68448	Schutztopf		1	für Winkelgetriebe
		72840	Schutztopf	Kennz.: Loch f. Schaltknauf	1	für Schaltgetriebe
	51	03455	Federring	A 6	6	
	52	05821	Scheibe	6,4	6	
	59	74876	6-kt-Schraube	M20x130	2	
	60	59469	Federring	C20,5	4	
	61	32812	6kt.-Mutter	20	4	
	62	76655	Konsole		2	
	63	74272	Bolzen		2	
	64	03740	6-kt-Schraube	12x30	2	
◆	70	83277	Gelenkwelle kpl. Cl 8	1 3/8-21+1 3/8-21	1	
	80	75465	Hebel		1	
	81	75463	Riegelwelle		1	
	82	75464	Klemmbock		2	
	83	12612	6-kt-Schraube	12x120	2	
	84	04202	6-kt-Schraube	12x35	2	
	90	76521	Bolzen		2	
	91	02894	Federstecker	4	2	
	92	38899	Plastik-Verbindung		2	
	93	61288	Spannhülse	5x40	2	
	94	03532	Splint	5x20	2	
	95	80100	Claas- Wanne kpl. Bündel	Einbau nach Info 3098	1	Wickelschutz am Claas Häcksler
	96	74571	Stützblech		1	
	97	74572	Wanne		1	
	98	66251	Rohrschelle		1	
	99	04220	6-kt-Schraube	M8x20	6	
	100	05594	Scheibe	8,4	2	
	101	03422	6-kt-Mutter	M8	6	

Blatt-Nr.: 186 - 3305

Pendelrahmen CL Claas

Ausgabe: 0508

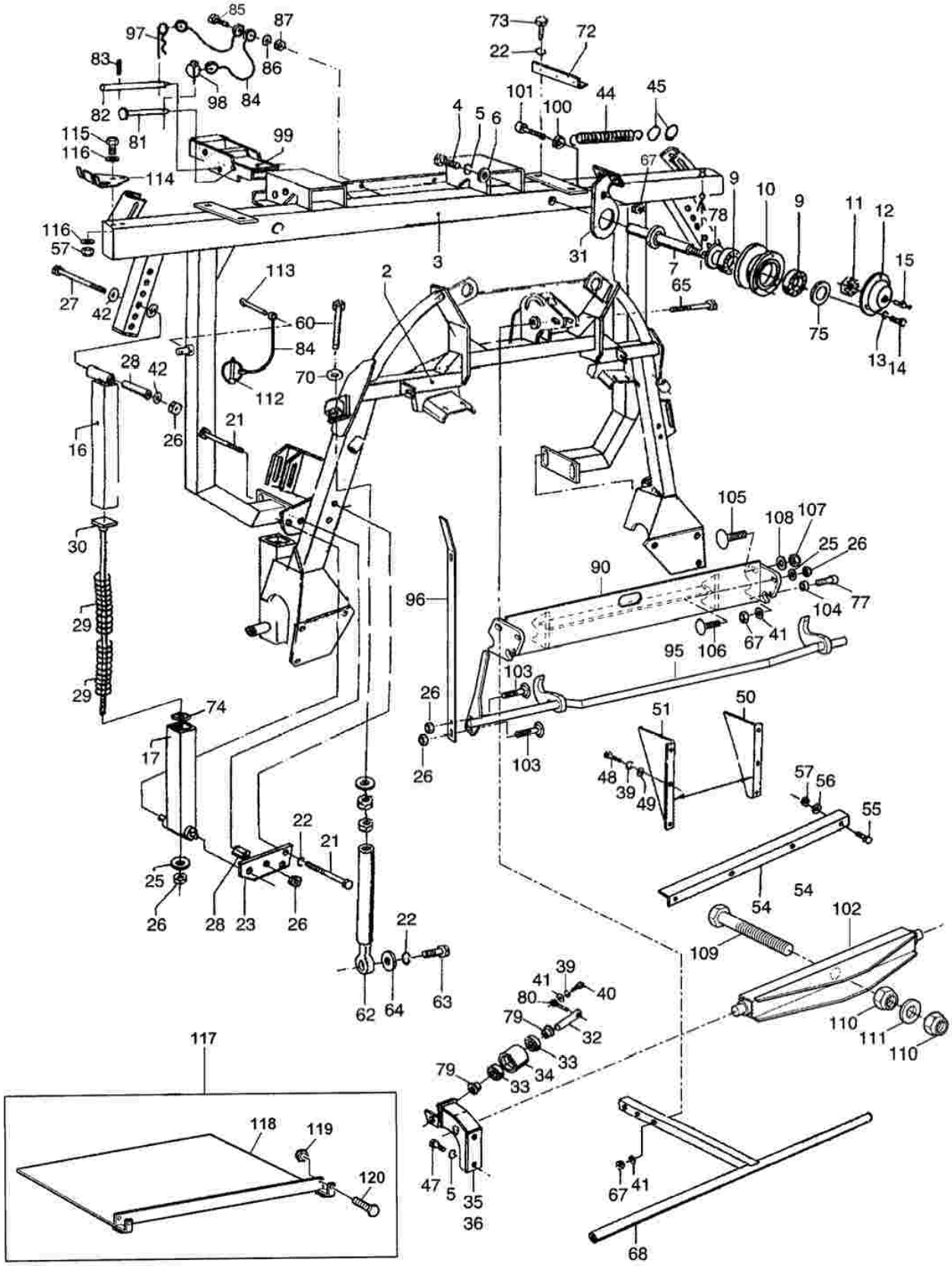

Blatt-Nr.: 186 - 3305

Pendelrahmen CL Claas

Ausgabe: 0501

	Bild Nr.	Ersatzteil Nr.	Benennung		Stückz pr.Gr.	Bemerkung
	2	78210	Anbaurahmen		1	
	3	87190	Tragrahmen		1	
	4	33529	Schraube	16x45	2	
	5	12029	Federring	A16	18	
	6	54034	Scheibe		2	
◆	7	79011	Lagerzapfen	45x207	2	
	8	28298	Splint	4x50	2	
	9	46893	Kegelrollenlager	33109	4	
	10	81269	Laufrolle	137x95	2	
	11	05732	Kronenmutter	M30x1,5	2	
	12	77533	Schutzdeckel		2	
	13	03455	Federring	A6	8	
	14	38890	6-kt-Schraube	6x12	6	
	15	45047	Schmiernippel	H1 M8x1	2	
	16	76086	Führung	Oberteil	2	
	17	76087	Führung	Unterteil	2	
	21	04204	6-kt-Schraube	12x110	6	
	22	04201	Federring	A12 D127-v	8	
	23	80373	Federhalterung		2	
	25	05497	Scheibe	13	8	
	26	04696	6-kt-Mutter	M12	6	
	27	66031	6-kt-Schraube	12x140	2	
	28	78240	Rohr	20x67	4	
	29	70766	Druckfeder		4	
	30	77775	Gewindebolzen		2	
	31	77438	Hebel		2	
◆	32	79065	Lagerzapfen		2	
	33	50627	Rillenkugellager	6206-2 RS	4	
	34	79004	Laufrolle	90x80	2	
	35	79056	Strebe	links	1	
	36	79057	Strebe	rechts	1	
	39	04218	Federring	A10	8	
	40	04219	6-kt-Schraube	10x30	2	
	41	04735	Scheibe	10,5	8	
	42	05497	Scheibe	13	10	
	44	42662	Zugfeder		2	
	45	38941	Ring		4	
	47	67605	6-kt-Schraube	16x30	14	
	48	04734	6-kt-Schraube	10x25	6	
	49	05823	Scheibe	10,5	6	
◆	50	75441	Einführblech	links	1	
◆	51	75442	Einführblech	rechts	1	
	52	66398	Rundstahlbügel		1	
	53	70494	Winkel		1	
	54	72347	Winkelblech		1	
	55	04220	6-kt-Schraube	8x20	4	
	56	12051	Scheibe	8,4	8	
	57	03422	6-kt-Mutter	M8	4	
	60	60082	6-kt-Schraube	24x180	2	
	61	05725	6-kt-Mutter	M24	4	
	62	78630	Strebe	M24	2	
	63	14367	6-kt-Schraube	12x40	2	
	64	68095	Scheibe		2	
	65	30262	6-kt-Schraube	10x90	2	
	67	04615	6-kt-Mutter	10	2	
	68	80912	Vordruckbügel		1	
◆	70	78625	Kegelpfanne	D28	4	
	72	78632	Winkel		2	
	73	12289	6-kt-Schraube	12x20	4	
	74	37314	Scheibe	A13	2	
	75	69525	Scheibe	31	2	
	77	57057	Zylinderschraube	10x50	2	
◆	78	79027	Nilos-Ring		2	
	79	79063	Buchse		4	
	80	61334	Augenschraubenrohling		2	

Blatt-Nr.:186 – 3305 Bl.2

Pendelrahmen CL Claas

Ausgabe: 0508

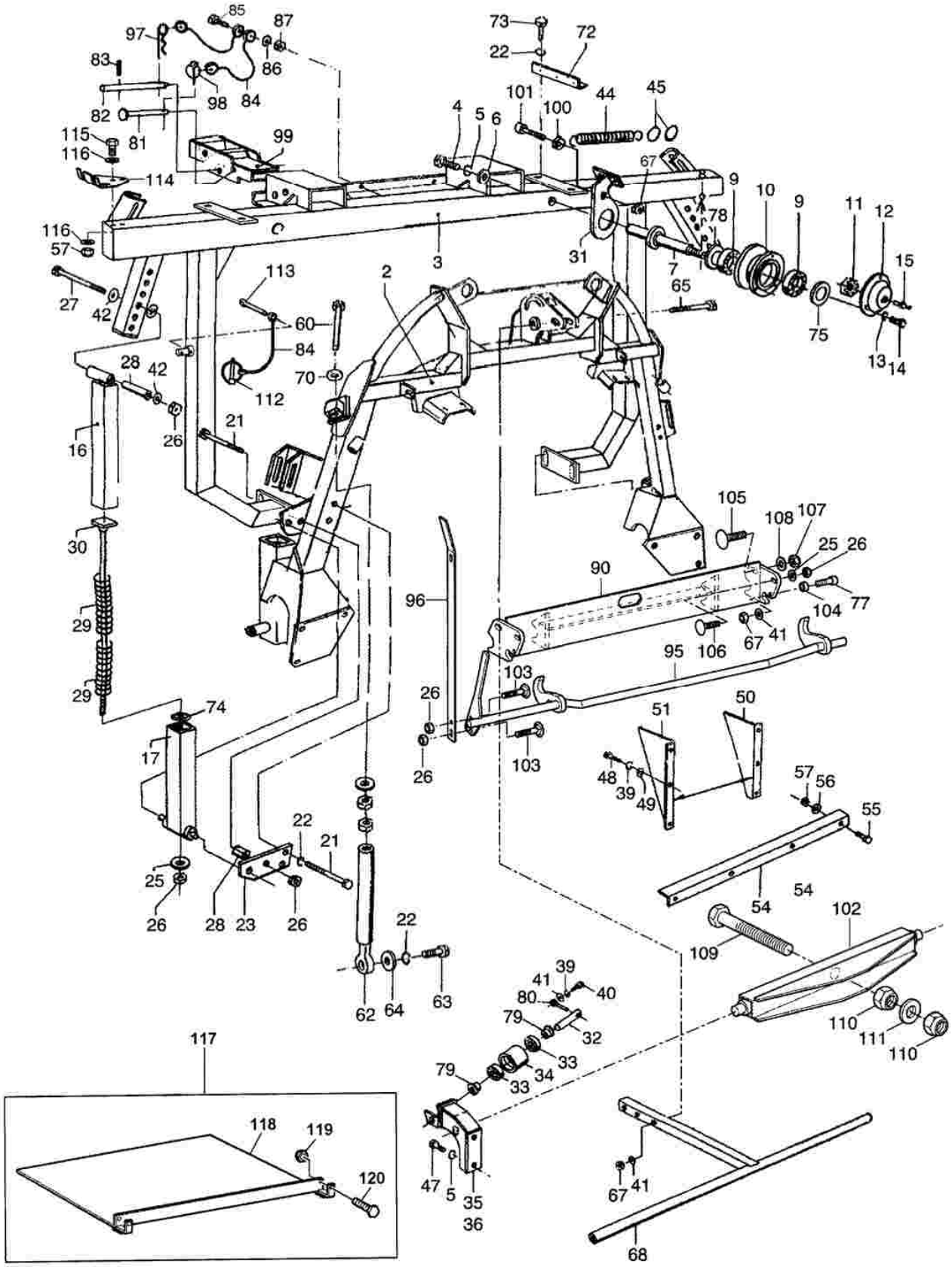

Pendelrahmen CL Claas

	Bild Nr.	Ersatzteil Nr.	Benennung		Stückz pr.Gr.	Bemerkung
	81	74637	Bolzen		2	
	82	76521	Bolzen		2	
	83	61288	Spannhülse	5x40	2	
	84	38899	Plastik-Verbindung		4	
	85	39958	Flachkopfschraube	A5x25	2	
	86	38484	Scheibe	5,3	2	
	87	59406	6-kt-Mutter	M5	2	
	90	87192	Verriegelung		1	
	95	87191	Riegelwelle		1	
	96	87185	Hebel		1	
	97	02894	Federstecker	4	2	
	98	03708	Klappstecker	8	2	
	99	79269	Befestigungsklaue		2	
	100	04221	Sechskantmutter	M10	2	
	101	65577	Zylinderschraube	10x40	1	
	102	87590	Brücke		1	
	103	65196	Flachrundschraube	12x35	2	
	104	85410	Buchse		2	
	105	87345	Flachrundschraube	16x50	2	
	106	39193	Flachrundschraube	12x45	2	
	107	32278	6-kt-Mutter	M16	2	
	108	05501	Scheibe	17	2	
	109	87599	6-kt-Schraube	24x200	1	
	110	40760	6-kt-Mutter	M24	2	
	111	68820	Scheibe	25	1	
	112	06178	Klappstecker	5	1	
	113	05478	Splint	4x36	1	
	114	87339	Halterung		1	
	115	04225	6-kt-Schraube	8x25	2	
	116	05494	Scheibe	8,4	4	
	117	86022	Claas-Wanne kpl. Bündel	Einbau nach Info 3537	1	Wickelschutz am Claas Häcksler
	118	88695	Blech		1	
	119	03422	6-kt-Mutter	M8	2	
	120	39093	6-kt-Schraube	M8x60	2	

Blatt-Nr.:156 - 3312

Trägerkonsole FX New-Holland

Ausgabe:9905

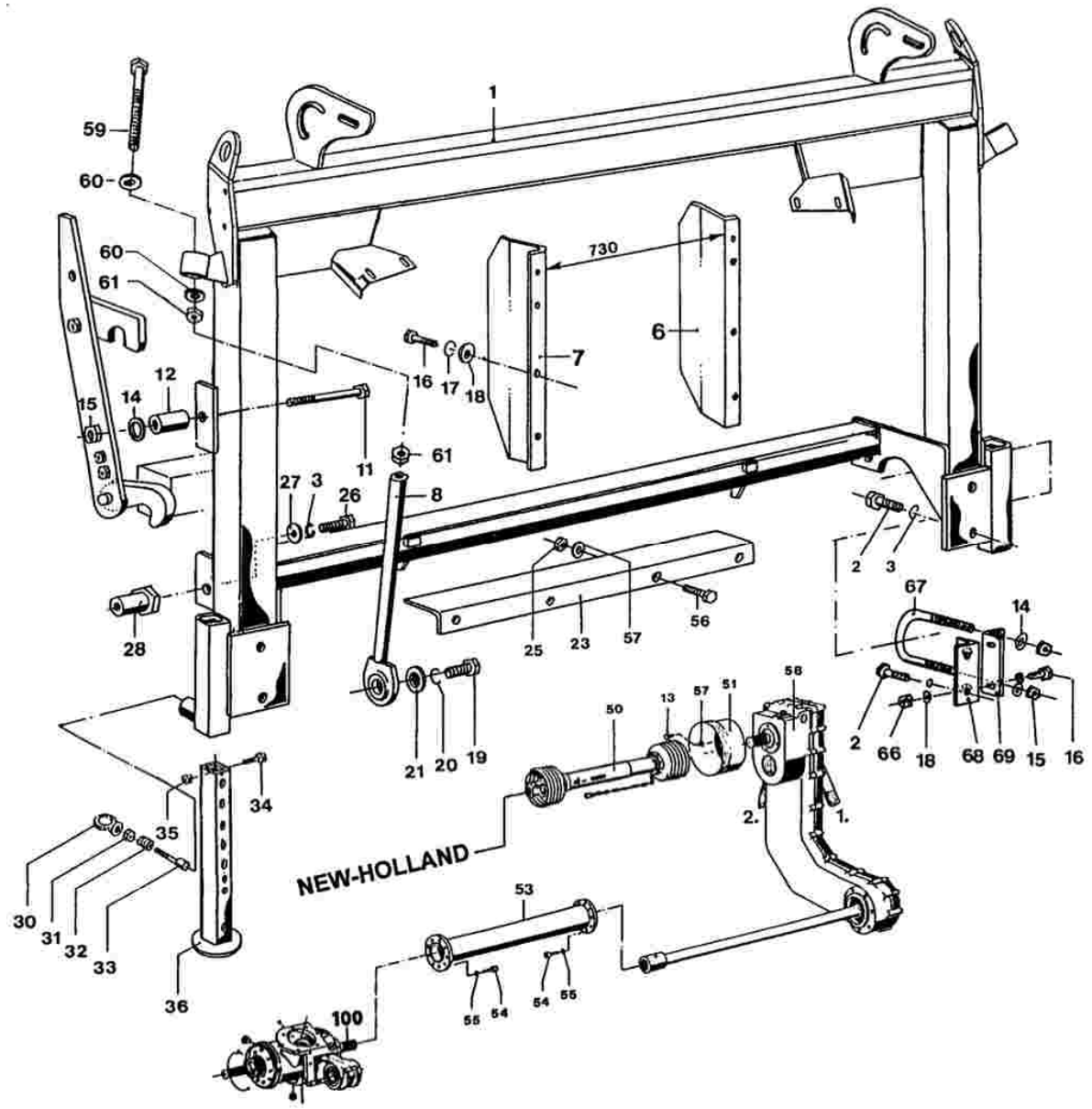

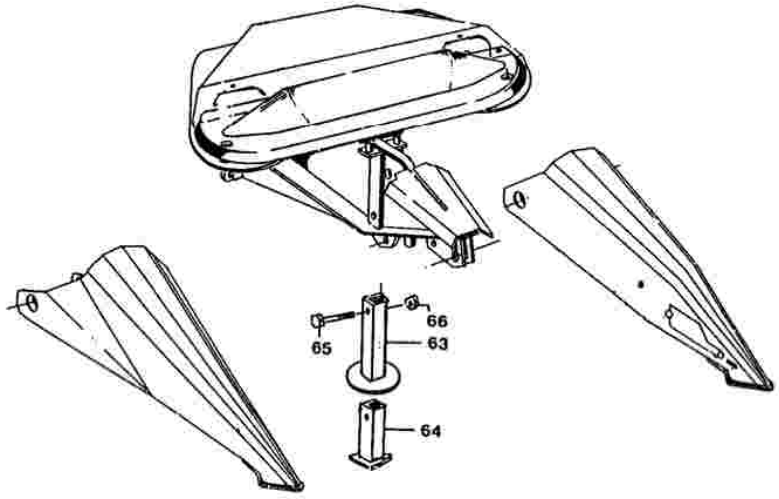

Blatt-Nr.:156 - 3312

Trägerkonsole FX New-Holland

Ausgabe:0403

	Bild Nr.	Ersatzteil Nr.	Benennung		Stückz pr.Gr.	Bemerkung
	1	85084	Trägerkonsole		1	
	2	67605	6-kt-Schraube	16 x 30	6	mit Loctite 243
	3	12029	Federring	A 16	8	
◆	6	75521	Einführblech	links	1	
◆	7	75522	Einführblech	rechts	1	
	8	74875	Strebe		2	
	11	39905	6-kt-Schraube	12 x 70	1	
	12	78615	Rohr		1	
	13	05639	6-kt-Schraube	8 x 16	4	
	14	37314	Scheibe	13	3	
	15	04696	6-kt-Mutter	12	3	
	16	04734	6-kt-Schraube	10 x 25	8	
	17	04218	Federring	A 10	8	
	18	05823	Scheibe	10,5	8	
	19	14367	6-kt-Schraube	12 x 40	2	
	20	04201	Federring	A 12	2	
	21	68095	Scheibe		2	
	23	75523	Winkelblech		1	
	25	03422	6-kt-Mutter	8	4	
	26	12028	6-kt-Schraube	16x40	2	
	27	68070	Scheibe	17	2	
	28	69731	6-kt-Bolzen		2	
	30	53566	Ringmutter	10	2	
	31	66022	6-kt-Mutter		2	
	32	04087	Feder		2	
	33	66050	Zyl.-Schraube	10 x 60	2	
	34	38890	6-kt-Schraube	6 x 12	2	
	35	09239	6-kt-Mutter	6	2	
	36	72673	Stützfuß	50x676	2	
◆	50	69250	Gelenkwelle		1	
	51	65354	Schutztopf		1	
	53	69998	Flanschrohr		1	
	54	61702	Zyl.-Schraube	10 x 25	16	
	55	40940	Federring	10	16	
	56	04220	6-kt-Schraube	8 x 20	4	
	57	12051	Scheibe	8,4	8	
	58	69428	Schaltgetriebe M3	FX	1	
	59	74876	6-kt-Schraube	M20x130	2	
	60	59469	Federring	C 20,5	4	
	61	32812	6kt.-Mutter	20	4	
	63	72839	Stützfuß	50x451	1	
	64	73549	4-kt-Stopfen	50x130	1	
	65	46429	6-kt-Schraube	10x75	1	
	66	04615	6-kt-Mutter	10	4	
	67	66398	Rundstahlbügel		1	
	68	72533	Winkel		1	
	69	72534	Winkel		1	

Blatt-Nr.: 168-3313

Pendelrahmen FX New Holland

Ausgabe: 0403

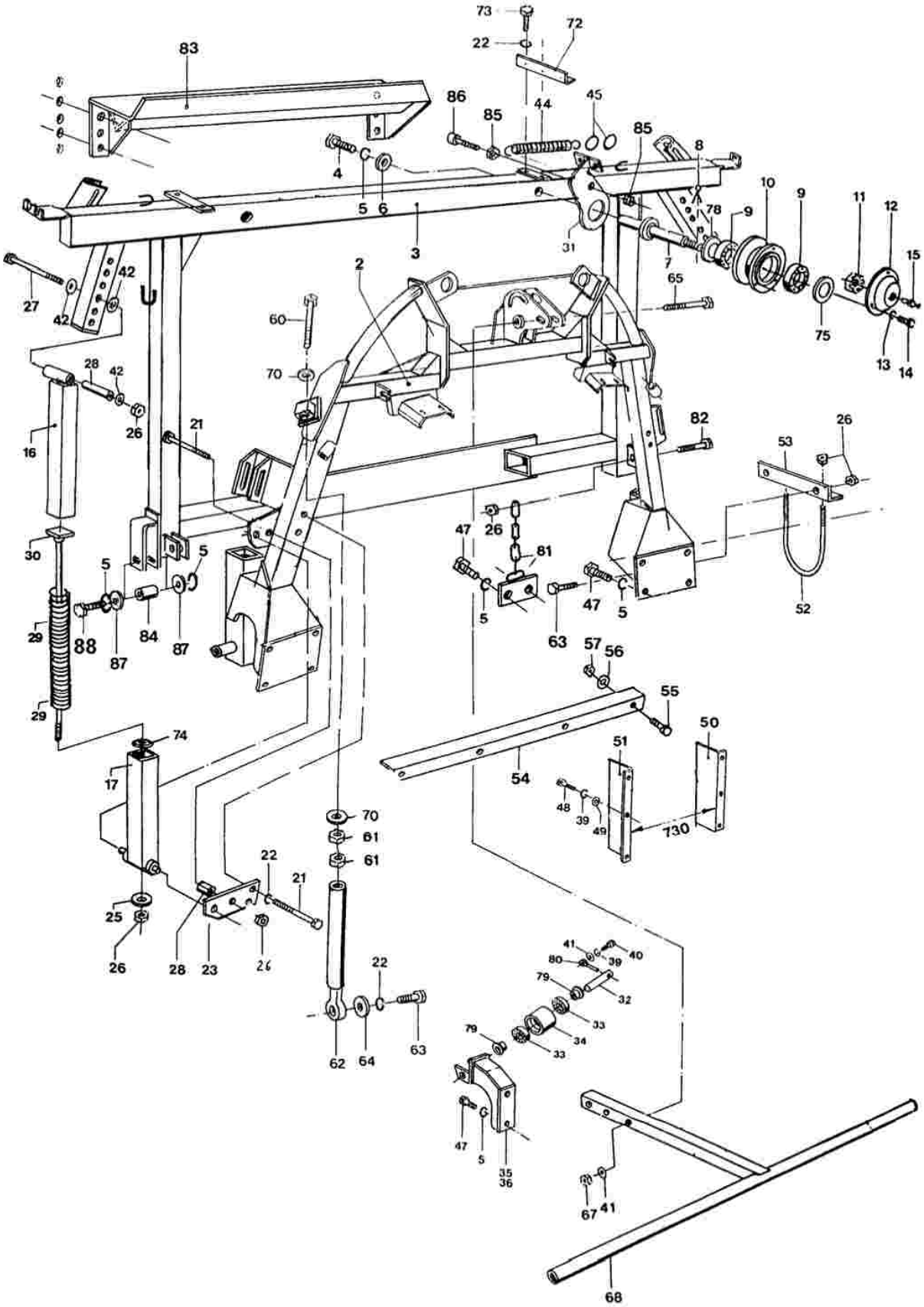

Blatt-Nr.: 168 - 3313

Pendelrahmen FX New Holland

Ausgabe: 0403

	1		Trägerkonsole FX	Kpl. (Einbauz. 80935 + 80937)		1	
	2	78210	Anbaurahmen			1	
	3	85085	Tragrahmen			1	
	4	33529	Schraube	16x45		2	
	5	12029	Federring	A16		18	
	6	54034	Scheibe			2	
◆	7	79011	Lagerzapfen	45x207		2	
	8	28298	Splint	4x50		2	
	9	46893	Kegelrollenlager	33109		4	
	10	81269	Laufrolle	137x95		2	
	11	05732	Kronenmutter	M30x1,5		2	
	12	77533	Schutzdeckel			2	
	13	03455	Federring	A6		8	
	14	38890	6-kt-Schraube	6x12		6	
	15	45047	Schmiernippel	H1 M8x1		2	
	16	76086	Führung	Oberteil		2	
	17	76087	Führung	Unterteil		2	
	21	04204	6-kt-Schraube	12x110		6	
	22	04201	Federring	A12		8	
	23	80373	Blech			2	
	25	05497	Scheibe	13		8	
	26	04696	6-kt-Mutter	M12		6	
	27	66031	6-kt-Schraube	12x140		2	
	28	78240	Rohr	20x67		4	
	29	70766	Druckfeder			4	
	30	77775	Gewindebolzen			2	
	31	77438	Hebel			2	
◆	32	79065	Lagerzapfen			2	
	33	50627	Rillenkugellager	6206-2 RS		4	
	34	79004	Laufrolle	90x80		2	
	35	79056	Strebe	links		1	
	36	79057	Strebe	rechts		1	
	39	04218	Federring	A10		8	
	40	04219	6-kt-Schraube	10x30		2	
	41	04735	Scheibe	10,5		8	
	42	05497	Scheibe	13		10	
	44	42662	Zugfeder			2	
	45	38941	Ring			4	
	47	67605	6-kt-Schraube	16x30		18	
	48	04734	6-kt-Schraube	10x25		6	
	49	05823	Scheibe	10,5		6	
◆	50	75521	Einführblech	links	Kennzeichen 19	1	
◆	51	75522	Einführblech	rechts	Kennzeichen 19	1	
	52	66398	Rundstahlbügel			1	
	53	70494	Winkel			1	
	54	75523	Winkelblech	35x110x740		1	
	55	04220	6-kt-Schraube	8x20		4	
	56	12051	Scheibe	8,4		8	
	57	03422	6-kt-Mutter	M8		4	
	60	60082	6-kt-Schraube	24x180		2	
	61	05725	6-kt-Mutter	M24		4	
	62	78630	Strebe	M24		2	
	63	14367	6-kt-Schraube	12x40		2	
	64	68095	Scheibe			2	
	65	30262	6-kt-Schraube	10x90		2	
	67	04615	6-kt-Mutter	10		2	
	68	80912	Vordruckbügel			1	
◆	70	78625	Kegelpfanne	D28		4	
	72	78632	Winkel			2	
	73	12289	6-kt-Schraube	12x20		4	
	74	37314	Scheibe	A13 D9021		2	
	75	69525	Scheibe	31		2	
◆	78	79027	Nilos-Ring			2	
	79	79063	Buchse			4	
	80	61334	Augenschraubenrohling			2	
	81	80942	Anschlagkette kpl.			2	
	82	53507	6-kt Schraube	12x55		2	
	83	80928	Querträger			1	in Mittelposition montieren
	84	85369	Rohr			2	
	85	04222	Sechskantmutter	M10		2	
	86	65577	Zylinderschraube	10x40		1	
	87	05501	Scheibe	17		4	
	88	43180	6-kt-Schraube	M16x90		2	

Blatt-Nr.:156 - 3316

Trägerkonsole CA CASE

Ausgabe: 0105

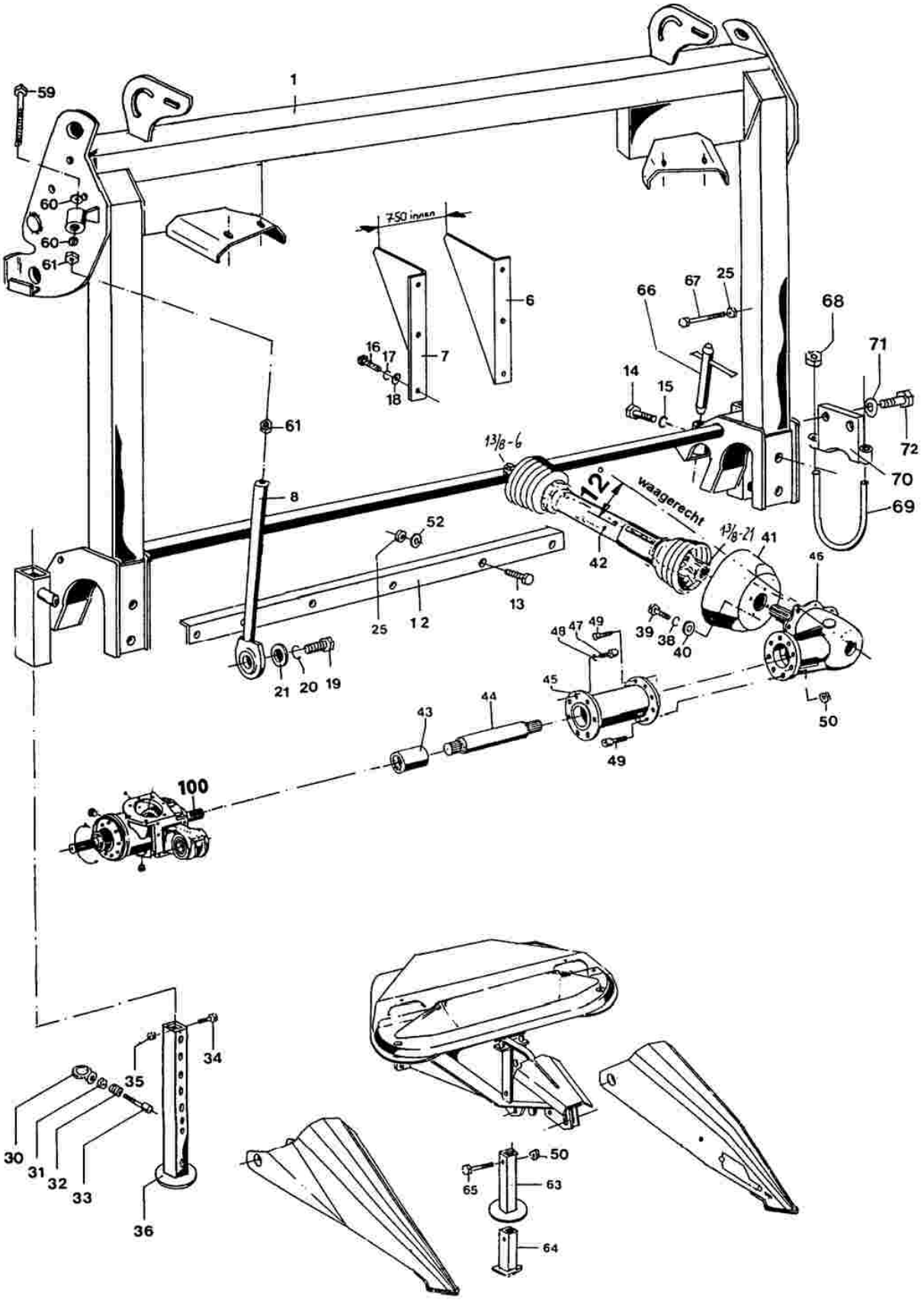

Blatt-Nr.:156 - 3316

Trägerkonsole CA CASE

Ausgabe: 0105

	Bild Nr.	Ersatzteil Nr.	Benennung			Stückz pr.Gr.	Bemerkung
	1	76654	Anbaurahmen	CA		1	
◆	6	76821	Einführblech	links	Kennz.24	1	
◆	7	76822	Einführblech	rechts	Kennz.24	1	
	8	74875	Strebe			2	
	12	73756	Winkel			1	
	13	04220	6-kt-Schraube	8x20		6	
	14	67605	6-kt-Schraube	16x30		4	
	15	12029	Federring	A16		4	
	16	04734	6-kt-Schraube	10x25		6	
	17	04218	Federring	A10		6	
	18	05823	Scheibe	10,5		6	
	19	14367	6-kt-Schraube	12x40		2	
	20	04201	Federring	A12		2	
	21	68095	Scheibe			2	
	25	03422	6-kt-Mutter	8		8	
	30	53566	Ringmutter	10		2	
	31	66022	6-kt-Mutter	10		2	
	32	04087	Feder			2	
	33	66050	Zylinderschraube	10x60		2	
	34	38890	6-kt-Schraube	6x12		2	
	35	09239	6-kt-Mutter	6		2	
	36	72673	Stützfuß			2	
	38	03455	Federring	A6		4	
	39	38890	6-kt-Schraube	6x12		4	
	40	05821	Scheibe	6,4		4	
	41	74130	Schutztopf			1	
	42	65889	Gelenkwelle	1 3/8-6, 1 3/8-21		1	
◆	43	62698	Profilbuchse			1	
◆	44	64822	Profilwelle			1	
	45	66451	Flanschrohr			1	
	46	67355	Winkelgetriebe	1 3/8 - 21		1	
	47	61702	Zyl.-Schraube	10x25		16	
	48	40940	Federring	10		16	
	49	65577	Zyl.-Schraube	10x40		8	
	50	04615	6-kt-Mutter	10		9	
	52	12051	Scheibe	8,4		6	
	59	74876	6-kt-Schraube	20x130		2	
	60	59469	Federring	C 20,5		4	
	61	32812	6kt.-Mutter	20		4	
	63	72839	Stützfuß			1	
	64	73549	Vierkantstopfen	50x130		1	
	65	46429	6-kt-Schraube	10x75		1	
	66	69549	Bolzen			2	
	67	39158	6-kt-Schraube	8x75		2	
	68	04696	6-kt-Mutter	M12		2	
	69	66398	Rundstahlbügel			1	
	70	77064	Konsole			1	
	71	72740	Sperrkantscheibe	sk M12		2	
	72	03740	6-kt-Schraube	12x30		2	

Hinweise zu Getriebe Pos.46:
Ölfüllung = 0,9 Liter SAE 90
1.Wechsel nach 100 Betriebsstunden
Oelwechselintervall: Alle 300 Betriebsstunden

Blatt-Nr.:168 - 3316

Trägerkonsole CX New-Holland FX und CASE IH CHX

Ausgabe:0305

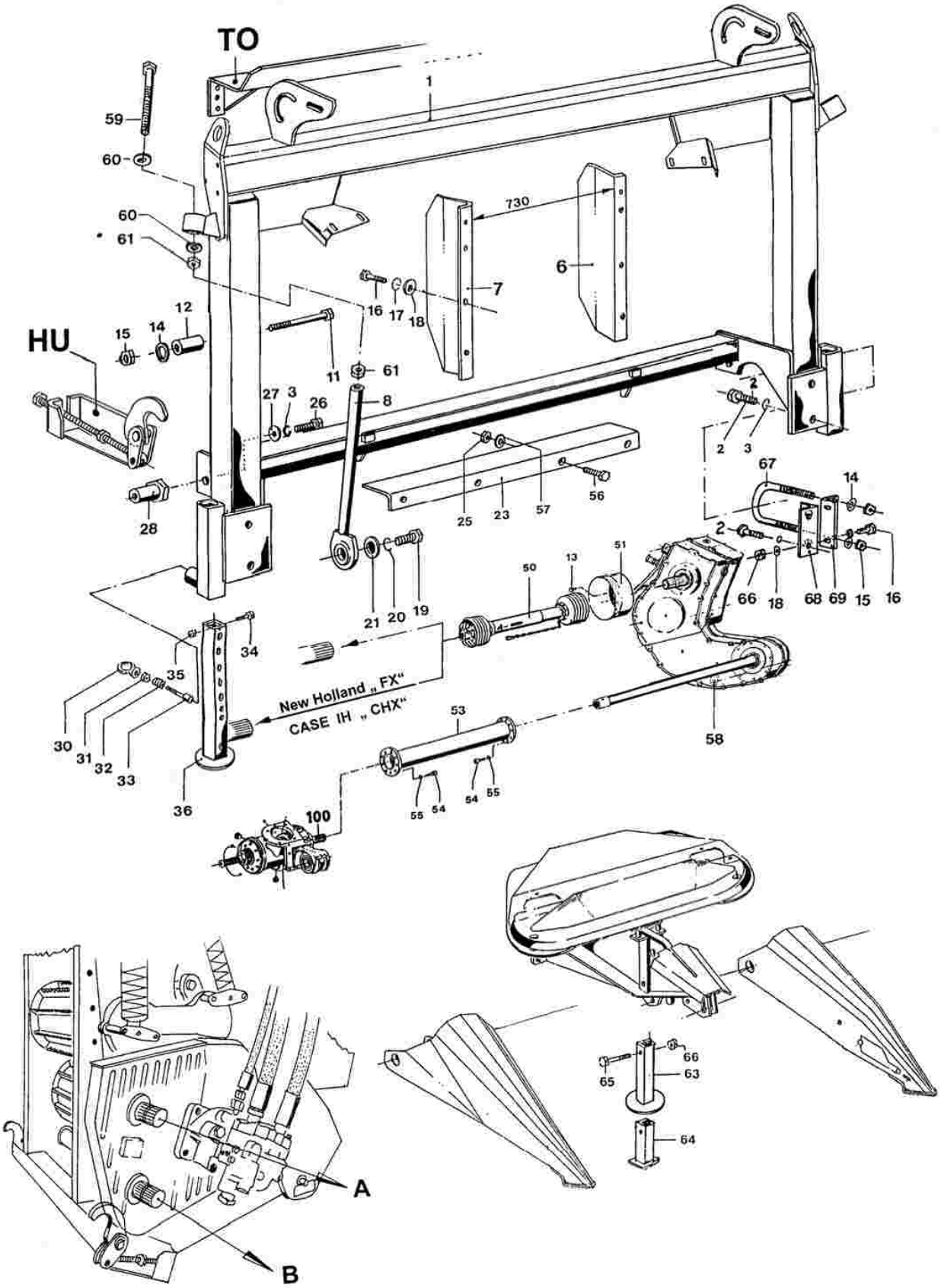

Blatt-Nr.:168 - 3316

Trägerkonsole CX New-Holland FX und CASE IH CHX

Ausgabe:0306

	Bild Nr.	Ersatzteil Nr.	Benennung		Stückz pr.Gr.	Bemerkung
	1	85084	Anbaurahmen CX		1	
	2	32279	6-kt-Schraube	16 x 35	2	oben
		67605	6-kt-Schraube	16 x 30	4	unten
	3	12029	Federring	A 16	8	
♦	6	85088	Blech	links	1	
♦	7	85089	Blech	rechts	1	
	8	74875	Strebe		2	
	11	39905	6-kt-Schraube	12x70	1	nur bei FX28-58
	12	78615	Rohr		1	nur bei FX28-58
	13	84698	Linsenflachkopfschraube	8 x 10	4	
	14	37314	Scheibe	13	2	
	15	04696	6-kt-Mutter	12	3	
	16	04734	6-kt-Schraube	10 x 25	8	
	17	04218	Federring	A 10	6	
	18	05823	Scheibe	10,5	8	
	19	14367	6-kt-Schraube	12 x 40	2	
	20	04201	Federring	A 12	2	
	21	68095	Scheibe		2	
	23	75523	Winkelblech		1	
	25	03422	6-kt-Mutter	M 8	4	
	26	12028	6-kt-Schraube	16x40	2	
	27	68070	Scheibe	17	2	
	28	69731	6-kt-Bolzen		2	
	30	53566	Ringmutter	10	2	
	31	66022	6-kt-Mutter		2	
	32	04087	Feder		2	
	33	66050	Zyl.-Schraube	10 x 60	2	
	34	38890	6-kt-Schraube	6 x 12	2	
	35	09239	6-kt-Mutter	M 6	2	
	36	72673	Stützfuß	50x676	2	
♦	50	84750	Gelenkwelle		1	
	51	65354	Schutztopf		1	
	53	84720	Flanschrohr	L = 750mm	1	
	54	19M8821	Zyl.-Schraube	10 x 25	16	
	55	40940	Federring	10	16	
	56	04220	6-kt-Schraube	8 x 20	4	
	58	81871	Schaltgetriebe	5972-M-2	1	
	59	74876	6-kt-Schraube	M20x130	2	
	60	59469	Federring	C 20,5	4	
	61	32812	6kt.-Mutter	20	4	
	63	72839	Stützfuß	50x531	1	
	64	73549	4-kt-Stopfen	50x130	1	
	65	46429	6-kt-Schraube	10x75	1	
	66	04615	6-kt-Mutter	10	4	
	67	66398	Rundstahlbügel		1	
	68	72533	Winkel		1	
	69	72534	Winkel		1	

Blatt-Nr.: 168-3316 BL.2

Trägerkonsole CX New-Holland FX und CASE IH CHX

Ausgabe: 0305

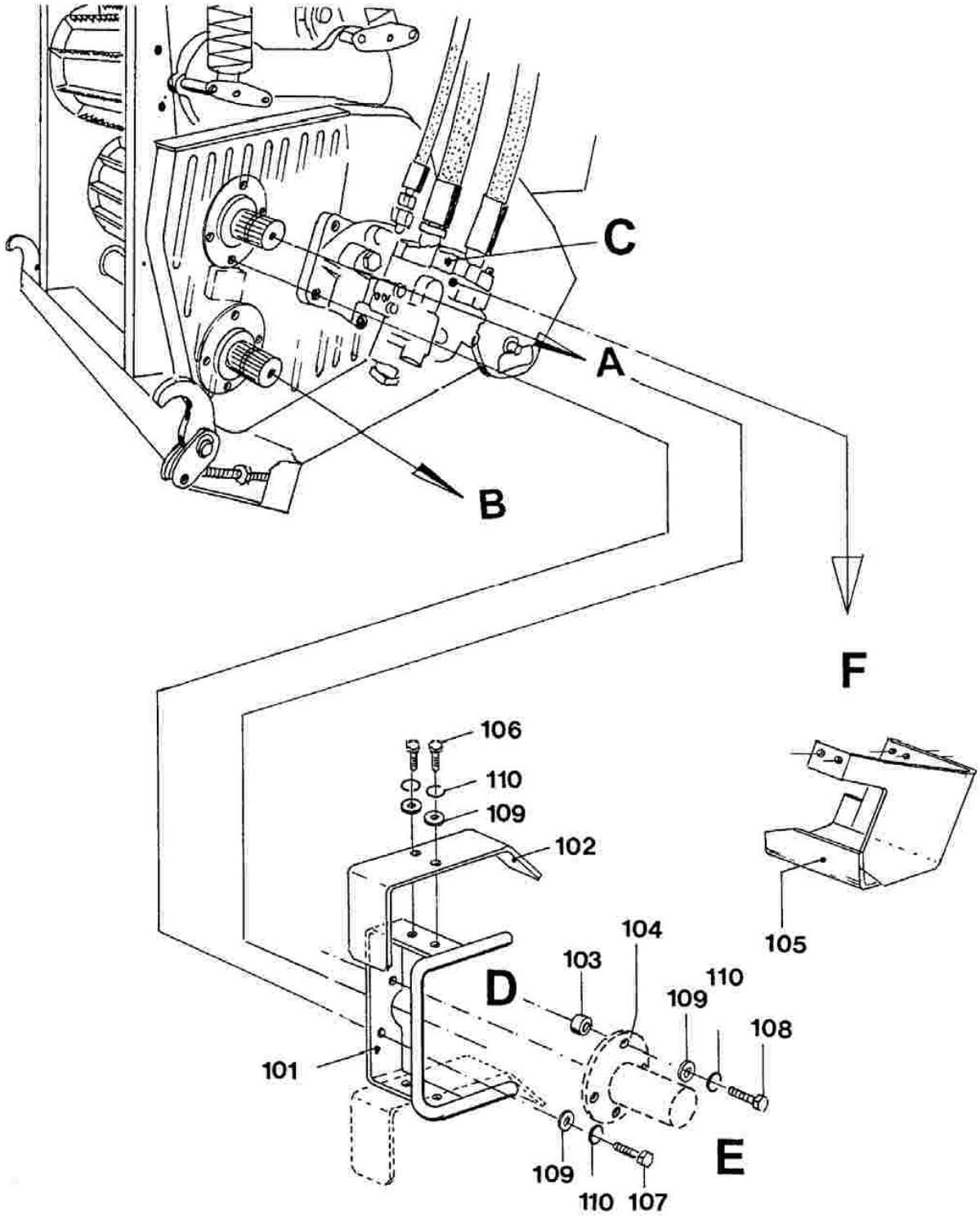

Trägerkonsole CX New-Holland FX und CASE IH CHX

Ausgabe: 0305

	Bild Nr.	Ersatzteil Nr.	Benennung		Stückz pr.Gr.	Bemerkung
	101	85094	Bügel		1	
	102	85095	Winkel		1	
	103	75096	Buchse		2	
	105	84705	Schutz		1	
	106	05639	6-kt-Schraube	M8x16	2	
	107	04225	6-kt-Schraube	M8x25	2	
	108	35768	6-kt-Schraube	M8x35	2	
	109	05494	Scheibe	8,4	6	
	110	03734	Federring	A8	6	

Blatt-Nr.:168 - 3317

Pendelrahmen CX New-Holland FX und CASE IH CHX

Ausgabe:0305

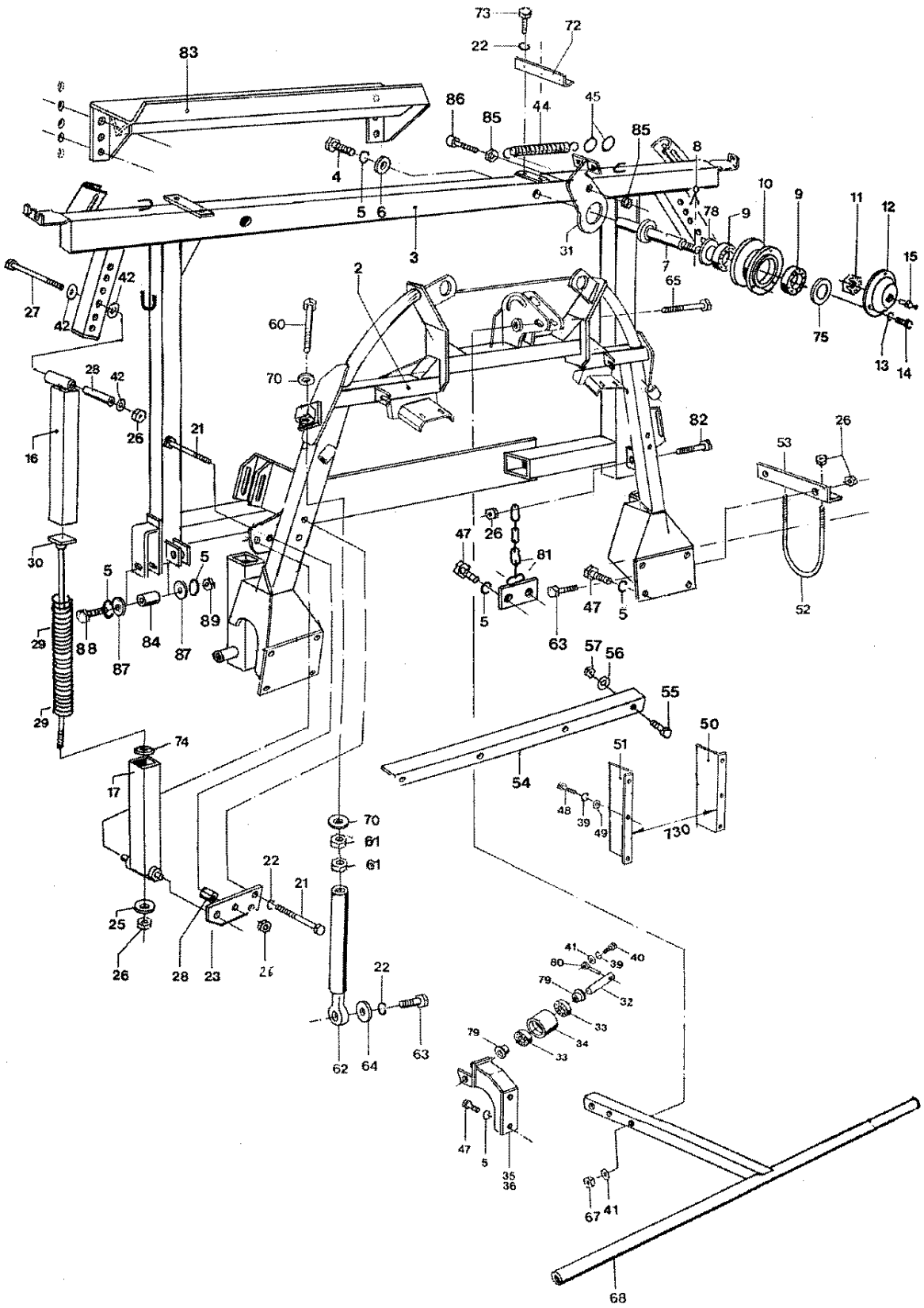

Pendelrahmen CX New-Holland FX und CASE IH CHX

	2	78210	Anbaurahmen			1	
	3	85085	Tragrahmen			1	
	4	33529	Schraube	16x45		2	
	5	12029	Federring	A16		18	
	6	54034	Scheibe			2	
◆	7	79011	Lagerzapfen	45x207		2	
	8	28298	Splint	4x50		2	
	9	46893	Kegelrollenlager	33109		4	
	10	81269	Laufrolle	137x95		2	
	11	05732	Kronenmutter	M30x1,5		2	
	12	77533	Schutzdeckel			2	
	13	03455	Federring	A6		8	
	14	38890	6-kt-Schraube	6x12		6	
	15	45047	Schmiernippel	H1 M8x1		2	
	16	76086	Führung	Oberteil		2	
	17	76087	Führung	Unterteil		2	
	21	04204	6-kt-Schraube	12x110 D		6	
	22	04201	Federring	A12		8	
	23	80373	Blech			2	
	25	05497	Scheibe	13		8	
	26	04696	6-kt-Mutter	M12		6	
	27	66031	6-kt-Schraube	12x140		2	
	28	78240	Rohr	20x67		4	
	29	70766	Druckfeder			4	
	30	77775	Gewindebolzen			2	
	31	77438	Hebel			2	
◆	32	79065	Lagerzapfen			2	
	33	50627	Rillenkugellager	6206-2 RS		4	
	34	79004	Laufrolle	90x80		2	
	35	79056	Strebe	links		1	
	36	79057	Strebe	rechts		1	
	39	04218	Federring	A10		8	
	40	04219	6-kt-Schraube	10x30		2	
	41	04735	Scheibe	10,5		8	
	42	05497	Scheibe	13		10	
	44	42662	Zugfeder			2	
	45	38941	Ring			4	
	47	67605	6-kt-Schraube	16x30		16	
	48	04734	6-kt-Schraube	10x25		6	
	49	05823	Scheibe	10,5		6	
◆	50	85089	Einführblech	links	Kennzeichen 30	1	
◆	51	85088	Einführblech	rechts	Kennzeichen 30	1	
	52	66398	Rundstahlbügel			1	
	53	70494	Winkel			1	
	54	75523	Winkelblech	35x110x740		1	
	55	04220	6-kt-Schraube	8x20		4	
	56	12051	Scheibe	8,4		8	
	57	03422	6-kt-Mutter	M8		4	
	60	60082	6-kt-Schraube	24x180		2	
	61	05725	6-kt-Mutter	M24		4	
	62	78630	Strebe	M24		2	
	63	14367	6-kt-Schraube	12x40		2	
	64	68095	Scheibe			2	
	65	30262	6-kt-Schraube	10x90		2	
	67	04615	6-kt-Mutter	10		2	
	68	80912	Vordruckbügel			1	
◆	70	78625	Kegelpfanne	D28		4	
	72	78632	Winkel			2	
	73	12289	6-kt-Schraube	12x20		4	
	74	37314	Scheibe	A13		2	
	75	69525	Scheibe	31		2	
◆	78	79027	Nilos-Ring			2	
	79	79063	Buchse			4	
	80	61334	Augenschraubenrohling			2	
	81	80942	Anschlagkette kpl.			2	
	82	53507	6-kt Schraube	12x55		2	
	83	85363	Querträger			1	in Mittelposition montieren
	84	85369	Rohr			2	
	85	04222	Sechskantmutter	M10		2	
	86	65577	Zylinderschraube	10x40		1	
	87	05501	Scheibe	17		4	
	88	43180	6 kt. Schraube	16 x 90		2	
	89	32278	6 kt. Mutter	16		2	

Pendelrahmen CX New-Holland FX und CASE IH CHX

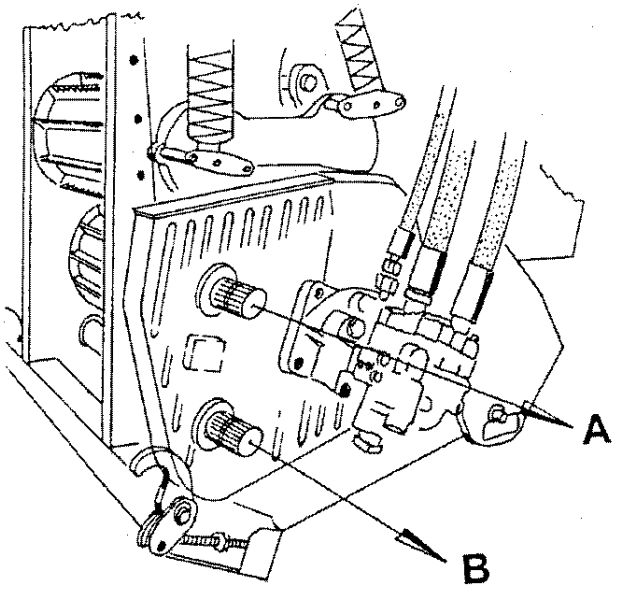

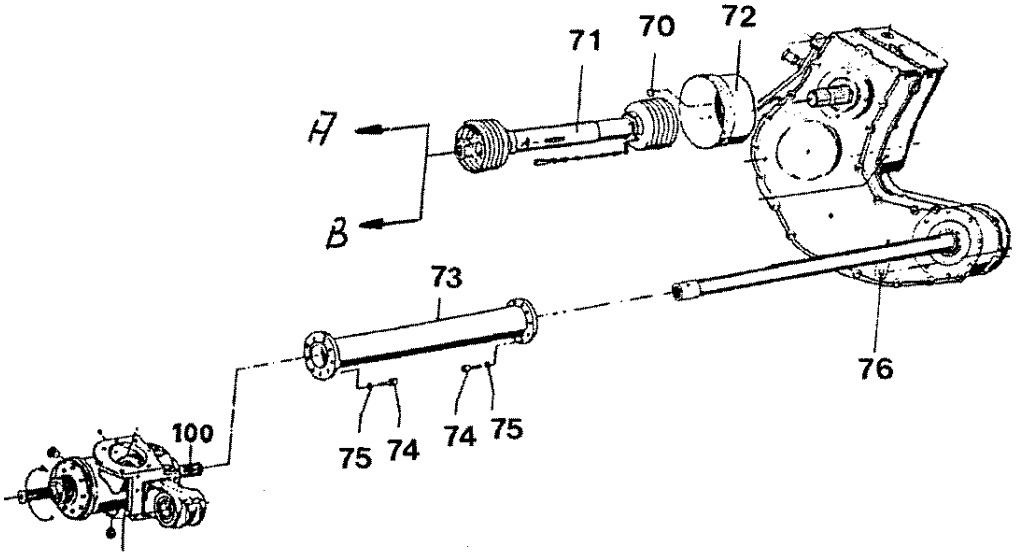

Pendelrahmen CX New-Holland FX und CASE IH CHX

	Bild Nr.	Ersatzteil Nr.	Benennung		Stückz pr.Gr.	Bemerkung
	70	84698	Linsenflachkopfschraube	8 x 10	4	
	71	84750	Gelenkwelle		1	
	72	65354	Schutztopf		1	
	73	84720	Flanschrohr	L = 750mm	1	
	74	19M8821	Zyl.-Schraube	10 x 25	16	
	75	40940	Federring	10	16	
	76	81871	Schaltgetriebe	5972-M-2	1	

Blatt-Nr.: 188-3330

Einzugstrommeln – Messerrotoren

Ausgabe: 0508

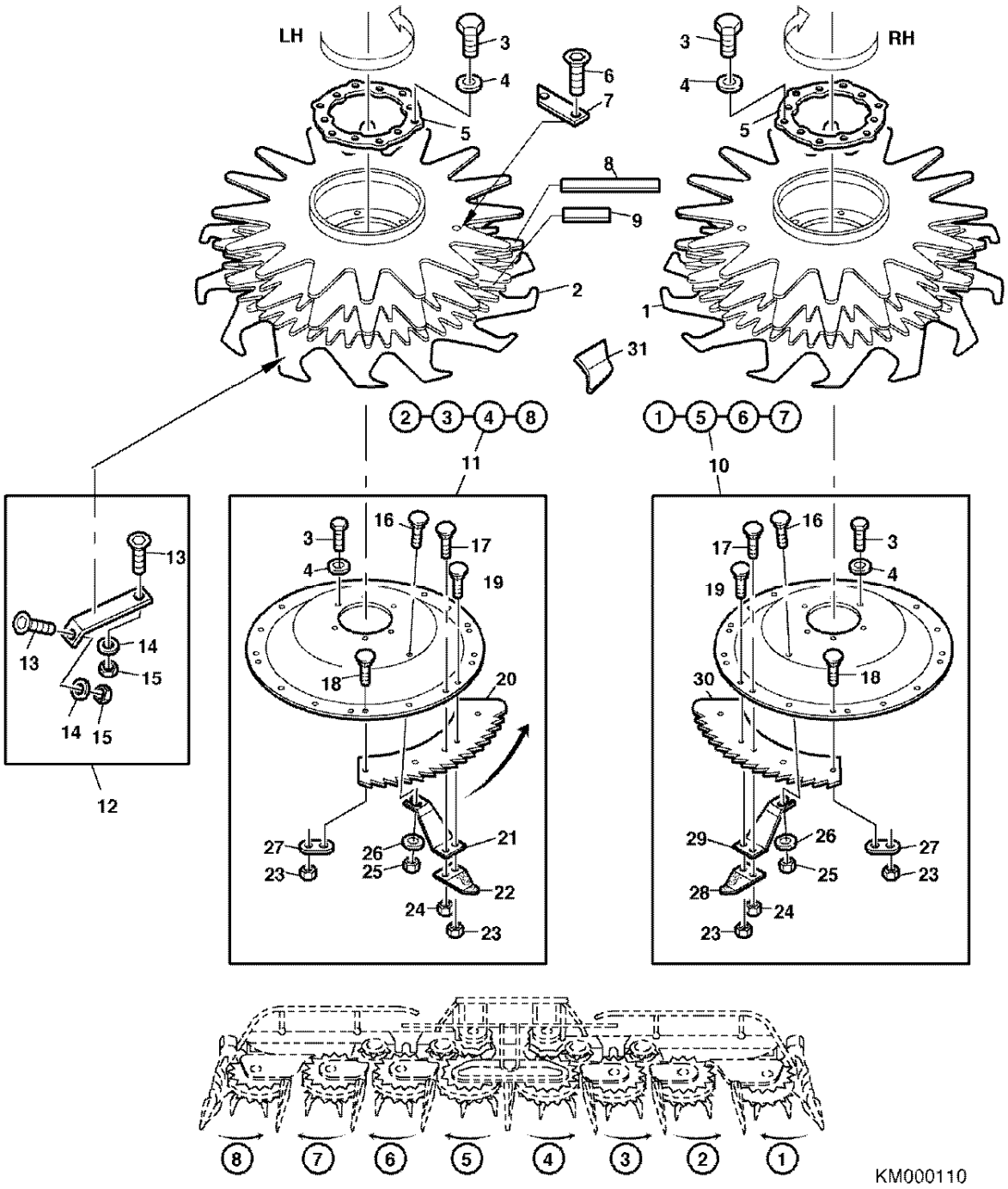

Blatt-Nr.: 188-3330

Einzugstrommeln – Messerrotoren

Ausgabe: 0607

	Bild Nr.	Ersatzteil Nr.	Benennung		Stückz pr.Gr.	Bemerkung
	1	85831	Einzugstrommel		4	Pos. 1 ,5 ,6 ,7
	2	85830	Einzugstrommel		4	Pos. 2 ,3 ,4 ,8
◆	3	08099	6-kt-Schraube	M10x20	96	
◆	4	71878	Sperrkantscheibe	SKM10	96	
	5	77286	Zwischenflansch		8	
	6	14151	Senkschraube	M6 x 16	24	
	7	83254	Räumer oben	Länge: 115 mm	12	
	8	70937	Räumer mitte	Länge: 135 mm	8	
	9	69560	Räumer unten	Länge: 55 mm	8	
	10	79788	Messerrotor kpl.	Beschichtet	4+	Rechtsdrehs.
		76763	Messerrotor kpl.	Unbeschichtet	4-	Rechtsdrehs.
	11	79787	Messerrotor kpl.	Beschichtet	4+	Linksdrehs.
		76762	Messerrotor kpl.	Unbeschichtet	4-	Linksdrehs.
◆	12	87284	Räumer (geschraubt)	Set	*	ab Masch. – Nr. 104488
◆		87926	Räumer (einseitig geschweißt)	Set	*	Masch. – Nr. 103954 bis 104487
	13	57762	Senkschraube	M8 x 20	24	
	14	05494	Scheibe	8,4	24	
	15	85837	Sicherungsmutter	vM8 DIN 934 – 8 BILOC - v	24	
	16	67736	Flachrundschraube	M 10x20	16	
◆	17	56444	Flachrundschraube	M10x25	16	
◆	18	69947	Flachrundschraube	M8x16 Sonderausf.	112	
◆	19	43783	Flachrundschraube	M8x25	16	
	20	78231	Sägemesser	Beschichtet linksdrehsinn	16+	Montage:Beschichtung oben
		67746	Sägemesser	unbeschichtet	32-	voll austauschbar
◆	21	72851	Räumer RR	linksdrehsinn	8	Rotor-Räumer
◆	22	69805	Räumer SR	linksdrehsinn	8	Sägen-Räumer
◆	23	03422	6-kt-Mutter	M8	88	
◆	24	72050	Sicherungsmutter	M10	16	Sonderausf.
◆	25	04615	6-kt-Mutter	M 10	16	
	26	04735	Scheibe	10,5	16	
	27	76374	Lasche		32	an den Stoßstellen
◆	28	69806	Räumer SR	rechtsdrehsinn	8	Sägen-Räumer
◆	29	72852	Räumer RR	rechtsdrehsinn	8	Rotor-Räumer
◆	30	78230	Sägemesser	Beschichtet rechtsdrehsinn	16+	Montage:Beschichtung oben
		67746	Sägemesser	unbeschichtet	32-	voll austauschbar
	31	90654	Zahn	rechtsdrehsinn	X	
		90655	Zahn	linksdrehsinn	X	

* = Ein Räumer Set gilt für vier Einzugstrommeln

Benötigte Räumer Set`s pro Maschine				
330 = 1	345 = 2	360 = 2	375 = 3	geschraubt
330 = 1	345 = 2	360 = 2	375 = 3	einseitig geschweißt

Anbringen der einseitig geschweißten Räumer (Masch. – Nr. 103954 bis 104487)

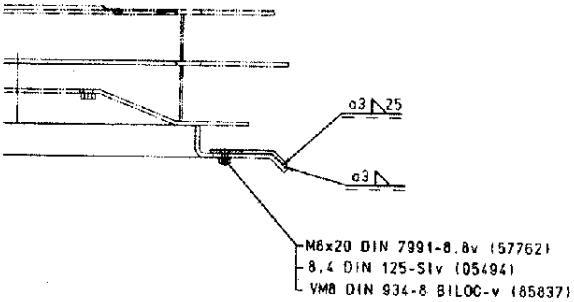

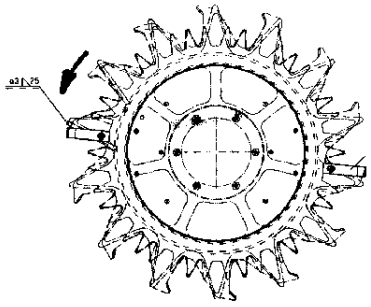

Einzugstrommeln – Messerrotoren

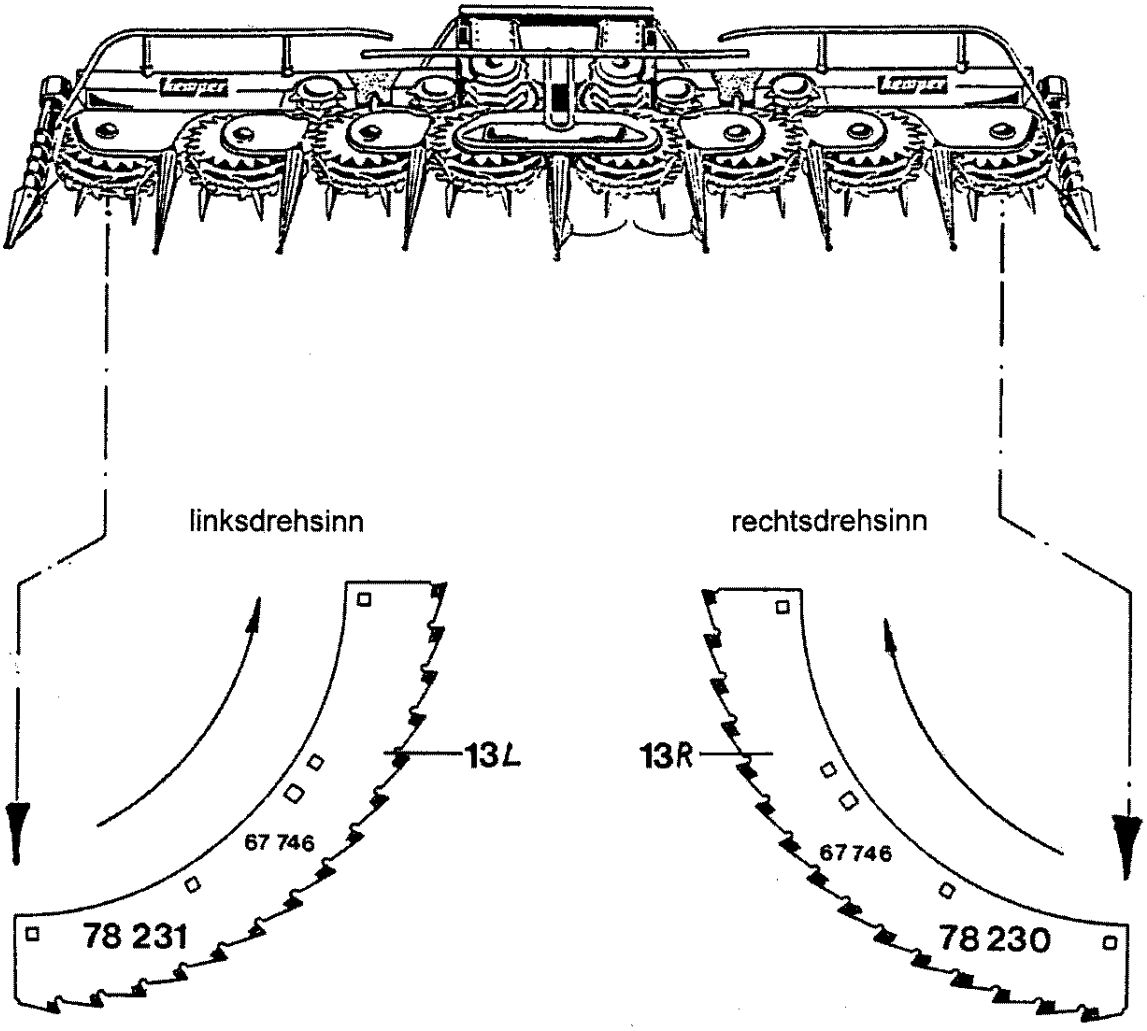

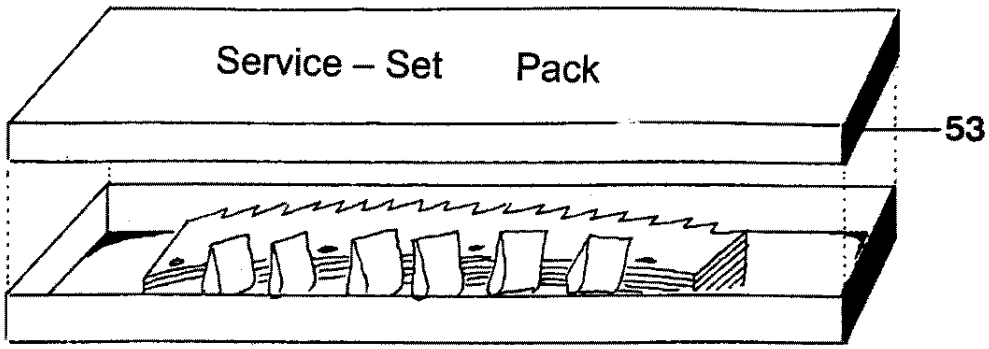

Einzugstrommeln – Messerrotoren

	Bild Nr.	Ersatzteil Nr.	Benennung	Stückz pr.Gr.	Bemerkung
◆	13R	78230	Sägemesser **beschichtet** rechtsdrehsinn	16 +	Montage:Beschichtung oben
		67746	Sägemesser unbeschichtet	16 -	voll austauschbar
	13L	78231	Sägemesser **beschichtet** linksdrehsinn	16 +	Montage:Beschichtung oben
		67746	Sägemesser unbeschichtet	16 -	voll austauschbar
			Service Set's		
	53	79040	Verschleißteileset mit **beschichteten** Sägemessern (4 Sägemesser rechtsdrehsinn,4 Sägemesser linksdrehsinn, 8 Räumer, einschl. Spezial-Schrauben u. Muttern)	1 +	*
		78553	Verschleißteileset mit unbeschichteten Sägemessern (8 Sägemesser, 8 Räumer,einschl. Spezial-Schrauben u. Muttern)	1 -	*
			* = Ein Service Set gilt für zwei Einzugstrommeln		

Benötigte Service Set`s pro Maschine			
330 = 2	345 = 3	360 = 4	375 = 5

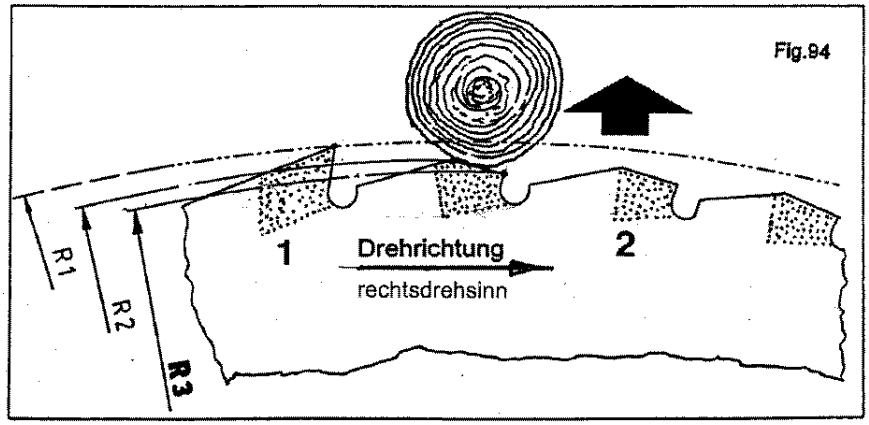

Sternratsche	Blatt-Nr.: 188-3333 Ausgabe: 0401

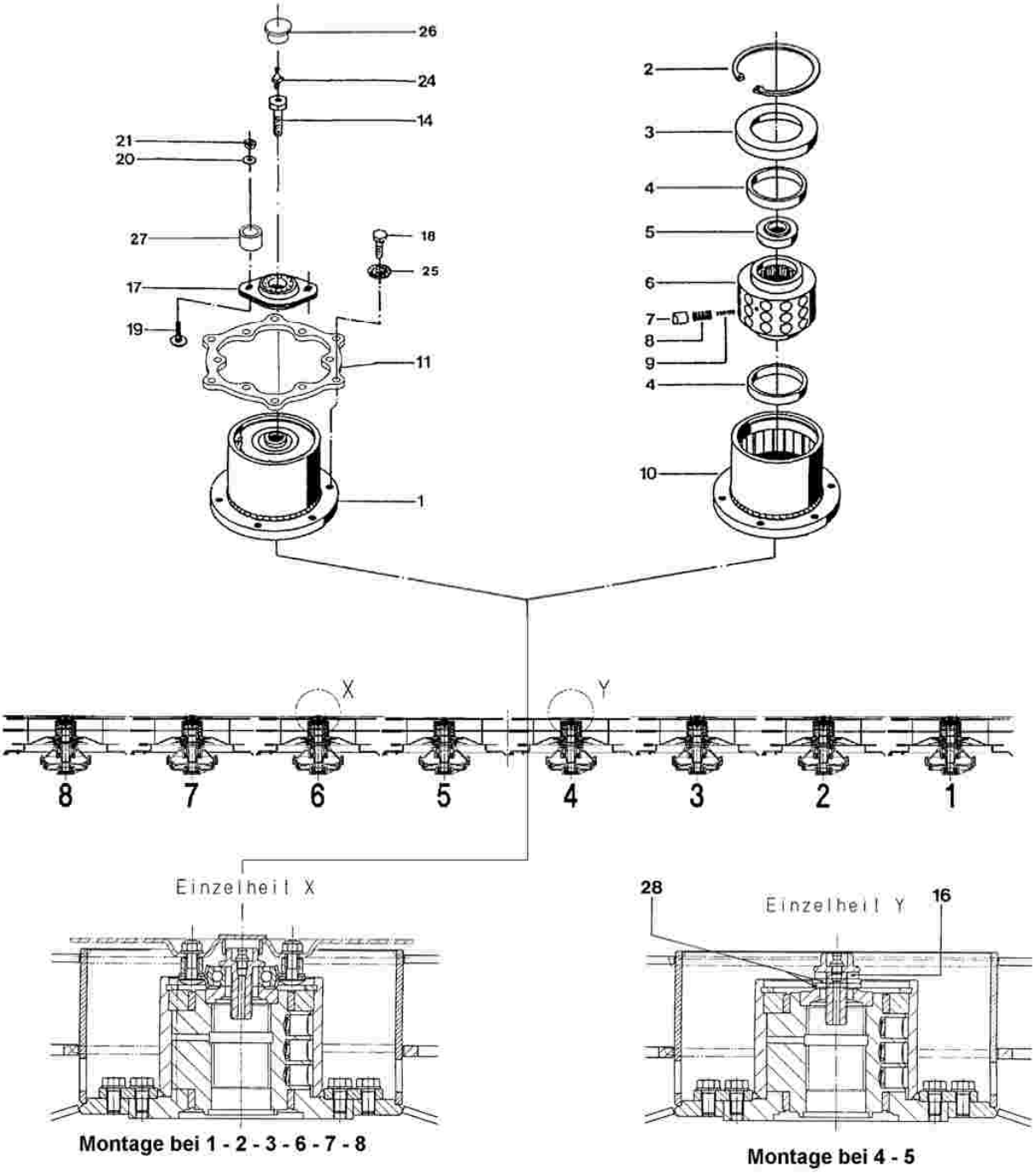

Montage bei 1 - 2 - 3 - 6 - 7 - 8

Montage bei 4 - 5

Blatt-Nr.: 188-3333

Sternratsche

Ausgabe: 0401

	Bild Nr.	Ersatzteil Nr.	Benennung		Stückz pr.Gr.	Bemerkung
◆	1	70301	Sternratsche	EK 43 B	8	* 1
	2	27737	Sich.-Ring	110 x 4	8	
	3	71932	Ring		8	
	4	71933	Lagerbuchse	70 x 80,3 x 14	16	
	5	71934	Scheibe		8	
	6	71935	Nabe	K 43	8	
◆	7	56102	Nocken		288	
◆	8	13224	Druckfeder außen		288	
	9	13223	Druckfeder innen		80	
	10	71936	Kupplungsgehäuse kpl.		8	
	11	77286	Zwischenflansch		8	
◆	14	82983	Schraube	M16 x 40	8	
	16	68070	Scheibe	17	8	
◆	17	72080	Flanschlager		6	
	18	08099	6-kt-Schraube	M 10x20	48	
	19	65239	Flrd.-Schraube	M 8x30	16	
	20	05494	Scheibe	8,4	12	
	21	03422	6-kt-Mutter	M 8	12	
	24	45047	Schmiernippel	A8x1	8	
◆	25	71878	Sperrkantscheibe	Sk M 10	48	
	26	39475	Verschlussstopfen		6	
	27	84350	Distanzrohr		12	
	28	05507	Scheibe	25	4	

*** 1 Sternratsche**
Eingestelltes Drehmoment
M = 1800Nm ±10%

Blatt-Nr.: 188 - 3336

Teilerspitzen - Gleitschuhe

Ausgabe: 0501

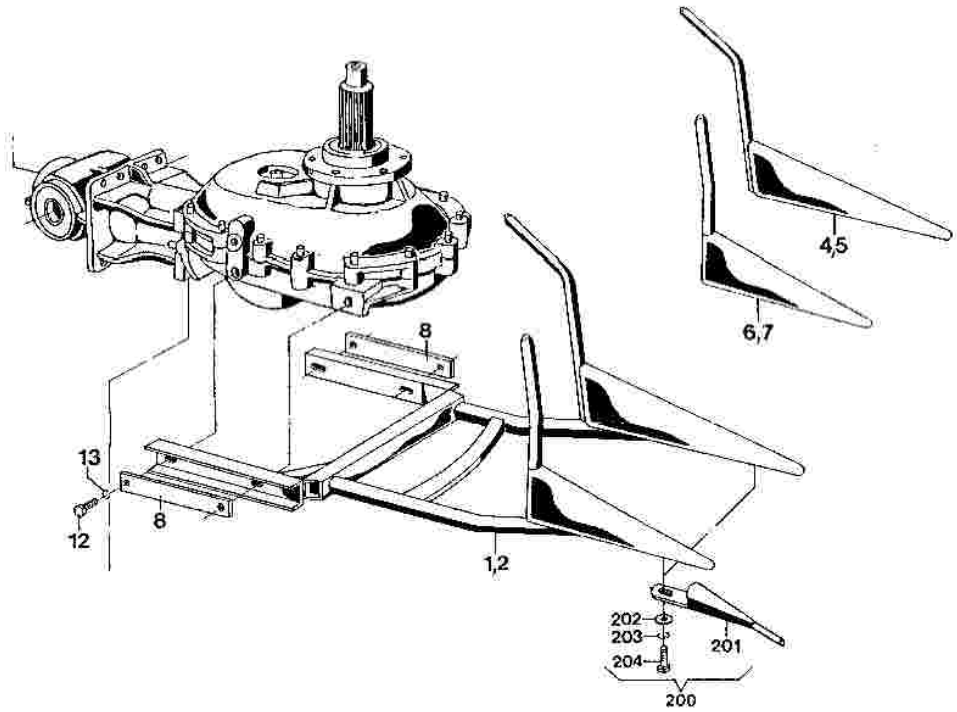

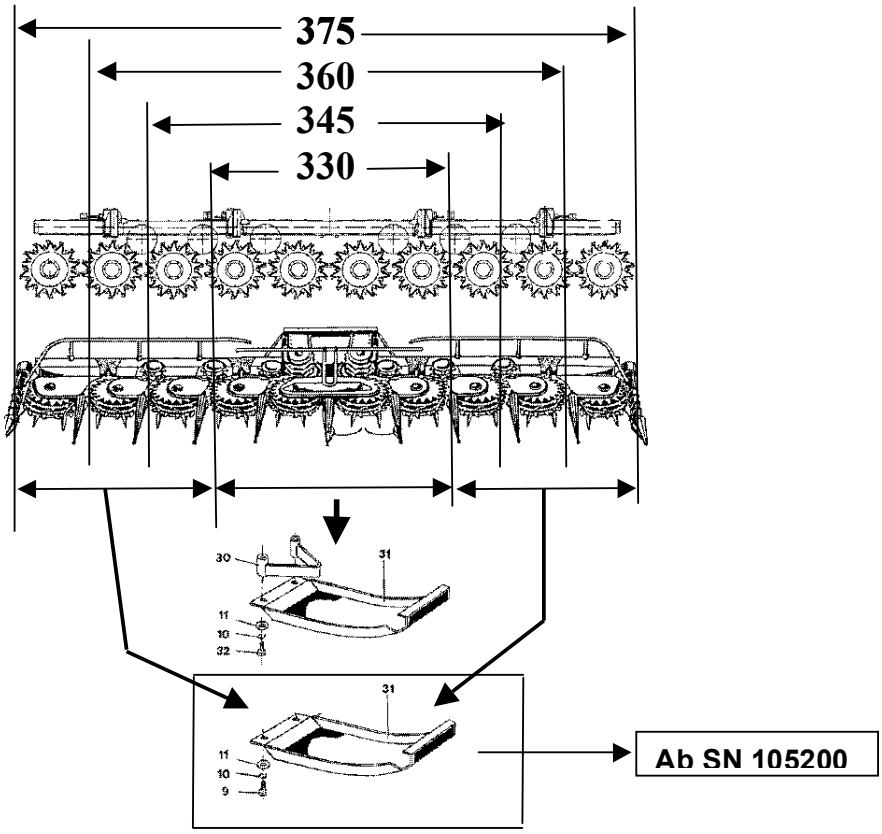

Blatt-Nr.: 188 - 3336

Teilerspitzen - Gleitschuhe

Ausgabe: 0501

	Bild Nr.	Ersatzteil Nr.	Benennung		Stückz pr.Gr.	Bemerkung
	1	71385	Teilerspitze	für linksdrehsinn (2,3,4,8)	4	
	2	71386	Teilerspitze	für rechtsdrehsinn (1,5,6,7)	4	
	4	72841	Kufe	für linksdrehsinn	4	
	5	72842	Kufe	für rechtsdrehsinn	4	
	6	71383	Kufe	für linksdrehsinn	4	
	7	71384	Kufe	für rechtsdrehsinn	4	
	8	71259	Lasche		16	
	9	08099	6-kt-Schraube	10x20	8	
	10	04218	Federring	A10	16	
	11	04735	Scheibe	10,5	16	
	12	04227	6-kt-Schraube	12x25	36	
	13	72740	Sperrkantscheibe	M12	36	
	30	83558	Halterung		4	
◆	31	83557	Gleitschuh		8	
	32	35519	6-kt-Schraube	10x70	8	
◆	200	79050	Stengelheber starr	(Pack = 4 Stengelheber)	4	=Sonderausrüstung
	201	55964	Stengelheber		x	
	203	04218	Federring	A10	x	
	204	04219	6-kt-Schraube	10x30	x	

Benötigte Pack`s pro Maschine			
330 = 2	345 = 3	360 = 4	375 = 5
		M 6008 = 4	M 7510 = 5

Blatt-Nr.:188 – 3339

Abstreifer – Stützträger

Ausgabe:0401

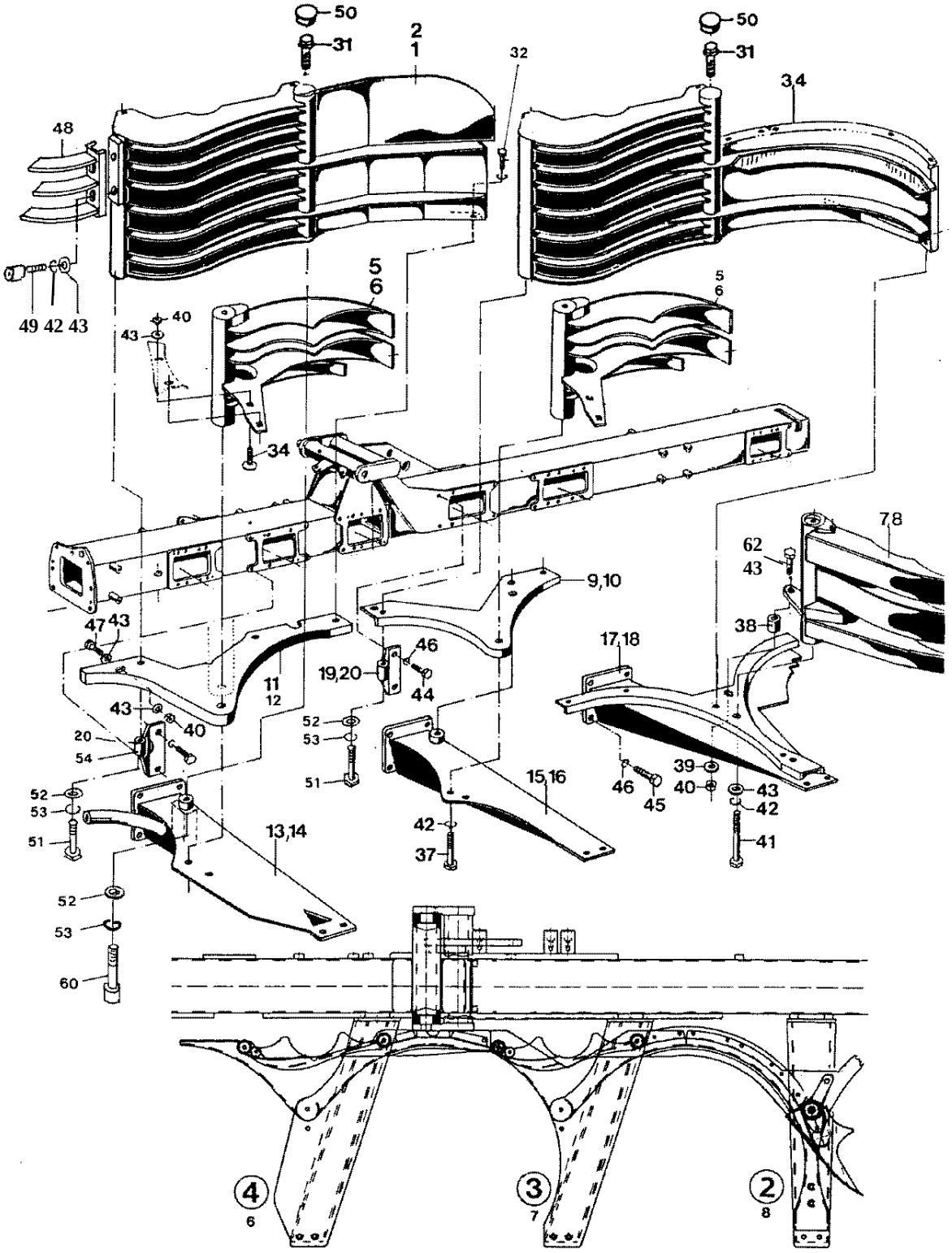

Abstreifer - Stützträger

	Bild Nr.	Ersatzteil Nr.	Benennung		Stückz pr.Gr.	Bemerkung
◆	1	76951	Abstreifer innen	links M16	1	
◆	2	76952	Abstreifer innen	rechts M16	1	
◆	3	76953	Abstreifer außen	links M16	1	
◆	4	76954	Abstreifer außen	rechts M16	1	
◆	5	85689	Verdrehabstreifer	links	2	
◆	6	85690	Verdrehabstreifer	rechts	2	
◆	7	84340	Abstreifer außen	links	1	
◆	8	84341	Abstreifer außen	rechts	1	
	9	75075	Bodenblech	links	1	
	10	75076	Bodenblech	rechts	1	
	11	75077	Bodenblech innen	links	1	
	12	75078	Bodenblech innen	rechts	1	
	13	76845	Stützträger 4	links M16	1	
	14	76846	Stützträger 6	rechts M16	1	
	15	76947	Stützträger 3	links M16	1	
	16	76948	Stützträger 7	rechts M16	1	
	17	76949	Stützträger 2	links	1	
	18	76950	Stützträger 8	rechts	1	
	19	75072	Halterung	links	1	
	20	75073	Halterung	rechts	2	
	31	71949	Sich.-Schraube	10x40 - 100-v	8	
	32	04220	6-kt-Schraube	8x20 D933-v	10	
	33	03734	Federring	A8 D127-v	10	
	34	56444	Flrd.-Schraube	10x25 D603-v	8	
	37	13125	6-kt-Schraube	10x60 D931-v	6	
	38	71860	Buchse		2	
	39	05823	Scheibe	10,5 D9021-v	2	
	40	04615	6-kt-Mutter	10 D985-v	12	
	41	35519	6-kt-Schraube	10x70 D931-v	2	
	42	04218	Federring	A 10 D127-v	6	
	43	04735	Scheibe	10,5 D125-v	14	
	44	04227	6-kt-Schraube	12x25 D933-v	8	
	45	03740	6-kt-Schraube	12x30 D933-v	24	
	46	04201	Federring	A 12 D127-v	32	
	47	04219	6-kt-Schraube	10x30 D933-v	2	
	48	74156	Abstreifer		2	
	49	35398	Zylinderschr.	10x20 D912-v	4	
	50	70520	Verschlußstopfen	GPN 300 F27	4	
	51	67783	6-kt-Schraube	16x80 D931-v	4	
	52	05501	Scheibe	17 D125-v	8	
	53	12029	Federring	A 16 D127-v	8	
	54	75074	Halterung links	mit Loch	1	
	60	63057	Zylinderschraube	16x70 D912-v	4	
	61	40940	Federring	10 D7980-v	4	

Blatt-Nr.: 188 - 3342

Mittel - und Innentisch

Ausgabe: 0401

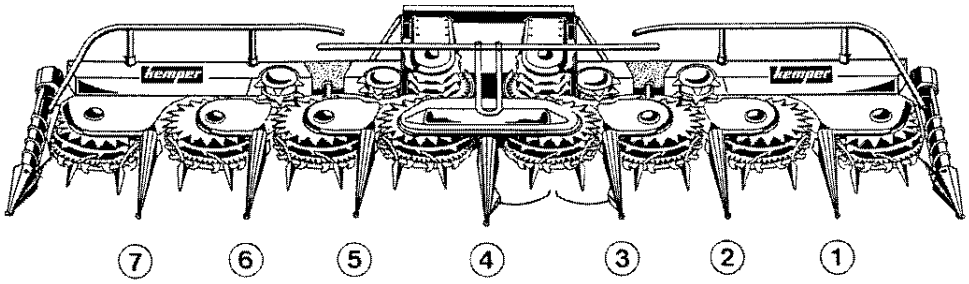

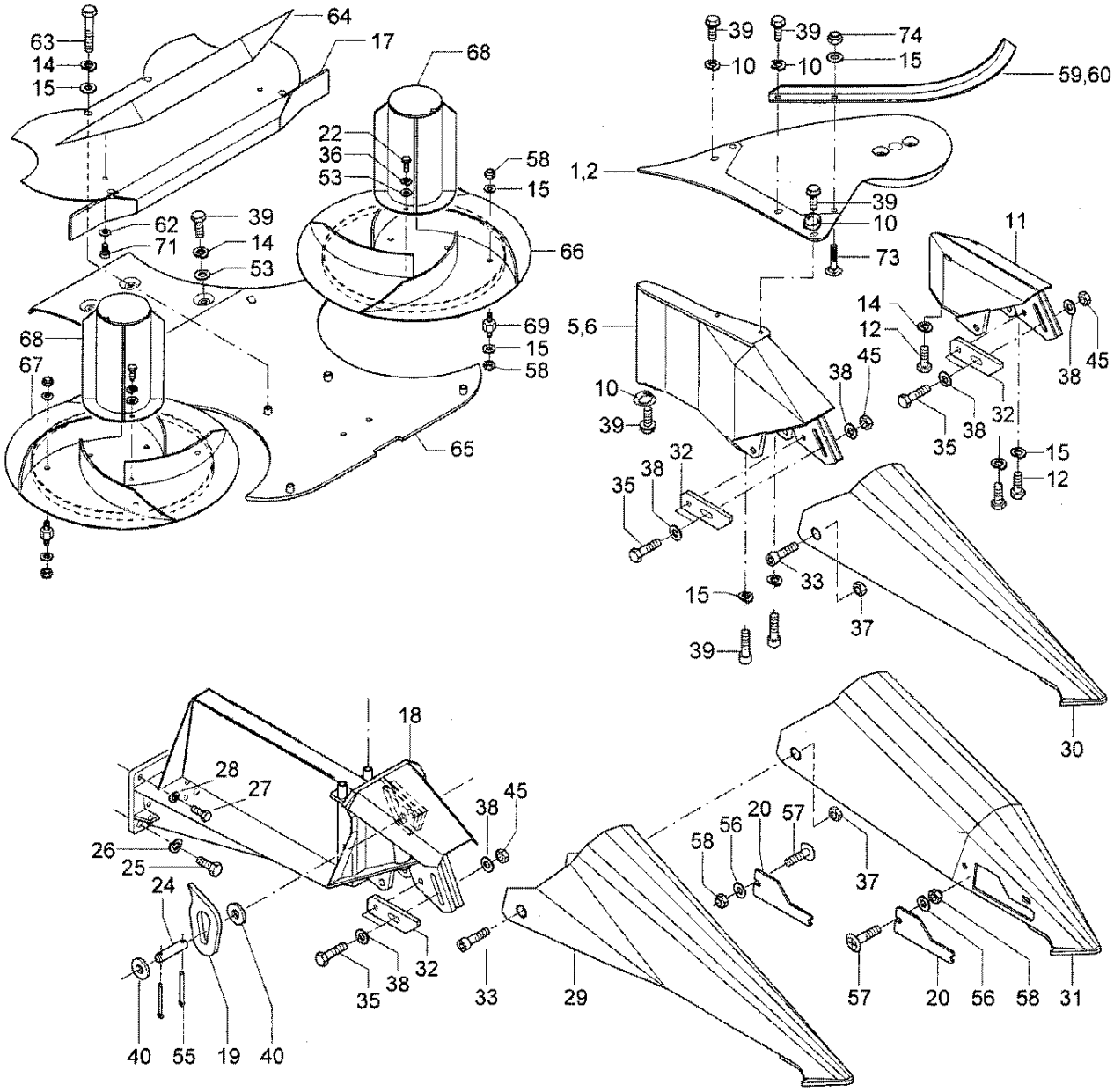

Blatt-Nr.: 188 - 3342

Mittel - und Innentisch

Ausgabe: 9906

	Bild Nr.	Ersatzteil Nr.	Benennung		Stückz pr.Gr.	Bemerkung
	1	85455	Innentisch	links	2	
	2	85456	Innentisch	rechts	2	
	5	75940	Führung	links	2	
	6	75941	Führung	rechts	2	
	10	71878	Sperrkantscheibe	SKM 10	28	
	11	76530	Lagerbock		2	
	12	30096	6 – kt. Schraube	M 10 x 50	6	
	14	04218	Federring	A10	10	
	15	04735	Scheibe	10,5	26	
	17	85568	Abdeckung		1	
	18	76680	Stützträger	mitte	1	
	19	76665	Oese		1	
	20	76782	Deckel		2	
	22	04220	6 kt. Schraube	M 8 x 20	6	
	24	76679	Bolzen	20x72	1	
	25	32279	6-kt-Schraube	16x35	2	
	26	12029	Federring	16	2	
	27	03740	6-kt-Schraube	12x30	2	
	28	04201	Federring	12 D	2	
◆	29	76120	Teilerspitze 4	kpl. m. Deckel 20	1	
◆	30	75945	Teilerspitze 1-2-5-6-7		5	
◆	31	76791	Teilerspitze 3	kpl. m. Deckel 20	1	
◆	32	76678	Lasche		7	
	33	36254	Zylinderschraube	16x35	14	
	35	33671	6-kt-Schraube	12x45	14	
	37	32278	6-kt-Mutter	M16	14	
	38	05497	Scheibe	13	4	
	39	08099	6-kt-Schraube	10x20	32	
	40	05505	Scheibe	21	2	
	44	37485	6-kt-Schraube	10x55	2	
	45	04696	6-kt-Mutter	M12	14	
	53	05494	Scheibe	8,4	6	
	55	38219	Splint	5x32	2	
	56	12051	Scheibe	8,4	4	
	57	38348	Bordwandschraube	8x16-v	4	
	58	03422	6-kt-Mutter	M8	4	
	59	85457	Bogen links		2	
	60	85458	Bogen rechts		2	
	62	05823	Scheibe	10.5	4	
	63	35519	6 kt. – Schraube	M 10 x 70	4	
	64	66175	Winkelleiste		1	
	65	85570	Abdeckblech		1	
	66	85467	Spiralförderer		1	
	67	85468	Spiralförderer		1	
	68	85561	Förderrohr		2	
	69	86734	Abstandhalter		8	
	71	82978	Li. - Schraube	M 10 x 20	4	
	72	63312	Sich. - Schraube	M 10 x 20	4	
	73	67736	Flrd. - Schraube	M 10 x 20	4	
	74	04615	6 kt. Mutter	M 10	4	

Blatt-Nr.: 186-3345

Schrägfördertrommeln

Ausgabe: 0401

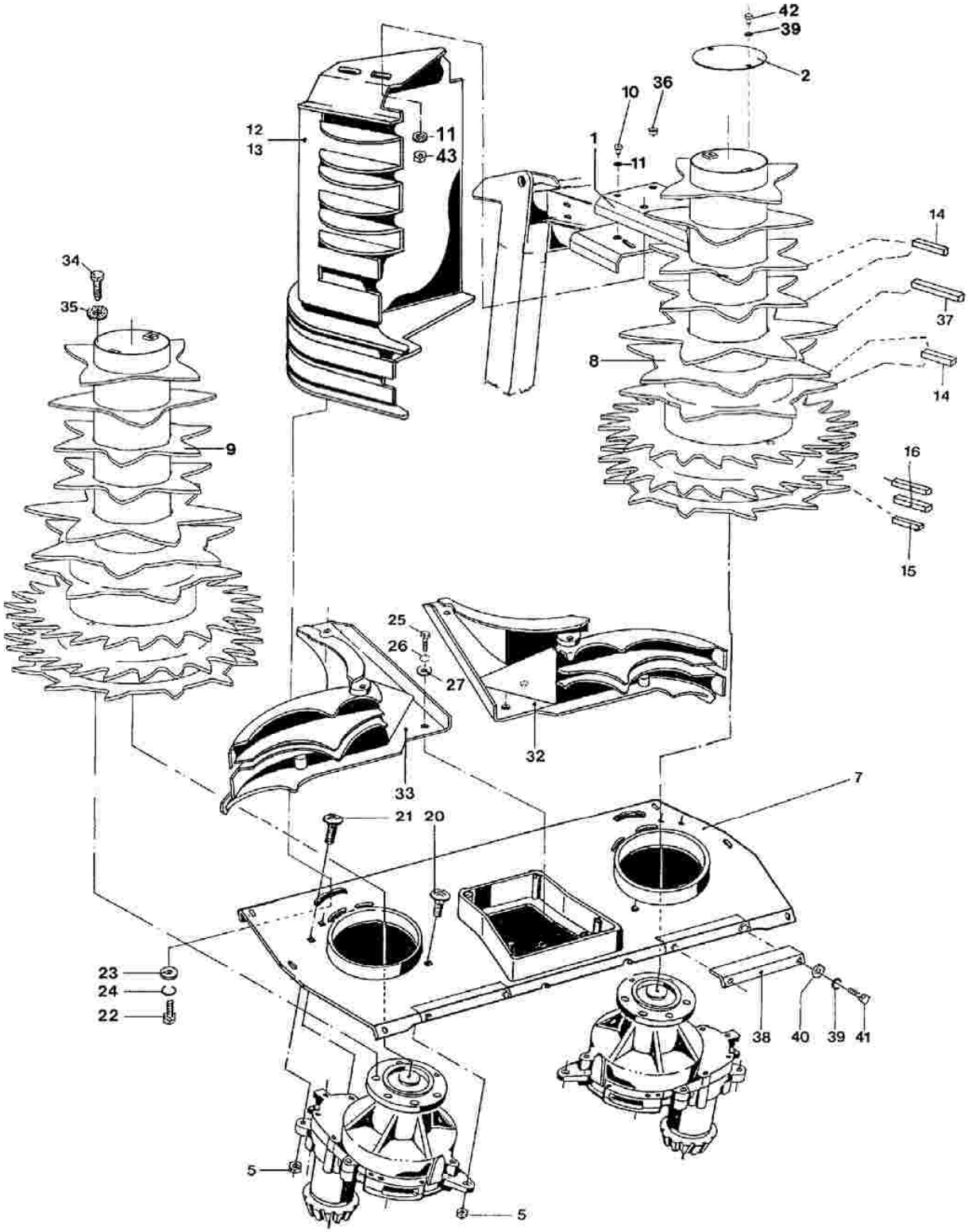

Blatt-Nr.:186 - 3345

Schrägfördertrommeln

Ausgabe: 0401

	Bild Nr.	Ersatzteil Nr.	Benennung		Stückz pr.Gr.	Bemerkung
	1	77429	Deckel		2	
◆	2	77421	Deckel		2	
	5	03422	Sechskantmutter	8	14	
	7	76539	Bodenblech		1	
	8	85824	Fördertrommel	links	1	
	9	85825	Fördertrommel	rechts	1	
	10	04734	Sechskantschraube	10x25	4	
	11	05823	Scheibe	10,5	8	
	12	74561	Abstreifer	links	1	
	13	74562	Abstreifer	rechts	1	
◆	14	72847	Räumer	10x12x95	8	
◆	15	68504	Räumer	10x12x58	2	
◆	16	67264	Räumer	10x12x65	4	
	20	06107	Flachrundschraube	8x50	2	
	21	05555	Flachrundschraube	8x60	4	
	22	08099	Sechskantschraube	10x20	6	
	23	55191	Scheibe	10,5	6	
	24	04218	Federring	A 10	6	
	25	03740	Sechskantschraube	12x30	6	
	26	04201	Federring	A 12	6	
	27	12123	Scheibe	13	6	
◆	32	85587	Führung	links	1	
◆	33	85588	Führung	rechts	1	
	34	04227	6-kt-Schraube	12x25	12	M = 95 Nm
◆	35	72740	Sperrkantscheibe	SK M12	12	
	36	76780	Verschlußstopfen		4	
	37	67270	Räumer	10x12x126	2	
	38	76807	Winkel		2	
	39	03734	Federring	8	8	
	40	05494	Scheibe	8,4	4	
	41	05639	6-kt-Schraube	8x16	4	
	42	52854	6-kt-Schraube	8x10	4	
	43	04615	6-kt-Mutter	M10	4	

Blatt-Nr.: 188-3348

Querfördertrommel

Ausgabe: 0501

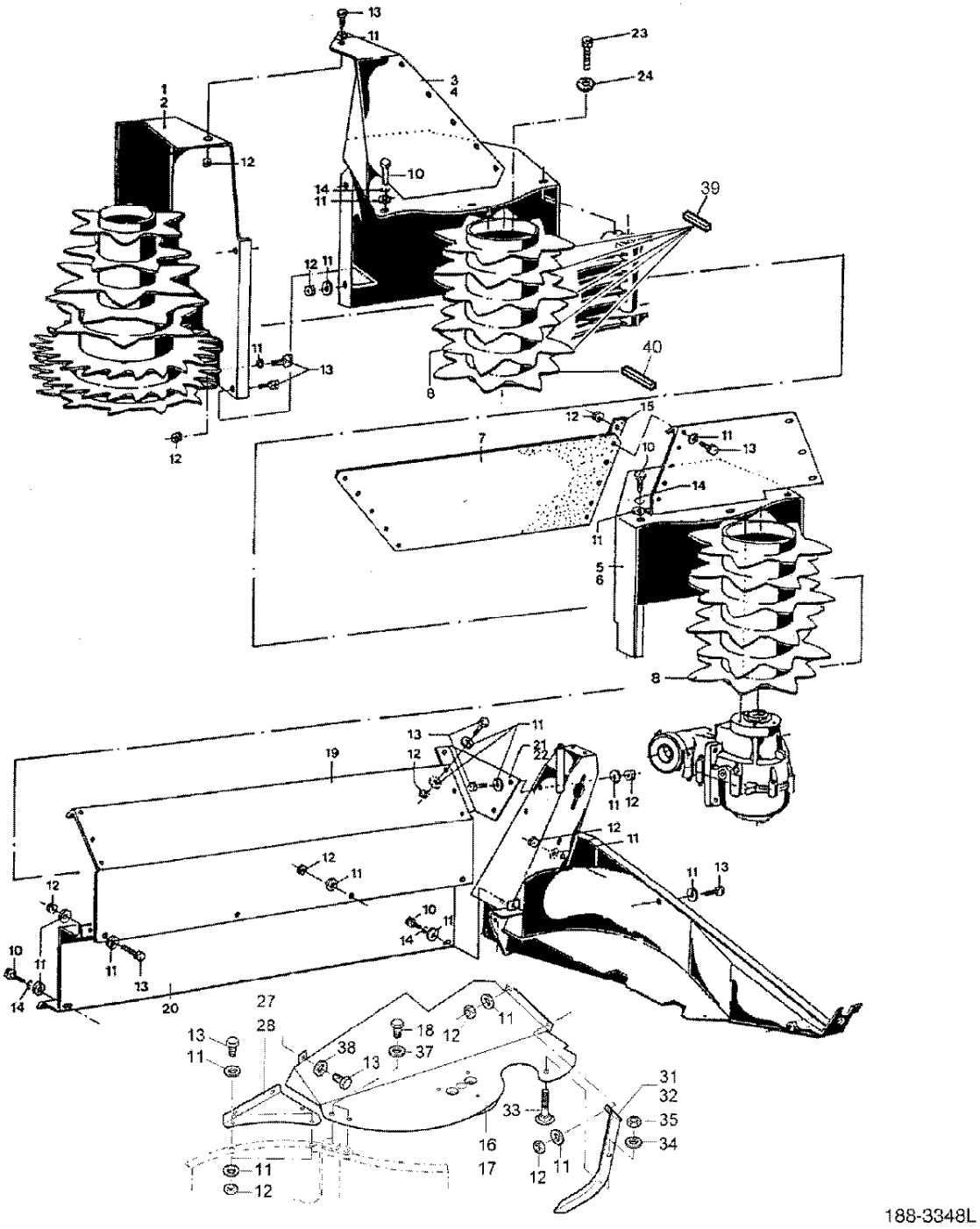

Blatt-Nr.: 188-3348

Querfördertrommel

Ausgabe: 0501

	Bild Nr.	Ersatzteil Nr.	Benennung		Stückz pr.Gr.	Bemerkung
	1	73523	Blech	links	1	
	2	73524	Blech	rechts	1	
	3	73531	Schutzblech	links	1	
	4	73532	Schutzblech	rechts	1	
	5	86740	Schutzblech	links	1	
	6	86741	Schutzblech	rechts	1	
	7	86730	Gummiplatte		2	
	8	72850	Querfördertrommel		4	
	10	56547	6-kt-Schraube	M 8x12	10	
	11	05494	Scheibe	A 8,4	18	
	12	03422	6-kt-Mutter	M 8	52	
	13	04220	6-kt-Schraube	8x20	16	
	14	03734	Federring	A 8	16	
	15	73262	Verstärkung		4	
	16	86881	Außentisch	links	1	
	17	86882	Außentisch	rechts	1	
	18	08099	6-kt-Schraube	10x20	4	
	19	73395	Schutzblech		2	
	20	73376	Schutzblech		2	
	21	73378	Blech	links	1	
	22	73379	Blech	rechts	1	
	23	04227	6-kt-Schraube	M 12x25	12	Anziehdrehmoment = 95 Nm
	24	72740	Sperrkantscheibe		12	
	27	74451	Blech	links	1	
	28	74452	Blech	rechts	1	
	29	12051	Scheibe	A 8,4	60	
	30	51967	Flachrundschr.	M8 x 20	42	
	31	85450	Bogen kompl.	links	1	
	32	85451	Bogen kompl.	rechts	1	
	33	67736	Flachrundschraube	M10x20	2	
	34	04735	Scheibe	10,5	2	
	35	04615	6-kt-Mutter	M10	2	
	36	04225	6-kt-Schraube	M8x25	2	
	37	71878	Sperrkantscheibe	SKM10	4	
	38	12051	Scheibe	8,4	12	
	39	88596	Räumer		24	
	40	72847	Räumer		4	

Blatt-Nr.:186 - 3351

Lenkhilfe

Ausgabe: 0501

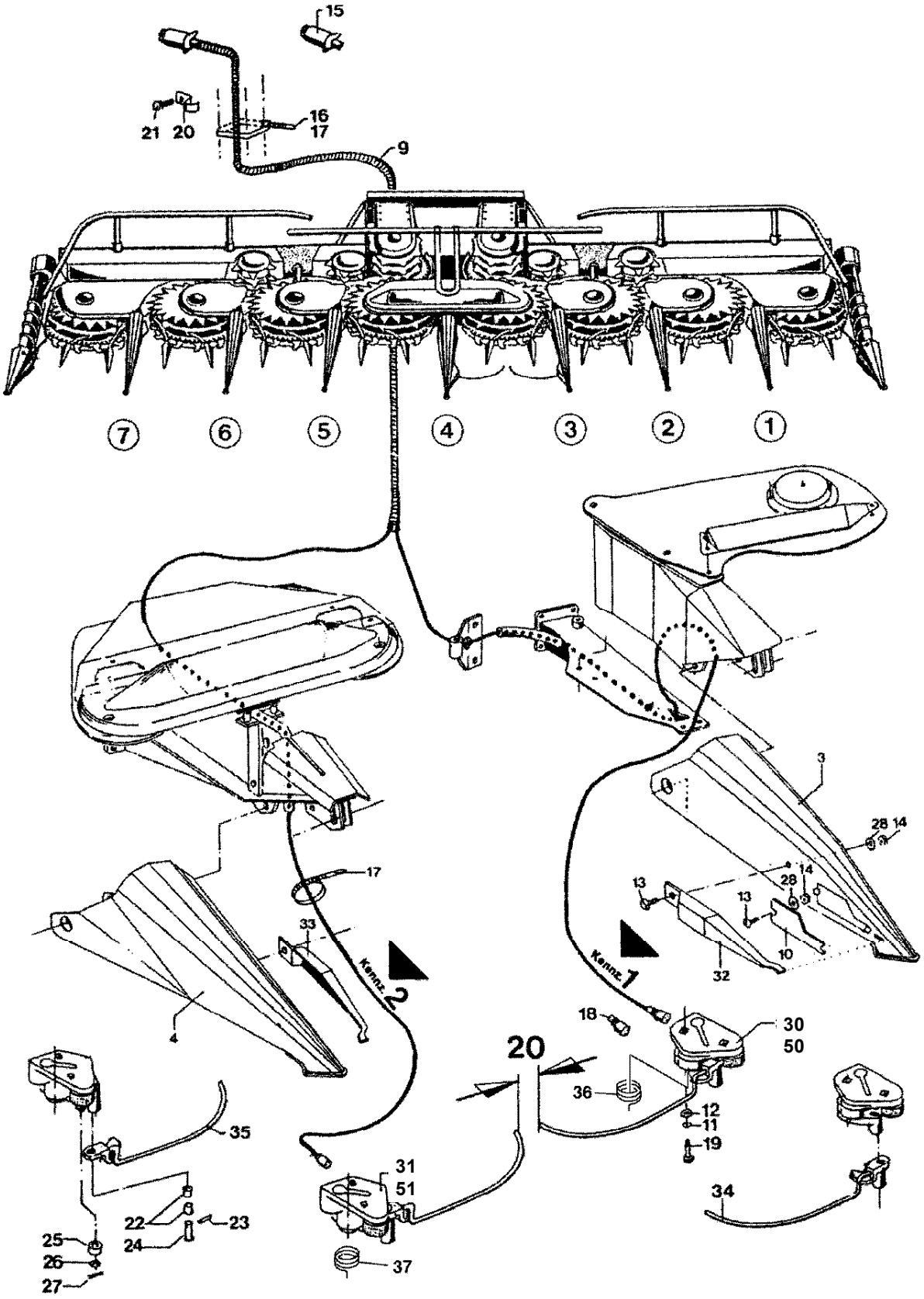

Lenkhilfe

	Bild Nr.	Ersatzteil Nr.	Benennung			Stückz pr.Gr.	Bemerkung
	3	76791	Teilerspitze links	mit Fensterdeckel 10		1	
	4	76120	Teilerspitze mitte	mit Fensterdeckel 10		1	
	8	67191	Leitung kpl. Claas, New-Holland, Case, Mengele			1	
	10	76782	Deckel			2	
	11	03734	Federring	8		4	
	12	05494	Scheibe	8,4		4	
	13	38348	Bordwandschraube	8x16		8	
	14	03422	6-kt-Mutter	8		8	
	15	35363	Stecker			1	
	16	48414	Schlauchbinder	380		x	
	17	44646	Schlauchbinder	190		x	
	18	57298	Kupplungsdose			2	
	19	28944	Zylinderschraube	8x25		4	
	20	60124	Befestigungsschelle			2	
	21	04628	6-kt-Schraube	6x20		2	
◆	22	70787	Kunststoffbuchse			4	
	23	03417	Spannhülse	5x30		2	
◆	24	70788	Bundbolzen			2	
◆	25	57904	Laufrolle			2	
	26	05497	Scheibe	13		2	
	27	36348	Splint	3,2x20		2	
	28	12051	Scheibe	8,4		6	
	30	83529	Tastsystem kpl. analog	links		1	
	31	83530	Tastsystem kpl. analog	rechts		1	
◆	32	83533	Führungsblech	links		1	
◆	33	83534	Führungsblech	rechts		1	
◆	34	83527	Tasthebel	links		1	
◆	35	83528	Tasthebel	rechts		1	
	36	89938	Drehfeder	links		1	
	37	89939	Drehfeder	rechts		1	
			Umbausatz für nachträglichen Einbau				
	40	73027	Lenkhilfe kpl. analog	Claas, New Holland, Case Mengele		1	f. Claas Typen: 820/840, 860/880
		79950	Lenkhilfe kpl. digital	Claas		1	f. Claas Typen: 830/850/870/890/900
			Spezielle Taster für Lenkhilfe digital für Claas ab Baujahr 2001				
	50	83531	Tastsystem kpl. digital	links	ab 2003	1+	f. Claas Typen: 830/850/870/890/900
		79938	Tastsystem kpl. digital	links		1-*	f. Claas Typen: 830/850/870/890/900
	51	83532	Tastsystem kpl. digital	rechts	ab 2003	1+	f. Claas Typen: 830/850/870/890/900
		79939	Tastsystem kpl. digital	rechts		1-*	f. Claas Typen: 830/850/870/890/900

Vordruckbügel	Blatt-Nr.: 188-3354 Ausgabe: 0401

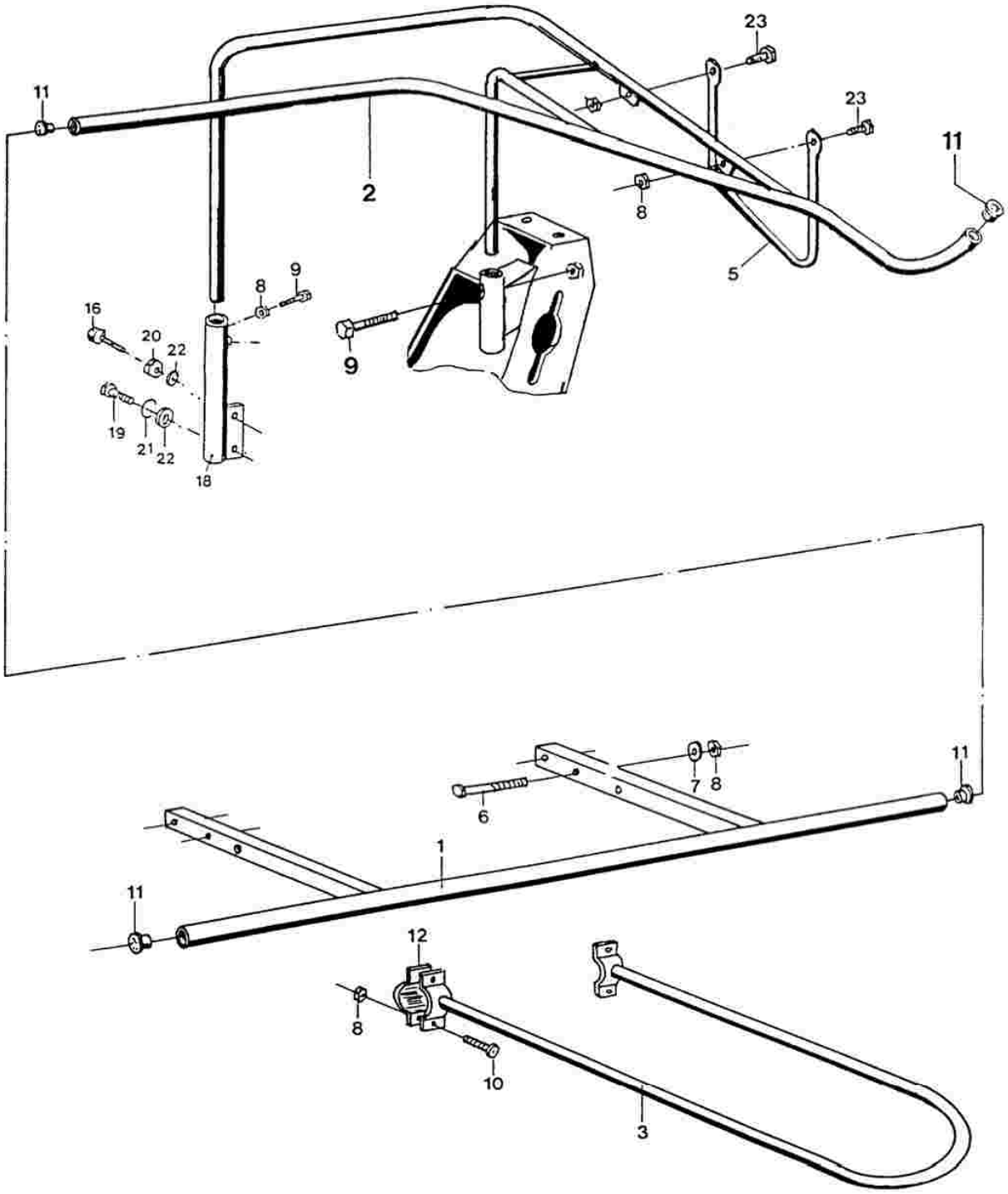

Blatt-Nr.: 188 - 3354

Vordruckbügel

Ausgabe: 0401

	Bild Nr.	Ersatzteil Nr.	Benennung		Stückz pr.Gr.	Bemerkung
	1	76400	Vordruckbügel mitte		1	
	2	87123	Vordruckbügel links		1	
		87124	Vordruckbügel rechts		1	
	3	74265	Bügel		1	
	5	74253	Rohrbügel		2	
	6	30115	6-kt-Schraube	10 x 65	4	
	7	04735	Scheibe	10,5	4	
	8	04615	6-kt-Mutter	M 10	16	
	9	37485	6-kt-Schraube	10 x 55	4	
	10	46240	Zyl.-Schraube	10 x 55	4	
◆	11	66151	Schutzkappe		6	
	12	16300	Schelle		2	
	16	65184	Zyl.-Schraube	12 x 50	2	
	18	74250	Rohr		2	
	19	04202	6-kt-Schraube	12 x 35	2	
	20	04205	6-kt-Mutter	M 12	2	
	21	04201	Federring	A12	2	
	22	05497	Scheibe	13	4	
	23	04219	6-kt-Schraube	10 x 30	4	

Blatt-Nr.: 186-3357

Blattheber – Halmteiler

Ausgabe: 0508

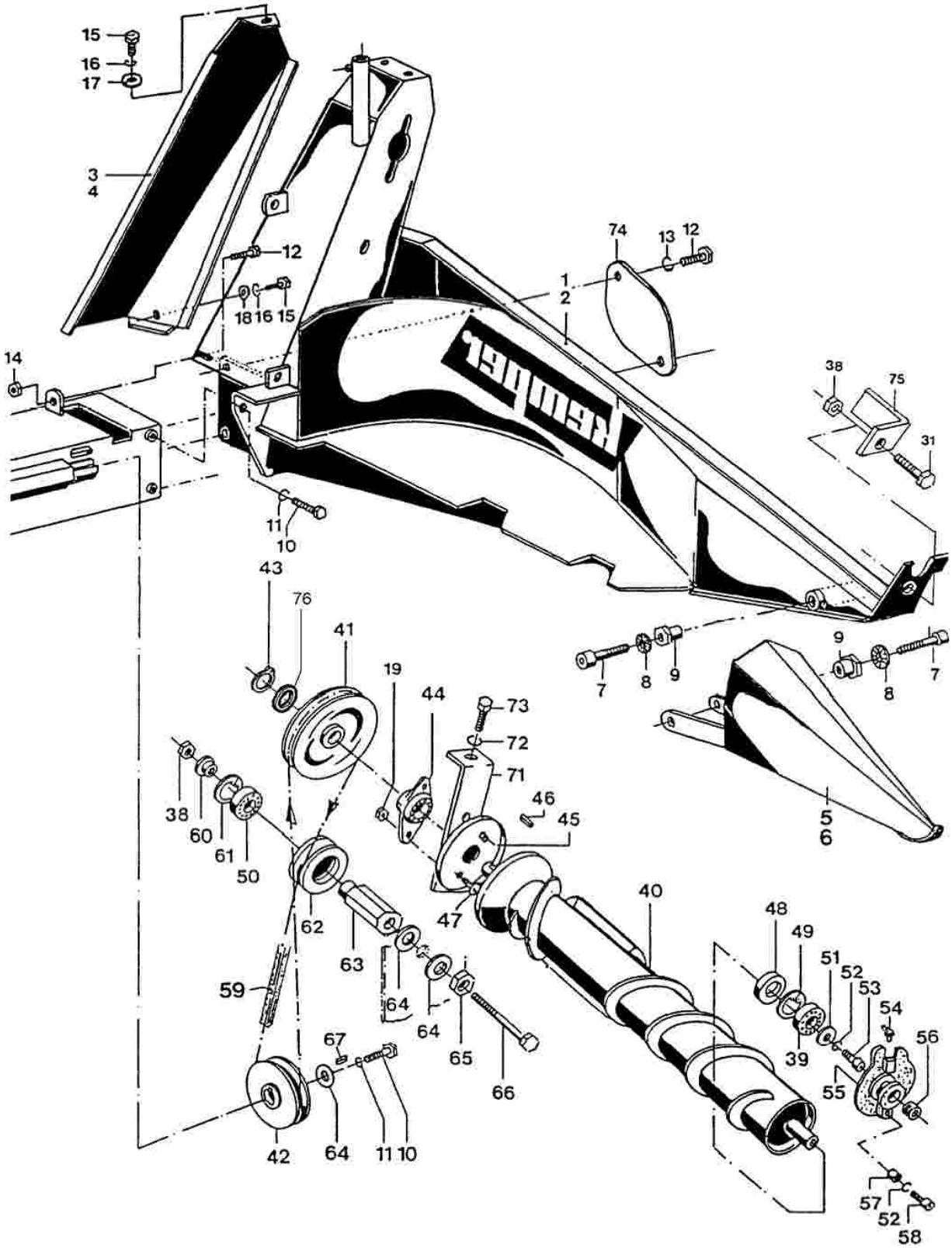

Blatt-Nr.:186 – 3357

Blattheber – Halmteiler

Ausgabe: 0508

	Bild Nr.	Ersatzteil Nr.	Benennung		Stückz pr.Gr.	Bemerkung
	1	74856	Blattheber links		1	
	2	74857	Blattheber rechts		1	
	3	72091	Deckel links		1	
	4	72092	Deckel rechts		1	
◆	5	67550	Teilerspitze links		1	
◆	6	67551	Teilerspitze rechts		1	
◆	7	64556	Zyl.-Schraube	12x45	4	mit Loctite 243
◆	8	42074	Schnorr-Sicherung	12	4	
◆	9	71308	Bundbuchse		4	
	10	04227	6-kt-Schraube	12x25	4	
	11	04201	Federring	A12	4	
	12	04734	6-kt-Schraube	10x25	10	
	13	04218	Federring	A10	8	
	14	04615	6kt.-Mutter	10	2	
	15	05639	6-kt-Schraube	8x16	4	
	16	03734	Federring	A8	4	
	17	12051	Scheibe	8,4	2	
	18	05494	Scheibe	8,4	2	
	19	03422	6kt.-Mutter	8	4	
	31	33671	6kt.-Schraube	12x45	2	
	38	04696	6kt.-Mutter	12	2	
◆	39	12786	Rillenkugellager	6304	2	
	40	67554	Lagermaisschnecke lks.		1	
		67555	Lagermaisschnecke re.		1	
	41	71643	Keilriemenscheibe		2	
	42	71644	Keilriemenscheibe		2	
	43	41499	Sich.-Ring	25x2	2	
◆	44	64251	Zweilochflanschlager		2	
	45	67160	Kappe		2	
	46	64088	Paßfeder	8x7x28	2	
	47	04738	Flachrundschraube	8x30	4	
◆	48	48722	Rad.-Dichtring	25x52x7BA	2	
	49	57358	Sich.-Ring	52x2,5	2	
◆	50	34264	Rillenkugellager	6204-2RS	2	
	51	55191	Scheibe	10,5	2	
	52	40940	Federring	10	4	
	53	41061	Zyl.-Schraube	10x20	2	
	54	28226	Schmiernippel	H2 M6x1SFG	2	
	55	57357	Lagergehäuse		2	
	56	42782	Verschlußschraube	22x1,5	2	
	57	12528	Distanzrohr		2	
	58	41261	Zyl.-Schraube	10x30	2	
◆	59	72100	Keilriemen		2	
	60	53340	Buchse		2	
	61	05537	Sich.-Ring	47x1,75	2	
	62	53339	Spannrolle		2	
	63	72089	Sechskantbuchse		2	
	64	37314	Scheibe	13	6	
	65	67561	Sechskantbuchse		2	
	66	04204	6-kt-Schraube	12x110	2	
◆	67	71855	Paßfeder	8x7x18	2	
	71	67535	Spannbügel		2	
	72	05823	Scheibe	10,5	2	
	73	49694	6-kt-Schraube	10x55	2	
	74	74245	Deckel		2	
	75	72134	Winkel	GPS	2	Sonderausrüstung
	76	27799	Passscheibe	25x35x0,5	2	

Blatt-Nr.:186 – 3360

Hydraulische Aushebung

Ausgabe: 0401

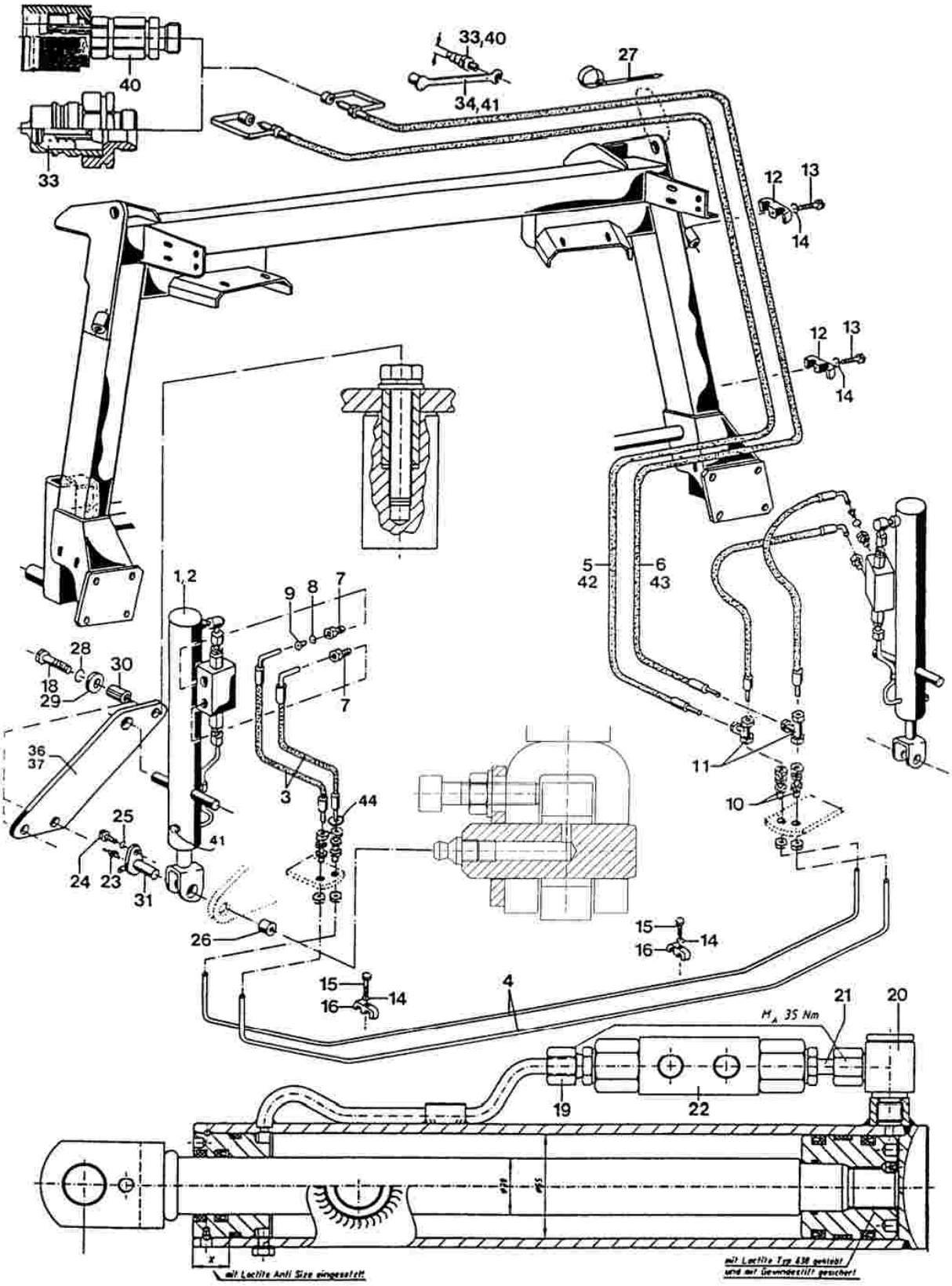

Blatt-Nr.:186 – 3360

Hydraulische Aushebung

Ausgabe: 0401

	Bild Nr.	Ersatzteil Nr.	Benennung		Stückz pr.Gr.	Bemerkung
◆	1	71565	Hydro.-Zylinder		2	
◆	2	71566	Dichtungssatz	für Zyl. 71565	2	
◆	3	51442	HD-Schlauch 550		4	
	4	73261	HD-Rohr		2	
	5	55405	HD-Schlauch kpl.	rot, mit Pos.33	1	FX, CA
	6	65545	HD-Schlauch kpl.	blau, mit Pos.33	1	FX, CA
	7	40165	Ger.-E.-Verschraubung		4	
◆	8	40287	O-Ring	3x1,6	2	
	9	64956	Drossel	∅1,0	2	
	10	74848	Ger.-Schottverschraubg.	x SV08-PL	4	
	11	74847	Einstb.-L-Anschlußst.	x EL08-PL	2	
	12	42629	Befestigungsschelle		2	
	13	12050	6-kt-Schraube	6x30	2	
	14	03455	Federring	A6	4	
	15	03458	6-kt-Schraube	6x25	2	
	16	63603	Befestigungsschelle		3	
	18	40918	6-kt-Schraube	12x65	6	
	19	67043	Ger.-E.-Verschraubung		2	
	20	67044	Schwenkverschraubung		2	
	21	66910	Einschraubstutzen		2	
◆	22	67042	Doppelrückschlagventil		2	
	23	45047	Schmiernippel	A1 M8x1	2	
	24	62134	6-kt-Schraube	8x35	2	
	25	03734	Federring	A8	2	
	26	45211	E-Buchse	EG 20/26x18	2	
◆	27	44646	Schlauchbinder		1	
	28	04201	Federring	A12	6	
	29	05497	Scheibe	13	6	
	30	69756	Spannhülse	20x40	6	
	31	85097	Bolzen		2	
	33	48680	Kupplungsstecker Gr.3	M16x1,5	2	
	34	39987	Staubkappe für 48680	blau	1	
		04409	Staubkappe für 48680	rot	1	
	36	77679	Platte	links	1	345
		72863	Platte	links	1	360
	37	74303	Platte	rechts	1	345
		72875	Platte	rechts	1	360
◆	40	68467	Schraubkupplungsstück	M16x1,5	2	CL8
	41	68463	Staubkappe für 68467	blau	1	
		68462	Staubkappe für 68467	rot	1	
	42	68473	HD-Schlauch kpl.	rot, mit Pos.40	1	CL8
	43	68474	HD-Schlauch kpl.	blau, mit Pos.40	1	CL8
	44	28919	Scheibe	15	8	

Blatt-Nr.:166 – 3362

Unfallschutz – Beleuchtung

Ausgabe:0101

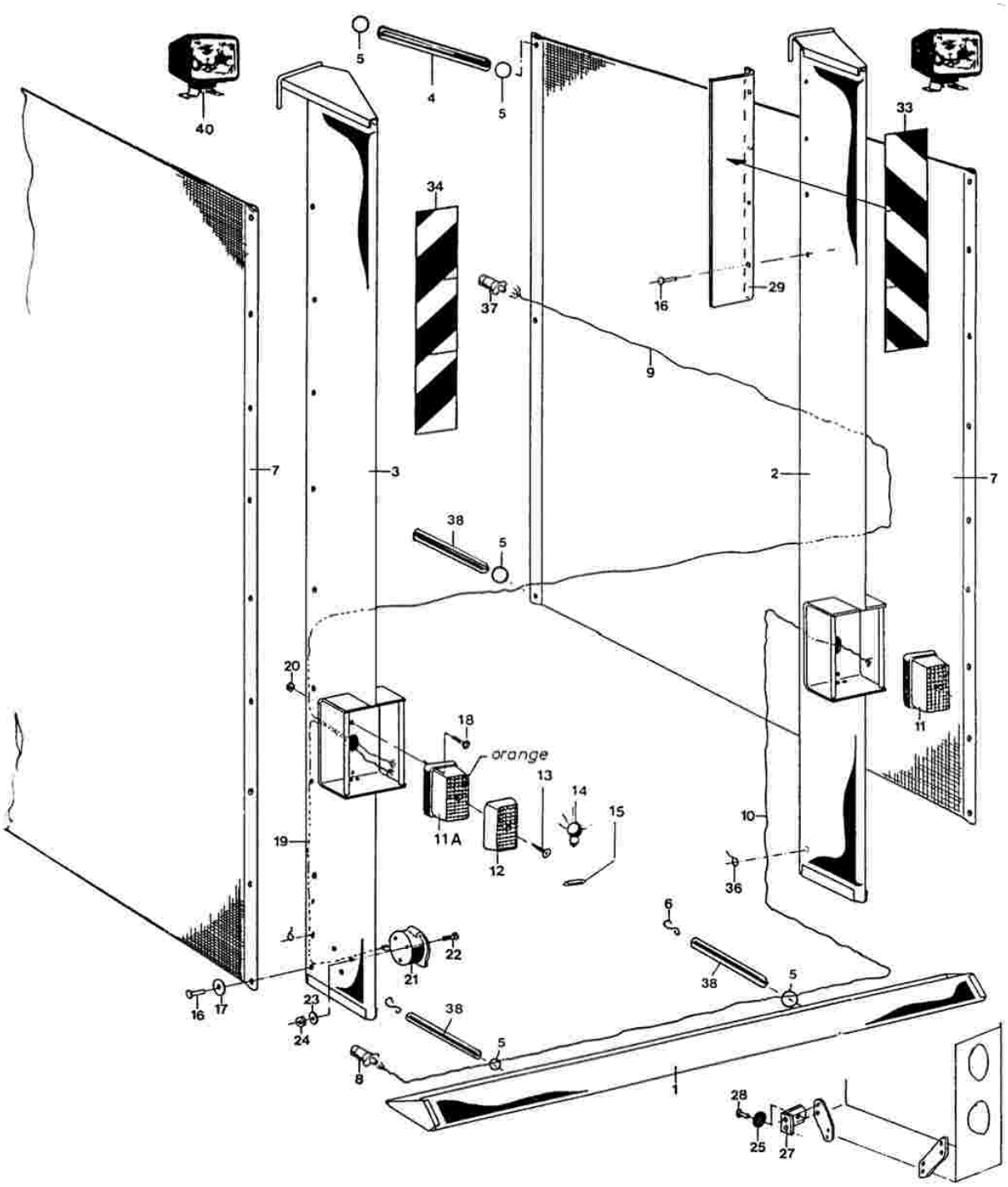

Blatt-Nr.:188 – 3362

Unfallschutz – Beleuchtung

Ausgabe:0702

	Bild Nr.	Ersatzteil Nr.	Benennung		Stückz pr.Gr.	Bemerkung
	0	73275	Unfallschutz	kpl.	1	
	1	73558	Schutz	mitte	1	
	2	73556	Schutz	links	1	
	3	73557	Schutz	rechts	1	
◆	4	75452	Gummiring	8x190	4	
	5	38941	Ring		12	
	6	42085	Haken		2	
	7	72358	Schutzplane		2	
	8	14902	Stecker		1	
	9	66387	Kabel	$3x0,75^2x4000$	1	
	10	73682	Kabel	$3x0,75^2x3500$	1	
◆	11	65299	Blink.-Positionsleuchte		2	
	12	65890	Lichtscheibe		2	
	13	65891	Linsenblechschraube	B4,2x13	2	
◆	14	28186	Glühlampe	12V21W	2	
◆	15	28187	Sofittenlampe	12V5W	2	
	16	46864	Dornniet	4,8x8	22	
	17	12053	Scheibe	5,3	16	
	18	53833	Flachkopfschraube	A4x10	4	
	19	73681	Kabel	$3x0,75^2x300$	1	
	20	66384	6kt.-Mutter	4	4	
	21	14903	Steckdose		1	
	22	72420	Flachkopfschraube	A5x30	3	
	23	38484	Scheibe	5,3	3	
	24	59406	6kt.-Mutter	5	3	
	25	39407	Rückstrahler		2	
	27	73390	Winkelblech		2	
	28	43570	Dornniet	4,8x18	2	
	29	77694	Blech		2	
	33	62402	Warntafel	rechts	2	
	34	62403	Warntafel	links	2	
	36	67014	Kabelbinder		2	
	37	35363	Stecker		1	
	38	75454	Gummiring	5x150	4	
	40	66532	Abblendscheinwerfer	1 AB 004 231 - 001	2	nur auf Anfrage
	41	73611	Zusatz-Blinkleuchte lks.	2 BM 006 692 - 011	1	nur auf Anfrage
		73612	Zusatz-Blinkleuchte re.	2 BM 006 692 - 021	1	nur auf Anfrage

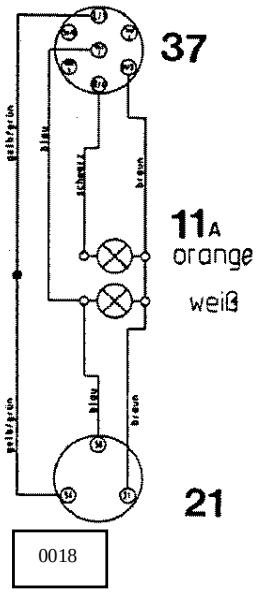

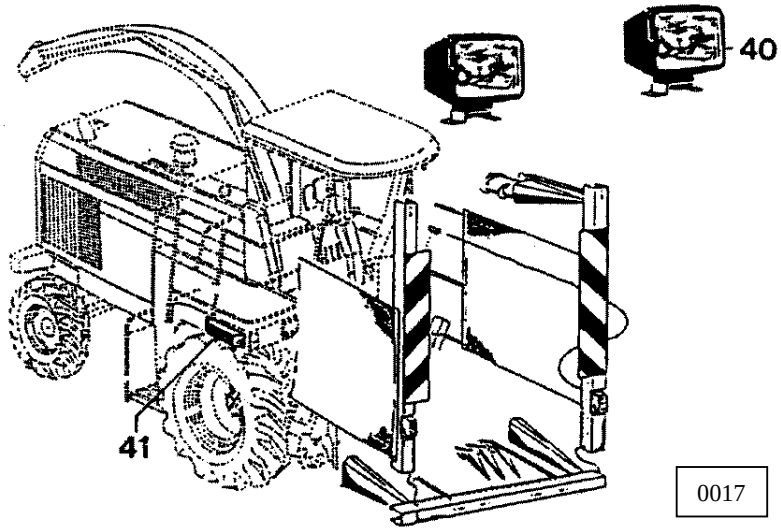

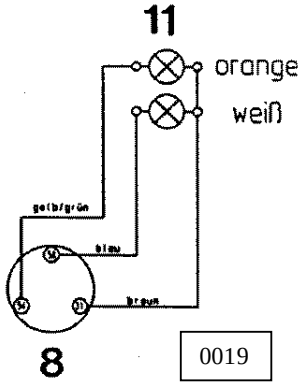

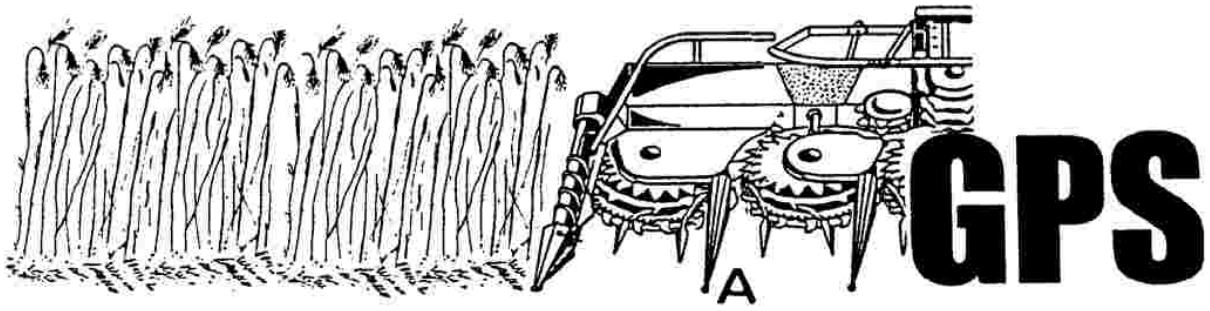
A
GPS

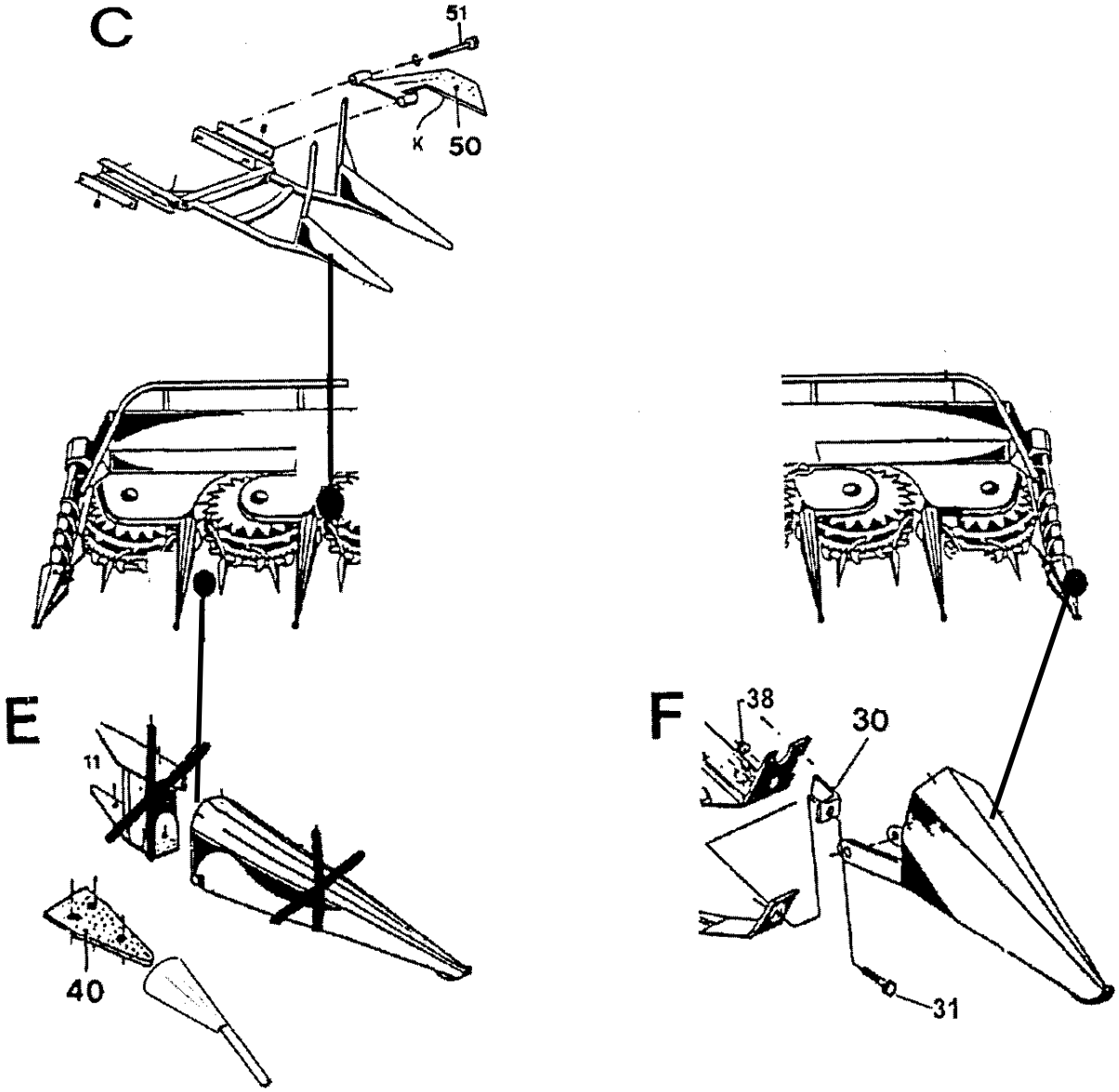
C
51
K
50
E
11
40
F
38
30
31

Sonderausrüstungen

Bild Nr.	Ersatzteil Nr.	Benennung		Stückz pr.Gr.	Bemerkung
1	86919	GPS - Zusatzausrüstung	Mähvorsatz 360	1	Sonderausrüstung
		Eine Info 3525 wird mitgeliefert			
30	72134	Winkel		2	
31	33671	6kt.-Schraube	12x45	2	
38	04696	6kt.-Mutter	12	2	
40	74122	Teilerspitze		2	
50	73963	Sichel		2	
51	05602	6 kt. - Schraube	M 12 x 60	4	
60	76818	Kurze Teilerspitze	*1	4	Sonderausrüstung
		*1 = Teilerspitze für sehr enge oder sehr große Reihenabstände, z.B. 38“.			

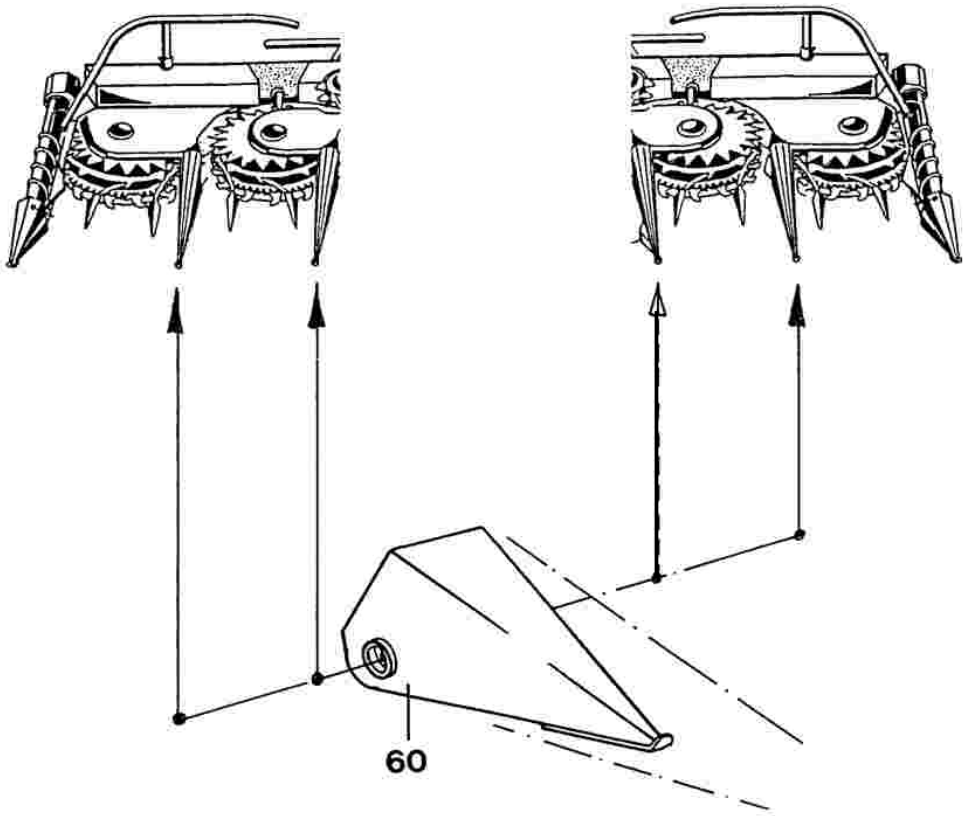

Blatt-Nr.: 154-3366

Gelenkwelle CASE

Ausgabe: 9905

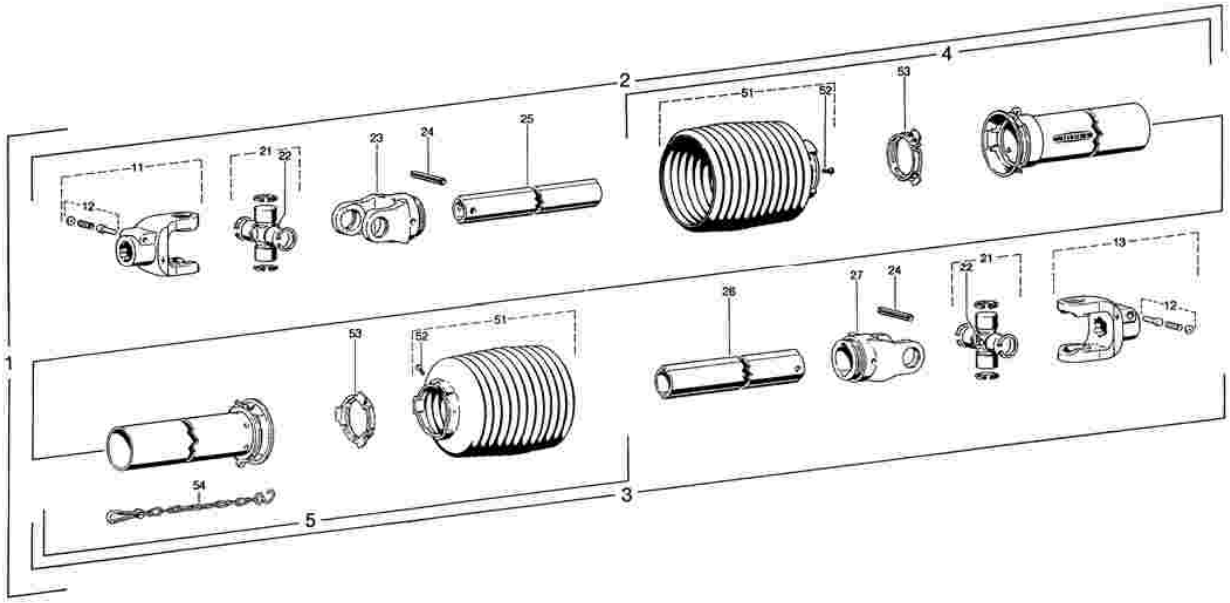

Pos.-Nr. Item Reperé	Bestell-Nr. **KEMPER**	Bestell-Nr. Part No. Référence	Stückz. Quantity Quantité	Technische Angaben Technical Data Données techniques	Benennung	Description	Désignation
1	**65889**	198679	1	W2400-SC25-710	Gelenkwelle mit Schutz	PTO drive haft with guard	Transmission avec protecteur
2	**66518**	198677	1	WH2400-SC25-630	Innere Gelenkwellenhälfte mit äußerer Schutzhälfte	Inner PTO drive shaft with outer guard half	Demi-transmission avec demi-protecteur extérieur
3	**66519**	198678	1	WH2400-SC25-615	Äußere Gelenkwellenhälfte mit innerer Schutzhälfte	Outer PTO drive shaft half with inner guard half	Demi-transmission extérieure avec demi-protecteur interieur
4	**66520**	183579	1	SCH25-A550-RP12-K	Äußere Schutzhälfte SC-Rohr 55mm kürzen SC-Trichter 1 Rippe(n) kürzen	Outer guard half Shorten SC tube by 55mm Shorten SC cone by 1 rip(s)	Demi-protecteur extérieur Raccourcir tube SC de 55mm. Raccourcir cone SC de 1 onde(s)
5	**66521**	185527	1	SCH25-J550-RP12-K	Innere Schutzhälfte SC-Rohr 60 mm kürzen SC-Trichter 2 Rippen kürzen	Inner guard half Shorten SC tube by 60mm Shorten SC cone by 2 rips	Demi-protecteur interieur Raccourcir tube SC de 60mm. Raccourcir cone SC de 2 ondes
11	**66522**	359447	1	AG2400-1 3/8” (21)	Aufsteckgabel mit Schiebestift	Quick-disconnect yoke	Machoire à verrouillage rapide
12	**50501**	339107	2		Schiebestift kpl.	Quick-disconnect pin cpl.	Poussoir de verouillage rapide cpl.
13	**40496**	056699	1	AG2400-1 3/8” (6)	Aufsteckgabel mit Schiebestift	Qucik-disconnect yoke	Machoire á verrooulage rapide
21	**40501**	312410	2		Kreuzgarnitur komplett	Cross and bearing kit cpl.	Bloc croisillon complet
22	**50822**	084099	2	BM8x1	Kegel-Schmiernippel	Lubrication fitting	Graisseur
23	**40503**	019518	1	RG2400-1b	Rillengabel	Inboard yoke	Machoire à gorge
24	**12155**	020617	2	DIN 1481-10x80	Spannstift	Spring-type straight pin	Goupille élastique
25	**37858**	095786	1	IbGA-580	Profilrohr ; beschichtet	Profile tube; coated	Tube profié; couvert
26	**37859**	313267	1	2oG-565	Profilrohr	Profile tube	Tube profile
27	**40506**	019519	1	RG 2400-2a	Rillengabel	Inboard yoke	Machoire á gorge
51	**58414**	365370	2	N=RPG	Schutztrichter n=Rippenzahl	Guard cone; n=number of ribs	Cône protecteur, n=nombre d´ondes
52	**50498**	365305	2	4x10	Schraube	Screw	Vis
53	**61010**	087276	2		Gleitring	Bearing ring	Bague de glissement
54	**12371**	044321	1		Haltekette	Safety chain	Chainette

Blatt-Nr.: 154-3369

Gelenkwelle Ford New Holland FX

Ausgabe: 9905

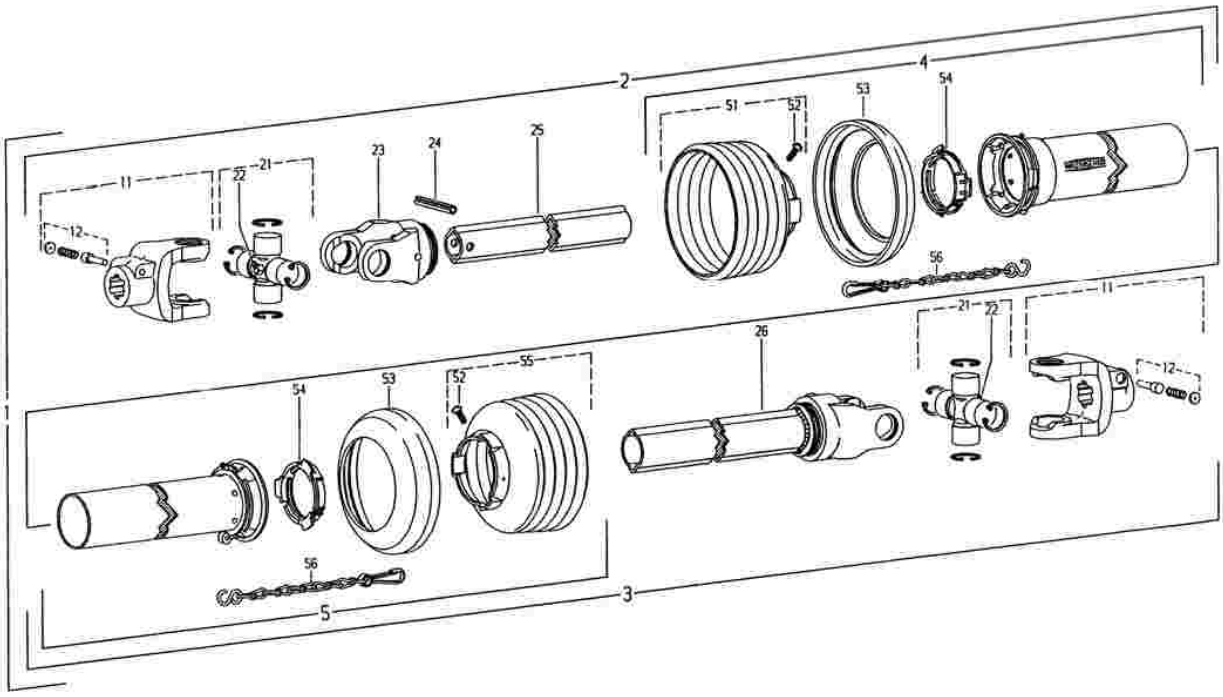

Pos.-Nr. Item Reperé	Bestell-Nr. **KEMPER**	Bestell-Nr. Part No. Référence	Stückz. Quantity Quantité	Technische Angaben Technical Data Données techniques	Benennung	Description	Désignation
1	**69250**	106669	1	W2400-SD25-300	Gelenkwelle mit Schutz	PTO drive haft with guard	Transmission avec protecteur
2	**69768**	106667	1	WH2400-SD25-282	Innere Gelenkwellenhälfte mit äußerer Schutzhälfte	Inner PTO drive shaft with outer guard half	Demi-transmission avec demi-protecteur extérieur
3	**69765**	106668	1	WH2400-SD25-208	Äußere Gelenkwellenhälfte mit innerer Schutzhälfte	Outer PTO drive shaft half with inner guard half	Demi-transmission extérieure avec demi-protecteur interieur
4	**69766**	107631	1	SDH25-A95-85.25.118-K	Äußere Schutzhälfte	Outer guard half	Demi-protecteur extérieur
5	**69767**	368508	1	SDH25-J550-RP6-K	Innere Schutzhälfte SC-Rohr 455 mm kürzen SC-Trichter 1 Rippen kürzen	Inner guard half Shorten SC tube by 455mm Shorten SC cone by 1 rips	Demi-protecteur interieur Raccourcir tube SC de 455mm. Raccourcir cone SC de 1 ondes
11	**66515**	199167	2	AG2400-1 3/8“ (21)	Aufsteckgabel mit Schiebestift	Quick-disconnect yoke	Machoire à verrouillage rapide
12	**50501**	399107	2		Schiebestift kpl.	Quick-disconnect pin cpl.	Poussoir de verouillage rapide cpl.
21	**40501**	312410	2		Kreuzgarnitur komplett	Cross and bearing kit cpl.	Bloc croisillon complet
22	**50822**	084099	2		Kegel-Schmiernippel	Lubrication fitting	Graisseur
23	**40503**	019518	1	BM 8x1	Rillengabel	Inboard yoke	Machoire á gorge
24	**12155**	020617	1	RG2400-1b	Spannstift	Spring-type straight pin	Goupille élastique
25	**69769**	106700	1	DIN1481 10x80	Profilrohr ;	Profile tube	Tube profié
26	**70602**	107632	1	1b –232	Wellengabe	Weled shaft and yoke assembly	Machoire avec profil soude
51	**66517**	199188	1	WELG2400-2a-208	Schutztrichter n=Rippenzahl	Guard cone; n=number of ribs	Cône protecteur, n=nombre d´ondes
52	**50498**	365305	2	N=RP6	Schraube	Screw	Vis
53	**46110**	359471	2	4x10	Stützring	Reinforcing collar	Bague de renflort
54	**61010**	087276	2		Gleitring	Bearing ring	Bague de glissement
55	**65165**	365366	1	N=RP6	Schutztrichter n=Rippenzahl	Guard cone; n=number of ribs	Cône protecteur, n=nombre d´ondes
56	**12371**	044321	2		Haltekette	Safety Chain	Chainette

Blatt-Nr.: 164-3370

Gelenkwelle CX NEW – HOLLAND FX / CASE IH CHX

Ausgabe: 0305

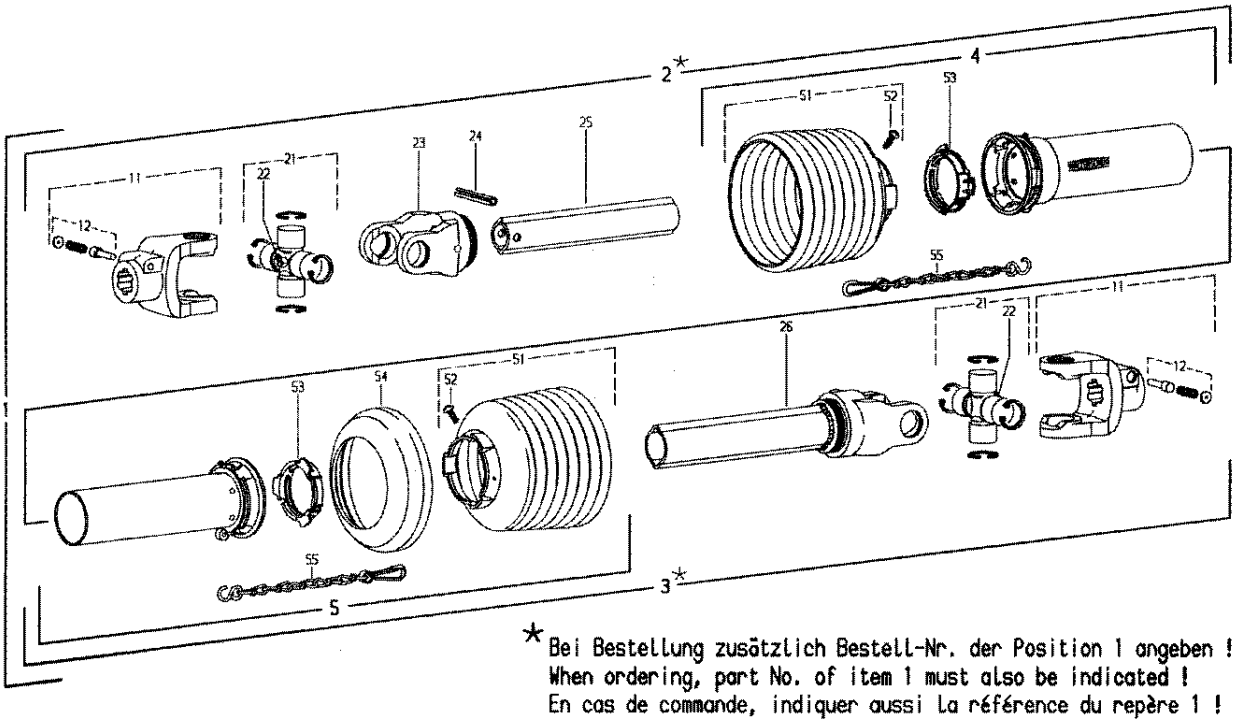

Pos.-Nr. Item Reperé	Bestell-Nr. **KEMPER**	Bestell-Nr. Part No. Référence	Stückz. Quantity Quantité	Technische Angaben Technical Data Données techniques	Benennung	Description	Désignation
1	**84750**	129766	1	W2400-SC25-390	Gelenkwelle mit Schutz	PTO drive haft with guard	Transmission avec protecteur
2*	**85607**		1	WH2400-SC25-370	Innere Gelenkwellenhälfte mit äußerer Schutzhälfte	Inner PTO drive shaft with outer guard half	Demi-transmission avec demi-protecteur extérieur
3*	**85613**		1	WH2400-SD25-295	Äußere Gelenkwellenhälfte mit innerer Schutzhälfte	Outer PTO drive shaft half with inner guard half	Demi-transmission extérieure avec demi-protecteur interieur
4	**85608**	188412	1	SDH25-A550-RP12-K	Äußere Schutzhälfte SC-Rohr 375mm kürzen SC-Trichter 4 Rippen kürzen	Outer guard half Shorten SC tube by 375mm Shorten SC cone by 4 rips	Demi-protecteur extérieur Raccourcir tube SC de 375mm. Raccourcir cone SC de 4 ondes
5	**85609**	185528	1	SDH25-J550-RP12-K	Innere Schutzhälfte SC-Rohr 380mm kürzen SC-Trichter 4 Rippen kürzen	Inner guard half Shorten SC tube by 380mm Shorten SC cone by 4 rips	Demi-protecteur interieur Raccourcir tube SC de 380mm. Raccourcir cone SC de 4 ondes
11	**85610**	129767	2	AG2400-1 3/4" (20)	Aufsteckgabel mit Schiebestift	Quick-disconnect yoke	Machoire à verrouillage rapide
12	**50502**	339302	2		Schiebestift kpl.	Quick-disconnect pin cpl.	Poussoir de verouillage rapide cpl.
21	**40501**	312410	2		Kreuzgarnitur komplett	Cross and bearing kit cpl.	Bloc croisillon complet
22	**50822**	084099	2	BM8x1	Kegel-Schmiernippel	Lubrication fitting	Graisseur
23	**40503**	019518	1	RG2400-1b	Rillengabel	Inboard yoke	Machoire à gorge
24	**12155**	020617	1	10x80	Spannstift	Spring-type straight pin	Goupille élastique
25	**85611**	192271	1	1bH-320	Profilrohr ; gehärtet	Profile tube; hardened	Tube profié; cémenté
26	**85612**	116511	1	Welg2400-2a-295	Wellengabel	Welded shaft and yoke assembly	Mâchoire á gorge
51	**63289**	365372	2	n=RP12	Schutztrichter	Guard cone	Cône protecteur
52	**50498**	365305	2	4x10	Schraube	Screw	Vis
53	**61010**	087276	2		Gleitring	Bearing ring	Bague de glissement
54	**46110**	359471	1		Stützring	Reinforcing collar	Bague de renfort
55	**12371**	044321	2		Haltekette	Safety chain	Chaînette
90	**78431**	120777	1		Bedienungsanleitung Gefahrenhinweis-Aufkleber	Service instructions Warning decal	Notice d`emploi étiquette d' avertissement

Blatt-Nr.: 186-3372 Bl.2

Doppelgelenk CL88

Ausgabe: 0401

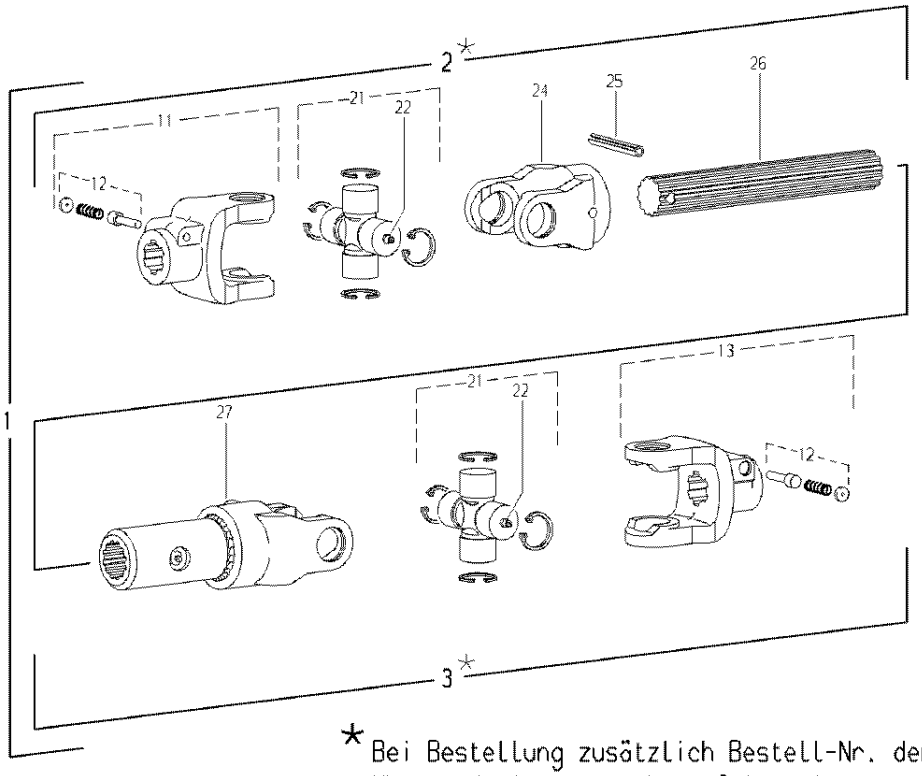

* Bei Bestellung zusätzlich Bestell-Nr. der Position 1 angeben !
When ordering, part No. of item 1 must also be indicated !
En cas de commande, indiquer aussi la référence du repère 1 !

Pos.-Nr. Item Reperé	Bestell-Nr. **KEMPER**	Bestell-Nr Part No. Rèfèrence	Stückz. Quantity Quantité	Technische Angaben Technical Data Données techniques	Benennung	Description	Désignation
1	**83277**	128441	1	W2400-235	Gelenkwelle	PTO drive shaft	Transmission
2	**87591**		1	WH2400-211	Innere Gelenkwellenhälfte	Inner PTO drive shaft half	Demi-transmission interieure
3	**81266**		1	WH2400-150	Äußere Gelenkwellenhälfte	Outer PTO drive shaft half	Demi-transmission extérieure
11	**68442**	103581	1	AG2400-1 3/8" (21)	Aufsteckgabel mit Schiebestift	Quick-disconnect yoke	Machoire à verrouillage rapide
12	**50501**	339107	2		Schiebestift kpl.	Quick-disconnect pin cpl.	Poussoir de verouillage rapide cpl.
21	**85633**	116404	2		Kreuzgarnitur komplett	Cross and bearing kit cpl.	Bloc croisillon complet
22	**46357**	020671	2	DIN 71412-AM6	Kegel-Schmiernippel	Lubrication fitting	Graisseur
24	**68445**	192364	1	RG2400-40x36 (20)	Rillengabelgabel	Inboard yoke	Machoire a gorge
25	**12346**	020614	1	DIN 1481-10x65	Spannstift	Spring-type straight pin	Goupille élastique
26	**85629**	133415	1	40x36(20)H-170	Profilwelle	Profile shaft; hardened	Arbre profile; cémenté
27	**71629**	121826	1	WELG2400-40x36(20)H - 150	Wellengabel	Welded shaft and yoke assembly	Machoire avec profil soudé

Blatt-Nr.: 156 - 3375

Reibkupplung M = 800 Nm

Ausgabe: 9906

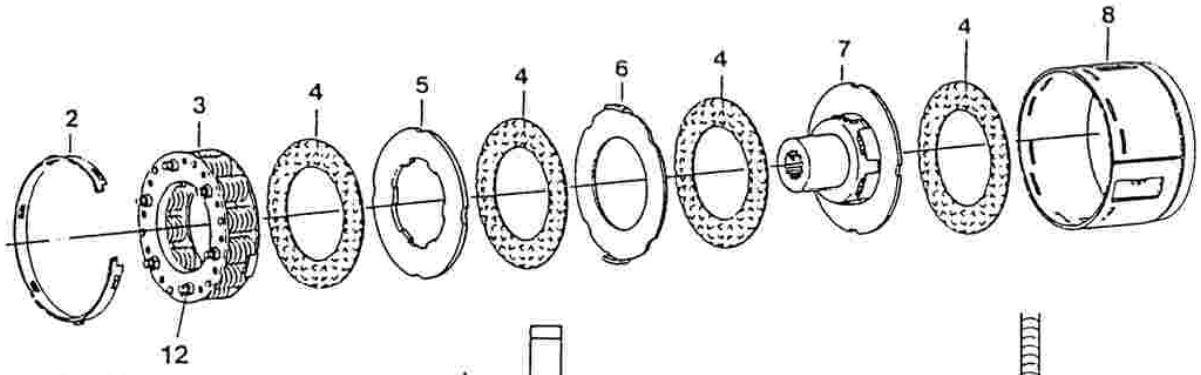

Abb. 55

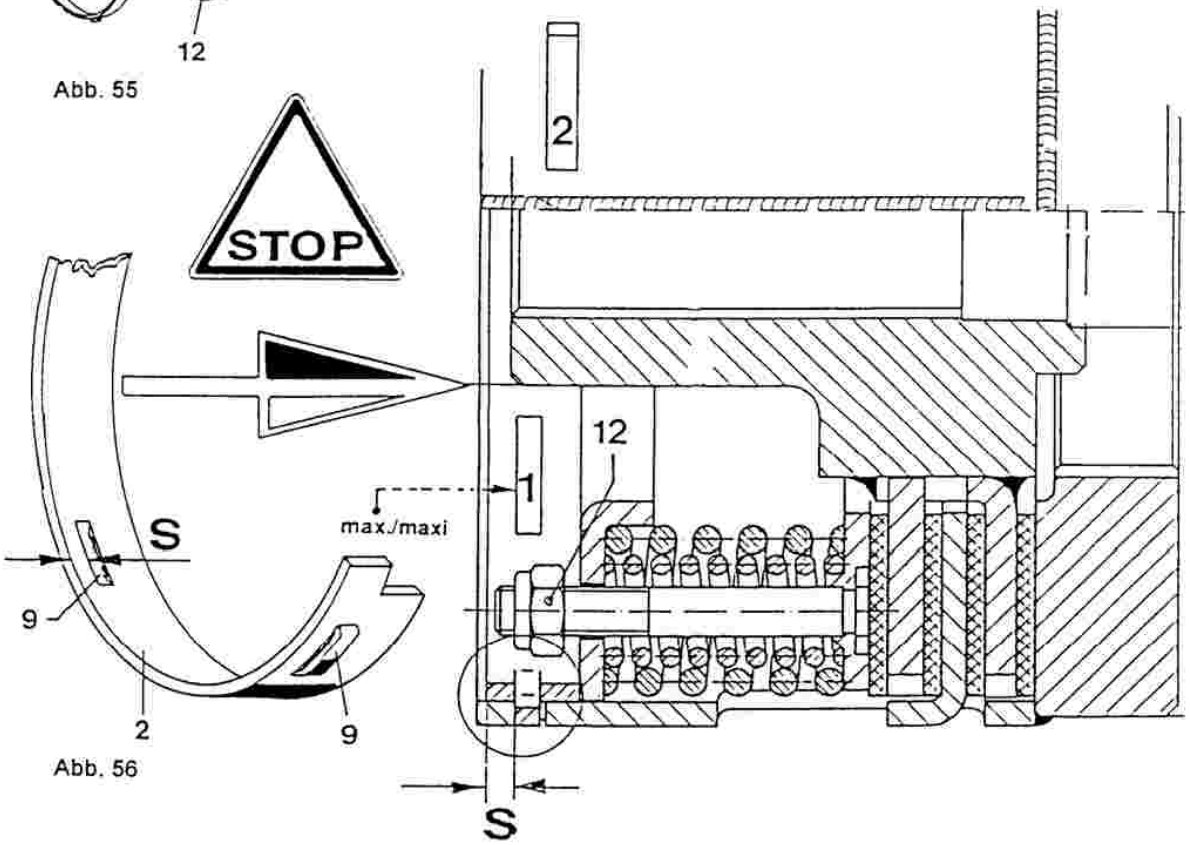

Abb. 56

Pos.-Nr. Item Reperé	Bestell-Nr. **KEMPER**	**Bestell-Nr** Part No. Rèfèrence	Stückz. Quantity Quantité	Technische Angaben Technical Data Données techniques	Benennung	Description	Désignation
1	**70300**	194853	1	EK96/4-1 3/8"(21)-N88x2; M=800Nm±10%-II	Reibkupplung ; drehsinnunabhängig	Friction clutch ; independent of direction of rotation	Limiteur à friction; indépendant du sens de rotation
2	**55051**	367720	1	170x15	Einstellring	Setting ring	Bague de reglage
3	**70073**	171285	1	40/80	Federpaket, montiert	Spring pack essembly	Bloc-ressort complet
4	**59046**	177009	4(1)	100,5x157x3	Reibscheibe	Friction disk	Disque de friction
5	**59047**	367725	1	160,5x88,5/97x6	Mitnehmerscheibe	Drive plate	Disque de entrainement
6	**59048**	367726	1	161,5x100x4	Mitnehmerscheibe	Drive plate	Disque de entrainement
7	**70074**	110707	1	K96/4-1 3/8"(21)	Nabe	Hub	Mayeu
8	**70075**	110705	1	EK96/4-N88x2	Kupplungsgehäuse	Clutch housing	Boitier

Blatt-Nr.: 158 - 3375

Reibkupplung EK96 –Wasser

Ausgabe: 0008

	Bild Nr.	Ersatzteil Nr.	Benennung		Stückz pr.Gr.	Bemerkung
	1	76860	Reibkupplung kpl. CL,JD6,CA	EK96 , M 900 Nm II	2	56.110.50 / 114 532
		79940	Reibkupplung kpl. FX	EK96 , M 650 Nm I	2	56.112.50 / 125672
	2	55051	Einstellring	170x15	2	56.36.00 / 367 720
	3	77849	Federpaket 90/180	montiert **CL,JD6,CA**	2	56.35.01 / 377 671
		80713	Federpaket 75/150	montiert **FX**	2	377 673
◆	4	77875	Mitnahmescheibe kpl.	mit Reibbelag innen	2	56.34.102 / 123 828
◆	5	79570	Mitnahmescheibe kpl.	mit Reibbelag außen	2	56.34.103 / 124 328
◆	6	77872	Verschlußschraube	VS-M10x1-WD A3L	2	028302
	7	77873	Nabe		2	56.30.110 / 123 822
	8	77874	Kupplungsgehäuse	88x2	2	56.39.114 / 123817
	9		Kühlerfrostschutz	50% + 50% Wasser		1,3 Liter/Reibkupplung
◆	10	05811	Dichtring	A10x16x1	2	

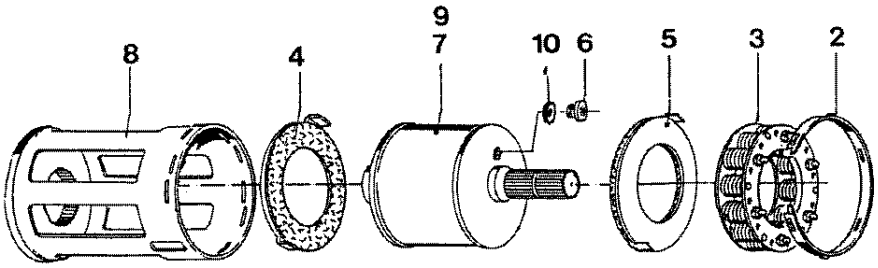

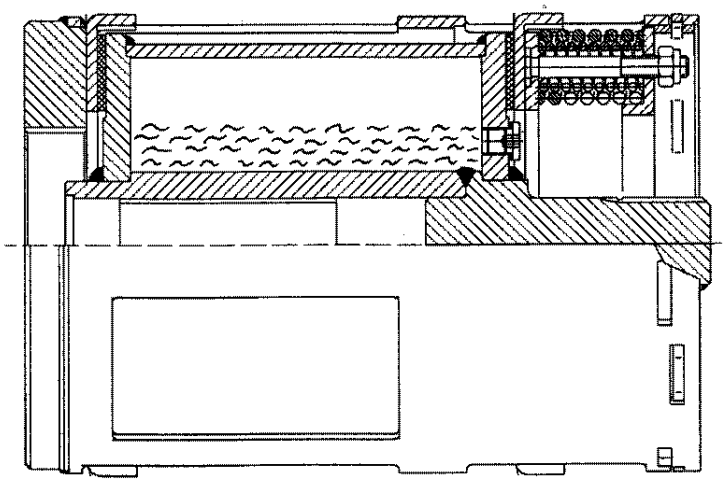

Drehmomenteinstellung | Torque setting | Réglage du couple

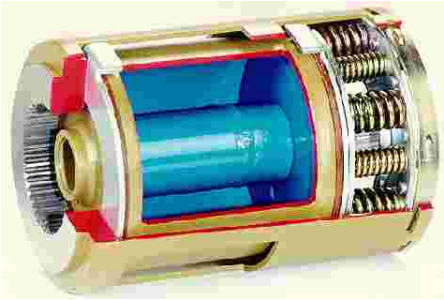

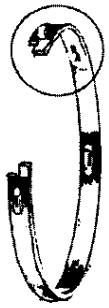

Einstellring
Setting ring
Bague de rélage

min./mini

max./maxi

Drehmoment Torque/Couple		Einstellring Setting ring Bague de rélage	Kupplungsgehäuse Clutch housing Boitier
Stufe Level			Pos.
II	**90**	**max.**	**1**

Blatt-Nr.: 157 - 3377

Einbau Reibkupplung EK96 –Wasser

Ausgabe: 0008

Die Wasserkupplung mit 900 Nm darf nicht bei allen Häckslertypen eingesetzt werden !
Rufen Sie uns an !

Folgende Teile werden für die Umrüstung von einer normalen Reibkupplung auf eine Wasserkupplung benötigt:

	Bild Nr.	Ersatzteil Nr.	Benennung		Stückz pr.Gr.	Bemerkung
	49	77689	Umbauset Wasserkuppl.	345 / 360 – 900 Nm N88x2	1	JD6 , CL , CA Info 3345
		80094	Umbauset Wasserkuppl.	345 / 360 – 650 Nm N88x2	1	FX Info 3431
	50	76860	Reibkupplung	900 Nm	2	JD6 , CL , CA Info 3345
		79940	Reibkupplung	650 Nm	2	FX Info 3431
	51	70165	Profilbuchse	L = 68	2	
	52	11648	Sicherungsring		2	
	53	75178	Zwischenwelle		1	
	54	78074	Schutz		2	
	56	04220	6-kt-Schraube	8x20 D933	8	
	57	03422	6-kt-Mutter		8	
	58	04741	Scheibe	9 D126-v	16	

Wartungshinweise für JD6, LC , CA siehe Info 3345

Wartungshinweise für FX siehe Info 3431

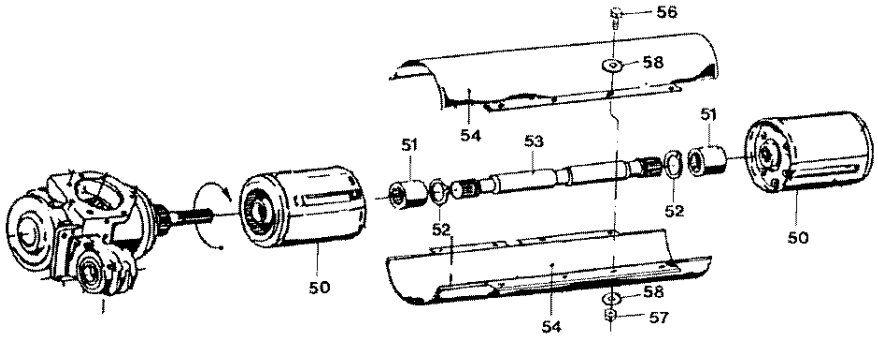

An Maschinen mit einer Seriennummer unter 100 000 muß nach Info 3345 (3431)
eine Anpassung (kleine Ausnehmung am Grundrahmen) vorgenommen werden.

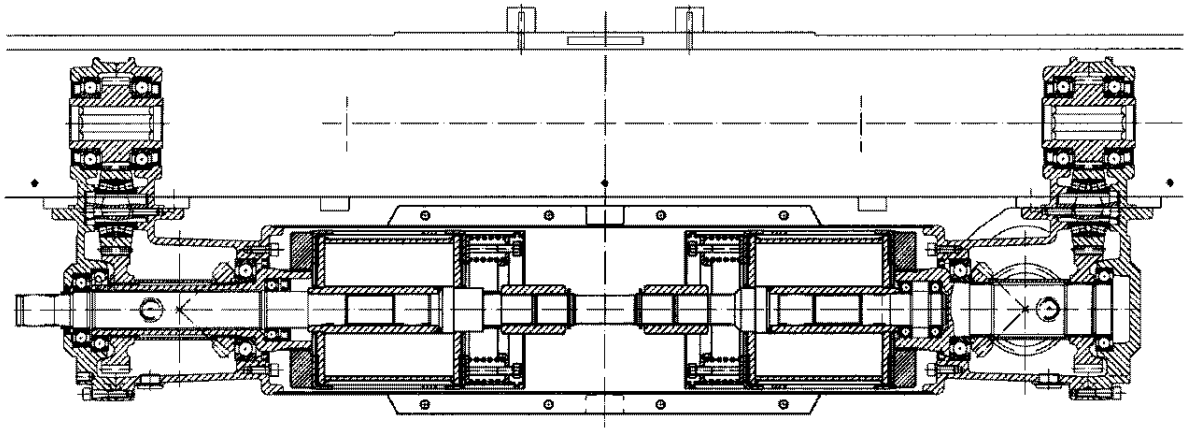

Notizen	Blatt-Nr.: 186-3378 Ausgabe: 0401

Drehmomentprüfeinrichtung	Blatt-Nr.: 164-3379 Ausgabe: 0307

Überprüfung

Die beiden Reibkupplungen im Hauptantrieb vom Mähvorsatz M4500 und M6008/Serie300 schützen die gesamte Maschine. Die Pflege der Reibkupplungen und die stetige Überprüfung der Funktionsfähigkeit sind unabdingbare Forderungen.
Die Prüfeinrichtung **Nr. 78440** erleichtert das Überprüfen der geforderten Drehmomente.

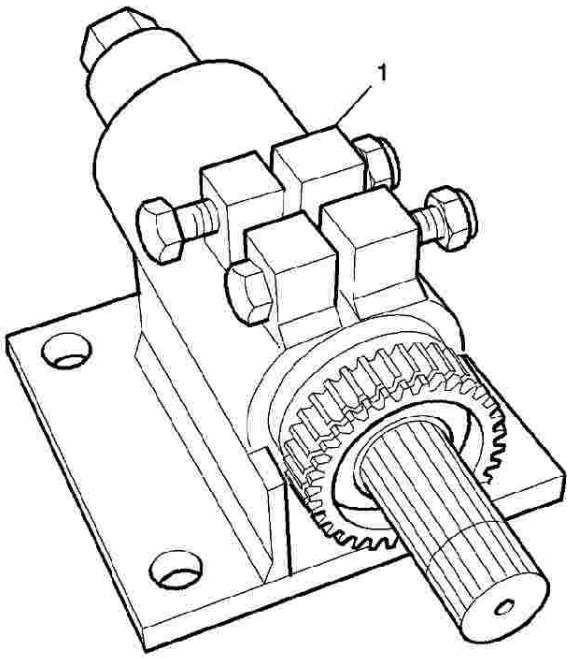

ZX036101

	Bild Nr.	Ersatzteil Nr.	Benennung	Stückz pr.Gr.	Bemerkung
	1	78440	Prüfeinrichtung	1	Info 3299

Grundrahmen	Blatt-Nr.: 188 – 3381 Ausgabe: 0401

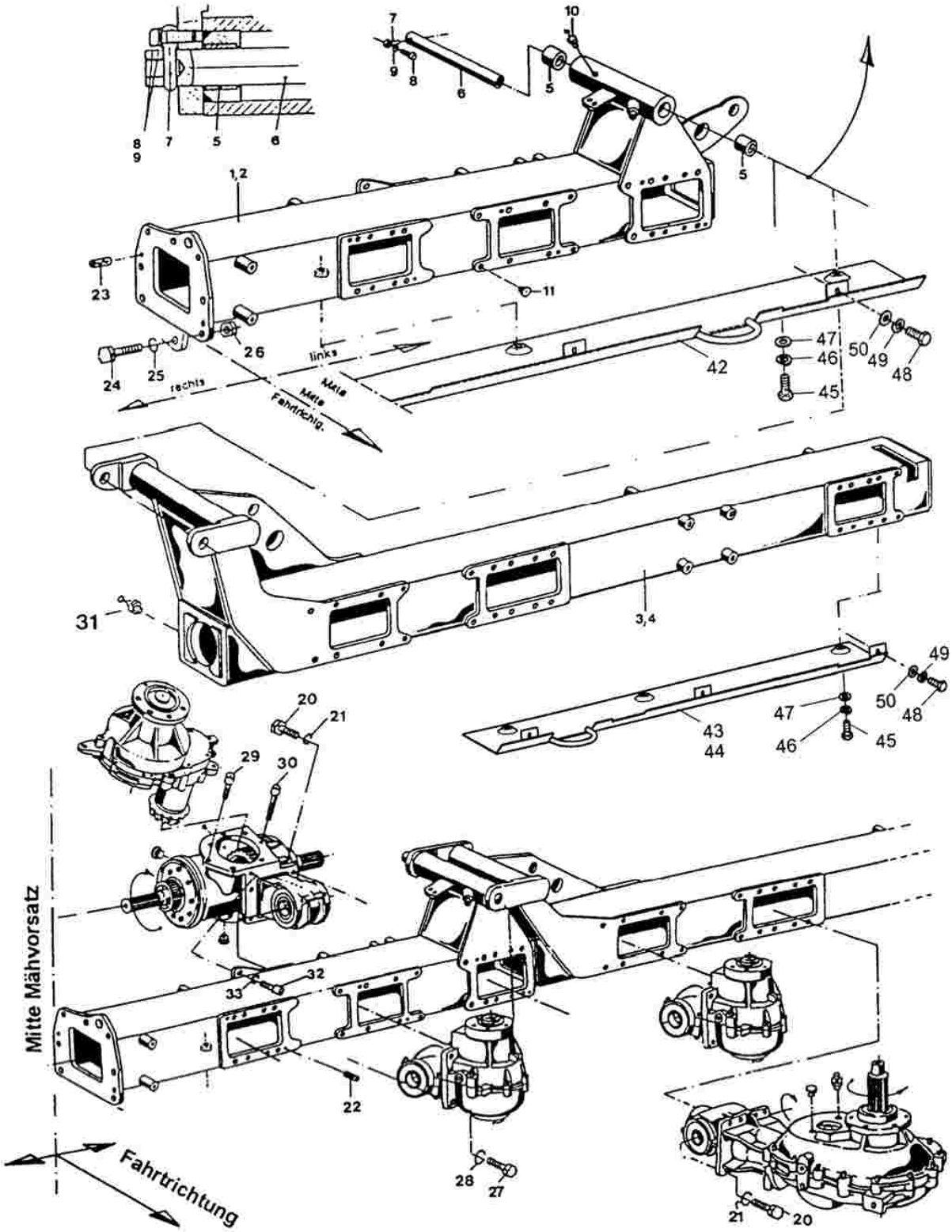

Blatt-Nr.:188 - 3381

Grundrahmen

Ausgabe: 0501

	Bild Nr.	Ersatzteil Nr.	Benennung		Stückz pr.Gr.	Bemerkung
	1	86820	Grundrahmen mitte	links	1	
		86822	Grundrahmen mitte	links	1	für FX 30-60 und CHX
	2	86823	Grundrahmen mitte	rechts	1	
	3	86826	Grundrahmen außen	links	1	
	4	86827	Grundrahmen außen	rechts	1	
	5	64420	Einspannbuchse	EG 30/38x25	4	
	6	69661	Bolzen		2	
	7	61334	Augenschraube	10x45	2	
	8	41261	Zyl.-Schraube	10x30	2	
	9	40940	Federring	10	2	
	10	45047	Schmiernippel	H1 8x1	2	
	11	72096	Schraubstopfen		x	
	20	03740	6-kt-Schraube	12x30	72	
	21	04201	Federring	A12	72	
◆	22	72291	Connex-Spannhülse	SG 10x20	28	
◆	23	72287	Connex-Spannhülse	SG 12x30	2	
	24	05710	6-kt-Schraube	16x50	6	
	25	12029	Federring	A16	6	
	26	12027	6-kt-Mutter	M16	6	
	27	49341	Zylinderschraube	12x30	16	
	28	03356	Federring	A12	16	
	29	62134	Zylinderschraube	8x35	4	
	30	71922	Zylinderschraube	8x70	10	
	31	45047	Schmiernippel	A8x1	2	
	32	61702	Zylinderschraube	10x25	2	
	33	40940	Federring	A10	2	
	42	84392	Verschleißblech		1	
	43	84390	Verschleißblech	links	1	
	44	84391	Verschleißblech	rechts	1	
	45	04734	6kt. Schraube	M 10 x 25	8	
	46	04218	Federring	A 10	8	
	47	04735	Scheibe	10,5	8	
	48	04202	6 kt. Schraube	M 12 x 35	8	
	49	04201	Federring	A 12	8	
	50	05497	Scheibe	13	8	

Blatt-Nr.: 188 - 3384

Durchtrieb - Anfahrkupplungen

Ausgabe: 0501

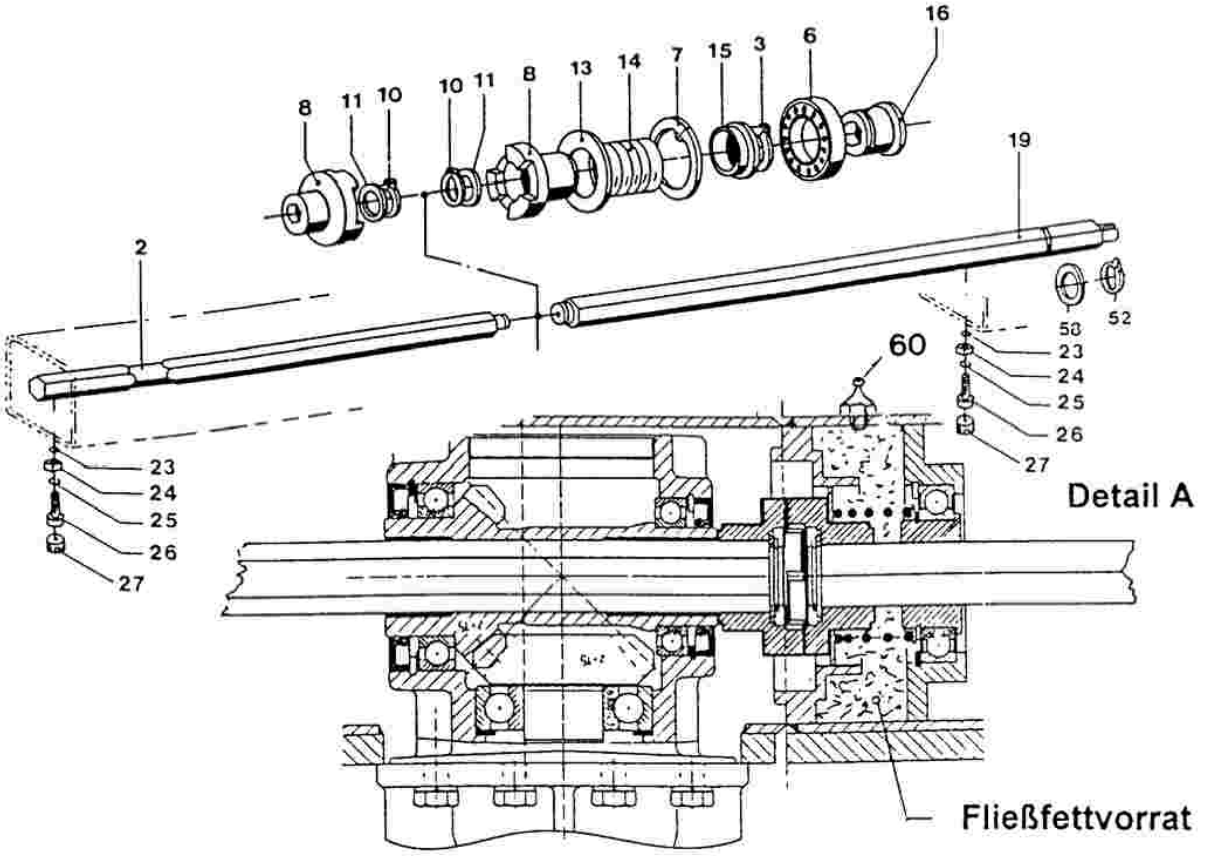

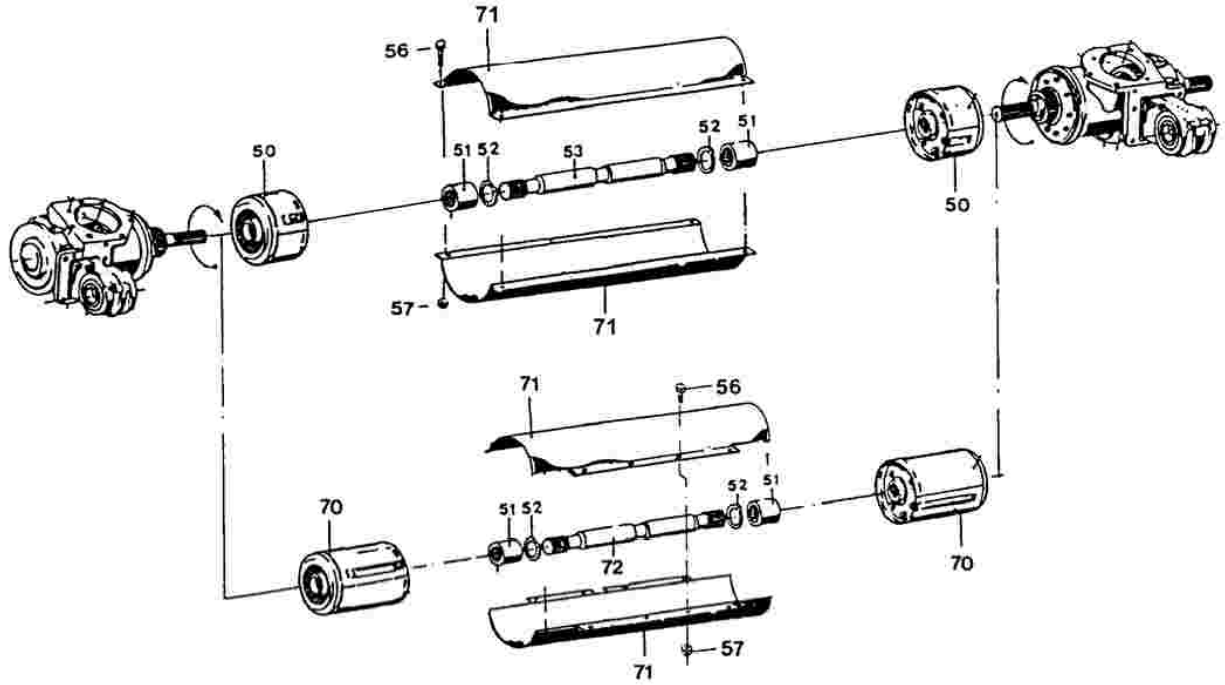

Durchtrieb – Anfahrkupplungen

	Bild Nr.	Ersatzteil Nr.	Benennung		Stückz pr.Gr.	Bemerkung
	2	73123	Sechskantwelle innen	SW 32x974	2	
	3	12228	Sicherungsring	A 55x2	2	
	6	64557	Rillenkugellager	6011-2RS	2	
	7	05375	Sicherungsring	I 90x3	2	
◆	8	69654	Schaltmuffe		4	
◆	10	37594	Sicherungsring	A 30x2	4	
◆	11	12777	Stützscheibe	30x42x2,5	4	
◆	13	62684	Abdeckscheibe		2	
◆	14	64574	Druckfeder		2	
	15	62683	Führungsscheibe		2	
	16	73125	Sechskantbuchse		2	
	19	73124	Sechskantwelle außen	SW 32x1533	2	
◆	23	71951	O-Ring	OR 9x2	4	
◆	24	69662	Anschlag		4	
◆	25	40940	Federring	10	4	
◆	26	61702	Zyl.-Schraube	M10x25	4	
	27	72305	Verschlußschraube	30x1,5	4	
◆	50	70300	Reibkupplung 800Nm	EK 96/4 - Prof. 88x2	2	
◆	51	70165	Profilbuchse	L = 68	2	
	52	11648	Sicherungsring	A 35x2,5	2	
	53	70125	Zwischenwelle	35x368	1	
	56	05639	6-kt-Schraube	M8x16	4	
	57	03422	6-kt-Mutter	M8	4	
	58	37834	Stützscheibe	35x45x2,5	2	
	60	45047	Schmiernippel	A8x1	2	
			Spezielle Teile für Wasserkupplung:			
	70	76860	Reibkupplung CL , JD6, CA	900 Nm	2	
		79940	Reibkupplung **FX**	650 Nm	2	
	71	78074	Schutzblech		2	
	72	75178	Zwischenwelle	35x145	1	

* = paarweise austauschbar

Erklärungen zu den Stirnradwinkelgetrieben

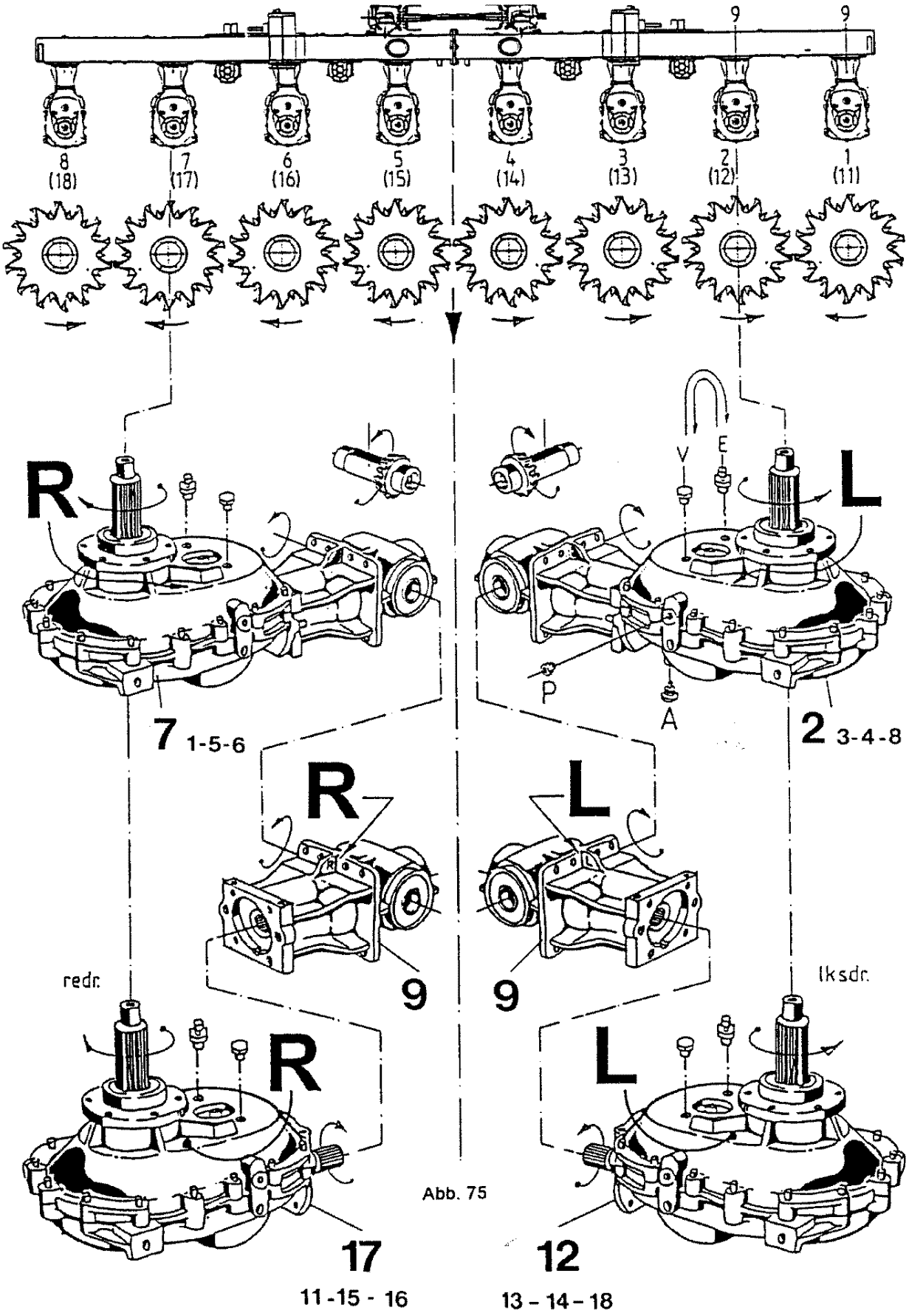

Abb. 75

Erklärungen zu den Stirnradwinkelgetrieben

Bild Nr.	Ersatzteil Nr.	Benennung	Stück	Bemerkung

Drehrichtung

Bei Montage- oder Demontagearbeiten an den Stirnradwinkelgetrieben 1-8 ist die Beachtung der Drehrichtung von besonderer Wichtigkeit.

Freilauf

Es gibt 4 Getriebe mit Freilauf linksdrehsinn und 4 Getriebe mit Freilauf rechtsdrehsinn.

Grundsatz: Alle Getriebe haben eine Verschlußschr. V M12x1,5 D908 und ein Entlüftungsventil E M12x1,5.

"Das Entlüftungsventil ist immer in Fahrtrichtung nach außen montiert."

Bei Falschmontage läuft das Oel im hochgeklappten Zustand aus dem Lüfter!

Links und Rechts

Im Prinzip gibt es nur 2 Getriebeausführungen:

L = links - Freilauf linksdrehend, Getriebe Pos. 2 ,3, 4 ,8
R = rechts - Freilauf rechtsdrehend , Getriebe Pos. 1, 5, 6, 7

2,3,4,8	73401	Stirnradwinkelgetriebe	linksdrehend	4	
1,5,6,7	73402	Stirnradwinkelgetriebe	rechtsdrehend	4	

Oel

Die Getriebe haben je <u>einen</u> Oelhaushalt = 4,80 Liter SAE 90.
Links und rechts ist eine Prüfschraube P M22x1,5 und unten eine Magnet-Ablaßschraube A M18x1,5.
Die Gewinde sind unterschiedlich, damit sie nicht vertauscht werden können.
Vor der Demontage der Getriebe 12 - 18 Oel ablassen!

Drehrichtung

Wir empfehlen vor dem Einbau eine Prüfung der Drehrichtung! Diese wird bestimmt durch die Lage der hinteren Kegelradwelle 190. Beim linksdrehenden Getriebe liegt das Kegelrad rechts. Die Bohrung in der Kegelradwelle hat einen kurzen und einen langen Ansatz bis zum 6-Kant. Das Kegelrad liegt auf der kurzen Ansatz-Seite.
Ein weiteres Kennzeichen ist an dem Gehäusesteg der Getriebe 9 angebracht: **L** oder **R** oben.
Bei Neumontage: L oben = Getriebe für linksdrehsinn.
R oben = Getriebe für rechtsdrehsinn.

Teilbares Getriebe hinten

Die Getriebe 1-8 sind teilbar, damit im Servicefall der vordere Teil schnell demontierbar ist. Das hintere Kegelradgetriebe 9 verbleibt im Grundrahmen.

9	73430	Kegelradgetriebe	8	

Teilbares Getriebe vorn

Durch die Teilbarkeit ergeben sich wie oben beschrieben wieder zwei Grundausführungen:
L = linksdrehend und R = rechtsdrehend

12,13,14, 18	73426	Stirnradwinkelgetriebe	linksdrehend	4	
11,15,16, 17	73427	Stirnradwinkelgetriebe	rechtsdrehend	4	

Blatt-Nr.: 154-3390

Stirnradwinkelgetriebe für Einzugstrommel

Ausgabe: 0304

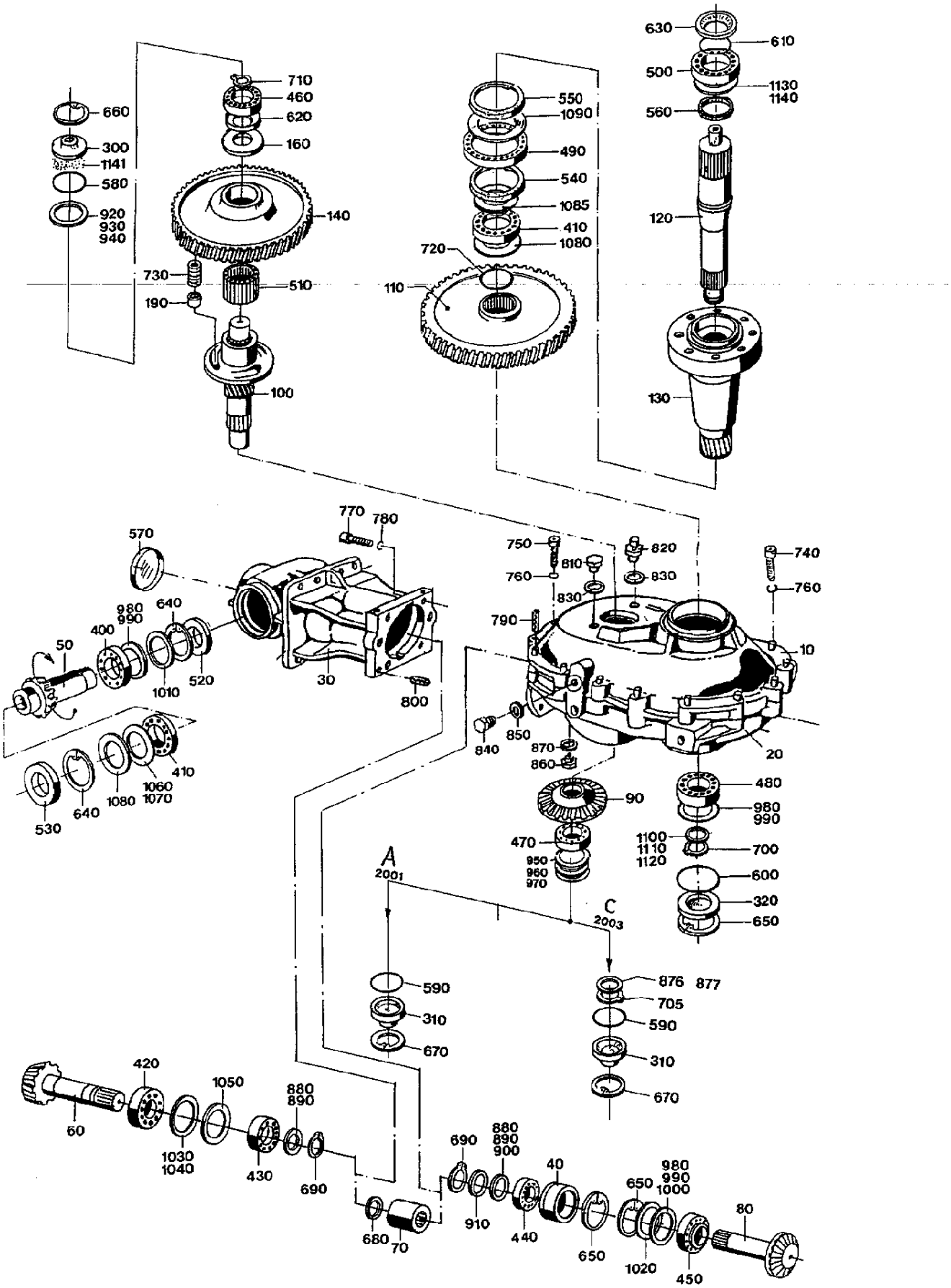

Blatt-Nr.:154 - 3390

Stirnradwinkelgetriebe für Einzugstrommel

Ausgabe: 0304

	Bild Nr.	Ersatzteil Nr.	Benennung		Stückz je Ger.	Bemerkung
	2	73401	Stirnradwinkelgetriebe linksdrehsinn, Getr.Nr.2		1	5763-M-1-L
	7	73402	Stirnradwinkelgetriebe rechtsdrehsinn, Getr.Nr.7		1	5763-M-1-R
	10	73405	Gehäuse - Oberteil		1	
	20	73406	Gehäuse - Unterteil		1	
	30	73407	Gehäuse		1	
	40	73408	Buchse		1	
	50	73409	Hohlwelle	Z=15	1	
	60	73410	Kegelritzelwelle	Z=15	1	
◆	70	73411	Profilbuchse	Z=20, L=60,4	1	
	80	73412	Kegelritzelwelle	Z=16 L=137	1	
	90	73413	Kegelrad	Z=28	1	
	100	81878	Stirnritzelwelle kpl.	Welle + Mitnehmer	1+	Bündel Ø100x180
		73414	Stirnritzelwelle kpl.	Welle + Mitnehmer	1-	Ø100x175
			für Getriebe Nr. **73401**	Z=12 **linkssteigend**		
		81879	Stirnritzelwelle kpl.	Welle + Mitnehmer	1+	Bündel Ø100x180
		73431	Stirnritzelwelle kpl.	Welle + Mitnehmer	1-	Ø100x175
			für Getriebe Nr. **73402**	Z=12 **rechtssteigend**		
	110	73417	Stirnrad, rechtssteigend	Z=91, Getr.Nr.2,3,4,8	1	
		73434	Stirnrad, linkssteigend	Z=91, Getr.Nr.7,6,5,1	1	
	120	73418	Profilwelle	Z=22/20 L=301	1	
	130	73419	Stirnritzelwelle	Z=25 linkssteigend	1	
	140	73420	Stirnrad	Z=105 rechtssteigend	1	
	160	73421	Scheibe	Z=16 ∅ 54	1	
	190	73422	Arretierbolzen		3	
	300	73423	Deckel	52	1	
	310	81845	Deckel C	62 Tiefe Senkung	1+	Ab 2003
		73424	Deckel A	62	1-	
	320	73425	Deckel	80	1	
	400	50715	Rillenkugellager	6010	1	
	410	49033	Rillenkugellager	6012	2	
	420	71928	Rillenkugellager	6308-C3	1	
	430	11858	Rillenkugellager	6208-C3	1	
	440	27671	Kegelrollenlager	32008	1	
	450	05118	Kegelrollenlager	30208	1	
	460	13801	Kegelrollenlager	30205	1	
	470	05117	Kegelrollenlager	30206	1	
	480	28023	Rillenkugellager	6307	1	
	490	44418	Rillenkugellager	6013 -2 RS	1	
	500	12740	Rillenkugellager	6209 -2 RS	1	
◆	510	65588	Nadelkranz	K 42 x 47 x 13	2	
◆	520	65579	Radialdichtring	50 x 80 x 10 BASL	1	
◆	530	61395	Radialdichtring	60 x 95 x 10 BASL	1	
◆	540	69798	Radialdichtring	65 x 95 x 10 BA	1	
◆	550	69799	Radialdichtring	75 x 100 x 10 BASL	1	mit Fett einsetzen
◆	560	72289	Radialdichtring	50 x 62 x 7 BA	1	
	570	71931	Verschlußkappe	VK 95 x 10	1	
◆	580	72159	O-Ring	OR 48 x 2	1	
◆	590	71930	O-Ring	OR 57 x 2,5	1	
◆	600	11761	O-Ring	OR 74 x 3,0	1	
◆	610	37452	O-Ring	OR 44 x 3,0	1	
◆	620	65586	Nilosring	30205 AV	1	mit Fett einsetzen
◆	630	69777	Nilosring	6209 AV	1	
	640	12775	Sicherungsring	I 95 x 3	1	
	650	11817	Sicherungsring	I 80 x 2,5	4	
	660	05538	Sicherungsring	I 52 x 2	1	

Blatt-Nr.: 154- 3390 Bl.2

Stirnradwinkelgetriebe für Einzugstrommel

Ausgabe: 0304

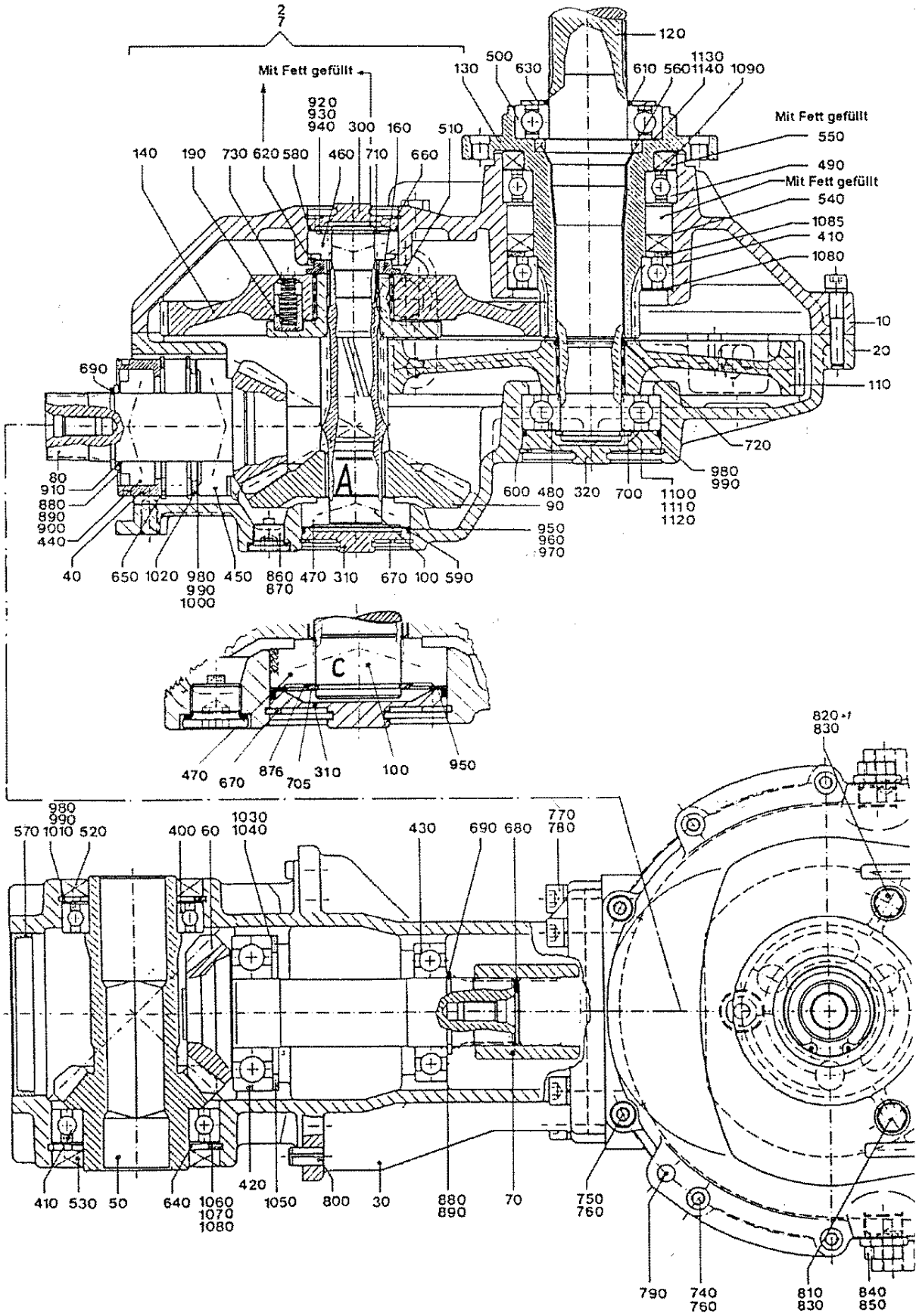

Stirnradwinkelgetriebe für Einzugstrommel

	Bild Nr.	Ersatzteil Nr.	Benennung		Stückz pr.Gr.	Bemerkung
	670	05399	Sicherungsring	I 62 x 2	1	
	680	72290	Sicherungsring	I 37 x 1,5	1	
	690	12773	Sicherungsring	A 40 x 2,5	2	
	700	11648	Sicherungsring	A 35 x 2,5	1	
	705	05397	Sicherungsring	A 30 x 1,5	1	Ab 2003
	710	41499	Sicherungsring	A 25x2 D471	1	
◆	720	69796	Wellenring	RW A 40	1	
◆	730	63242	Druckfeder	D198	3	
	740	28275	Zylinderschraube	M 8x45	13	
	750	36423	Zylinderschraube	M 8x20	2	
	760	57540	Federring	8	15	
	770	69037	Zylinderschraube	M 10x35	6	Sonderqualität ! 10.9
	780	40940	Federring	10	6	
	790	72292	Connex-Spannhülse	SG 10x40	2	
	800	72291	Connex-Spannhülse	SG 10x20	2	
	810	14625	Verschlußschraube	M 12x1,5	2	
◆	820	65583	Entlüftungsventil	12 x 1,5	1	immer in Fahrtrichtung nach außen montiert.
◆	830	72306	Dichtring	C 12x16x2	2	
	840	30567	Verschlußschraube	M 22x1,5	2	
	850	27960	Dichtring	C 22x27x2	2	
	860	63274	Magnet-Verschlußschr.	M 18 x 1,5	1	
◆	870	71954	Dichtring	C 18 x22x2	1	
	876	81874	Paßscheibe	30x38x0,1	2	Ab 2003
	877	81875	Paßscheibe	30x38x0,3	1	Ab 2003
	880	05827	Paßscheibe	40x50x0,1	4	
	890	05828	Paßscheibe	40x50x0,3	2	
	900	05829	Paßscheibe	40x50x0,5	1	
	910	33824	Stützscheibe	40x50x2,5	1	
	920	62497	Paßscheibe	42x52x0,1	2	
	930	65590	Paßscheibe	42x52x0,3	1	
	940	65591	Paßscheibe	42x52x0,5	1	
	950	52015	Paßscheibe	50x62x0,1	2	
	960	54472	Paßscheibe	50x62x0,3	1	
	970	54473	Paßscheibe	50x62x0,5	1	
	980	28028	Paßscheibe	63x80x0,1	4	
	990	28030	Paßscheibe	63x80x0,3	2	
	1000	55473	Paßscheibe	63x80x0,5	1	
	1010	38672	Paßscheibe	63x80x1,0	1	
	1020	28026	Stützscheibe	63x80x3	1	
	1030	55477	Paßscheibe	70x90x0,1	2	
	1040	55478	Paßscheibe	70x90x0,3	1	
	1050	42770	Stützscheibe	70x90x3,5	1	
	1060	49037	Paßscheibe	75x95x0,1	2	
	1070	55480	Paßscheibe	75x95x0,3	1	
	1080	69771	Paßscheibe	75x95x1	2	
	1085	36716	Stützscheibe	75x95x3,5	1	
	1090	56779	Paßscheibe	80x100x1	1	
	1100	11660	Paßscheibe	35x45x1	1	
	1110	09870	Paßscheibe	35x45x0,1	1	
	1120	07062	Paßscheibe	35x45x0,3	1	
	1130	07030	Paßscheibe	65x85x0,1	1	
	1140	07031	Paßscheibe	65x85x0,3	1	
	1141	60295	Getriebefett	Gresalit 2	X	

Getriebeoel 4,8o Liter SAE 90

Blatt-Nr.: 156-3393

Erklärungen zu den Stirnradwinkelgetrieben

Ausgabe: 9905

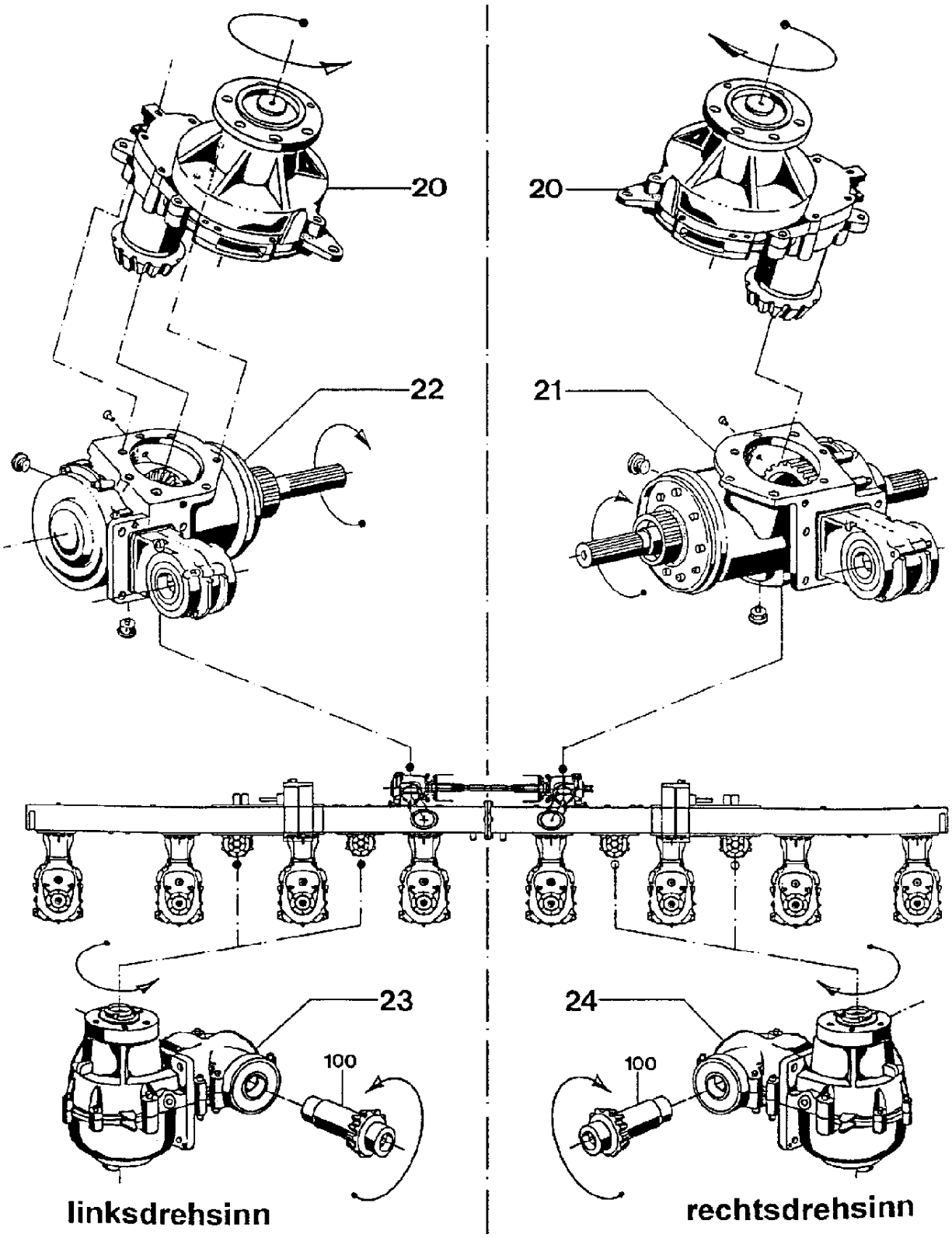

Erklärungen zu den Stirnradwinkelgetrieben

Bild Nr.	Ersatzteil Nr.	Benennung	Stückz pr.Gr.	Bemerkung
20	75166	Stirnradgetriebe Dieses Getriebe ist mit einer Ratschenkupplung ausgerüstet. Es ist mit 0,65 ltr. Fließfett Gresanat X00 gefüllt.	2	3.110.03.1
21	70115	Stirnradwinkelgetriebe links Getriebeoel: 1,25 Liter SAE 90	1	1.248.05.1
22	70116	Stirnradwinkelgetriebe rechts Getriebeoel: 1,25 Liter SAE 90	1	1.248.06.1
23	70196	Stirnradwinkelgetriebe rechts Getriebe für Querfördertrommel - linksdrehsinn. Dieses Getriebe ist mit einer Ratschenkupplung ausgerüstet. Kennzeichnung unterhalb des Getriebes = 07 Getriebeoel: 0,85 Liter SAE 90	2	1.247.07.1
24	70197	Stirnradwinkelgetriebe links Getriebe für Querfördertrommel - rechtsdrehsinn. Dieses Getriebe ist mit einer Ratschenkupplung ausgerüstet. Kennzeichnung unterhalb des Getriebes = 08 Getriebeoel:0,85 Liter SAE 90	2	1.247.08.1

Drehrichtung

Bei Montage- oder Demontagearbeiten an den Stirnradwinkelgetrieben 23 + 24 ist die Beachtung der Drehrichtung von besonderer Wichtigkeit.
Wir empfehlen vor dem Einbau eine Prüfung der Drehrichtung! Diese wird bestimmt durch die Lage der hinteren Kegelradwelle 100. Beim linksdrehenden Getriebe liegt das Kegelrad links. Die Bohrung in der Kegelradwelle hat einen kurzen und einen langen Ansatz bis zum 6-Kant. Das Kegelrad liegt auf der kurzen Ansatz-Seite.

Freilauf	Getriebe 1,5,6 und 7	=	Freilauf für rechtsdrehsinn
	Getriebe 2,3,4 und 8	=	Freilauf für linksdrehsinn

Ratschenkupplung	Getriebe 20	=	Ratschenkupplung 1150-1250 Nm
	Getriebe 23 und 24	=	Ratschenkupplung 570- 630 Nm

Blatt-Nr.: 148 - 3396

Winkelgetriebe für Querfördertrommel

Ausgabe: 9911

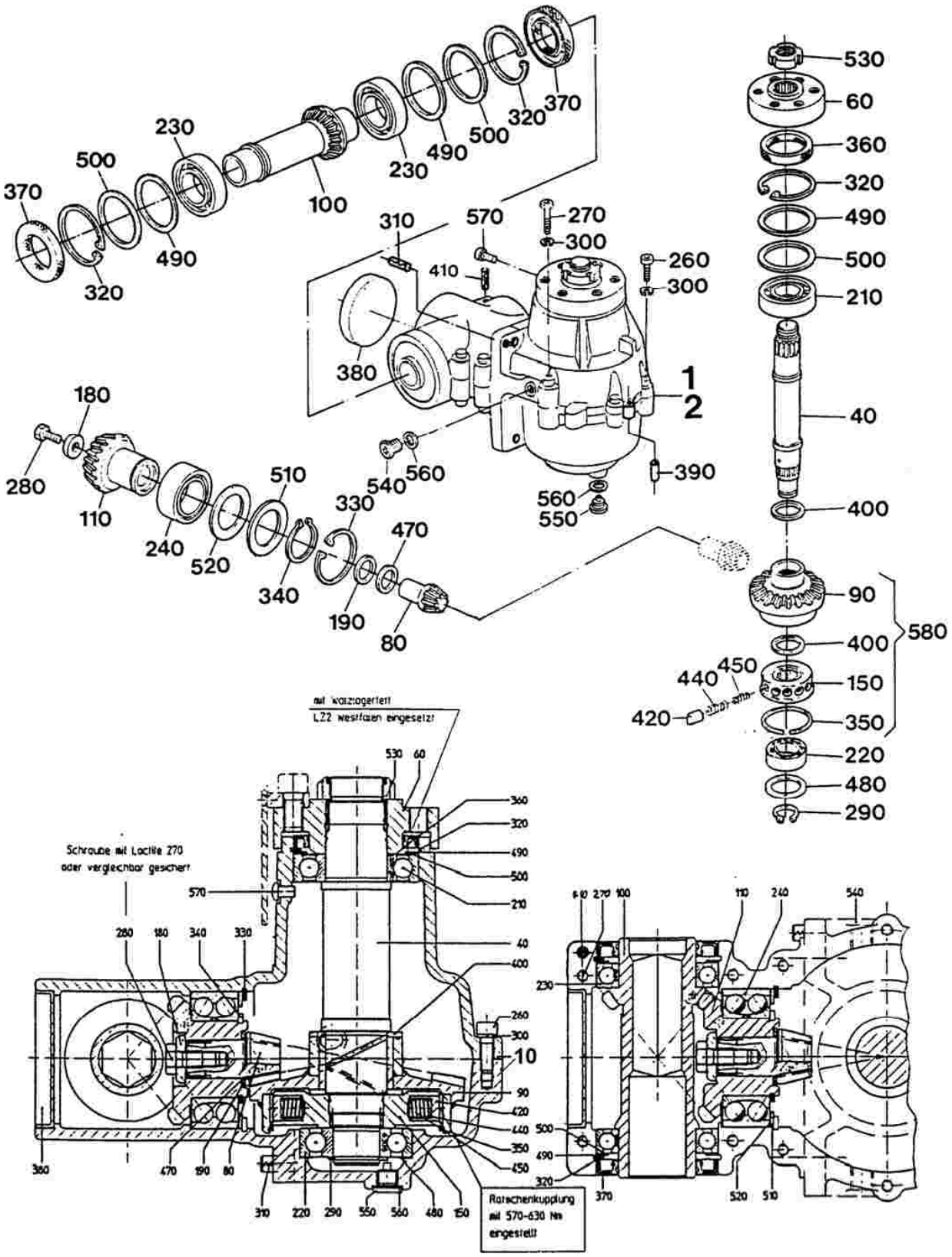

Blatt-Nr.:148- 3396

Winkelgetriebe für Querfördertrommel

Ausgabe: 9911

	Bild Nr.	Ersatzteil Nr.	Benennung		Stückz je Ger.	Bemerkung
	1	70196	Winkelgetriebe 07	re. in Fahrtr. mont.	1	1.247.07.1
			= linksdrehsinn, Kennz. unterh. Getriebe = 07			
	2	70197	Winkelgetriebe 08	lks. in Fahrtr. mont.	1	1.247.08.1
			= rechtsdrehsinn, Kennz. unterh. Getriebe = 08			
	10	87996	Gehäuse-kpl.		1	
	40	70199	Welle		1	
	60	70140	Flansch		1	
	80	69613	Kegelritzelwelle	Z=7	1	nur zusammen lieferbar
	90	73175	Kegelrad mit Buchse	Z=37	1	
	100	69615	Kegelritzelwelle	Z=20	1	nur zusammen lieferbar
	110	69616	Kegelrad	Z=24	1	
	150	70200	Kupplungsnabe		1	
	180	69618	Scheibe		1	
	190	69622	Scheibe	25/2 Federstahl	1	
	210	38328	Rillenkugellager	6208-2 RS	1	
	220	27892	Rillenkugellager	6306	1	
	230	50715	Rillenkugellager	6010	2	
	240	27944	Schrägkugellager	3210	1	
	260	14136	Zyl.-Schraube	M 8x25	3	
	270	65595	Zyl.-Schraube	M 8x40	7	
	280	72285	6-kt-Schraube	M 10x28	1	
	290	37594	Sicherungsring	30x2	1	
	300	57540	Federring	8	10	
	310	72436	Spannhülse	10x20 Connex	2	
	320	11817	Sicherungsring	I 80x2,5	3	
	330	05375	Sicherungsring	I 90x3	1	
	340	55575	Sicherungsring	AS 50x3	1	
◆	350	71897	Sprengring	SB 110	1	
◆	360	71898	Radialdichtring	60x80x8 BASL	1	
◆	370	65579	Radialdichtring	50x80x10 BASL	2	
◆	380	57058	Verschlußdeckel	90 D442	1	
	390	71474	Spannhülse	8x20 Connex	1	
◆	400	72286	Laufscheibe	LS 4060	2	
	410	71476	Spannhülse	8x40 Connex	1	
◆	420	56102	Nocken		12	
◆	440	13224	Druckfeder	D=12	12	
◆	450	13223	Druckfeder	D=7	12	
	470	71899	Paßscheibe	25x36x0,1	X	
		71900	Paßscheibe	25x36x0,3	X	
		71901	Paßscheibe	25x36x0,5	X	
	480	09570	Paßscheibe	56x72x0,1	X	
		11682	Paßscheibe	56x72x0,3	X	
		11658	Paßscheibe	56x72x0,5	X	
	490	38672	Paßscheibe	63x80x1,0	3	
	500	28028	Paßscheibe	63x80x0,1	X	
		28029	Paßscheibe	63x80x0,3	X	
		28030	Paßscheibe	63x80x0,5	X	
	510	67036	Paßscheibe	70x90x2,0	1	
	520	42760	Paßscheibe	70x90x0,1	X	
		55478	Paßscheibe	70x90x0,3	X	
		55479	Paßscheibe	70x90x0,5	X	
◆	530	71904	Nutmutter	M 35x1,5	1	
	540	29053	Verschlußschraube	M 14x1,5	2	
◆	550	66746	Mag.-Verschlußschr.	M 14x1,5	1	
◆	560	12134	Dichtring	A14x18xx1,5	3	
◆	570	13976	Entl.-Ventil	∅ 7 - 0,1 bar	1	
	580	75171	Kegelrad mit Sternratsche	kpl. mit Ritzel Pos. 80	1 +	**570-630 Nm ,** ab 51505
		73176	Kegelrad mit Sternratsche	kpl.	1 -	

Getriebeoel: 0,8 Liter SAE 90

Blatt-Nr.: 148-3399

Stirnradwinkelgetriebe für Hauptantrieb links

Ausgabe: 9911

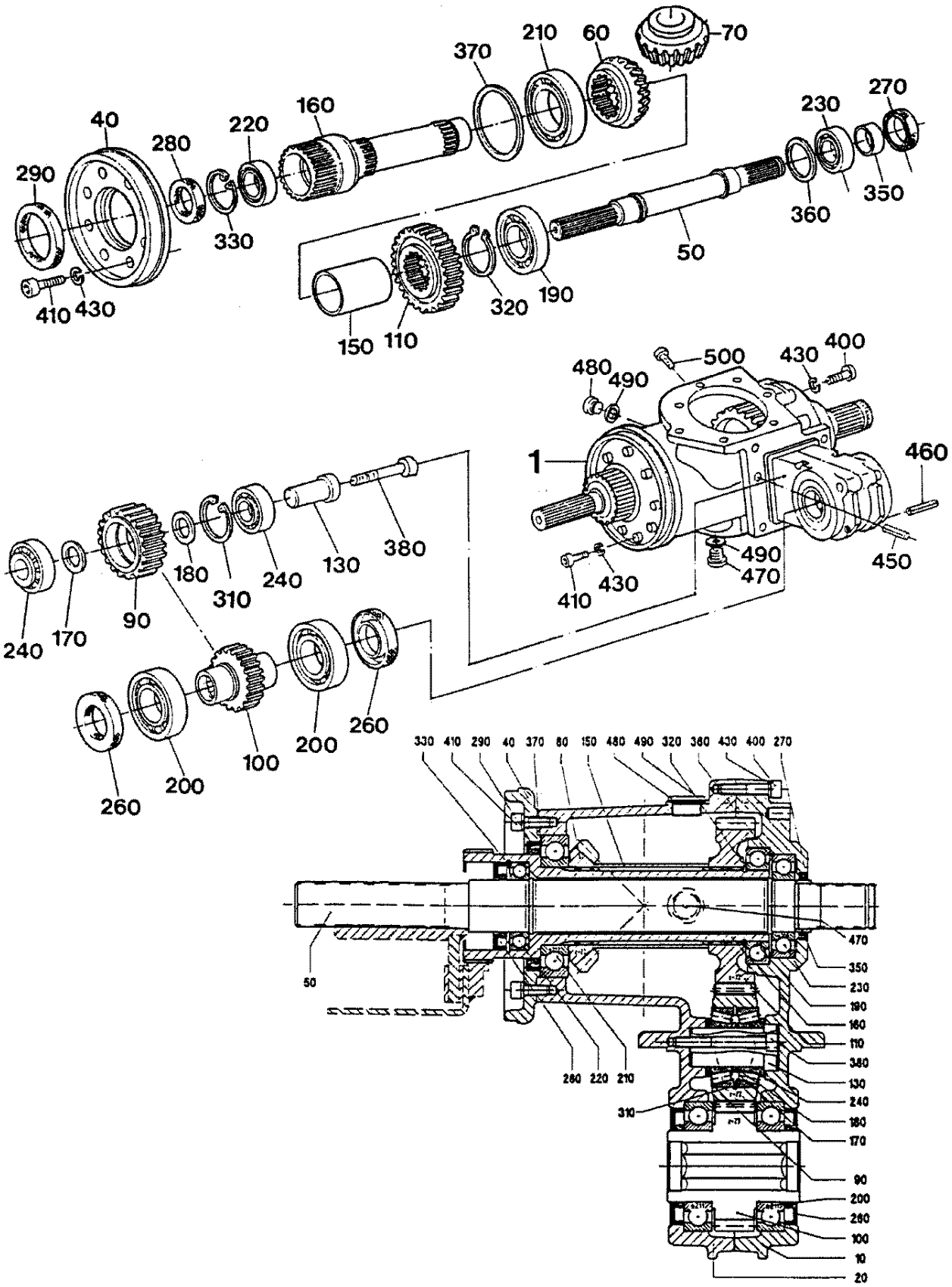

Blatt-Nr.:148- 3399

Stirnradwinkelgetriebe für Hauptantrieb links

Ausgabe: 9911

	Bild Nr.	Ersatzteil Nr.	Benennung			Stückz pr.Gr.	Bemerkung
	1	70115	Stirnradwinkelgetriebe			1	1.248.05.1
	10	70117	Gehäusehälfte			1	
	20	70118	Gehäusehälfte			1	
	40	70124	Lagerdeckel			1	
	50	70119	Antriebswelle			1	
	60	70127	Kegelritzel	Z=20		1	nur zusammen lieferbar
	70	69641	Kegelrad	Z=20		1	nur zusammen lieferbar
	90	69633	Zwischenrad	Z=22		1	
	100	69634	Stirnrad	Z=23		1	
	110	70128	Stirnrad	Z=32		1	
	130	69636	Lagerbolzen			1	
	150	70129	Distanzbuchse			1	
	160	70130	Profilbuchse			1	
	170	69672	Stützscheibe	30x38x2,5		1	
	180	69673	Stützscheibe			1	
	190	42765	Rillenkugellager	6011		1	
	200	27946	Rillenkugellager	6211		2	
	210	58688	Rillenkugellager	6212		1	
	220	09775	Rillenkugellager	6008		1	
	230	05379	Rillenkugellager	6208		1	
	240	65598	Kegelrollenlager	32206		2	
◆	260	67046	Radialdichtring	55x90x10	BASL	2	
◆	270	64573	Radialdichtring	40x52x7	BASL	1	
◆	280	10659	Radialdichtring	40x68x10	BA	1	
◆	290	72320	Radialdichtring	90x110x7,5	BASL	1	
	310	05399	Sich.-Ring	I 62x2		1	
	320	12228	Sich.-Ring	A 55x2		1	
	330	09569	Sich.-Ring	I 68x2,5		1	
◆	350	57939	Laufring	35x40x12,5		1	
	360	42760	Paßscheibe	70x90x0,1		X	
		55478	Paßscheibe	70x90x0,3		X	
		55479	Paßscheibe	70x90x0,5		X	
	370	56793	Paßscheibe	90x110x0,1		X	
		62762	Paßscheibe	90x110x0,3		X	
		62761	Paßscheibe	90x110x0,5		X	
	380	71922	Zyl.-Schraube	M 8x70		1	
	400	65595	Zyl.-Schraube	M 8x40		11	
	410	66744	Zyl.-Schraube	M 8x22		8	
	430	57540	Federring	8		19	
	450	72436	Connex-Spannhülse	10x20		2	
	460	10496	Spannhülse	8x40		2	
◆	470	65879	Mag.-Verschl.-Schraube	M22x1,5		1	
	480	30567	Verschlußschraube	M22x1,5		1	
◆	490	05813	Dichtring	A 22x27x1,5		2	
◆	500	13976	Entlüftungsventil	∅ 7 - 0,1 bar		1	

Getriebeoel: 1,00 Ltr. SAE 90

Blatt-Nr.:148 – 3402

Stirnradwinkelgetriebe für Hauptantrieb rechts

Ausgabe: 0005

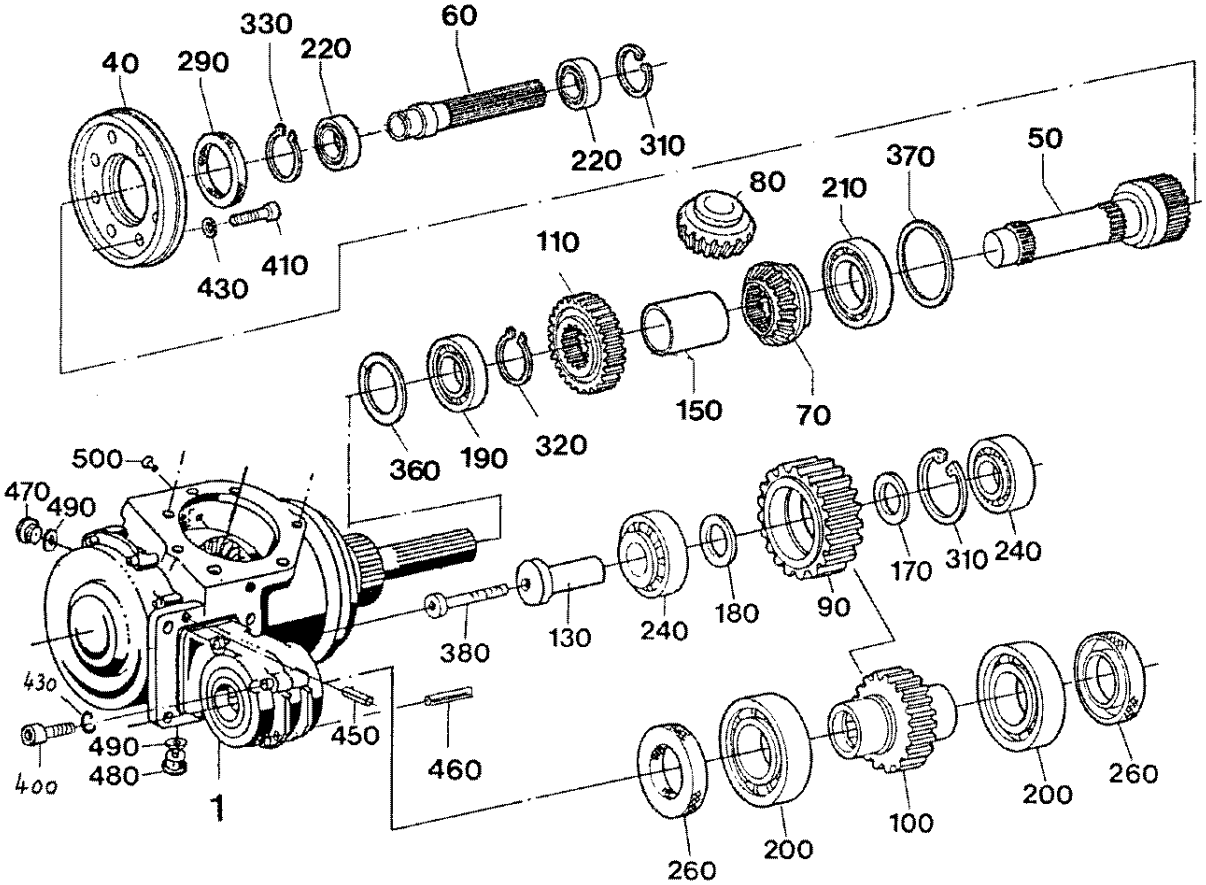

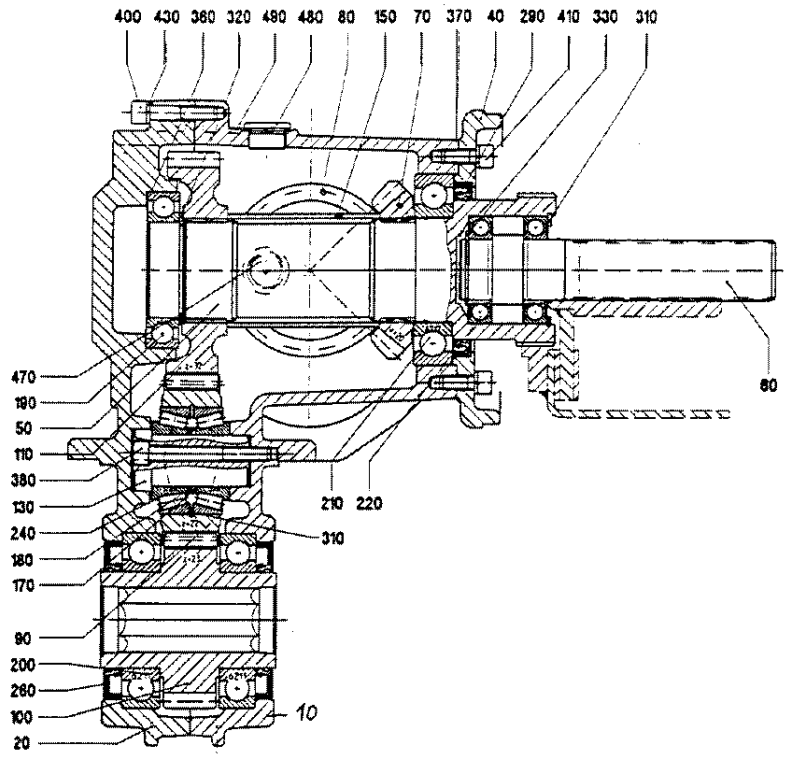

Blatt-Nr.:148 – 3402

Stirnradwinkelgetriebe für Hauptantrieb rechts

Ausgabe: 0005

	Bild Nr.	Ersatzteil Nr.	Benennung			Stückz pr.Gr.	Bemerkung
	1	70116	Stirnradwinkelgetriebe			1	1.248.06.1
	10	70133	Gehäusehälfte			1	
	20	70134	Gehäusehälfte			1	
	40	70124	Lagerdeckel			1	
	50	70120	Profilwelle			1	
	60	70122	Abtriebswelle			1	
	70	70127	Kegelritzel	Z=20		1	nur zusammen lieferbar
	80	69641	Kegelrad	Z=20		1	
	90	69633	Zwischenrad	Z=22		1	
	100	69634	Stirnrad	Z=23		1	
	110	70128	Stirnrad	Z=32		1	
	130	69636	Lagerbolzen			1	
	150	70129	Distanzbuchse			1	
	170	69672	Stützscheibe	30x38x2,5		1	
	180	69673	Stützscheibe			1	
	190	42765	Rillenkugellager	6011		1	
	200	27946	Rillenkugellager	6211		2	
	210	58688	Rillenkugellager	6212		1	
	220	09873	Rillenkugellager	6007 - 2 RS		2	
	240	65598	Kegelrollenlager	32206		2	
◆	260	67046	Radialdichtring	55x90x10	BASL	2	
◆	290	72320	Radialdichtring	90x110x7,5	BASL	1	
	310	05399	Sich.-Ring	I 62x2		2	
	320	12228	Sich.-Ring	A 55x2		1	
	330	03709	Sich.-Ring	A 35x1,5		1	
	360	42760	Paßscheibe	70x90x0,1		X	
		55478	Paßscheibe	70x90x0,3		X	
		55479	Paßscheibe	70x90x0,5		X	
	370	56793	Paßscheibe	90x110x0,1		X	
		62762	Paßscheibe	90x110x0,3		X	
		62761	Paßscheibe	90x110x0,5		X	
	380	71922	Zyl.-Schraube	M 8x70		1	
	400	65595	Zyl.-Schraube	M 8x40		11	
	410	66744	Zyl.-Schraube	M 8x22		8	
	430	57540	Federring	8		19	
◆	450	72436	Connex-Spannhülse SG	10x20		2	
	460	10496	Spannhülse	8x40		2	
	470	30567	Verschlußschraube	M 22x1,5		1	
◆	480	65879	Mag.-Verschl.-Schraube	M 22x1,5		1	
◆	490	05813	Dichtring	A 22x27x1,5		2	
◆	500	13976	Entlüftungsventil	∅ 7 - 0,1 bar		1	

Getriebeoel: 1,25 Liter SAE 90

Blatt-Nr.: 154 - 3405

Stirnradgetriebe für Fördertrommel

Ausgabe: 9905

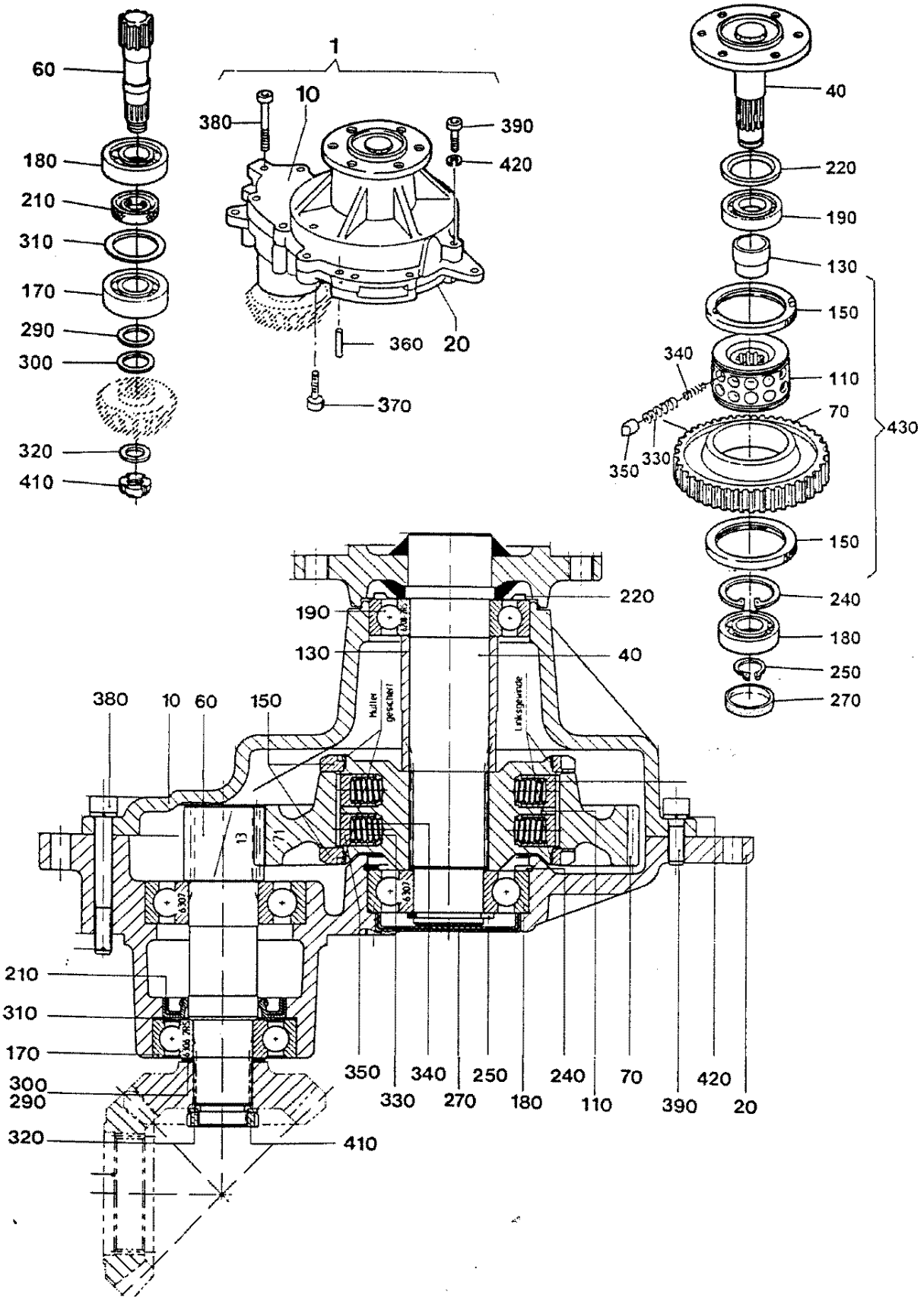

Stirnradgetriebe für Fördertrommel

	Bild Nr.	Ersatzteil Nr.	Benennung		Stückz pr.Gr.	Bemerkung
	1	75166	Stirnradgetriebe	3.110.03.1	1	ab Nr. 51300 *1
	10	67451	Gehäusehälfte	oben	1	
	20	67452	Gehäusehälfte	unten	1	
	40	69628	Flanschwelle		1	
	60	69624	Stirnritzelwelle		1	
	70	70144	Stirnrad		1	
	110	75164	Kupplungsnabe		1	
	130	69627	Distanzbuchse	48,3/4,5	1	
	150	75165	Mutter	M 103 x 1,5 lks.	2	
	170	40379	Rillenkugellager	6306 – 2 RS	1	
	180	28023	Rillenkugellager	6307	2	
	190	38328	Rillenkugellager	6208 – 2 RS	1	
◆	210	35800	Radialdichtring	35x62x10 BA	1	
◆	220	50094	Nilosring	6208 AV	1	
	240	11817	Sich.-Ring	I 80x2,5	1	
	250	11648	Sich.-Ring	AS 35x2,5	1	
◆	270	61391	Verschlußkappe	VK72x9	1	
	290	12159	Paßscheibe	30x42x1,0	1	
	300	27800	Paßscheibe	30x42x0,1	X	
		54594	Paßscheibe	30x42x0,3	X	
		12186	Paßscheibe	30x42x0,5	X	
	310	11659	Paßscheibe	56x72x1,0	1	
	320	49120	Stützscheibe	25x35x2,0	1	
	330	13224	Druckfeder	D = 12,7	24	
	340	13223	Druckfeder	D = 7,1	24	
	350	56102	Nocken		24	
	360	05776	Spannhülse	8x30	2	
	370	62134	Zyl.-Schraube	8x35	2	
	380	71922	Zyl.-Schraube	8x70	5	
	390	14136	Zyl.-Schraube	8x25	7	
	410	29076	Nutmutter	KM 5	1	
	420	57540	Federring	8	7	
	430	75168	Stirnrad mit Sternratsche	kpl.	1	Stirnrad und Sternratsche mit einem Drehmoment von 1150-1250 Nm eingestellt

Getriebeöl:
0,65 Ltr. Fließfett: Gresanat XOO der Fa. Westfalen
oder nach Norm: Natriumgetriebefett mit der Konsistenzkl. NL GI 00, z. B. Shell Spezial-Getriebefett H

Blatt Nr. : 164-3411

Winkelgetriebe CL 8 - CA 8790

Ausgabe: 0501

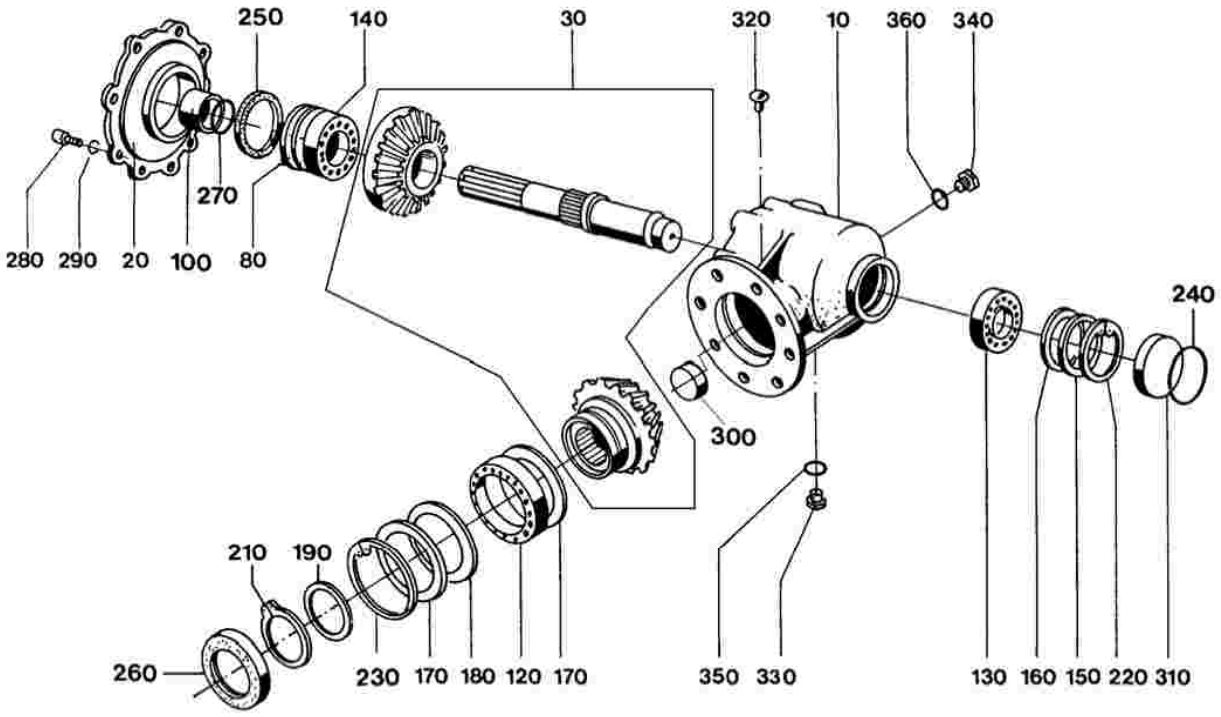

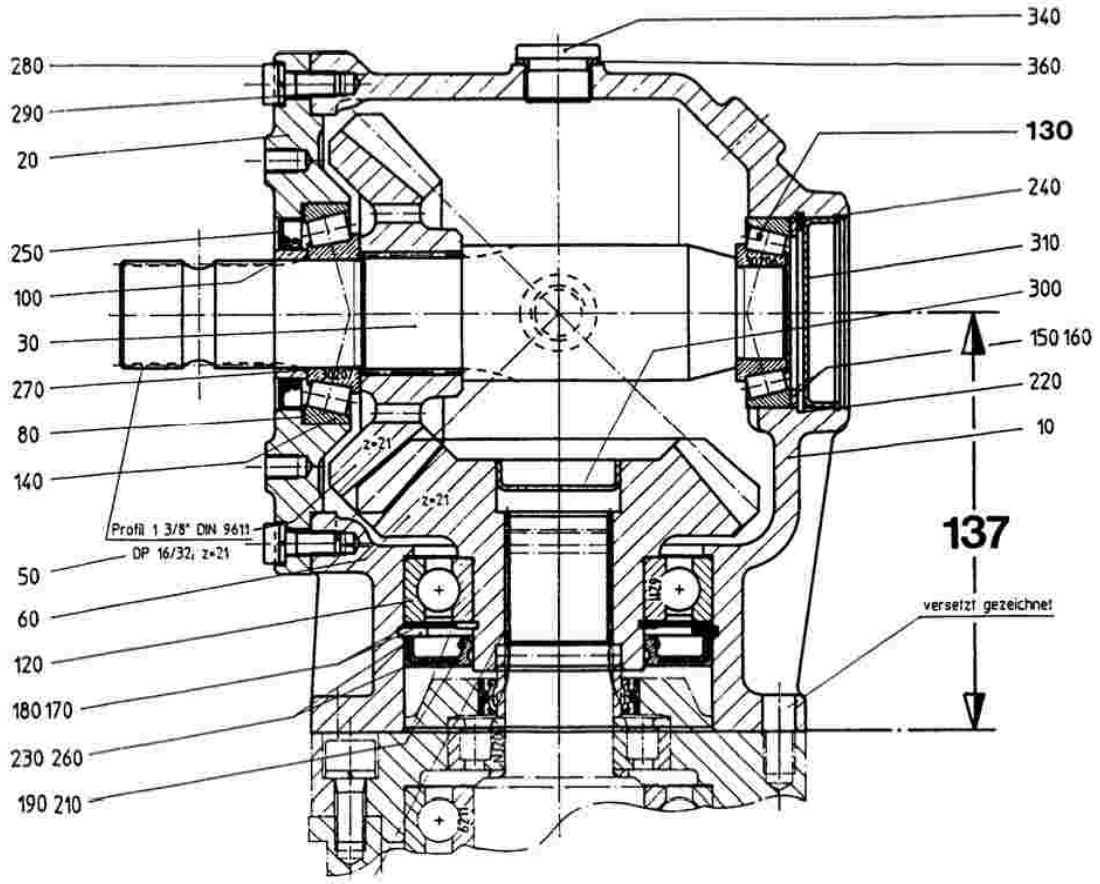

Blatt Nr. : 164-3411

Winkelgetriebe CL 8 - CA 8790

Ausgabe: 0501

Bild Nr.	Ersatzteil Nr.	Benennung		Stückz pr.Gr.	Bemerkung
		Getriebe für die CLAAS - Serie 830,850,870,890,900			
		Getriebe für die CLAAS - Serie 820,840,860,880			
		Getriebe für die CA - Serie 8790			
		Merkmal für dieses Getriebe = Maß 137			
1	67355	Winkelgetriebe	CLAAS - CL 8	1	1.245.01.2
10	67366	Gehäuse		1	
20	67368	Lagerdeckel		1	
30	88488	Profilwelle	1 3/8 - 21 x 216	1	*** 1** Ausf. K., 94, 95
31	69452	Profilwelle	1 3/8 - 21 x 216	1	*** 2** Ausf. R., 96, 97, 98
51	69453	Kegelritzel	Z=21	1	*** 2**
61	69454	Kegelrad	Z=21	1	*** 2**
		***2 =Pos. 31,51 und 61 werden nur kpl. geliefert**			
80	55369	Paßscheibe	60x72x0,1	x	
	65145	Paßscheibe	60x72x0,3	x	
100	67372	Laufring	35x42x11	1	
120	27946	Rillenkugellager	6211	1	
130	05117	Kegelrollenlager	30206	1	
140	05217	Kegelrollenlager	30207	1	
150	46342	Paßscheibe	50x62x2	1	
160	52015	Paßscheibe	50x62x0,1	x	
	54472	Paßscheibe	50x62x0,3	x	
170	54470	Paßscheibe	80x100x0,1	x	
	54471	Paßscheibe	80x100x0,3	x	
180	56779	Paßscheibe	80x100x1	1	
190	12225	Paßscheibe	55x68x0,1	x	
	12226	Paßscheibe	55x68x0,3	x	
210	12228	Sich.-Ring	55x2 D471	1	
220	05399	Sich.-Ring	62x2 D472	1	
230	49076	Sich.-Ring	100x3 D472	1	
240	67259	Sprengring	S B 62	1	
250	67255	Radialdichtring	42x62x7 B1 SL	1	
260	66749	Radialdichtring	55x100x10 BASL	1	
270	67256	O-Ring	35x1,5	1	
280	61394	Zylinderschraube	M 8x20	8	
290	57540	Federring	8	8	
300	66748	Verschlußdeckel	40	1	
310	05403	Verschlußdeckel	62	1	
320	13976	Entlüfter	7	1	
330	63274	Magn.Verschlußschr.	M 18x1,5	1	
340	30567	Verschlußschr.	M 22x1,5	1	
350	03435	Dichtring	18x22x1,5 CU	1	
360	27960	Dichtring	22x27x1,5 CU	1	
		Getriebeoel: 0,9 Liter SAE 90			

Blatt-Nr.:154 – 3417

Schaltgetriebe Claas CL84

Ausgabe:0106

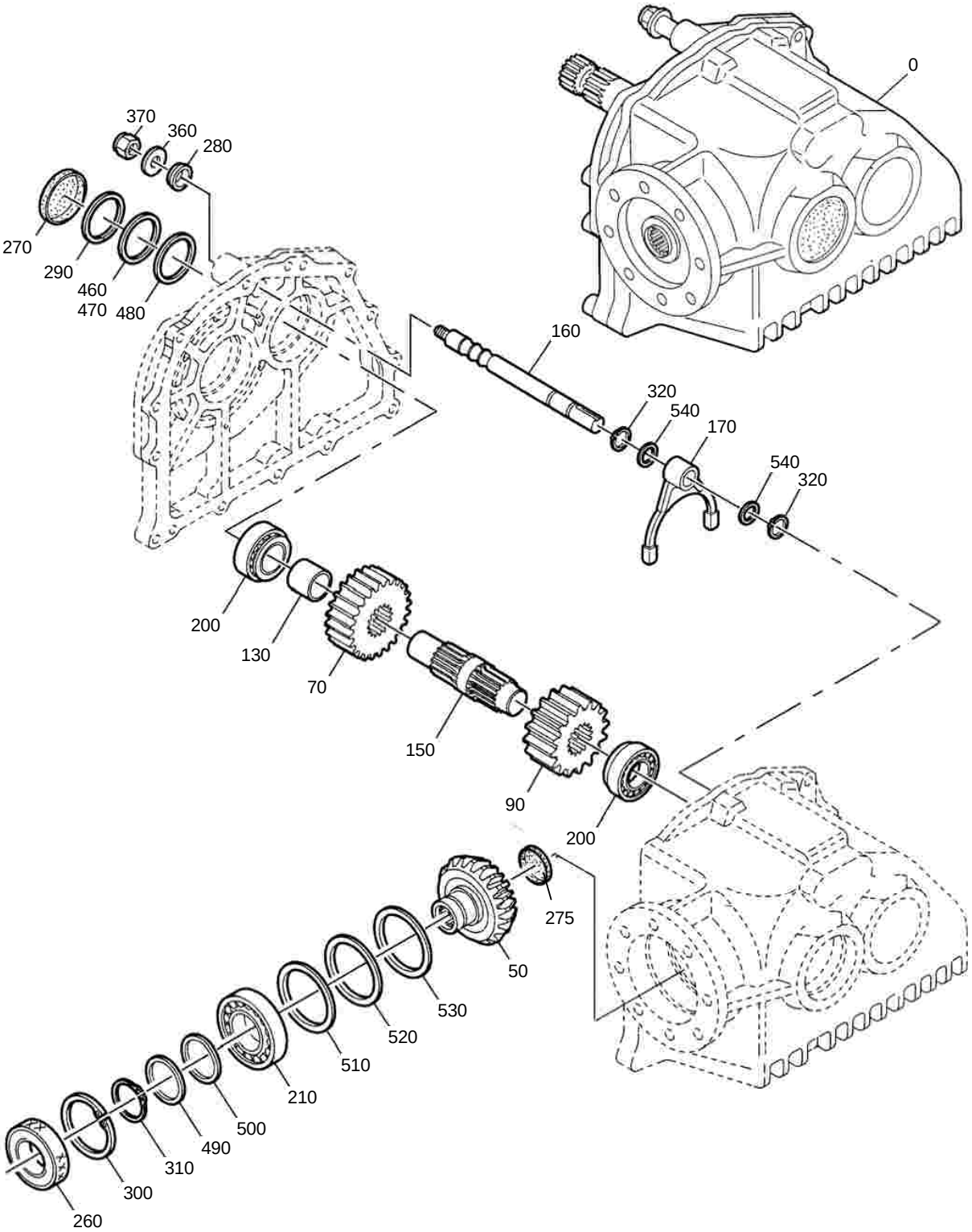

Schaltgetriebe Claas CL84

Getriebe für CLAAS – Typen 820/830/840/850/870/890/900

	Bild Nr.	Ersatzteil Nr.	Benennung		Stückz pr.Gr.	Bemerkung
	0	77252	Schaltgetriebe M13	5709-M-13	1	Kennz.: 3 Nocken
	10	69468	Gehäuse	mit Rippen	1	
	20	69469	Gehäusedeckel	mit Rippen	1	
	30	69434	Profilwelle	40x237,5	1	
	40	69457	Kegel-Stirnrad kpl.	Z=22/15	1	} nur zusammen lieferbar
	50	69440	Kegelrad	Z=22	1	
	70	69459	Stirnrad	Z=20	1	
	80	69460	Stirnrad	Z=17	1	
	90	69461	Stirnrad	Z=18	1	
	100	69415	Schaltelement		1	
	110	69416	Schaltelement		1	
	120	69448	Bundbuchse		1	
	130	69449	Buchse	35,5x44,5x28,5	1	
	140	69455	Laufring	35x42x14	1	
	150	69445	Profilwelle	44x175	1	
	160	69446	Schaltwelle	20x230	1	
	170	69447	Schaltgabel		1	
	180	69450	Druckstück		1	
	195	69462	Scheibe		1	
	200	05217	Kegelrollenlager	30207	4	
	210	27946	Rillenkugellager	6211	1	
	220	69383	DU-Buchse		1	
	230	72300	Nadelkranz	K 40x48x20	2	
	240	72301	Axial-Nadelkranz	AXK 4060	1	
	245	72302	Axial-Scheibe	AS 4060	1	
◆	250	73045	Radialdichtring	42x72x8 BASL	1	
◆	260	66749	Radialdichtring	55x100x10 BASL	1	
◆	265	67256	O-Ring	OR 35x1,5	1	
◆	270	61391	Verschlußkappe	VK 72x9	2	eingeklebt mit Loctite 480
◆	275	65886	Verschlußkappe	VK 40x7	1	
◆	280	73047	Abstreifer Typ SA	AS 20x28x3,5 / 5N	1	
	290	05540	Sicherungsring	I 72x2,5	3	
	300	27741	Sicherungsring	I 100x3	1	
	310	12228	Sicherungsring	A 55x2	1	
	320	37829	Sicherungsring	A 20x1,75	2	
	330	72303	Sprengring	SB 48	2	
	340	73048	Druckfeder		1	
	350	73058	Gewindestift	12x12	1	
	360	05611	Scheibe	R40	1	
	370	04696	Mutter	12	1	
	380	73044	Zyl.-Stift	10m 6x32	2	
	390	28279	Zyl.-Schraube	10x35	9	
	400	40940	Federring	10	9	
	410	73062	Entlüftungsventil		1	
	420	63274	Magnet-Verschlußschraube	18x1,5	2	
	430	30567	Verschlußschraube	22x1,5	1	
◆	440	71954	Dichtring	C 18x22x2	2	
◆	450	05813	Dichtring	A 22x27x1,5	1	
	460	11658	Paßscheibe	56x72x0,5	3	
	470	11682	Paßscheibe	56x72x0,3	3	
	480	09570	Paßscheibe	56x72x0,1	6	
	490	12226	Paßscheibe	55x68x0,3	1	
	500	12225	Paßscheibe	55x68x0,1	2	
	510	56779	Paßscheibe	80x100x1,0	1	
	520	54471	Paßscheibe	80x100x0,3	2	
	530	54470	Paßscheibe	80x100x0,1	4	
	540	73043	Paßscheibe	20x28x1,0	2	

Getriebeoel: 4,5 Ltr. SAE 90

Blatt-Nr.: 154-3417 Bl.2

Schaltgetriebe Claas CL84

Ausgabe: 0106

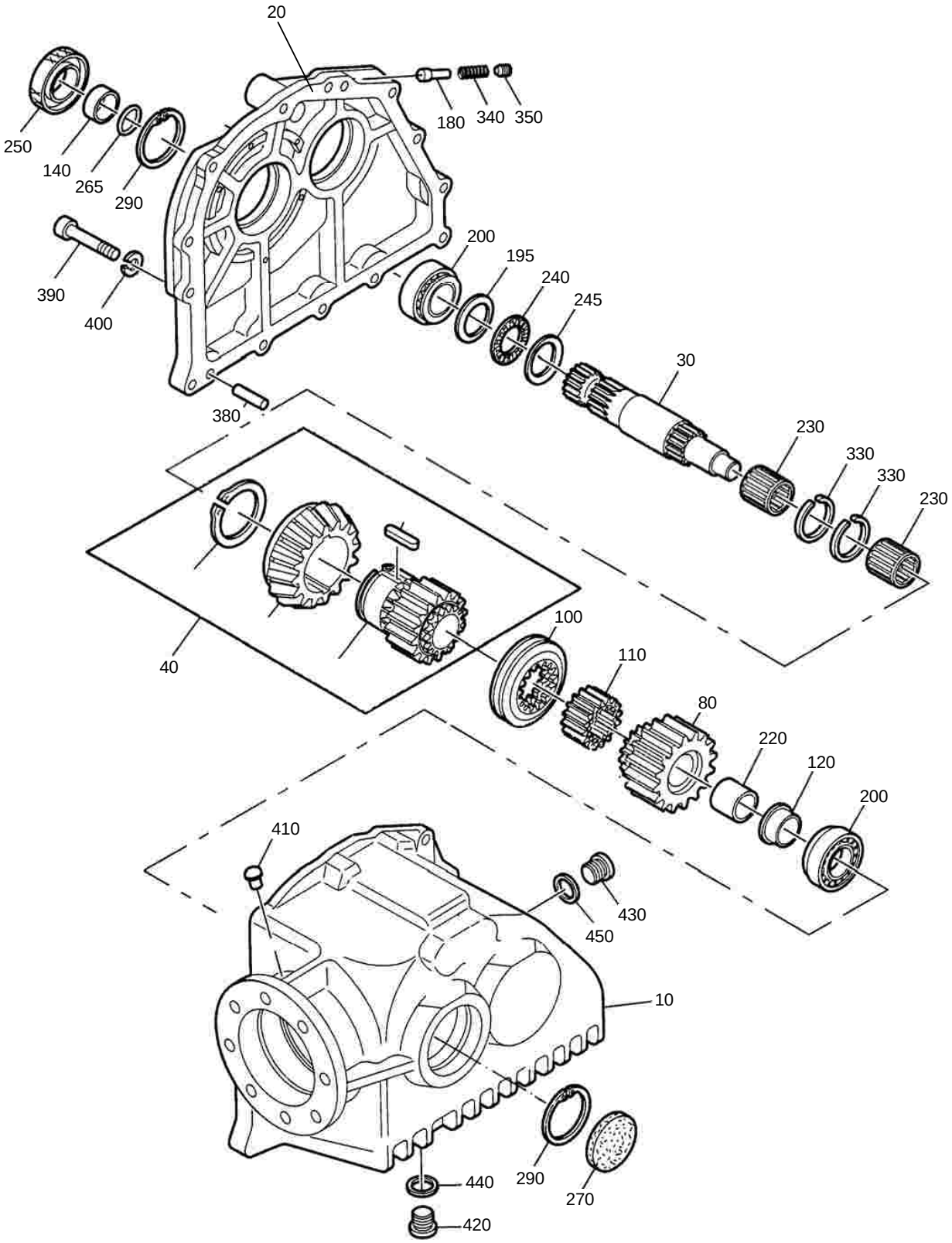

Schaltgetriebe Claas CL84

Getriebe für CLAAS – Typen 820/830/840/850/870/890/900

	Bild Nr.	Ersatzteil Nr.	Benennung		Stückz pr.Gr.	Bemerkung
	0	77252	Schaltgetriebe M13	5709-M-13	1	Kennz.: 3 Nocken
	10	69468	Gehäuse	mit Rippen	1	
	20	69469	Gehäusedeckel	mit Rippen	1	
	30	69434	Profilwelle	40x237,5	1	
	40	69457	Kegel-Stirnrad kpl.	Z=22/15	1	} nur zusammen lieferbar
	50	69440	Kegelrad	Z=22	1	
	70	69459	Stirnrad	Z=20	1	
	80	69460	Stirnrad	Z=17	1	
	90	69461	Stirnrad	Z=18	1	
	100	69415	Schaltelement		1	
	110	69416	Schaltelement		1	
	120	69448	Bundbuchse		1	
	130	69449	Buchse	35,5x44,5x28,5	1	
	140	69455	Laufring	35x42x14	1	
	150	69445	Profilwelle	44x175	1	
	160	69446	Schaltwelle	20x230	1	
	170	69447	Schaltgabel		1	
	180	69450	Druckstück		1	
	195	69462	Scheibe		1	
	200	05217	Kegelrollenlager	30207	4	
	210	27946	Rillenkugellager	6211	1	
	220	69383	DU-Buchse		1	
	230	72300	Nadelkranz	K 40x48x20	2	
	240	72301	Axial-Nadelkranz	AXK 4060	1	
	245	72302	Axial-Scheibe	AS 4060	1	
◆	250	73045	Radialdichtring	42x72x8 BASL	1	
◆	260	66749	Radialdichtring	55x100x10 BASL	1	
◆	265	67256	O-Ring	OR 35x1,5	1	
◆	270	61391	Verschlußkappe	VK 72x9	2	eingeklebt mit Loctite 480
◆	275	65886	Verschlußkappe	VK 40x7	1	
◆	280	73047	Abstreifer Typ SA	AS 20x28x3,5 / 5N	1	
	290	05540	Sicherungsring	I 72x2,5	3	
	300	27741	Sicherungsring	I 100x3	1	
	310	12228	Sicherungsring	A 55x2	1	
	320	37829	Sicherungsring	A 20x1,75	2	
	330	72303	Sprengring	SB 48	2	
	340	73048	Druckfeder		1	
	350	73058	Gewindestift	12x12	1	
	360	05611	Scheibe	R40	1	
	370	04696	Mutter	12	1	
	380	73044	Zyl.-Stift	10m 6x32	2	
	390	28279	Zyl.-Schraube	10x35	9	
	400	40940	Federring	10	9	
	410	73062	Entlüftungsventil		1	
	420	63274	Magnet-Verschlußschraube	18x1,5	2	
	430	30567	Verschlußschraube	22x1,5	1	
◆	440	71954	Dichtring	C 18x22x2	2	
◆	450	05813	Dichtring	A 22x27x1,5	1	
	460	11658	Paßscheibe	56x72x0,5	3	
	470	11682	Paßscheibe	56x72x0,3	3	
	480	09570	Paßscheibe	56x72x0,1	6	
	490	12226	Paßscheibe	55x68x0,3	1	
	500	12225	Paßscheibe	55x68x0,1	2	
	510	56779	Paßscheibe	80x100x1,0	1	
	520	54471	Paßscheibe	80x100x0,3	2	
	530	54470	Paßscheibe	80x100x0,1	4	
	540	73043	Paßscheibe	20x28x1,0	2	

Getriebeoel: 4,5 Ltr. SAE 90

Blatt-Nr.:148 – 3417

Schaltgetriebe Claas CL88

Ausgabe:0106

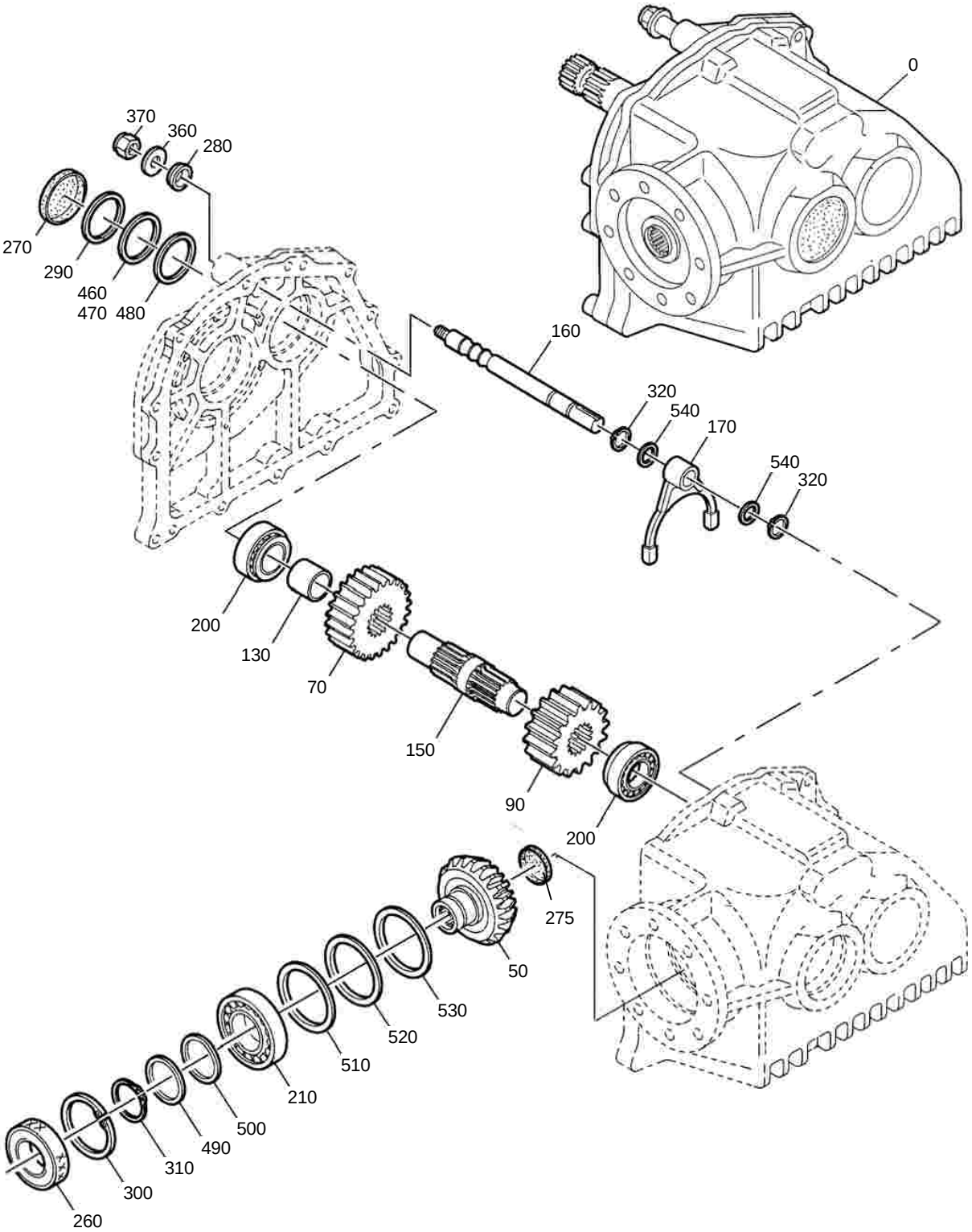

Blatt-Nr.:148-3417

Schaltgetriebe Claas CL 88

Ausgabe: 0106

	Bild Nr.	Ersatzteil Nr.	Benennung		Stückz pr.Gr.	Bemerkung
			Getriebe für CLAAS – Typen 860/880			
	0	69470	Schaltgetriebe M 11	5709-M-11	1	Kennz.: 4 Nocken
	10	69468	Gehäuse		1	
	20	69469	Gehäusedeckel		1	
	30	69434	Profilwelle	40x237,5	1	
	40	69435	Kegel-Stirnrad kpl.	Z=22 / 17	1	} nur zusammen lieferbar
	50	69440	Kegelrad	Z=22	1	
	70	69442	Stirnrad	Z=18	1	
	80	69443	Stirnrad	Z=15	1	
	90	69444	Stirnrad	Z=20	1	
	100	69415	Schaltelement		1	
	110	69416	Schaltelement		1	
	120	69448	Bundbuchse		1	
	130	69449	Buchse	35,5x44,5x28,5	1	
	140	69455	Laufring	35x42x14	1	
	150	69445	Profilwelle	44x175	1	
	160	69446	Schaltwelle	20x230	1	
	170	69447	Schaltgabel		1	
	180	69450	Druckstück		1	
	195	69462	Scheibe		1	
	200	05217	Kegelrollenlager	30207	4	
	210	27946	Rillenkugellager	6211	1	
	220	69383	DU-Buchse		1	
◆	230	72300	Nadelkranz	K 40x48x20	2	
◆	240	72301	Axial-Nadelkranz	AXK 4060	1	
◆	245	72302	Axial-Scheibe	AS 4060	1	
◆	250	73045	Radialdichtring	42x72x8 BASL	1	
◆	260	66749	Radialdichtring	55x100x10 BASL	1	
◆	265	67256	O-Ring	OR 35x1,5	1	
◆	270	61391	Verschlußkappe	VK 72x9	2	eingeklebt mit Loctite 480
◆	275	65886	Verschlußkappe	VK 40x7	1	
◆	280	73047	Abstreifer Typ SA	AS 20x28x3,5 / 5N	1	
	290	05540	Sicherungsring	I 72x2,5	3	
	300	27741	Sicherungsring	I 100x3	1	
	310	12228	Sicherungsring	A 55x2	1	
	320	37829	Sicherungsring	A 20x1,75	2	
	330	72303	Sprengring	SB 48	2	
	340	73048	Druckfeder		1	
	350	73058	Gewindestift	12x12	1	
	360	05611	Scheibe	R40	1	
	370	04696	Mutter	12	1	
	380	73044	Zyl.-Stift	10m 6x32	2	
	390	28279	Zyl.-Schraube	10x35	9	
	400	40940	Federring	10	9	
	410	73062	Entlüftungsventil		1	
	420	63274	Magnet-Verschlußschraube	18x1,5	2	
	430	30567	Verschlußschraube	22x1,5	1	
◆	440	71954	Dichtring	C 18x22x2	2	
◆	450	05813	Dichtring	A 22x27x1,5	1	
	460	11658	Paßscheibe	56x72x0,5	3	
	470	11682	Paßscheibe	56x72x0,3	3	
	480	09570	Paßscheibe	56x72x0,1	6	
	490	12226	Paßscheibe	55x68x0,3	1	
	500	12225	Paßscheibe	55x68x0,1	2	
	510	56779	Paßscheibe	80x100x1,0	1	
	520	54471	Paßscheibe	80x100x0,3	2	
	530	54470	Paßscheibe	80x100x0,1	4	
	540	73043	Paßscheibe	20x28x1,0	2	
			Getriebeoel 4,5 Liter SAE 90			

Blatt-Nr.: 148-3417 Bl.2

Schaltgetriebe Claas CL88

Ausgabe: 0106

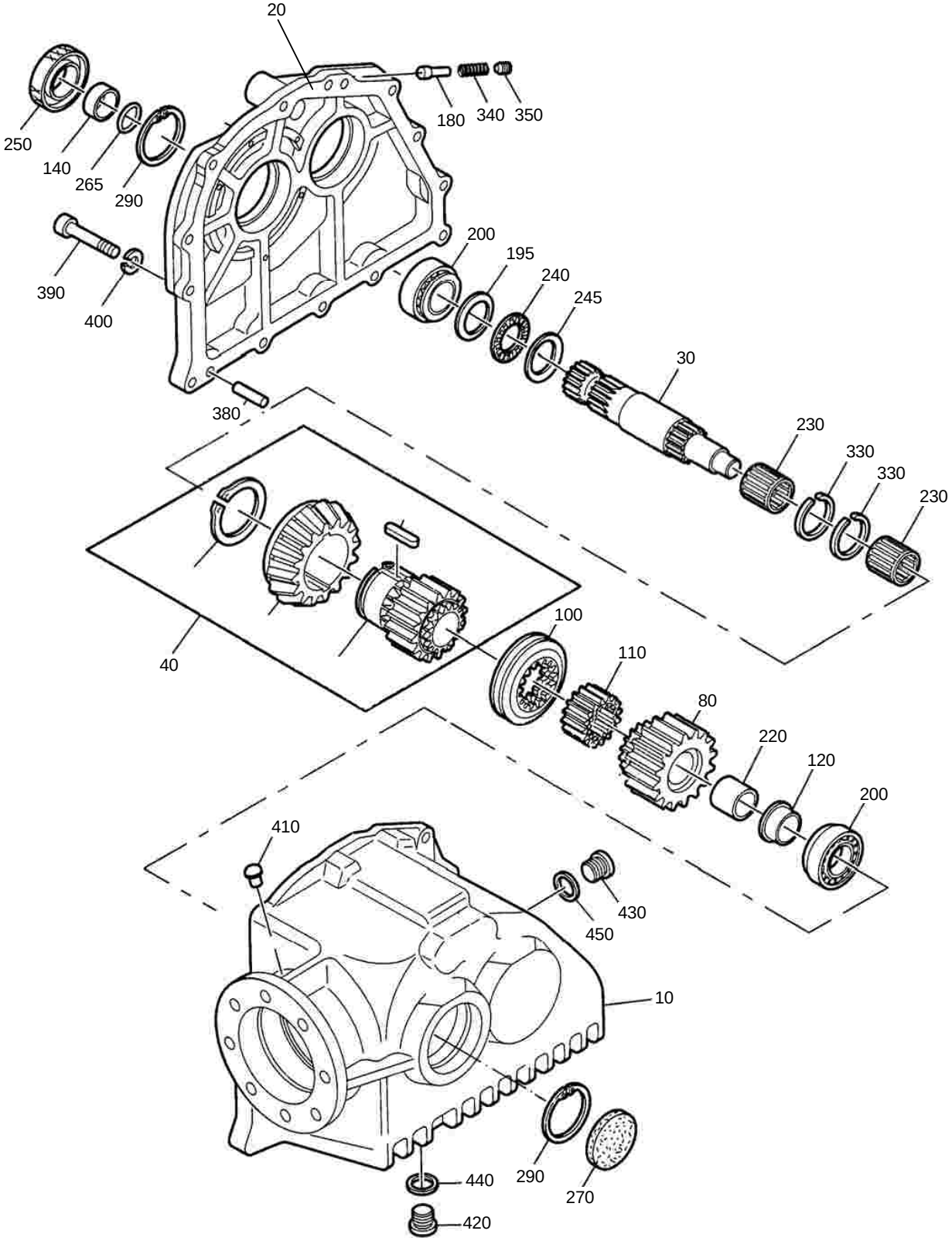

Blatt-Nr.:148-3417

Schaltgetriebe Claas CL 88

Ausgabe: 0106

	Bild Nr.	Ersatzteil Nr.	Benennung		Stückz pr.Gr.	Bemerkung
			Getriebe für CLAAS – Typen 860/880			
	0	69470	Schaltgetriebe M 11	5709-M-11	1	Kennz.: 4 Nocken
	10	69468	Gehäuse		1	
	20	69469	Gehäusedeckel		1	
	30	69434	Profilwelle	40x237,5	1	
	40	69435	Kegel-Stirnrad kpl.	Z=22 / 17	1	} nur zusammen lieferbar
	50	69440	Kegelrad	Z=22	1	
	70	69442	Stirnrad	Z=18	1	
	80	69443	Stirnrad	Z=15	1	
	90	69444	Stirnrad	Z=20	1	
	100	69415	Schaltelement		1	
	110	69416	Schaltelement		1	
	120	69448	Bundbuchse		1	
	130	69449	Buchse	35,5x44,5x28,5	1	
	140	69455	Laufring	35x42x14	1	
	150	69445	Profilwelle	44x175	1	
	160	69446	Schaltwelle	20x230	1	
	170	69447	Schaltgabel		1	
	180	69450	Druckstück		1	
	195	69462	Scheibe		1	
	200	05217	Kegelrollenlager	30207	4	
	210	27946	Rillenkugellager	6211	1	
	220	69383	DU-Buchse		1	
◆	230	72300	Nadelkranz	K 40x48x20	2	
◆	240	72301	Axial-Nadelkranz	AXK 4060	1	
◆	245	72302	Axial-Scheibe	AS 4060	1	
◆	250	73045	Radialdichtring	42x72x8 BASL	1	
◆	260	66749	Radialdichtring	55x100x10 BASL	1	
◆	265	67256	O-Ring	OR 35x1,5	1	
◆	270	61391	Verschlußkappe	VK 72x9	2	eingeklebt mit Loctite 480
◆	275	65886	Verschlußkappe	VK 40x7	1	
◆	280	73047	Abstreifer Typ SA	AS 20x28x3,5 / 5N	1	
	290	05540	Sicherungsring	I 72x2,5	3	
	300	27741	Sicherungsring	I 100x3	1	
	310	12228	Sicherungsring	A 55x2	1	
	320	37829	Sicherungsring	A 20x1,75	2	
	330	72303	Sprengring	SB 48	2	
	340	73048	Druckfeder		1	
	350	73058	Gewindestift	12x12	1	
	360	05611	Scheibe	R40	1	
	370	04696	Mutter	12	1	
	380	73044	Zyl.-Stift	10m 6x32	2	
	390	28279	Zyl.-Schraube	10x35	9	
	400	40940	Federring	10	9	
	410	73062	Entlüftungsventil		1	
	420	63274	Magnet-Verschlußschraube	18x1,5	2	
	430	30567	Verschlußschraube	22x1,5	1	
◆	440	71954	Dichtring	C 18x22x2	2	
◆	450	05813	Dichtring	A 22x27x1,5	1	
	460	11658	Paßscheibe	56x72x0,5	3	
	470	11682	Paßscheibe	56x72x0,3	3	
	480	09570	Paßscheibe	56x72x0,1	6	
	490	12226	Paßscheibe	55x68x0,3	1	
	500	12225	Paßscheibe	55x68x0,1	2	
	510	56779	Paßscheibe	80x100x1,0	1	
	520	54471	Paßscheibe	80x100x0,3	2	
	530	54470	Paßscheibe	80x100x0,1	4	
	540	73043	Paßscheibe	20x28x1,0	2	
			Getriebeoel 4,5 Liter SAE 90			

Blatt-Nr.:148 - 3423

Schaltgetriebe FX

Ausgabe:0106

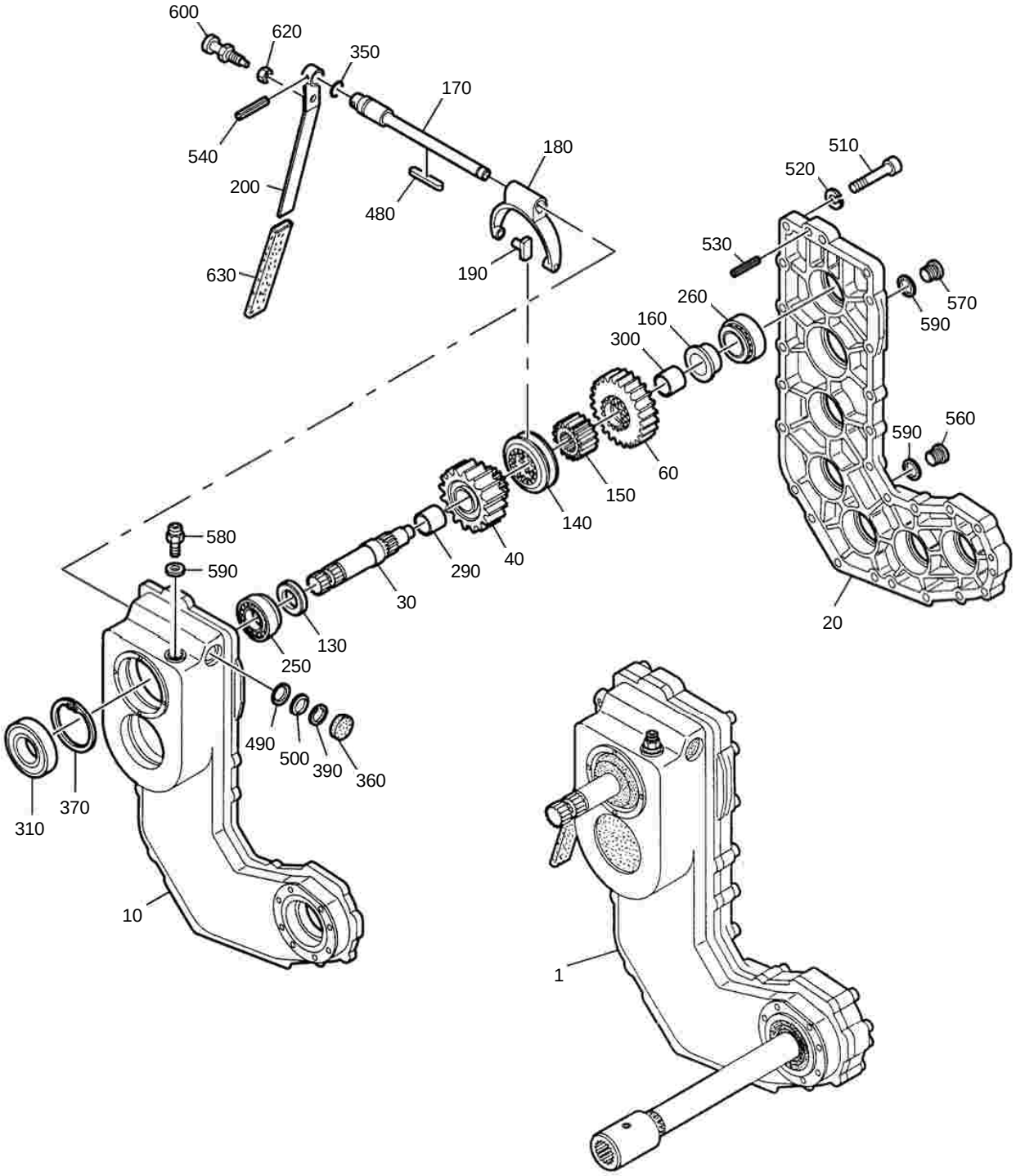

Blatt Nr. : 148 - 3423

Schaltgetriebe FX New - Holland

Ausgabe :0405

	Bild Nr.	Ersatzteil Nr.	Benennung		Stückz pr.Gr.	Bemerkung
	1	69428	Schaltgetriebe	5654-M-3	1	Kennz. : M3
	10	69402	Gehäuse-Oberteil		1	
	20	69403	Gehäuse-Unterteil		1	
	30	69404	Profilwelle	40x225	1	
	40	69423	Stirnrad	Z = 20	1	
	50	69424	Stirnrad	Z = 17	1	
	60	69407	Stirnrad	Z = 19	1	
	70	69408	Stirnrad	Z = 19	1	
	80	69409	Profilwelle	64 x 150	1	
	90	69410	Stirnrad	Z = 19	4	
	100	69411	Welle	35x73,5	4	
	110	69412	Stirnrad	Z = 19	1	
	120	69425	Profilwelle	40 x 855	1	
	130	69414	Scheibe	35,3x60x4	1	
	140	69415	Schaltelement	102x20	1	
	150	69416	Schaltelement	64x22	1	
	160	69417	Bundbuchse	30x55x23	1	
	170	69418	Schaltwelle	25x189	1	
	180	69419	Schaltgabel		1	
◆	190	69420	Schaltstein		2	
	200	69421	Schalthebel		1	
	210	62698	Profilbuchse	53x74	1	
	250	76263	Kegelrollenlager	30307	10	
	260	05118	Kegelrollenlager	30208	2	
	270	63236	Kegelrollenlager	30211	1	
	280	36204	Kegelrollenlager	32211	1	
◆	290	58676	DU-Buchse	4030 DU	1	
◆	300	69383	DU-Buchse	3530 DU	1	
◆	310	69384	Radialdichtring	35x80x10 BA	1	
◆	320	58673	Radialdichtring	40x80x10 BASL	1	
◆	330	69385	Verschlußkappe	VK 100x12	1	
◆	340	69386	Verschlußkappe	VK 80x8	4	
◆	350	52035	O-Ring	22x2	1	
◆	360	69387	Verschlußkappe	VK 35x8	1	
	370	11817	Sich-Ring	I 80x2,5	6	
	380	27741	Sich-Ring	I 100x3,0	1	
	390	37829	Sich-Ring	A 20x1,75 SD	1	
	400	03709	Sich-Ring	A 35x1,5	4	
	410	11648	Sich-Ring	A 35x2,5 SD	1	
	420	55473	Paßscheibe	63x80x0,5	6	
	430	28030	Paßscheibe	63x80x0,3	6	
	440	28028	Paßscheibe	63x80x0,1	12	
	450	46558	Paßscheibe	80x100x0,5	1	
	460	54471	Paßscheibe	80x100x0,3	1	
	470	54470	Paßscheibe	80x100x0,1	2	
	480	69388	Paßfeder	A 6x6x50	1	
	490	69389	Paßscheibe	20x28x0,3	2	
	500	50000	Paßscheibe	20x28x0,5	2	
	510	13008	Zylinderschraube	M10x40	26	
	520	40940	Federring	10 D7980	26	
	530	32457	Spannhülse	12x36	3	
	540	05777	Spannhülse	8x36	1	
	550	03998	Spannhülse	8x50	1	
◆	560	63274	Magnet-Verschlußschr.	18x1,5	1	
	570	11657	Verschlußschraube	18x1,5	1	
◆	580	55581	Entlüftungsventil	18x1,5	1	
◆	590	03435	Dichtring	18x22x2 Cu	3	
	600	69390	Rastbolzen		1	
	620	37784	6-kt-Mutter	M 16 x1,5	1	
	630	69391	PVC-Handgriff		1	

Getriebeöl 3,5 Liter SAE 90

Schaltgetriebe FX

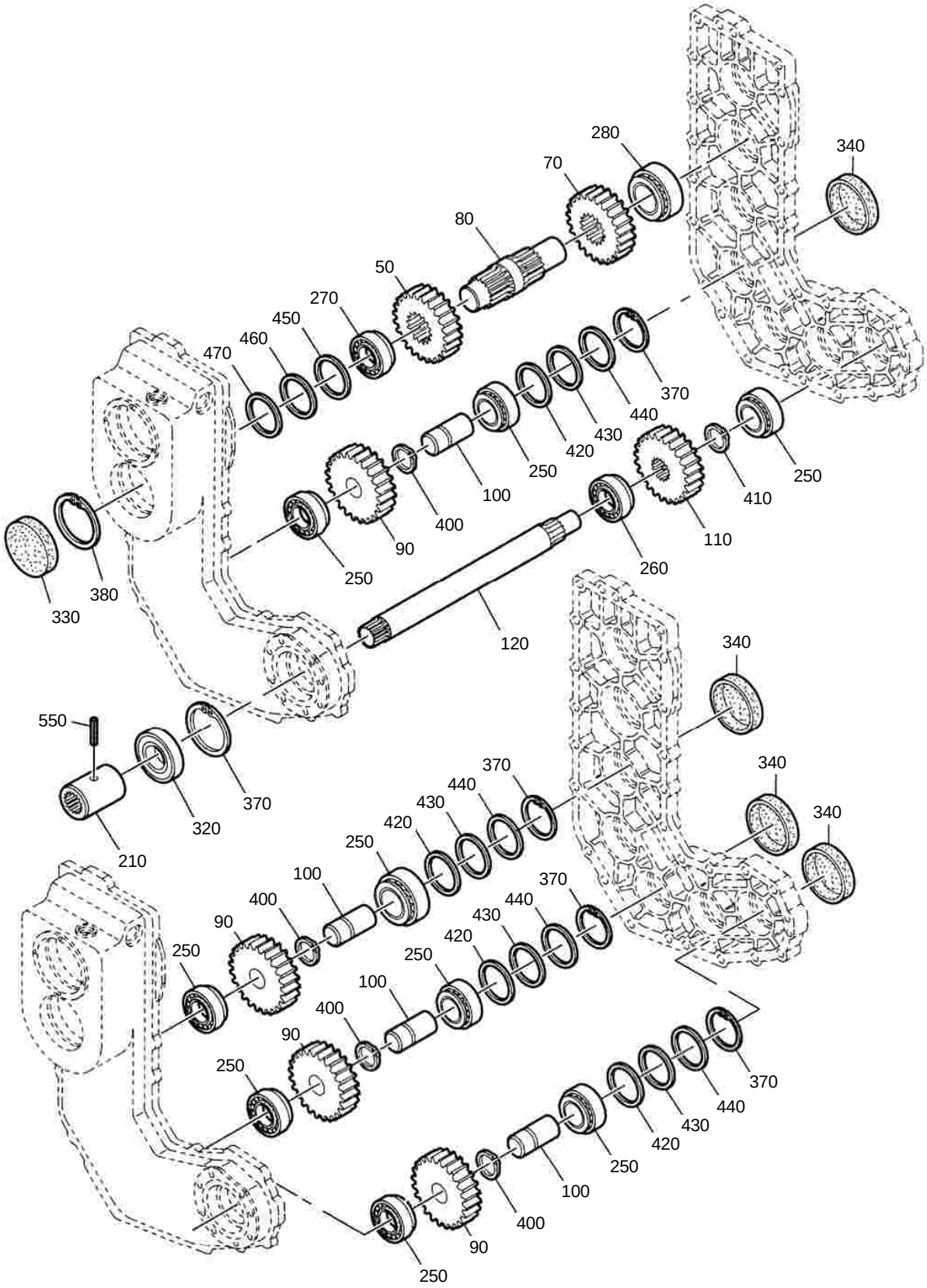

Blatt Nr. : 148 - 3423

Schaltgetriebe FX New - Holland

Ausgabe :0405

	Bild Nr.	Ersatzteil Nr.	Benennung		Stückz pr.Gr.	Bemerkung
	1	69428	Schaltgetriebe	5654-M-3	1	Kennz. : M3
	10	69402	Gehäuse-Oberteil		1	
	20	69403	Gehäuse-Unterteil		1	
	30	69404	Profilwelle	40x225	1	
	40	69423	Stirnrad	Z = 20	1	
	50	69424	Stirnrad	Z = 17	1	
	60	69407	Stirnrad	Z = 19	1	
	70	69408	Stirnrad	Z = 19	1	
	80	69409	Profilwelle	64 x 150	1	
	90	69410	Stirnrad	Z = 19	4	
	100	69411	Welle	35x73,5	4	
	110	69412	Stirnrad	Z = 19	1	
	120	69425	Profilwelle	40 x 855	1	
	130	69414	Scheibe	35,3x60x4	1	
	140	69415	Schaltelement	102x20	1	
	150	69416	Schaltelement	64x22	1	
	160	69417	Bundbuchse	30x55x23	1	
	170	69418	Schaltwelle	25x189	1	
	180	69419	Schaltgabel		1	
◆	190	69420	Schaltstein		2	
	200	69421	Schalthebel		1	
	210	62698	Profilbuchse	53x74	1	
	250	76263	Kegelrollenlager	30307	10	
	260	05118	Kegelrollenlager	30208	2	
	270	63236	Kegelrollenlager	30211	1	
	280	36204	Kegelrollenlager	32211	1	
◆	290	58676	DU-Buchse	4030 DU	1	
◆	300	69383	DU-Buchse	3530 DU	1	
◆	310	69384	Radialdichtring	35x80x10 BA	1	
◆	320	58673	Radialdichtring	40x80x10 BASL	1	
◆	330	69385	Verschlußkappe	VK 100x12	1	
◆	340	69386	Verschlußkappe	VK 80x8	4	
◆	350	52035	O-Ring	22x2	1	
◆	360	69387	Verschlußkappe	VK 35x8	1	
	370	11817	Sich-Ring	I 80x2,5	6	
	380	27741	Sich-Ring	I 100x3,0	1	
	390	37829	Sich-Ring	A 20x1,75 SD	1	
	400	03709	Sich-Ring	A 35x1,5	4	
	410	11648	Sich-Ring	A 35x2,5 SD	1	
	420	55473	Paßscheibe	63x80x0,5	6	
	430	28030	Paßscheibe	63x80x0,3	6	
	440	28028	Paßscheibe	63x80x0,1	12	
	450	46558	Paßscheibe	80x100x0,5	1	
	460	54471	Paßscheibe	80x100x0,3	1	
	470	54470	Paßscheibe	80x100x0,1	2	
	480	69388	Paßfeder	A 6x6x50	1	
	490	69389	Paßscheibe	20x28x0,3	2	
	500	50000	Paßscheibe	20x28x0,5	2	
	510	13008	Zylinderschraube	M10x40	26	
	520	40940	Federring	10 D7980	26	
	530	32457	Spannhülse	12x36	3	
	540	05777	Spannhülse	8x36	1	
	550	03998	Spannhülse	8x50	1	
◆	560	63274	Magnet-Verschlußschr.	18x1,5	1	
	570	11657	Verschlußschraube	18x1,5	1	
◆	580	55581	Entlüftungsventil	18x1,5	1	
◆	590	03435	Dichtring	18x22x2 Cu	3	
	600	69390	Rastbolzen		1	
	620	37784	6-kt-Mutter	M 16 x1,5	1	
	630	69391	PVC-Handgriff		1	

Getriebeöl 3,5 Liter SAE 90

Schaltgetriebe – CX **(für FX30...+ CHX)**	Blatt-Nr.:168– 3424 Ausgabe:0304

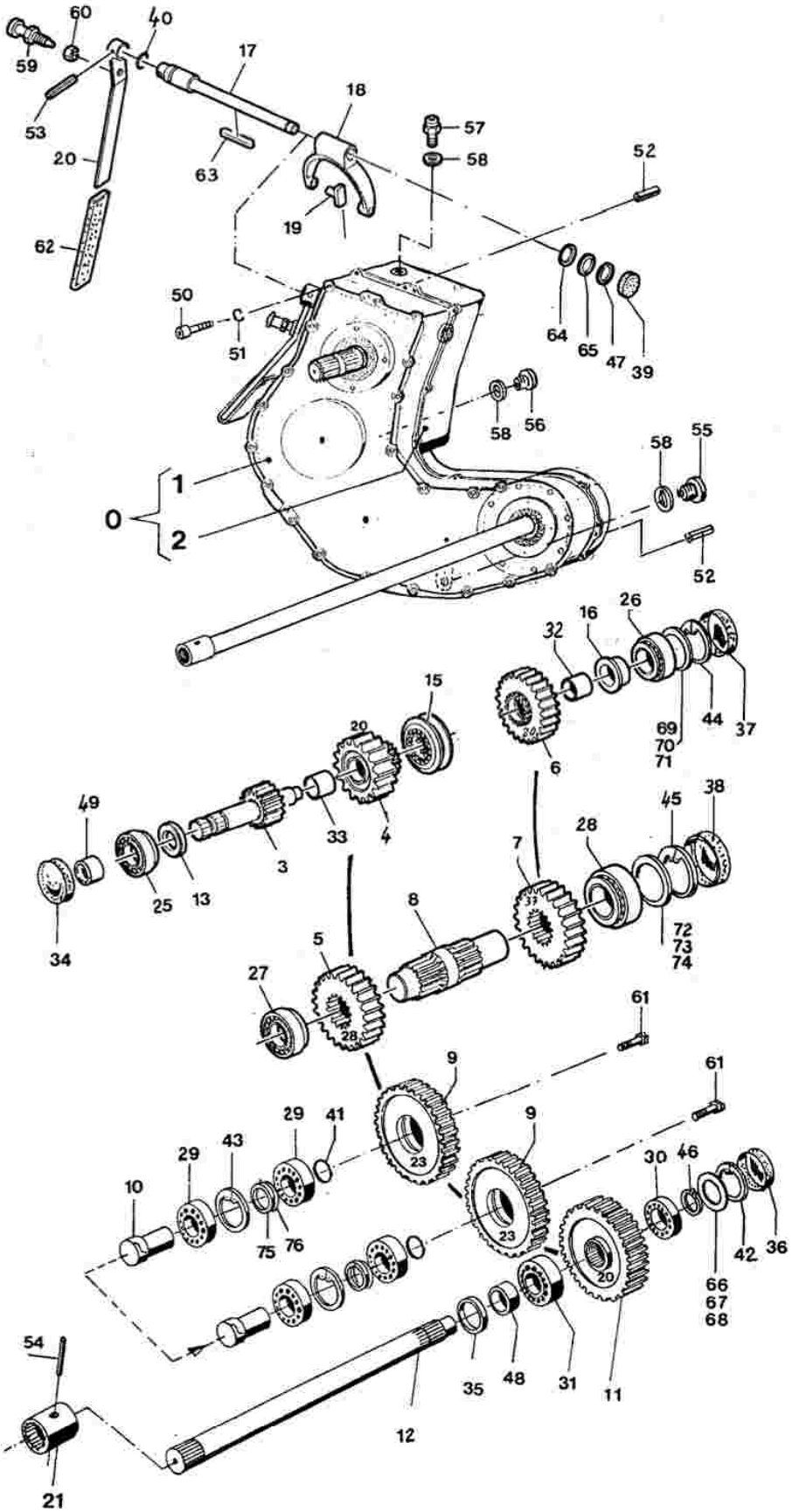

Blatt-Nr.: 168-3424

Schaltgetriebe – CX (für FX30...+ CHX)

Ausgabe: 0304

	Bild Nr.	Ersatzteil Nr.	Benennung		Stückz pr.Gr.	Bemerkung
	0	81871	Schaltgetriebe	5972-M-2	1	CX
	1	84483	Gehäuse-Oberteil	mit Ausnehmung CX	1	Nur mit Pos. 2
	2	84484	Gehäuse-Unterteil	mit Ausnehmung CX	1	Nur mit Pos. 1
	3	81856	Profilwelle	Z=24 L=237	1	
	4	81857	Schaltstirnrad	Z=20	1	
	5	81858	Stirnrad	Z=28	1	
	6	81872	Schaltstirnrad	Z=20	1	CX
	7	81873	Stirnrad	Z=37	1	CX
	8	81861	Profilwelle	73x160	1	
	9	81862	Stirnrad	Z=23	2	
	10	81863	Welle	52x74	2	
	11	81864	Stirnrad	Z=20	1	
	12	81880	Profilwelle	40x768	1	CX
	13	81866	Anlaufscheibe	45,1x70x4	1	
	15	81867	Schaltelement	107x24	1	
	16	81868	Bundbuchse	40x65x25	1	
	17	81869	Schaltwelle	25x196	1	
	18	81870	Schaltgabel		1	
	19	69420	Schaltstein		2	
	20	69421	Schalthebel		1	
	21	62698	Profilbuchse	53x74	1	
	25	27696	Kegelrollenlager	30209	1	
	26	05119	Kegelrollenlager	30210	1	
	27	JD37116	Kegelrollenlager	32212	1	
	28	CH16496	Kegelrollenlager	30212	1	
	29	57055	Kegelrollenlager	32209	4	
	30	76263	Kegelrollenlager	30307	1	
	31	05118	Kegelrollenlager	30208	1	
	32	83079	DU-Buchse	4530 DU	1	
	33	83080	DU-Buchse	5030 DU	1	
◆	34	83064	Radialdichtring	50x75x10 BASL	1	
◆	35	83066	Radialdichtring	45x62x10 BASL	1	
◆	36	69386	Verschlußkappe	VK 80x8	1	
◆	37	83053	Verschlußkappe	VK 90x8	1	
◆	38	83054	Verschlußkappe	VK 110x12	1	
◆	39	69387	Verschlußkappe	VK 35x8	1	
◆	40	52035	O-Ring	22x2	1	
◆	41	83059	O-Ring	41x2	2	
	42	11817	Sich-Ring	80x2,5	1	
	43	27736	Sich-Ring	85x3	2	
	44	05375	Sich-Ring	90x3	1	
	45	27737	Sich-Ring	110x4	1	
	46	11648	Sich-Ring	35x2,5	1	
	47	37829	Sich-Ring	20x1,75	1	
	48	83048	Innenring	LR 40x45x20,5	1	
	49	83049	Innenring	LR 45x50x20,5	1	
	50	57539	Zylinderschraube	M8x40	23	
	51	57540	Federring	8	23	
	52	28263	Spannhülse	10x40	3	
	53	05777	Spannhülse	8x36	1	
	54	03998	Spannhülse	8x50	1	
	55	63274	Magnet-Verschlußschr.	M18x1,5	1	

Schaltgetriebe – CX **(für FX30...+ CHX)**

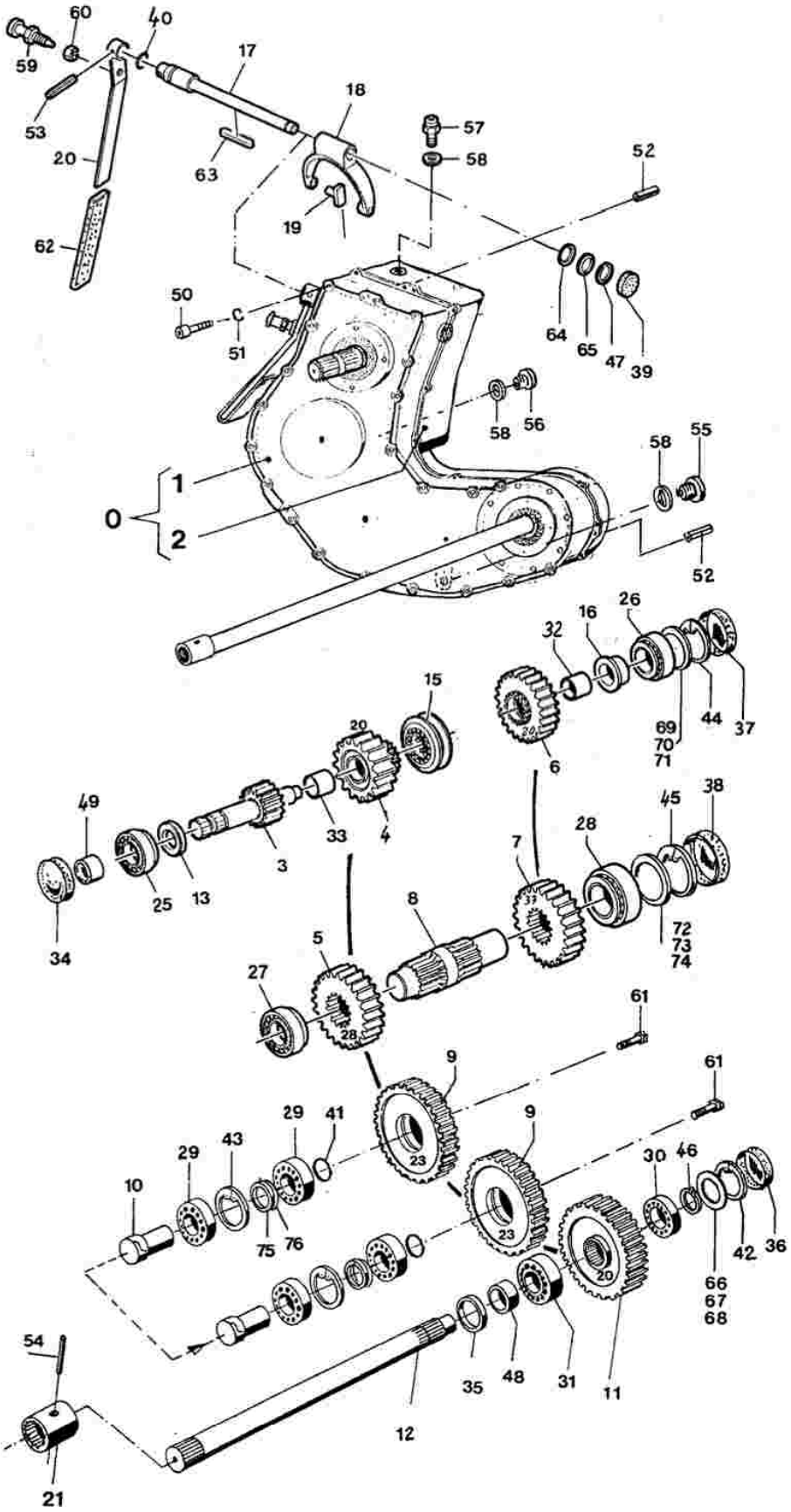

Schaltgetriebe – CX (für FX30...+ CHX)

	Bild Nr.	Ersatzteil Nr.	Benennung		Stückz pr.Gr.	Bemerkung
	56	11657	Verschlußschraube	M18x1,5	1	
	57	55581	Entlüftungsventil	18x1,5	1	
◆	58	03435	Dichtring	18x22	3	
	59	69390	Rastbolzen		1	
	60	37784	6-kt-Mutter	M16x1,5	1	
	61	04734	6-kt-Schraube	M10x25	2	
	62	69391	Handgriff		1	
	63	69388	Paßfeder	A 6x6x50	1	
	64	69389	Paßscheibe	20 x 28 x 0,3	2	
	65	50000	Paßscheibe	20 x 28 x 0,5	2	
	66	55473	Paßscheibe	63 x 80 x 0,5	1	
	67	28030	Paßscheibe	63 x 80 x 0,3	1	
	68	28028	Paßscheibe	63 x 80 x 0,1	2	
	69	55479	Paßscheibe	70 x 90 x 0,5	1	
	70	55478	Paßscheibe	70 x 90 x 0,3	1	
	71	42760	Paßscheibe	70 x 90 x 0,1	2	
	72	62761	Paßscheibe	90 x 110 x 0,5	1	
	73	62762	Paßscheibe	90 x 110 x 0,3	1	
	74	56793	Paßscheibe	90 x 110 x 0,1	2	
	75	55476	Paßscheibe	45 x 55 x 0,5	2	
	76	46891	Stützscheibe	45 x 55 x 3	4	

Getriebeoel: 4,0 Liter SAE 90

Blatt-Nr.:184 - 3441

Beschriftung

Ausgabe:0401

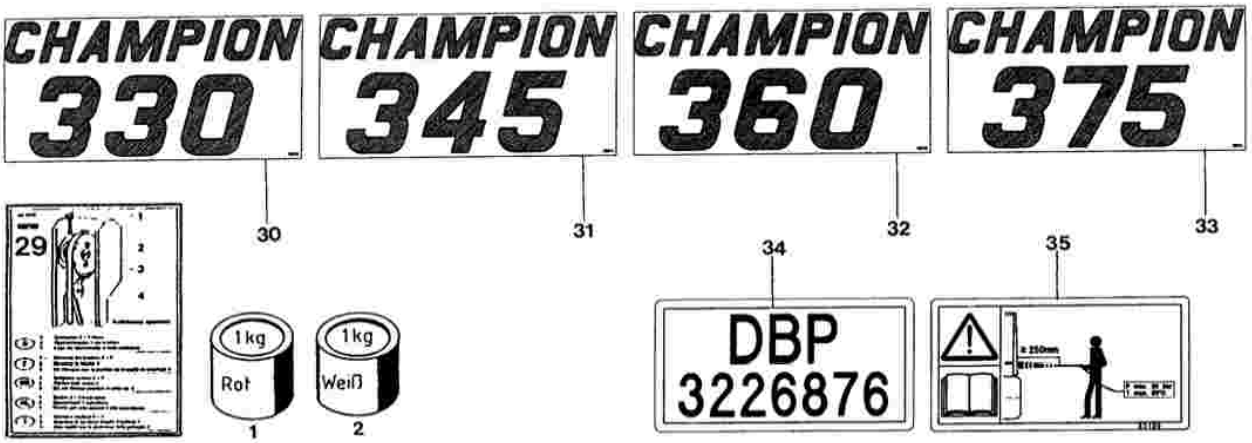

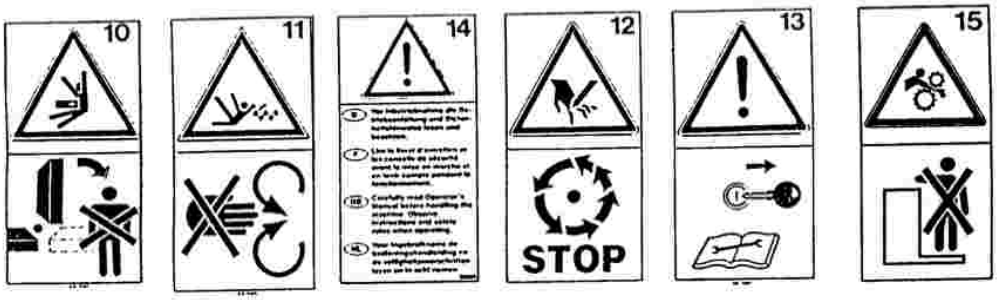

36

1

37

2

25

Im Leerlauf anfahren!

So wenig wie möglich schalten

Engage drive only at low revs!

Engage and disengage drive only when necessary.

Embrayer au régime bas!

Editer au plus que possible les embrayages et débrayages du bec.

Bek bij lage toerentallen inschakelen!

Verrijt zoveel mogelijk in- en uitschakelen van de bek.

Innestare il moto a basso regime di giri!

Utilizzare il comando di innestar disinnesta solo quando necessario

24

22

23

27

Maschinenfabrik
Kemper GmbH & Co. KG 48703 Stadtlohn
Baujahr
Typ
Masch.-Nr.
Masse kG
Made in Germany

38

Einschalten nur bei Stillstand der Zapfwelle

28

21

Wartung und Prüfung

- Stets auf intakte Räumer achten! Täglich prüfen!
- Stumpfe oder ausgeschwenkte Räumer führen zu Verstopfungen und belasten den Antrieb unnötig.
- Stumpfe Sägemesser auslauschen oder schärfen.

ENTRETIEN ET CONTRÔLE

- Attention au bon état des racleurs! Contrôles journellement!
- Des racleurs usrendis ou retournés causent des bourrages et créent des surcharges sur le train d'entraînement.
- Aiguisez ou échanges des scies usés.

MAINTENANCE

- Keep cleaners in good shape! Check daily!
- Worn or returned cleaners cause blockages and overload drive train.
- Grind or change worn cutting blades.

CONTROLLO E MANUTENZIONE

- Verificare l'efficacia dei pulitori! OGNI GIORNO!
- I pulitori consumati devono essere immediatamente sostituiti. Contrariamente potranno verificarsi problemi di alimentazione ed al gruppo di comando della trasmissioni.
- Mantenere viva la dentatura della sega falciante. Nel caso provvedere ad affilare o sostituire.

26

WALTERSCHEID K92-K92/4

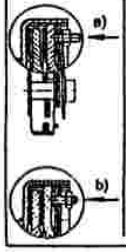

D	GB	F	NL	I
Vor Ersteinsatz und nach längerer Stillstandszeit Arbeitsweise der Reibkupplung überprüfen.	Prior to first utilisation and after long periods out of use check working of disc clutch.	Avant la première utilisation et après un arrêt de fonctionnement prolongé, vérifier le fonctionnement du limiteur à friction.	Bij de eerste maal in gebruikneme en na langere tijd buiten gebruik te zijn, de plateauslipkoppeling op goede werking kontroleren.	Prima dell'impiego e dopo prolungata inattività controllare il funzionamento del limitatore di coppia.
a) Muttern anziehen, wodurch Reibscheiben entlastet werden. Kupplung durchdrehen.	a) Tighten nuts until friction discs are released. Rotate clutch fully.	a) Serrer les écrous sous lesquels les disques à friction sont délestés. Tourner le limiteur.	a) Moeren aanhalen, daardoor komen de koppelingsplaten vrij. Koppeling doordrehen.	a) Stringere i dadi in modo da sbloccare i dischi frenodi. Far girare il limitatore di coppia a vuoto.
b) Muttern bis Gewindeende zurückdrehen.	b) Turn nuts fully back.	b) Desserrer les écrous jusqu'à l'extrémité du filetage.	b) Moeren terugdraaien tot einde schroefdraad.	b) Allentare i dadi fino all'estremità del filetto.
Kupplung ist wieder einsatzbereit.	Clutch is ready for use.	Le limiteur à friction est prêt à fonctionner.	Koppeling is weer gebruikbaar.	Il limitatore è nuovamente ritornato.

Blatt-Nr.:184 - 3441

Beschriftung

Ausgabe:0401

	Bild Nr.	Ersatzteil Nr.	Benennung		Stückz pr.Gr.	Bemerkung
	1	01547	Ersatzlack	rot - Kemper	x	
	2	48312	Ersatzlack	weiss - Kemper	x	
	10	66507	Abziehbild		2	nicht für 330
	11	68623	Abziehbild		2	
	12	66505	Abziehbild		2	
	13	68622	Abziehbild		2	
	14	66503	Abziehbild		1	
	15	73056	Abziehbild		2	
	21	57520	Abziehbild		1	
	22	53616	Abziehbild		3	
	23	30843	Abziehbild		2	
	24	66508	Abziehbild		1	
	25	66509	Abziehbild		1	
	26	57842	Etikett		2	
	27	79565	Typenschild		1	
	28	45302	Abziehbild		1	nicht für 330
	29	67056	Abziehbild		1	
	30	79308	Abziehbild	weiß - 330	2	
	31	79310	Abziehbild	weiß - 345	2	
	32	79312	Abziehbild	weiß - 360	2	
	33	79314	Abziehbild	weiß - 375	2	
	34	56778	Abziehbild		1	
	35	83199	Abziehbild		1	
	36	50523	Etikett		1	
	37	48429	Etikett		1	
	38	50525	Etikett		1	

Blatt-Nr.: 120-1860

Richtlinien für Bestellungen

Ausgabe: 9905

D

Richtlinien für Bestellungen:

1 Ersatzteile-Bestellungen sind über den zuständigen Händler einzureichen und müssen folgende Angaben enthalten:
   1. Maschinentype und Maschinennummer
   2. Menge der Ersatzteile
   3. Bestellnummer und Benennung der Teile
   4. Gewünschte Versandart
   5. Versandadresse mit Postleitzahl Bei Bahnversand auch Bestimmungsbahnhof

2 Ersatzteilbestellungen sind stets getrennt aufzugeben.

3 Bei telefonischen Bestellungen übernehmen wir für die Richtigkeit der Lieferung keine Gewähr.

4 Muster sind kostenfrei einzusenden und müssen einen Anhänger tragen, der folgende Vermerke enthält:
   1. Anschrift des Absenders
   2. Hinweis auf die Bestellung
   3. Maschinentype und Maschinennummer.

5 Beim Einbau von Teilen fremder Herkunft erlischt die Gewährleistungspflicht.

6 Wir geben Ersatzteile in der Regel einzeln ab, doch behalten wir uns vor, anreihende Teile mitzuliefern, wenn das Auswechseln des einzelnen Teiles nicht zweckdienlich ist.

Besondere Hinweise

+ = Das Ersatzteil paßt auch für ältere Maschinen. Sind mehrere Ersatzteilausführungen aufgeführt, paßt die Position bis einschließlich der nächsten mit — Zeichen.

— = Das Ersatzteil paßt nur ab der aufgeführten Maschinennummer bzw. nur in dem angegebenen Nummernbereich.

O = Die näheren Angaben über die Austauschbarkeit dieses Ersatzteiles gibt die am unteren Blatt genannte Änderungsmitteilung.

◆ = Das Teil ist ein Verschleißteil oder ein für die Lagerhaltung empfohlenes Ersatzteil.

X = in Spalte Stückzahl heißt: nach Bedarf.

✱ = in Spalte Stückzahl heißt: laufende Meter.

Die Hinweise: rechts, links, vorn und hinten sind in Fahrtrichtung zu verstehen.

Lieferbedingungen:

Der Versand von Ersatzteilen sowie die Durchführung von Reparaturaufträgen erfolgen ausnahmslos gegen Nachnahme. Versand- und Verpackungskosten gehen zu Lasten des Empfängers.

GB

How to Order:

1) Spares orders are to be placed via the appropriate dealer and must contain following details:
   a) Type and serial number of machine
   b) Quantity of part required
   c) Serial No. and description of part
   d) Mode of despatch
   e) Consignee's address (in the event of rail consignment, please state nearest station).

2) Orders for spare sparts must be kept separate.

3) No guarantee for correct delivery or supply can be assumed in respect of telephoned orders.

4) Specimens are to be sent us free of charge and must be provided with a tag or label bearing the following information:
   a) Sender's full address
   b) Reference to order number and date
   c) Type and serial number of machine

5) Installing spare parts of other origin causes the guarantee to become invalid.

6) Spare parts are usually supplied singly, but the right is reserved to supply adjacent components where replacement of the individual part on its own appears inadvisable.

Special Notes:

Symbols used have the following meanings:

+ : The part fits older machines also. Where various types of spares are listed, they can be used as far as the one marked with '—'.

— : This part can be used only from the serial number shown, or for the group indicated.

O : Further details regarding interchangeability of these parts are given the amendments indicated in the last page.

◆ : This is a wearing part, or one that is recommended as a stock item.

X : This symbol appearing in the column headed 'Quantity' means 'as required'.

✱ : This symbol in the column 'Quantity' indicates 'linear meters'.

The expressions: right, left, front and rear are to be understood in the direction of travel.

Conditions of Supply:

Spare parts are supplied and repair orders completed on CAD terms only. Costs for despatch and packing will be for the account of the consignee.

F

Directives pour remettre vos commandes:

(1) Vos commandes de pièces de rechange doivent être remises à l'agent qualifié et doivent contenir les indications suivantes:
   1. Type et numéro de machine
   2. Nombre de pièces de rechange
   3. N° de référence et désignation des pièces
   4. Mode d'expédition désiré
   5. Adresse du destinataire avec numéro de code départemental
      En cas d'envoi par chemin de fer, prière d'indiquer la gare de destination

(2) Les commandes de pièces de rechange doivent toujours être remises séparément

(3) En cas de commande téléphonique, nous ne garantissons pas la conformité de la livraison

(4) Les modèles doivent nous être expédiés franco et ils doivent être munis d'une étiquette mentionnant:
   1. L'adresse de l'expéditeur
   2. La référence à la commande
   3. Le type et le numéro de machine

(5) Le montage de pièces étrangères rend caduque toute garantie de notre part

(6) D'une facon générale, nous fournissons les pièces de rechange séparément mais nous nous réservons la possibilité de joindre les pièces attenantes si nous considérons qu'il n'est pas judicieux de changer une seule pièce

Recommandations spéciales

+ = cette pièce de rechange s'adapte également sur les anciennes machines. Si plusieurs pièces de rechange sont indiquées, la même référence est valable pour toutes jusques et y compris la prochaine pièce marquée du signe —

— = cette pièce de rechange n'est adaptable qu'à partir du numéro de machine indiqué ou bien seulement dans la série de numéros indiqués

O = les modifications portées sur le dernier feuillet fournissent tous renseignements complémentaires sur l'adaptabilité de cette pièce de rechange

◆ = cette pièce est une pièce de fatigue ou bien il est recommandé de l'avoir en stock

X = signifie dans la colonne „nombre de pièces" : selon les besoins

✱ = signifie dans la colonne „nombre de pièces" : mètres courants

Les indications : droite, gauche, avant et arrière, s'entendent en considérant le sens de la marche.

Conditions de Livraison:

Tous les envois de pièces de rechange de même que tous les travaux de réparation sont effectués contre remboursement sans exception. Les frais de port et d'emballage sont à la charge du destinataire.

Richtlinien für Bestellungen

I

Regole per l'ordinazione

1. Le ordinazioni dei ricambi devono essere inviate attraverso la rappresentanza competente e devono contenere i siguenti dati:
   1. Tipo e numero della macchina
   2. Quantità dei pezzi di ricambio
   3. Numero d'ordinazione e denomiazione dei pezzi
   4. Tipo di spedizione desiderato
   5. Indirizzo della spedizione con numero di codice postale. Nel caso di spedizione per ferrovia anche la stazione di destinazione.
2. Le ordinazioni di pezzi di ricambio devono essere sempre consegnate separate.
3. Nel caso di ordinazioni telefoniche non ci assumiamo responsabilità circa la giustezza della consegna.
4. I campioni devono essere inviati esenti da spese e devono essere muniti di un cartellino, con queste indicazioni:
   1. Indirizzo del mittente
   2. Indicazioni relative all'ordinazione
   3. Tipo e numero della macchina
5. Nel caso di montaggio di pezzi di provenienza esterna viene a scadere il diritto di garanzia.
6. Normalmente noi forniamo singolarmente i pezzi di ricambio, ma ci riserviamo di fornire anche i pezzi vicini nel caso in cui la sostituzione di un unico pezzo non sia sufficiente.

Segni particolari:

+ = Il pezzo di ricambio è adatto anche per modelli vecchi. Se sono indicate più versioni del ricambio la posizione è adatta fino a quella seguente contrassegnata da un — compresa.

— = Il ricambio vale solo a partire dal numero della macchina indicato o solo per la serie compresa tra i due numeri indicati

O = I dati precisi sulla sostiuibilità di questo pezzo di ricambio sono indicati nella Comunicazione di modifica sul foglio inferiore.

◆ = Il ricambio è un pezzo ad usura o un pezzo di ricambio consigliabile per il magazzino

X = Nella colonna della quantità significa „secondo necessità"

✱ = Nella colonna della quantità significa „a metratura"

Le indicazioni „a destra, a sinistra, davanti e dietro" s'intendono in direzione di marcia.

Condizioni di consegna

La spedizione di ricambi e l'esecuzione di riparazioni ha luogo senza eccezioni contrassegno.
Le spese d'imballaggio e di spedizione sono a carico del destinatario.

NL

Richtsnoer voor bestellingen

1. Onderdelen dient u bij uw handelaar te bestellen met opgave van volgende punten:
   1. Machinetyp en machinenummer
   2. Hoeveelheid onderdelen
   3. Bestelnummer en beschrijving van onderdeel
   4. Gewenste manier van verzending
   5. Adres van ontvanger (met postkengetal). Bij vervoer per spoorweg: station
2. Onderdelen steeds afzonderlijk bestellen
3. Bij telefonische bestellingen borgen wij niet voor juiste levering
4. Monsters aan ons dient u steeds franco op te sturen en moeten zijn voorzien van een etiket met volgende opgaven:
   1. adres van afzender
   2. referentie van uw bestelling
   3. machinetyp en -nummer
5. Indien er onderdelen van een ander fabrikaat zouden worden gemonteerd, vervalt iedere aanspraak op garantie
6. Over 't algemeen leveren wij de onderdelen zonder toebehoren. Wij behouden ons echter voor, deze mede te leveren, indien de montage van het onderdeel alleen niet doelmatig zou zijn.

Opmerkingen

+ = Dit onderdeel past ook op oudere machines. Indien er meerdere onderdeel-uitvoeringen in de lijst staan, past dit onderdeel t.e.m. het eerstvolgende onderdeel met het teken —.

— = Onderdeel past alleen op de aangegeven machinenummer resp. groep van machinenummers.

O = Nadere inlichtingen over de mogelijkheid, dit onderdeel door andere te vervangen, vindt u in de „mededelingen" over veranderingen" op de laatste bladzijde.

◆ = Dit onderdeel is aan slijtage onderhevig; een voorraad hiervan is aan te bevelen.

X = in kolom „hoeveelheid": naar behoefte

✱ = in kolom „hoeveelheid": strekkende meter

De zinsneden rechts, links, voor en achter gelden in de rij-richting gezien.

Levercondities

Verzenden van onderdeelen en uitvoeren van reparatiewerkzaamheden geschieden uitsluitend onder rembours. Transport- en verpakkingskosten dient steeds de ontvanger te dragen.

E

Directrices para efectuar los encargos

(1) Los encargos de piezas han de hacerse a través del vendedor de la maquinaria que corresponda y han de ir acompañados de las siguientes indicaciones:
   1. Tipo y número de la máquina
   2. Cantidad de piezas que se encargan
   3. Denominación y número de la pieza
   4. Clase de envío que se desea
   5. Dirección del destinatario con número de distrito postal y, en caso de envío por ferrocarril, la estación de destino

(2) Los encargos de piezas de repuesto, cuando sean varios, se harán siempre por separado

(3) La casa no asume garantía alguna sobre los pedidos ordinarios cuando éstos se hacen por teléfono

(4) Las piezas que se envíen en calidad de muestra vendrán a porte pagado y deberán llevar una etiqueta en la que conste:
   1. Dirección del destinatario de la nueva pieza
   2. Indicación al encargo a que corresponde
   3. Tipo y número de la máquina

(5) En caso de utilización de piezas de otra procedencia, cesa nuestra obligación de garantía

(6) Generalmente suministramos piezas de repuesto sueltas, pero cuando se trata de piezas cuya función va encadenada a otras que resultan imprescindibles, nos reservamos el derecho a enviar el juego completo, si se trata de piezas que no resuelven el problema recambiando sólo la que se encarga.

Indicaciones especiales

+ = La pieza de repuesto sirve también para máquinas de modelo antiguo. Si se indican varios modelos de pieza, la posición vale hasta la siguiente indicada con el signo —.

— = La pieza de repuesto sólo sirve a partir del número de máquina que se indica y sólo dentro del margen de los números de máquina reseñados.

O = Los detalles exactos sobre la intercambiabilidad de esta pieza están contenidos en la notificación sobre modificaciones que se inserta en la última hoja.

◆ = La pieza es de las sometidas a desgaste o que se recomienda tros lineales".

X = Cuando figura en la columna de Nº de piezas quiere decir: „según necesidad".

✱ = Cuando figura en la columna de Nº de piezas quiere decir: „metros lineales".

Las indicaciones, „derecha", „izquierda", „delante" y „detrás" deben entenderse en el sentido de la marcha.

Condiciones de entrega

Tanto el envío de piezas de repuesto como la ejecución dei trabajos de reparación, se efectúan exclusivamente contra reembolso.
Los gastos de envío y de embalaje son por cuenta del cliente.

Produktions – und Verkaufsprogramm

MÄHVORSÄTZE FÜR SELBSTFAHRENDE FELDHÄCKSLER
UNIVERSAL - ANBAU-EXAKTFELDHÄCKSLER
SPEZIAL - MAISFELDHÄCKSLER
MAIS – PFLÜCK - VORSÄTZE

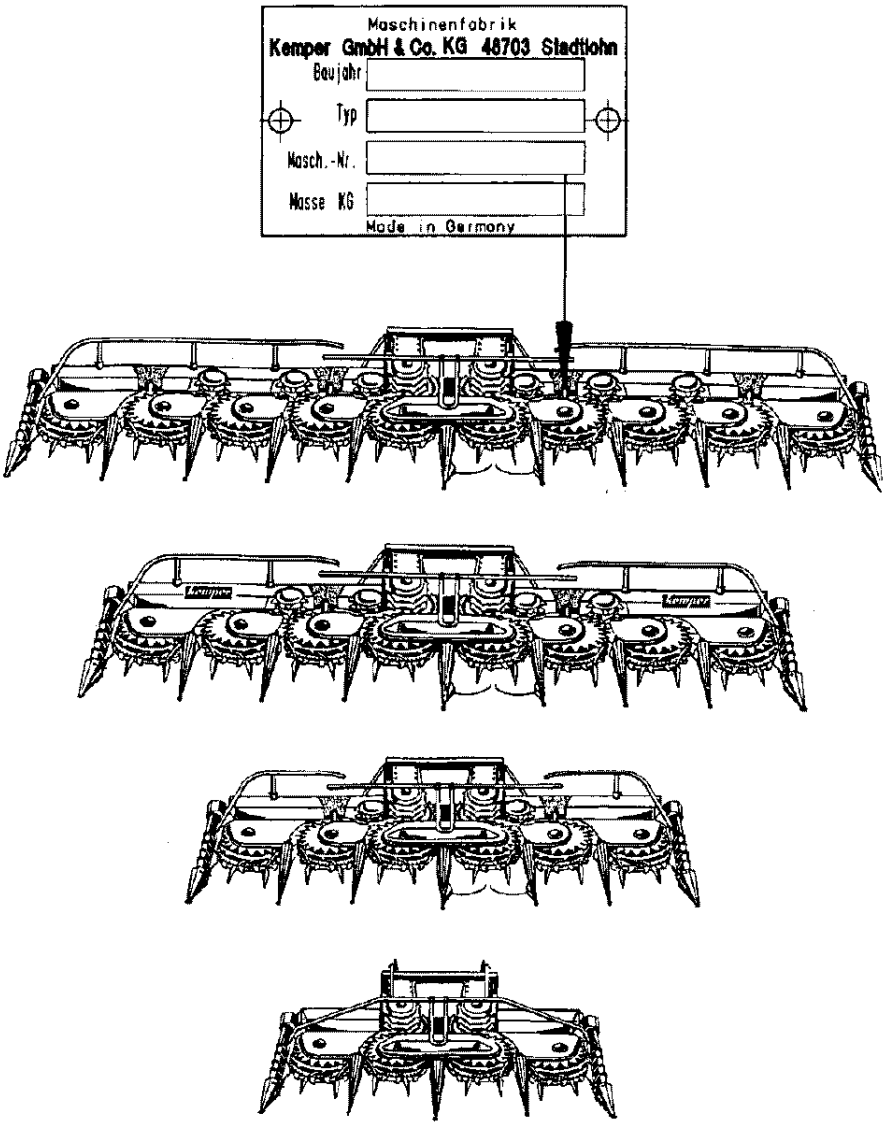

Ersatzteilbestellungen können bei Ihrem Händler, bei unserer Werksvertretung oder aber direkt beim KEMPER Ersatzteildienst erfolgen.

Mit freundlichen Grüßen Ihre

Maschinenfabrik KEMPER GmbH & Co. KG ● 48694 Stadtlohn